Form No. 3383-754 Rev A

低流量套件

Multi Pro 5800 草坪打药车

型号 130-7258

安装说明

注意： 请根据正常操作位置来判定机器的左侧和右侧。

重要事项： 该机器必须配备 Pro Control™ XP 喷洒系统（Toro 型号 41604）。

⚠ 警告

加利福尼亚州
第65号提案中警告称：
此产品包含加利福尼亚州已知的能致癌、致出生缺陷或损害生殖系统的化学物质。

⚠ 警告

喷洒系统中使用的化学物质、可能会对您、旁观者、动物、植物、土壤或其他财产造成危害和中毒。

- **请仔细阅读并遵守所使用的所有化学品的警告标签和《物料安全数据表》(MSDS)、按照化学品制造商的建议来保护自己。例如、使用适当的面部和眼部等个人防护装备 (PPE)、手套或其他能防止化学品接触身体的装备。**
- **切记，使用的化学品可能不止一种，每种化学品的信息都应进行评估。**
- ***如果未提供此信息，请拒绝操作或使用打药车。***
- **使用喷洒系统之前，请确保系统已经过三次冲洗，已根据化学品制造商的建议进行中和，且所有阀门均已循环冲洗三次。**
- **确认附近是否有足够的净水和肥皂，并立即冲洗掉您接触到的任何化学品。**

安装

安装套件

1. 将打药车停放在水平地面上，刹好手刹，停止泵，停止发动机，然后从点火开关中拔出钥匙。
2. 旋松将喷洒臂段阀门总成紧固到安装架（图1）上的螺栓，但是不要拆下。

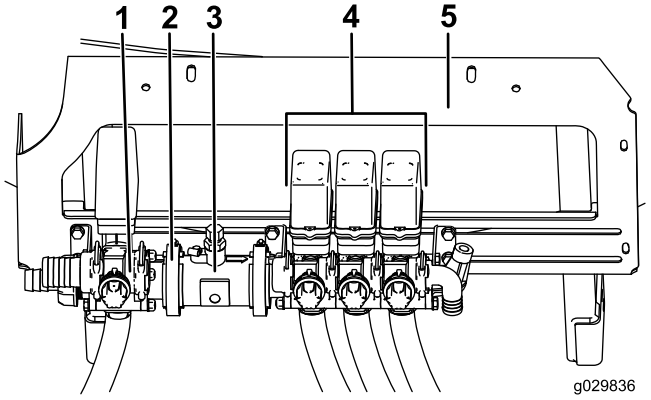

图1

1. 搅拌阀
2. 蜗杆夹
3. 流量计
4. 喷洒臂段阀门总成
5. 安装架

3. 松开将搅拌阀固定到流量计（图1）上的现有蜗杆夹。
4. 拆除蜗杆夹和垫片，小心地将流量计和喷洒臂段阀门总成滑离搅拌阀（图2）。

注意： 保留夹具和垫片。

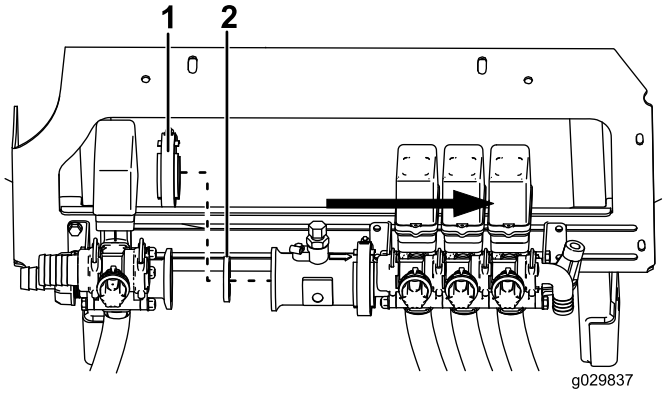

图2

1. 蜗杆夹
2. 垫片

5. 将现有垫片装入与搅拌阀相配的泄压组件的接头（图3）。

© 2015—The Toro® Company
8111 Lyndale Avenue South
Bloomington, MN 55420

注册： www.Toro.com.

CE

译文 (ZH)
美国印刷
保留所有权利

3383-754 A

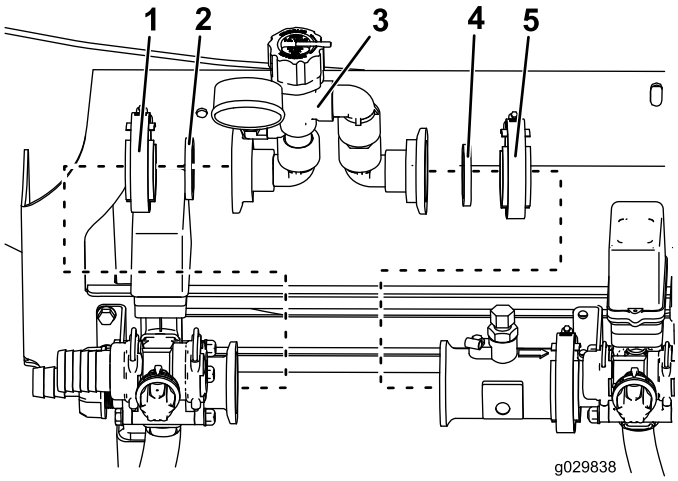

图3

1. 现有蜗杆夹
2. 现有垫片
3. 泄压组件
4. 新垫片
5. 新蜗杆夹

6. 将现有蜗杆夹安装到泄压组件上（图3）。
7. 移动泄压组件，使它与搅拌阀阀体齐平。
8. 拧紧夹具，将泄压组件固定到搅拌阀阀体。
9. 将新垫片装入泄压组件的开放式接头（图3）。
10. 将新蜗杆夹安装到泄压组件的开放式接头上（图3）。
11. 小心地移动流量计和喷洒臂段阀门总成，使流量计与泄压组件齐平（图4）。

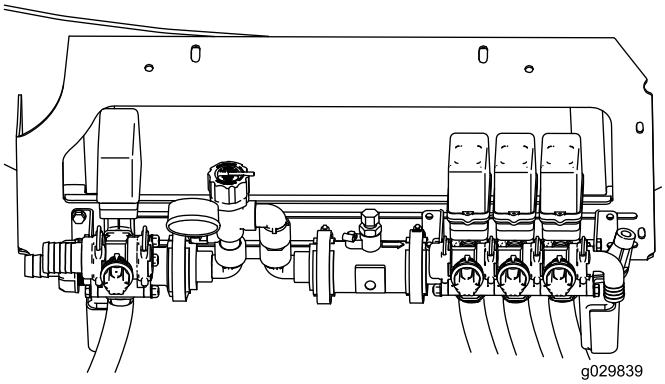

图4

12. 拧紧夹具，将泄压组件固定到流量计。
13. 拧紧将喷洒臂段阀门总成紧固到安装架上的螺栓。
14. 检查所有工作，确保所有软管夹已拧紧。

操作

调整泄压组件阀

重要事项： 如果以高喷洒率进行喷洒，泄压组件的流量限制可能无法让现有喷嘴达到正确的喷洒率。

注意： 请在安装泄压组件后以及更换喷嘴类型或喷洒率时调节泄压组件。

1. 将机器驾驶到测试喷洒区。
2. 将左、右喷洒臂段放低到喷洒位置。
3. 将所有 3 个喷洒臂段开关和主喷洒臂开关都设定至打开位置。
4. 按所需喷洒率进行喷洒。
5. 关闭两个外喷洒臂段。
6. 调节泄压组件阀，直至组件的压力表数值与机器仪表板上的差值为 0.345bar。
7. 开关喷洒臂段，确认 Pro Control™ XP 喷洒系统的响应情况。