Form No. 3384-234 Rev A

Freză de zăpadă Powerlite®

Nr. model38273—Nr. serie313000001şi Sus

Nr. model38283—Nr. serie313000001şi Sus

Manualul utilizatorului

Introducere

Această maşină este proiectată pentru a fi utilizată de proprietarii de reşedinţe sau de operatori profesionişti, angajaţi. În primul rând, este proiectată pentru îndepărtarea zăpezii de pe suprafeţele pavate, precum şosele şi trotuare şi alte suprafeţe destinate traficului din zonele rezidenţiale sau comerciale. Nu este proiectată pentru îndepărtarea altor materiale în afară de zăpadă sau pentru curăţarea suprafeţelor cu pietriş.

Citiți cu atenţie aceste informaţii pentru a învăţa despre modul corespunzător de utilizare şi întreţinere a maşinii şi pentru a evita rănirea şi deteriorarea maşinii. Aveți responsabilitatea de a utiliza maşina în mod corespunzător şi sigur.

Puteți contacta Toro direct la www.Toro.com pentru informaţii despre maşină şi accesorii, pentru ajutor la căutarea unui distribuitor sau pentru înregistrarea maşinii.

De fiecare dată când aveți nevoie de service, piese originale Toro sau informaţii suplimentare, contactaţi un furnizor de servicii autorizat sau departamentul Servicii Clienți Toro şi pregătiți numerele de model sau de serie ale maşinii. Figura1 identifică locaţia numerelor de model sau de serie pe maşină. Scrieți numerele în spaţiul furnizat.

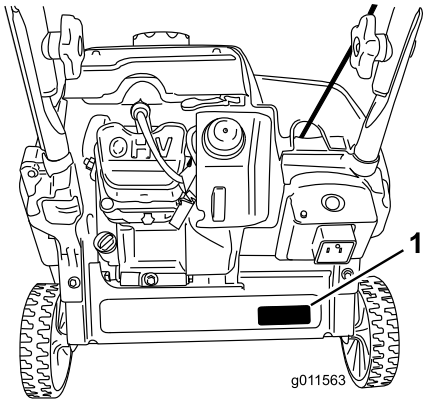

Figura1

1. Locația numerelor de model şi de serie

Nr. model_____

Nr. serie_____

Acest manual identifică potenţialele pericole şi conţine mesaje de siguranţă identificate prin simbolul de alertă de siguranţă (Figura2), semnalizând un pericol care poate cauza rănirea gravă sau moartea dacă nu respectaţi următoarele măsuri de precauţie recomandate.



Figura2

1. Simbol de alertă de siguranță

Acest manual utilizează 2 cuvinte pentru a evidenţia informaţiile. **Important** atrage atenţia asupra informaţiilor mecanice speciale şi **Notă** accentuează informaţiile generale care necesită atenţie specială.

Cuprins

Introducere 1
- Instruire 2
- Pregătirea 2
- Operare 2
- Curăţarea unui jgheab de evacuare înfundat 3
- Întreţinerea şi depozitarea 3
- Siguranţa frezei de zăpadă Toro 3
- Presiune acustică 4
- Putere acustică 4
- Vibraţia mână-braţ 4
- Decal-uri instrucţionale şi de siguranţă 4

Reglare 6
- 1 Montarea mânerului 6
- 2 Montarea mânerului demarorului cu recul 6
- 3 Montarea ansamblului jgheabului de evacuare 7
- 4 Umplerea motorului cu ulei 7
- 5 Reglarea cablului de comandă 8

Rezumat al produsului 9

Operare 10
- Umplerea rezervorului de combustibil 10
- Verificarea nivelului de ulei de motor 10
- Pornirea motorului 11
- Cuplarea lamelor rotorului 13
- Decuplarea lamelor rotorului 13
- Oprirea motorului 13

© 2014—The Toro® Company
8111 Lyndale Avenue South
Bloomington, MN 55420

Înregistrați-vă la www.Toro.com.

CE

Instrucțiuni originale (RO)
Tipărit în SUA
Toate drepturile rezervate

3384-234 A

Reglarea jgheabului de evacuare şi deflectorului jgheabului 13
Curăţarea unui jgheab de evacuare înfundat 14
Propulsia automată a maşinii 14
Prevenirea înghețului după utilizare 14
Indicaţii de exploatare 15
Întreţinere 16
Program(e) de întreţinere recomandat(e) 16
Reglarea cablului de comandă 16
Inspectarea lamelor rotorului 16
Schimbarea uleiului de motor 16
Service-ul bujiei 17
Depozitare 18
Depozitarea maşinii 18

Siguranță în funcționare

Această maşină îndeplineşte sau depăşeşte standardul ISO 8437 în vigoare în momentul producţiei.

Trebuie să citiţi şi să înţelegeţi conţinutul acestui manual înainte de a porni motorul.

⚠Acesta este simbolul de alertă pentru siguranţă. Este utilizat pentru a vă alerta cu privire la potenţialele pericole de rănire personală. Respectaţi toate mesajele de siguranţă care urmează după acest simbol pentru a evita posibilele răniri sau moartea.

Utilizarea sau întreţinerea necorespunzătoarea a acestei maşini pot duce la rănire sau moarte. Pentru a reduce acest potenţial, respectaţi următoarele instrucţiuni de siguranţă.

Instruire

- Citiţi, înţelegeţi şi urmaţi toate instrucţiunile de pe maşină şi din manual(e) înainte de utilizarea acestei maşini. Familiarizaţi-vă în totalitate cu comenzile şi utilizarea corespunzătoare a maşinii. Trebuie să ştiţi cum să opriţi maşina şi să decuplaţi rapid comenzile.
- Nu lăsaţi niciodată copii să utilizeze maşina. Nu lăsaţi niciodată adulţii să utilizeze maşina fără instrucţiuni corespunzătoare.
- Nu lăsaţi pe nimeni, în special copiii mici, în zona de utilizare.
- Aveţi grijă pentru a nu aluneca sau cădea.

Pregătirea

- Inspectaţi cu atenţie zona în care trebuie utilizată maşina şi îndepărtaţi toate preşurile de şters picioarele, cărucioarele, plăcile, firele şi alte obiecte străine.
- Nu utilizaţi maşina fără a purta îmbrăcăminte de iarnă corespunzătoare. Evitaţi îmbrăcămintea largă care se poate prinde în piesele mobile. Purtaţi încălţăminte care va îmbunătăţi stabilitatea pe suprafeţe alunecoase.
- Manipulaţi combustibilul cu grijă, este foarte inflamabil.
  - Utilizaţi un recipient de combustibil corespunzător.
  - Nu adăugaţi niciodată combustibil într-un motor pornit sau fierbinte.
  - Umpleţi rezervoarele de combustibil în aer liber, cu foarte mare atenţie. Nu umpleţi rezervorul de combustibil în interior.
  - Nu umpleţi niciodată recipientele în interiorul unui vehicul sau într-un camion sau remorcă prevăzută cu căptuşeală de plastic. Plasaţi întotdeauna recipientele pe sol, la distanţă de vehicul, înainte de umplere.
  - Dacă este posibil, scoateţi utilajul pe benzină din camion sau remorcă şi realimentaţi-l pe sol. Dacă acest lucru nu este posibil, este recomandat să realimentaţi acest tip de utilaj pe o remorcă dotată cu un container portabil, decât de la o duză de distribuire benzină.
  - Menţineţi duza în contact cu marginea rezervorului de combustibil sau deschiderea containerului în permanenţă până la finalizarea realimentării. Nu utilizaţi un dispozitiv de blocare-deschidere a duzei.
  - Înlocuiţi în siguranţă capacul de alimentare cu benzină şi ştergeţi combustibilul vărsat.
  - Dacă se varsă combustibil pe îmbrăcăminte, schimbaţi-vă imediat.
  - Nu fumaţi în timp ce lucraţi cu benzină.
- Utilizaţi cabluri prelungitoare şi prize, conform specificaţiilor producătorului pentru toate maşinile cu motoare electrice.
- Nu încercaţi să curăţaţi zăpada de pe o suprafaţă cu pietriş sau piatră zdrobită. Maşina este proiectată doar pentru utilizarea pe suprafeţe pavate.
- Nu încercaţi să efectuaţi niciun fel de reglări cu motorul pornit (cu excepţia recomandărilor specifice ale producătorului).
- Purtaţi întotdeauna ochelari sau măşti de siguranţă în timpul utilizării sau în timp ce efectuaţi o reglare sau o reparaţie pentru a proteja ochii de obiectele străine care pot fi proiectate de maşină.
- Lăsaţi motorul şi maşina să se adapteze temperaturilor exterioare înainte de a începe să curăţaţi zăpada.

Operare

- Nu puneţi mâinile sau picioarele lângă sau sub piesele rotative. Staţi în permanenţă la distanţă de gura de descărcare.
- Acordaţi foarte mare atenţie când utilizaţi maşina pe şosele, alei sau drumuri cu pietriş sau când treceţi cu ea

pe aceste suprafeţe. Acordaţi atenţie pericolelor ascunse sau traficului.

- Dacă aţi lovit un obiect străin, opriţi motorul, scoateţi cheia din contact, inspectaţi cu atenţie maşina în privinţa oricăror deteriorări şi remediaţi defectul înainte de a reporni şi utiliza maşina.
- Dacă maşina începe să vibreze anormal, opriţi motorul şi verificaţi imediat cauza. Vibraţiile reprezintă în general un semnal de avertisment.
- Opriţi motorul de fiecare dată când părăsiţi postul operatorului, înainte de a desfunda carcasa lamei rotorului sau jgheabul de evacuare şi când efectuaţi orice reparaţii, reglări sau inspecţii.
- Când curăţaţi, reparaţi sau inspectaţi maşina, opriţi motorul şi asiguraţi-vă că lamele rotorului şi toate piesele mobile au fost oprite.
- Nu utilizaţi maşina în interior, decât atunci când porniţi motorul şi când o transportaţi în sau din clădire. Deschideţi uşile exterioare; fumurile de evacuare sunt periculoase.
- Acordaţi foarte mare atenţie la utilizarea pe pante.
- Nu utilizaţi niciodată maşina fără apărătoarele corespunzătoare şi alte dispozitive de protecţie de siguranţă montate şi funcţionând.
- Nu orientaţi niciodată evacuarea către persoane sau zone în care se pot înregistra daune ale proprietăţii. Ţineţi copiii şi alte persoane la distanţă.
- Nu supraîncărcaţi maşina încercând să curăţaţi zăpada prea repede.
- Uitaţi-vă în spate şi acordaţi atenţie atunci când daţi maşina cu spatele.
- Decuplaţi acţionarea lamelor rotorului când maşina este transportată sau nu este utilizată.
- Nu utilizaţi niciodată maşina fără o bună vizibilitate sau lumină. Aveţi întotdeauna grijă când păşiţi şi ţineţi ferm de ambele mânere. Mergeţi; nu alergaţi niciodată.
- Nu atingeţi niciodată un motor sau o tobă de eşapament fierbinte (Figura3).

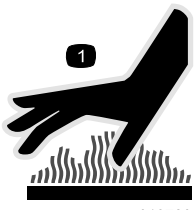

Figura3

Curăţarea unui jgheab de evacuare înfundat

Contactul mâinilor cu lamele rotative ale rotorului în jgheabul de evacuare reprezintă cea mai cunoscută cauză de rănire asociată cu frezele de zăpadă. Nu utilizaţi niciodată mâinile pentru a curăţa jgheabul de evacuare.

Pentru a curăţa jgheabul:

- **Opriţi motorul!**
- Aşteptaţi 10 secunde pentru a vă asigura că lamele rotorului s-au oprit din rotire.
- Utilizaţi întotdeauna un instrument de curăţare, nu mâinile.

Întreţinerea şi depozitarea

- Verificaţi toate dispozitivele de fixare la intervale frecvente pentru a vă asigura că sunt bine strânse, astfel încât maşina să se afle în stare sigură de funcţionare.
- Nu depozitaţi niciodată maşina cu combustibil în rezervor într-o clădire în care sunt prezente surse de încălzire, precum boilere, radiatoare electrice cu convecţie sau uscătoare electrice de rufe. Înainte de depozitarea în orice spaţiu, lăsaţi motorul să se răcească.
- Consultaţi întotdeauna *Manualul operatorului* pentru detalii importante dacă maşina trebuie depozitată pentru o perioadă îndelungată de timp.
- Menţineţi sau înlocuiţi etichetele de siguranţă şi instrucţiuni, dacă este necesar.
- Turaţi maşina scurt după aruncarea zăpezii pentru a preveni îngheţarea lamelor rotorului.

Siguranţa frezei de zăpadă Toro

Următoarea listă conţine informaţii specifice despre produsele Toro sau alte informaţii de siguranţă pe care trebuie să le cunoaşteţi.

- **Lamele rotorului pot răni degetele sau mâinile.** Staţi în spatele mânerelor şi la distanţă de gura de descărcare în timp ce utilizaţi maşina. **Ţineţi faţa, mâinile, picioarele şi alte părţi ale corpului, precum şi hainele, la distanţă de piesele mobile sau rotative.**
- Înainte de reglarea, curăţarea, repararea şi inspectarea maşinii şi înainte de desfundarea gurii de descărcare, **opriţi motorul, scoateţi cheia din contact şi aşteptaţi oprirea tuturor pieselor mobile.**
- **Înainte** de a părăsi postul operatorului, opriţi motorul, scoateţi cheia din contact şi aşteptaţi oprirea tuturor pieselor mobile.
- Dacă un scut, dispozitiv de siguranţă sau autocolant este deteriorat, ilizibil sau pierdut, reparaţi-l sau înlocuiţi-l înainte de o nouă utilizare. De asemenea, strângeţi orice dispozitive de fixare desprinse.
- **Nu** fumaţi în timp ce lucraţi cu benzină.
- **Nu** utilizaţi maşina pe un acoperiş.

- Nu atingeţi motorul în timp ce funcţionează sau la scurt timp după oprire, deoarece poate fi fierbinte şi poate cauza o arsură.
- Efectuaţi doar acele instrucţiuni de întreţinere descrise în acest manual. Înainte de a efectua orice reparare, service sau reglare, opriţi motorul şi scoateţi cheia. Dacă sunt necesare reparaţii majore, contactaţi un furnizor de servicii autorizat.
- Nu modificaţi setările regulatorului motorului.
- Când depozitaţi maşina mai mult de 30 de zile, evacuaţi combustibilul din rezervorul de combustibil pentru a preveni un potenţial pericol. Depozitaţi combustibilul într-un recipient de combustibil corespunzător. Scoateţi cheia din contact înainte de a depozita maşina.
- Cumpăraţi doar piese de schimb şi accesorii originale Toro.

Presiune acustică

Această maşină are un nivel de presiune acustică la urechea operatorului de 88 dBA, care include o marjă de eroare (K) de 1 dBA. Nivelul de presiune acustică a fost determinat în funcţie de procedurile evidenţiate în EN ISO 11201.

Putere acustică

Această maşină are un nivel de presiune acustică garantat de 104 dBA, care include o marjă de eroare (K) de 3,75 dBA. Nivelul de putere acustică a fost determinat în funcţie de procedurile evidenţiate în EN ISO 3744.

Vibrația mână-braț

Nivelul de vibraţii măsurat pentru mâna stângă = 8,4 m/s^2

Nivelul de vibraţii măsurat pentru mâna dreaptă = 10,7 m/s^2

Marjă de eroare (K) = 4,3 m/s^2

Valorile măsurate au fost determinate în funcţie de procedurile evidenţiate în EN ISO 20643.

Decal-uri instrucționale şi de siguranță

Important: Autocolantele de siguranţă şi cu instrucţiuni sunt localizate lângă zonele cu potenţial pericol. Înlocuiţi autocolantele deteriorate.

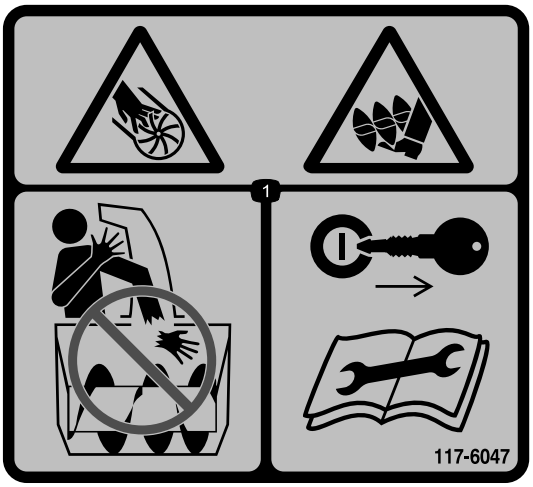

117-6047

Nr. piesă de comandă 117-7742

1. Dezmembrare prin tăiere, dezmembrare din cauza rotorului sau prin tăiere, pericole din cauza angrenajului melcat—nu introduceţi mâna în jgheab; scoateţi cheia din contact şi citiți instrucțiunile înainte de efectuarea lucrărilor de service sau de întreținere.

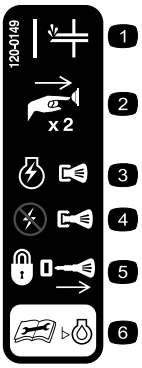

120-0149

1. Piston
2. Împingeți pistonul de două ori pentru a amorsa motorul.
3. Împingeți cheia de contact pentru a porni motorul.
4. Scoateți cheia din contact pentru a opri motorul.
5. Scoateți cheia pentru a bloca maşina.
6. Citiți *manualul operatorului* înainte de a verifica nivelul de ulei.



117-7713

1. Avertisment—citiți *Manualul operatorului.*
2. Pericol de tăiere/dezmembrare, piston—opriți motorul înainte de a ieşi din maşină.
3. Pericol de obiecte proiectate—mențineți trecătorii la o distanță sigură de maşină.
4. Pericol de vărsare a combustibilului—nu înclinați maşina în față sau în spate.
5. Pentru a activa angrenajul melcat, strângeți bara de comanda.
6. Eliberați bara de comandă pentru a decupla angrenajul melcat.

Reglare

Părți cu ajustaj larg

Verificați în tabelul de mai jos dacă toate piesele au fost trimise.

Procedură	Descriere	Cant.	Folosință
1	Şuruburi cu cap oval Şaibe curbate Butoane de mâner	2 2 2	Montați mânerul.
2	Nu s-au solicitat piese.	–	Montați mânerul demarorului cu recul.
3	Ansamblul jgheabului de evacuare Şuruburi Şaibe Contrapiulițe Buton	1 2 2 2 1	Montați ansamblul jgheabului de evacuare.
4	Recipient cu ulei de motor	1	Umpleți motorul cu ulei.
5	Nu s-au solicitat piese.	–	Reglați cablul de comandă.

1

Montarea mânerului

Piese solicitate pentru această procedură:

2	Şuruburi cu cap oval
2	Şaibe curbate
2	Butoane de mâner

Procedură

1. Poziţionaţi capetele mânerului superior pe interiorul mânerului inferior şi aliniaţi orificiile.
2. Introduceţi şuruburile cu cap oval în orificiile aliniate, cu capetele şuruburilor pe partea exterioară a mânerului (Figura4).

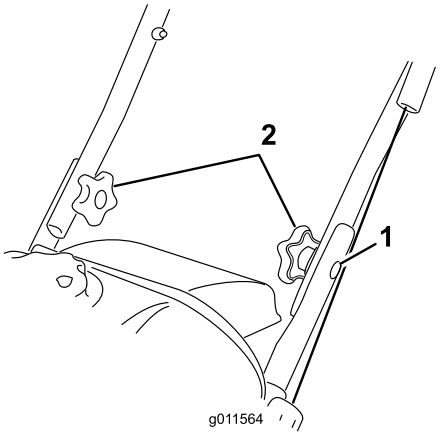

Figura4

1. Şurub cu cap oval (2)
2. Şaibe curbate şi butoane de mâner

3. Instalaţi şaibele curbate şi butoanele de mâner pe şuruburile cu cap oval pe interiorul mânerului (Figura4) şi **strângeţi în siguranţă butoanele**.

Important: Cablul trebuie să fie rutat în afara mânerului.

2

Montarea mânerului demarorului cu recul

Nu s-au solicitat piese

Procedură

Montaţi mânerul demarorului cu recul în ghidajul de cablu, conform instrucţiunilor din Figura5.

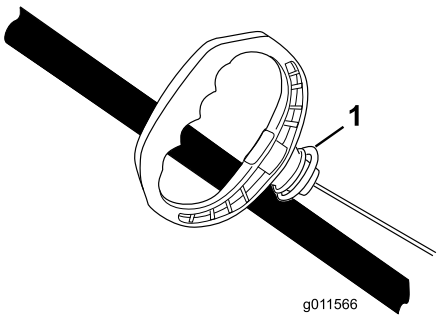

Figura5

1. Ghidaj de cablu

3

Montarea ansamblului jgheabului de evacuare

Piese solicitate pentru această procedură:

1	Ansamblul jgheabului de evacuare
2	Şuruburi
2	Şaibe
2	Contrapiulițe
1	Buton

Procedură

Montaţi ansamblul jgheabului de evacuare, conform indicațiilor din Figura6.

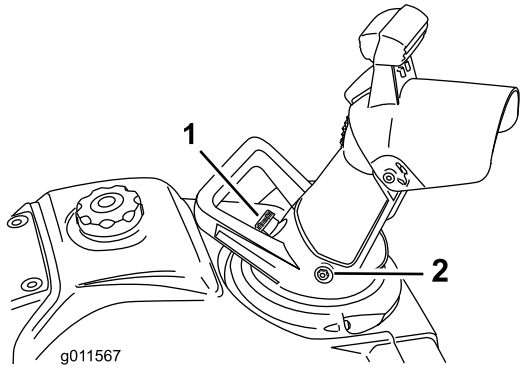

Figura6

1. Buton
2. Şurub (2), şaibă (2) şi contrapiuliță (2)

Notă: Instalaţi şuruburile din interiorul ansamblului jgheabului de evacuare, astfel încât şaibele şi contrapiulițele să se afle în exteriorul jgheabului.

Important: Nu strângeţi excesiv contrapiulițele.

4

Umplerea motorului cu ulei

Piese solicitate pentru această procedură:

1	Recipient cu ulei de motor

Procedură

Maşina nu este prevăzută cu ulei în motor, dar este furnizată cu un recipient cu ulei.

Important: Înainte de a porni motorul, umpleţi-l cu ulei.

Umplere maximă: 0,35 l, tip: ulei detergent auto cu clasificare de service API - SJ, SL sau superioară.

Utilizaţi Figura7 pentru a selecta cea mai bună vâscozitate a uleiului pentru domeniul de temperatură exterioară aşteptat:

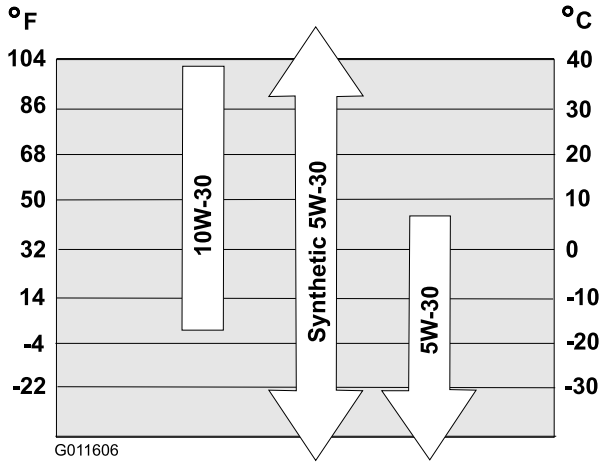

Figura7

1. Deplasaţi maşina pe o suprafaţă uniformă.
2. Curăţaţi zona din jurul capacului de umplere cu ulei (Figura8).
3. Deşurubaţi capacul de umplere cu ulei şi scoateţi-l.
4. **Turnaţi** uşor ulei în orificiul de umplere cu ulei. Aşteptaţi 3 minute, verificaţi nivelul de ulei de pe jojă ştergând joja şi apoi introduceţi, **fără a înşuruba,** capacul de umplere cu ulei în orificiu.

   Notă: Pentru a determina nivelul corespunzător de ulei de pe jojă, consultaţi Figura8.

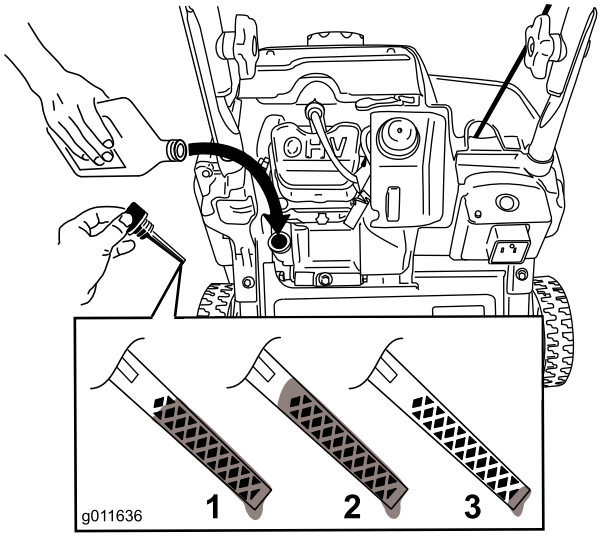

Figura8

1. Nivelul de ulei a atins punctul maxim.
2. Nivelul de ulei este prea ridicat—scoateţi uleiul din carter.
3. Nivelul de ulei este prea scăzut—adăugaţi ulei în carter.

Notă: Umpleţi carterul motorului cu ulei până când joja indică faptul că nivelul de ulei de motor este corect conform indicaţiilor din Figura8. Dacă umpleţi excesiv motorul cu ulei, îndepărtaţi uleiul în exces, conform instrucţiunilor din Înlocuirea uleiului de motor.

Notă: Puteţi înclina puţin maşina în faţă (mâner în sus) pentru a simplifica operaţiunea de adăugare a uleiului. Ţineţi minte să readuceţi maşina în poziţie de operare înainte de a verifica nivelul de ulei.

Important: Nu înclinaţi maşina complet în faţă, deoarece combustibilul se poate scurge din maşină.

5. Înşurubaţi capacul de umplere cu ulei în orificiul de umplere cu ulei şi strângeţi-l bine cu mâna.

5

Reglarea cablului de comandă

Nu s-au solicitat piese

Verificarea cablului de comandă

Interval de service: După prima oră—Verificaţi cablul de comandă şi reglaţi, dacă este necesar.

Anual—Verificaţi cablul de comandă şi reglaţi, dacă este necesar.

Important: Trebuie să verificaţi şi poate fi nevoie să reglaţi cablul de comandă înainte de a utiliza maşina pentru prima dată.

Deplasaţi bara de comandă în spate către mâner pentru a elimina jocul cablului de comandă (Figura9).

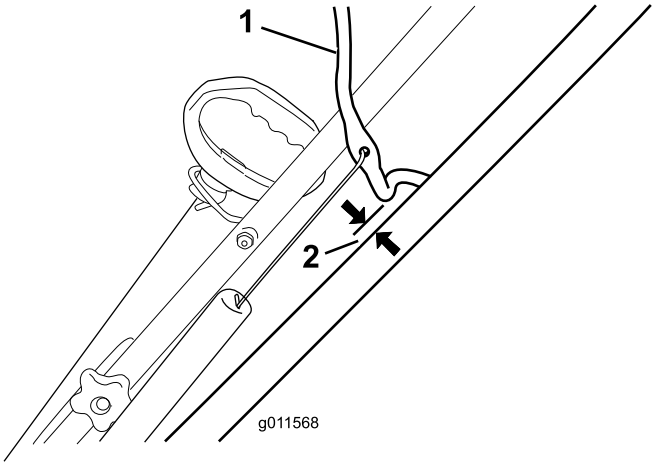

Figura9

1. Bară de comandă
2. 2 - 3 mm

Notă: Asiguraţi-vă că între bara de comandă şi mâner există un spaţiu de 2 - 3 mm (Figura9).

Important: Cablul de comandă trebuie să aibă un anumit joc atunci când decuplaţi bara de comandă de pe lamele rotorului pentru a oprire corespunzătoare.

Reglarea cablului de comandă

1. Glisaţi în sus capacul arcului şi desprindeţi arcul de pe tija de reglare (Figura10).

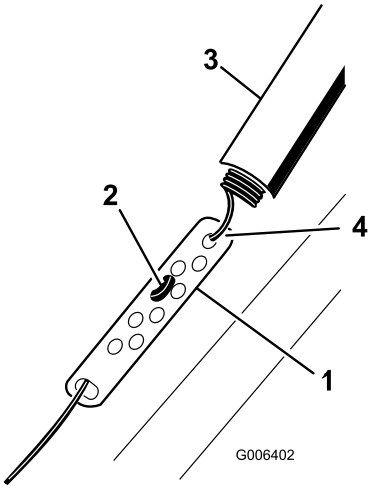

Figura10

1. Tijă de reglare
2. Garnitură în Z
3. Capac pentru arc
4. Desprindeți arcul aici.

Notă: Puteţi trage în sus de tija de reglare şi de cablu pentru a simplifica desprinderea arcului.

2. Dacă este necesar, deplasaţi garnitura în Z la un orificiu superior sau inferior de pe tija de reglare pentru a obține un spațiu de 2 mm - 3 mm între bara de comandă şi mâner (Figura10).

   Notă: Deplasarea garniturii în Z într-o poziţie superioară reduce distanţa dintre bara de comandă şi mâner; deplasarea într-o poziţie inferioară creşte spaţiul.

3. Prindeţi arcul pe tija de reglare şi glisaţi capacul arcului peste tija de reglare.

4. Verificaţi reglarea; consultaţi Verificarea cablului de comandă.

   Notă: Cureaua poate aluneca (scârţâi) în condiţii de umezeală; pentru a usca sistemul de acţionare, porniţi rotorul şi turaţi-l fără sarcină timp de 30 de secunde.

Rezumat al produsului

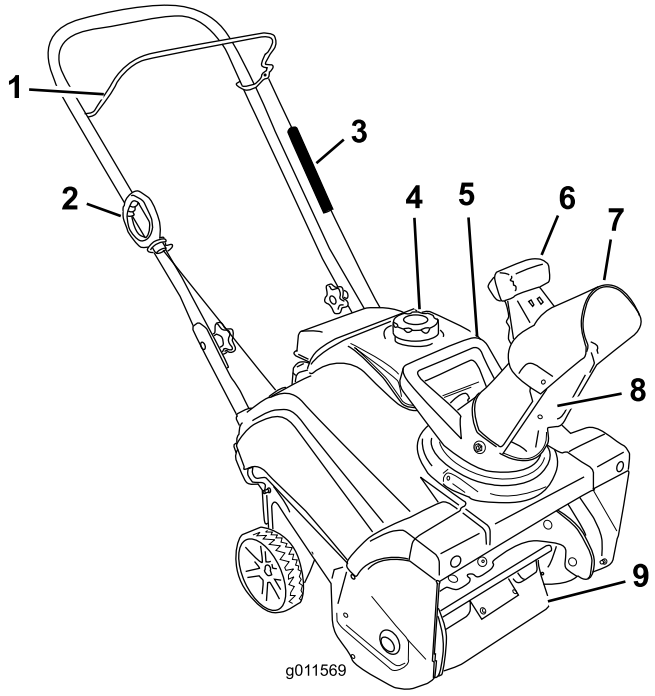

Figura11

1. Bară de comandă
2. Mâner de pornire cu recul
3. Capac pentru arc
4. Capac rezervor de combustibil
5. Mâner jgheab
6. Declanşator deflector jgheab
7. Deflector jgheab
8. Jgheab de evacuare
9. Lame rotor

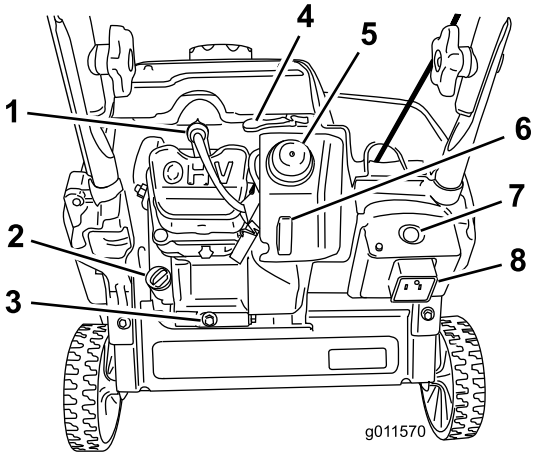

Figura12

1. Bujie
2. Capac de umplere cu ulei
3. Buşon de golire a uleiului
4. Manetă de şoc
5. Piston
6. Cheie de contact
7. Buton de pornire electrică (doar modelul 38283)
8. Fişă pentru pornire electrică (doar modelul 38283)

Operare

Notă: Determinaţi partea stângă şi dreaptă a maşinii din poziţia de operare normală.

⚠ PERICOL

Benzina este extrem de inflamabilă şi explozivă. Un incendiu sau o explozie cauzată de benzină vă poate arde pe dumneavoastră şi pe cei din jur.

- **Pentru a preveni o încărcare statică din cauza aprinderii benzinei, plasaţi recipientul şi/sau maşina pe sol înainte de umplere, nu pe un vehicul sau obiect.**
- **Umpleţi rezervorul în exterior când motorul este rece. Ştergeţi lichidele vărsate.**
- **Nu manipulaţi benzina când fumaţi sau în apropierea unei flăcări deschise sau a scânteilor.**
- **Depozitaţi benzina într-un rezervor de combustibil corespunzător şi nu o lăsaţi la îndemâna copiilor.**
- **Nu înclinaţi maşina în faţă sau în spate cu combustibil în rezervorul de combustibil, deoarece combustibilul se poate scurge din maşină.**

Umplerea rezervorului de combustibil

- Pentru rezultate optime utilizaţi numai benzină curată, proaspătă, fără plumb cu o cifră octanică de 87 sau mai mare (metodă de clasificare (R+M)/2).
- Este acceptabil combustibilul oxigenat cu până la 10% etanol sau 15% MTBE în funcţie de volum.
- **Nu** utilizaţi amestecuri cu etanol ale benzinei (precum E15 sau E85) cu mai mult de 10% etanol în funcţie de volum. Pot apărea probleme de performanţă şi/sau deteriorări ale motorului care este posibil să nu fie acoperite de garanţie.
- **Nu** utilizaţi benzină cu conţinut de metanol.
- **Nu** depozitaţi combustibil în rezervorul de combustibil sau în recipientele de combustibil de-a lungul iernii decât dacă este utilizat un stabilizator de combustibil.
- **Nu** adăugaţi ulei în benzină.

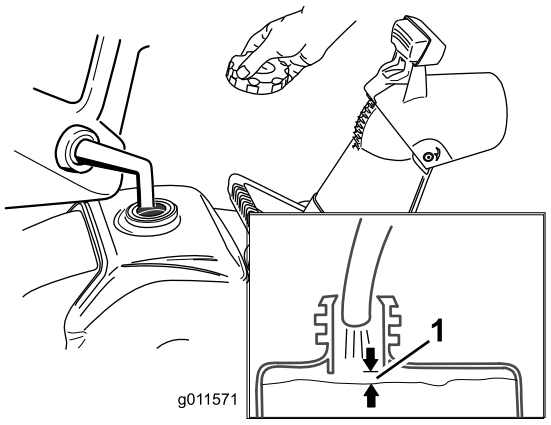

Figura13

1. 13 mm

Notă: Pentru rezultate optime, achiziţionaţi numai cantitatea de benzină pe care vă aşteptaţi să o utilizaţi în 30 de zile. În caz contrar, puteţi adăuga stabilizator de combustibil la benzina nou achiziţionată pentru a o menţine proaspătă pentru până la 6 luni.

Verificarea nivelului de ulei de motor

Interval de service: Înainte de fiecare folosinţă sau zilnic—Verificaţi nivelul de ulei de motor şi adăugaţi ulei, dacă este necesar.

1. Rezervorul de ulei nu trebuie umplut excesiv (consultaţi Figura13), iar capacul de combustibil trebuie să fie bine fixat.
2. Deplasaţi maşina pe o suprafaţă uniformă.
3. Curăţaţi zona din jurul capacului de umplere cu ulei (Figura14).
4. Deşurubaţi capacul de umplere cu ulei şi scoateţi-l.
5. Ştergeţi joja de pe capacul de umplere cu ulei cu o cârpă curată.
6. Introduceţi, **fără a înşuruba**, capacul de umplere cu ulei în orificiul de umplere cu ulei.
7. Scoateţi capacul de umplere cu ulei şi verificaţi joja.
8. Pentru a determina nivelul corespunzător de ulei de pe jojă, consultaţi Figura14.

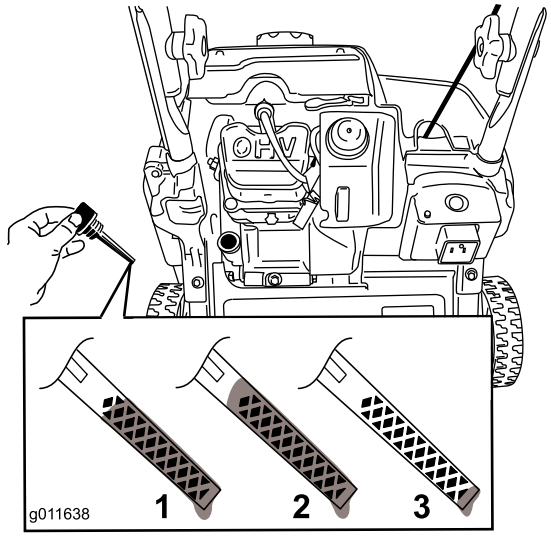

Figura14

1. Nivelul de ulei a atins punctul maxim.
2. Nivelul de ulei este prea ridicat—scoateţi uleiul din carter.
3. Nivelul de ulei este prea scăzut—adăugaţi ulei în carter.

9. Dacă nivelul de ulei este redus, turnaţi **uşor** ulei în orificiul de umplere cu ulei. Aşteptaţi 3 minute, verificaţi nivelul de ulei de pe joja ştergând joja şi apoi introduceţi, **fără a înşuruba,** capacul de umplere cu ulei în orificiu.

   Notă: Puteţi înclina puţin maşina în faţă (mâner în sus) pentru a simplifica operaţiunea de adăugare a uleiului. Ţineţi minte să readuceţi maşina în poziţie de operare înainte de a verifica nivelul de ulei.

   Important: Nu înclinaţi maşina complet în faţă, deoarece combustibilul se poate scurge din maşină.

   Umplere maximă: 0,35 l, tip: ulei detergent auto cu clasificare de service API - SJ, SL sau superioară.

   Utilizaţi Figura15 pentru a selecta cea mai bună vâscozitate a uleiului pentru domeniul de temperatură exterioară aşteptat:

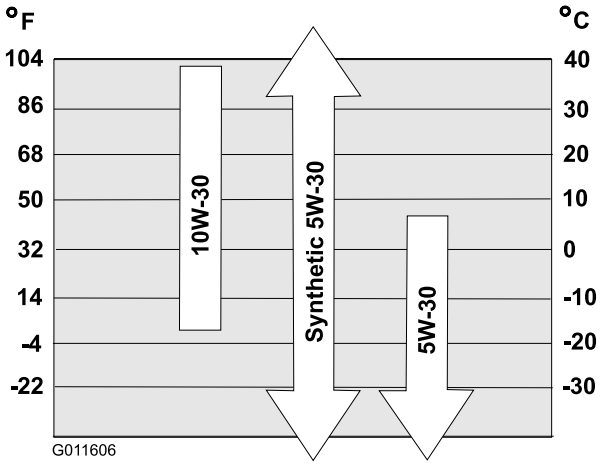

Figura15

   Notă: Umpleţi carterul motorului cu ulei până când joja indică faptul că nivelul de ulei de motor este corect conform indicaţiilor din Figura15. Dacă umpleţi excesiv motorul cu ulei, îndepărtaţi uleiul în exces, conform instrucţiunilor din Înlocuirea uleiului de motor.

10. Înşurubaţi capacul de umplere cu ulei în orificiul de umplere cu ulei şi strângeţi-l bine cu mâna.

Pornirea motorului

1. Împingeţi cheia de contact complet în interior în poziţia de pornire (Figura16).

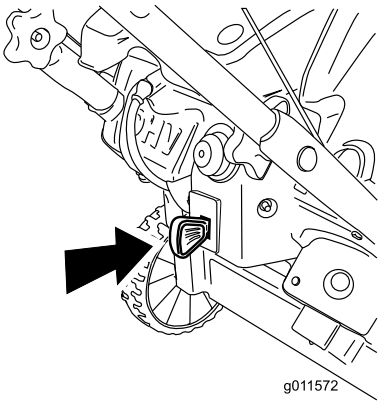

Figura16

2. Deplasaţi maneta de şoc complet spre dreapta (Figura17).

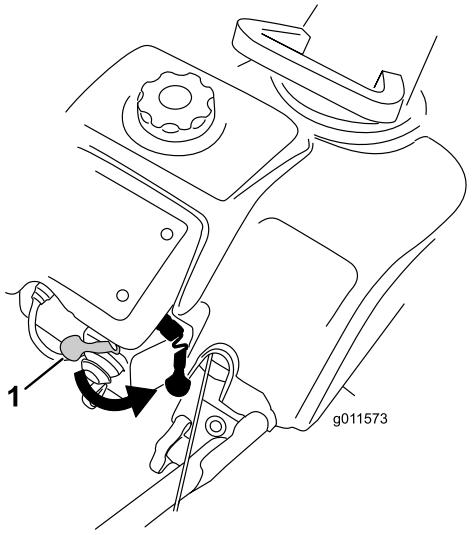

Figura17

1. Manetă de şoc

3. Împingeţi ferm pistonul de 2 ori cu degetul mare, ţinându-l timp de o secundă înainte de a-l elibera de fiecare dată (Figura18).

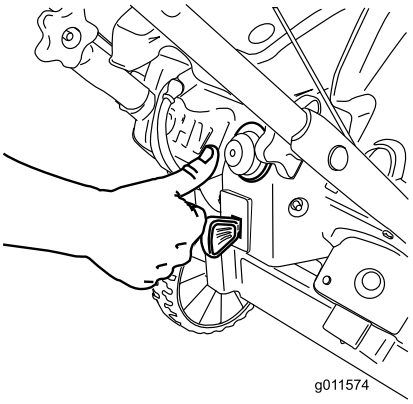

Figura18

Notă: Scoateţi mănuşa când împingeţi pistonul, astfel încât aerul să nu iasă din orificiul pistonului.

Important: Nu utilizaţi pistonul sau maneta de şoc dacă motorul a fost pornit şi este fierbinte. Amorsarea excesivă poate inunda motorul şi poate preveni pornirea acestuia.

4. Conectaţi un cablu prelungitor la o sursă de alimentare şi la maşină şi apăsaţi butonul de pornire electrică (doar modelul 38283) (Figura19) sau trageţi mânerul de pornire cu recul (Figura20).

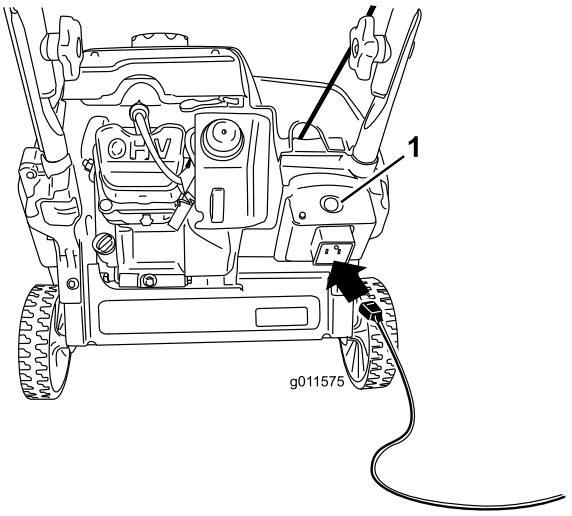

Figura19

1. Buton de pornire electrică

Notă: Utilizaţi doar un cablu prelungitor cu calibru 16, recomandat pentru utilizarea în exterior şi care nu este mai lung de 15 m.

⚠ ATENȚIE

Cablul electric se poate deteriora, cauzând şoc sau incendiu.

Inspectaţi cu atenţie cablul electric înainte de a îl introduce într-o sursă de alimentare. În cazul în care cablul este deteriorat, nu îl utilizaţi pentru a porni maşina. Înlocuiţi sau reparaţi cablul deteriorat imediat. Pentru asistenţă, contactaţi un furnizor de servicii autorizat (doar modelul 38283).

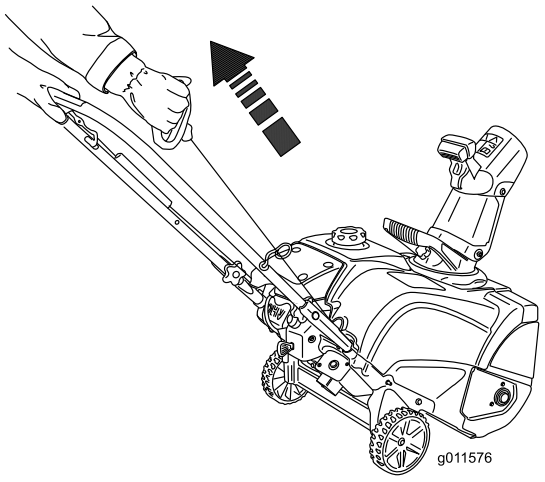

Figura20

Important: Turaţi demarorul electric de maximum 10 ori la intervale de 5 secunde, după care opriţi-l 5 secunde. Utilizarea extinsă a demarorului electric poate duce la supraîncălzirea

şi deteriorarea acestuia. Dacă motorul nu porneşte după o serie de încercări, aşteptaţi cel puţin 40 de minute pentru a permite demarorului să se răcească înainte de a încerca să îl porniţi din nou. Dacă motorul nu porneşte după a doua serie de încercări, transportaţi maşina la un furnizor de servicii autorizat pentru service (doar modelul 38283).

Notă: În cazul în care demarorul cu recul nu funcţionează corespunzător, poate fi îngheţat. Dezgheţaţi demarorul înainte de a încerca să porniţi maşina.

5. În timp ce motorul funcţionează, deplasaţi maneta de şoc treptat către stânga.
6. Deconectaţi cablul prelungitor de la sursa de alimentare şi de la maşină (doar modelul 38283).

⚠ AVERTISMENT

Dacă lăsaţi maşina conectată la o sursă de alimentare, cineva poate porni accidental maşina şi răni persoanele din jur sau deteriora proprietatea.

Deconectaţi cablul de alimentare de fiecare dată când nu porniţi maşina (doar modelul 38283).

Cuplarea lamelor rotorului

Pentru a cupla lamele rotorului, împingeţi bara de comandă spre mâner (Figura21).

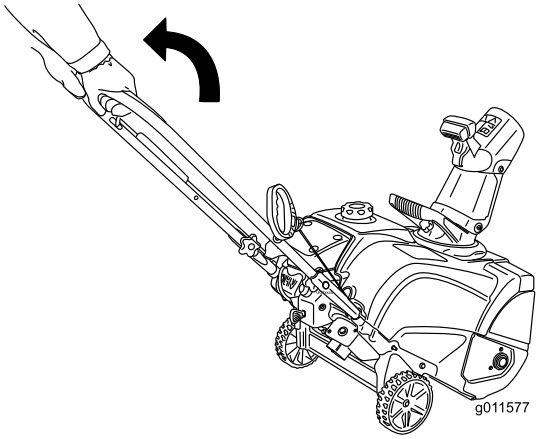

Figura21

1. Bară de comandă

Decuplarea lamelor rotorului

Pentru a decupla lamele rotorului, eliberaţi bara de comandă (Figura22).

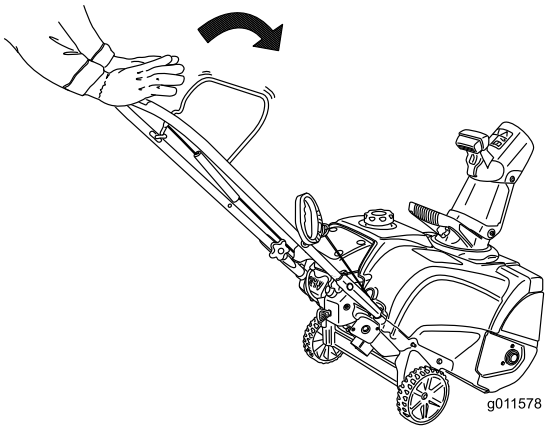

Figura22

Oprirea motorului

Pentru a opri motorul, trageţi de cheia de contact până când se aude un sunet de clic indicând poziţia de oprire (Figura23) sau deplasaţi maneta de şoc complet spre dreapta (Figura23).

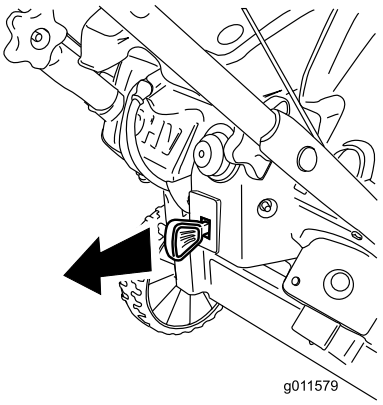

Figura23

Reglarea jgheabului de evacuare şi deflectorului jgheabului

Pentru a regla jgheabul de evacuare, deplasaţi mânerul jgheabului conform indicaţiilor din Figura24.

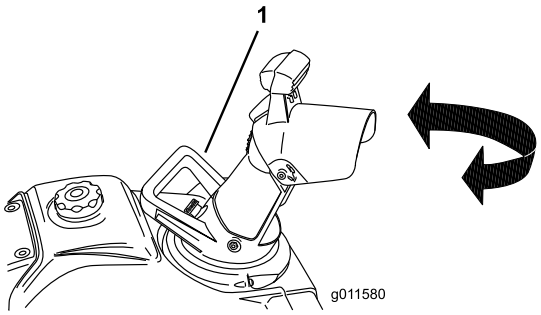

Figura24

1. Mâner jgheab

Pentru a ridica sau coborî unghiul deflectorului jgheabului, apăsaţi declanşatorul de pe deflectorul jgheabului şi deplasaţi deflectorul jgheabului în sus sau în jos (Figura25). Eliberaţi declanşatorul pentru a bloca deflectorul jgheabului.

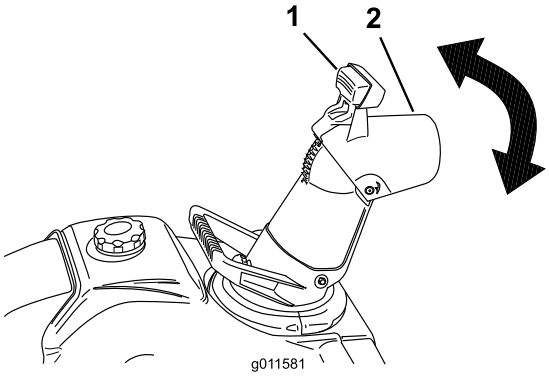

Figura25

1. Declanşator
2. Deflector jgheab

Curăţarea unui jgheab de evacuare înfundat

Important: Contactul mâinilor cu lamele rotative ale rotorului în jgheabul de evacuare reprezintă cea mai cunoscută cauză de rănire asociată cu maşina. Nu utilizaţi niciodată mâinile pentru a curăţa jgheabul de evacuare.

Pentru a curăţa jgheabul:

- **Opriţi motorul!**
- Aşteptaţi 10 secunde pentru a vă asigura că lamele rotorului s-au oprit din rotire.
- Utilizaţi întotdeauna un instrument de curăţare, nu mâinile.

Propulsia automată a maşinii

Ridicaţi mânerul până când roţile de desprind de sol, iar screperul şi lamele rotorului ating solul; maşina va fi propulsată în faţă (Figura26).

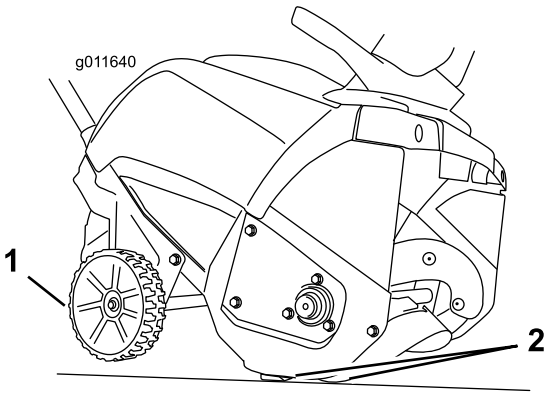

Figura26

1. Roţile desprinse de pe sol
2. Screperul şi lamele rotorului în contact cu solul

Notă: Variind uşor forţa de ridicare a mânerului, puteţi controla viteza de deplasare înainte a maşinii. Pe zăpadă mare, împingeţi în faţă mânerul, dacă este necesar, dar lăsaţi maşina să lucreze în propriul ritm. Nu ridicaţi mânerul mai mult decât este necesar, deoarece screperul se va ridica de pe sol şi zăpada va ieşi prin partea din spate a maşinii.

Prevenirea înghețului după utilizare

- Lăsaţi motorul să funcţioneze timp de câteva minute pentru a preveni îngheţarea pieselor mobile. Opriţi motorul, aşteptaţi ca toate piesele mobile să se oprească şi scoateţi gheaţa şi zăpada din maşină.
- Curăţaţi orice urmă de zăpadă şi gheaţă de la baza jgheabului.
- Rotiţi jgheabul de evacuare la stânga şi la dreapta pentru a-l curăţa de orice acumulare de gheaţă.
- Când cheia de contact se află în poziţia de oprire, trageţi de câteva ori de mânerul demarorului cu recul sau conectaţi cablu electric la o sursă de alimentare şi la maşină şi apăsaţi butonul de pornire electrică o dată pentru a preveni îngheţarea demarorului cu recul şi/sau a demarorului electric.
- Pe condiţii de zăpadă şi vreme rece, anumite comenzi şi piese mobile pot îngheţa. Nu utilizaţi forţă excesivă când încercaţi să acţionaţi comenzile îngheţate. Dacă întâmpinaţi dificultate la utilizarea oricăror comenzi sau piese, porniţi motorul şi lăsaţi-l să funcţioneze timp de câteva minute.

Indicații de exploatare

⚠ ATENȚIE

Lamele rotorului pot arunca pietre, jucării sau alte obiecte străine şi pot cauza rănirea personală gravă a operatorului sau trecătorilor.

- **Menţineţi obiectele pe care lamele rotorului le pot prinde şi proiecta la distanţă de zona care va fi curăţată.**
- **Ţineţi copiii şi animalele de companie la distanţă de zona de utilizare.**

- După ce a nins, îndepărtaţi zăpada cât mai repede posibil.
- Treceţi de mai multe ori pe fiecare brazdă pentru a asigura îndepărtarea completă a zăpezii.
- Descărcaţi zăpada în direcţia opusă vântului, de fiecare dată când este posibil.

Întreținere

Notă: Determinaţi partea stângă şi dreaptă a maşinii din poziţia de operare normală.

Program(e) de întreținere recomandat(e)

Interval de întreținere şi service	Procedură de întreținere
După prima oră	• Verificați cablul de comandă şi reglați, dacă este necesar. • Verificați dispozitivele de fixare desprinse şi strângeți-le, dacă este necesar.
După primele 2 ore	• Schimbați uleiul de motor.
Înainte de fiecare folosință sau zilnic	• Verificați nivelul de ulei de motor şi adăugați ulei, dacă este necesar.
Anual	• Verificați cablul de comandă şi reglați, dacă este necesar. • Inspectați lamele rotorului şi solicitați unui furnizor de servicii autorizat să înlocuiască lamele rotorului şi screperul, dacă este necesar. • Schimbați uleiul de motor. • Efectuați lucrări de service asupra bujiei şi înlocuiți-o, dacă este necesar. • Verificați dispozitivele de fixare desprinse şi strângeți-le, dacă este necesar. • Solicitați unui furnizor de servicii autorizat să verifice cureaua de transmisie şi înlocuiți-o, dacă este necesar.
Anual sau înainte de depozitare	• Pregătiți maşina pentru depozitare.

Reglarea cablului de comandă

Consultaţi Reglarea cablului de comandă în Configurare.

Inspectarea lamelor rotorului

Interval de service: Anual—Inspectaţi lamele rotorului şi solicitaţi unui furnizor de servicii autorizat să înlocuiască lamele rotorului şi screperul, dacă este necesar.

Înainte de fiecare sesiune, verificaţi lamele rotorului în privinţa uzurii. Când marginea unei lame a rotorului s-a uzat până la orificiul care indică uzura, solicitaţi unui furnizor de servicii autorizat să înlocuiască lamele rotorului şi screperul (Figura27).

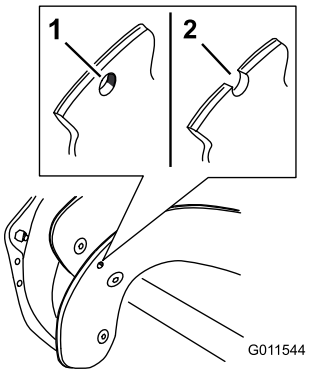

Figura27

1. Orificiul care indică uzura este intact; nu trebuie să înlocuiți lamele rotorului.
2. Orificiul care indică uzura este expus; înlocuiți lamele rotorului şi screperul.
3. Screper

Schimbarea uleiului de motor

Interval de service: După primele 2 ore

Anual

Turaţi motorul timp de câteva minute înainte de schimba uleiul pentru a îl încălzi. Uleiul cald curge mai bine şi transportă mai mulți agenți de contaminare.

1. Rezervorul de ulei nu trebuie umplut excesiv (consultaţi Figura13), iar capacul de combustibil trebuie să fie bine fixat.
2. Deplasaţi maşina pe o suprafaţă uniformă.
3. Plasaţi o tavă de golire a uleiului sub buşonul de golire a uleiului (Figura12), scoateţi buşonul de golire a uleiului şi înclinaţi maşina în spate (mânerul în jos) la jumătate, la nivelul solului, pentru a scurge uleiul uzat în tava de golire a uleiului.

   Important: Nu înclinaţi maşina complet în spate până când atinge solul, deoarece combustibilul se poate scurge din maşină.
4. După scurgerea uleiului uzat, readuceţi maşina în poziţie de operare.
5. Montaţi buşonul de golire a uleiului şi strângeţi-l bine.
6. Curăţaţi zona din jurul capacului de umplere cu ulei (Figura12).
7. Deşurubaţi capacul de umplere cu ulei şi scoateţi-l.
8. **Turnaţi** uşor ulei în orificiul de umplere cu ulei. Aşteptaţi 3 minute, verificaţi nivelul de ulei de pe jojă ştergând joja şi apoi introduceţi, **fără a înşuruba,** capacul de umplere cu ulei în orificiu.

   Notă: Pentru a determina nivelul corespunzător de ulei de pe jojă, consultaţi Figura28.

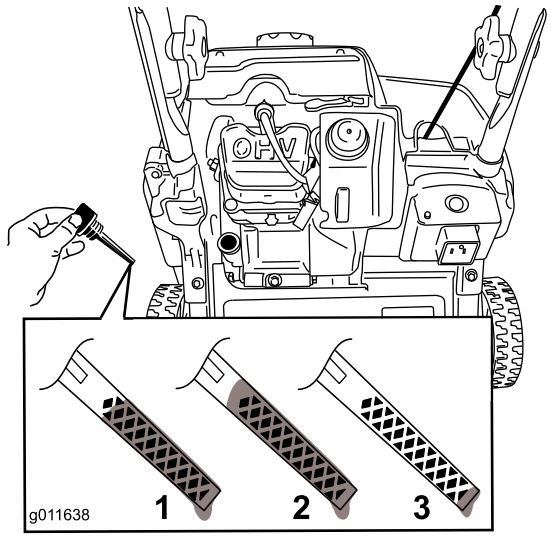

Figura28

1. Nivelul de ulei a atins punctul maxim.
2. Nivelul de ulei este prea ridicat—scoateți uleiul din carter.
3. Nivelul de ulei este prea scăzut—adăugați ulei în carter.

Notă: Puteţi înclina puţin maşina în faţă (mâner în sus) pentru a simplifica operaţiunea de adăugare a uleiului. Ţineţi minte să readuceţi maşina în poziţie de operare înainte de a verifica nivelul de ulei.

Important: Nu înclinaţi maşina complet în faţă, deoarece combustibilul se poate scurge din maşină.

Umplere maximă: 0,35 l, tip: ulei detergent auto cu clasificare de service API - SJ, SL sau superioară.

Utilizaţi Figura29 pentru a selecta cea mai bună vâscozitate a uleiului pentru domeniul de temperatură exterioară aşteptat:

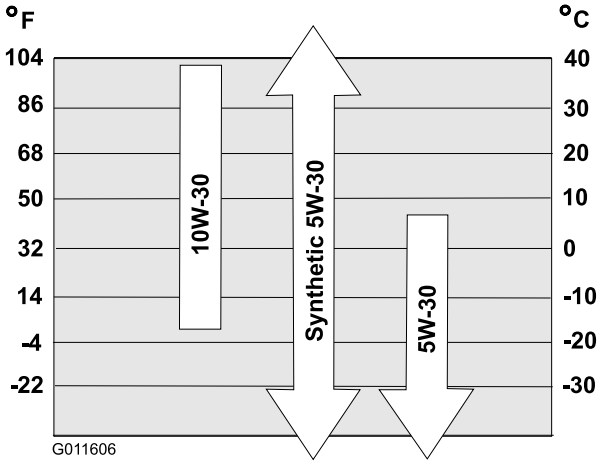

Figura29

Notă: Umpleţi carterul motorului cu ulei până când joja indică faptul că nivelul de ulei de motor este corect conform indicaţiilor din Figura29. Dacă umpleţi prea mult motorul cu ulei, scurgeţi uleiul în exces din buşonul de golire într-o tavă de golire a uleiului.

9. Înşurubaţi capacul de umplere cu ulei în orificiul de umplere cu ulei şi strângeţi-l bine cu mâna.
10. Ştergeţi orice urmă de ulei vărsat.
11. Eliminaţi uleiul utilizat în moc corespunzător la centrul de reciclare local.

Service-ul bujiei

Interval de service: Anual—Efectuaţi lucrări de service asupra bujiei şi înlocuiţi-o, dacă este necesar.

Utilizaţi o bujie Toro (Nr. piesă 119-1961).

1. Opriţi motorul şi aşteptaţi ca toate piesele mobile să se oprească.
2. Deconectaţi cablul bujiei (Figura30).
3. Curăţaţi zona din jurul bujiei.
4. Scoateţi bujia din chiulasa cilindrului.

   Important: Înlocuiţi o bujie crăpată, stricată sau murdară. Nu curăţaţi electrozii, deoarece nisipul care pătrunde în cilindru poate deteriora motorul.

5. Setaţi distanţa bujiei la 0,030 inch (0,76 mm) (Figura30).

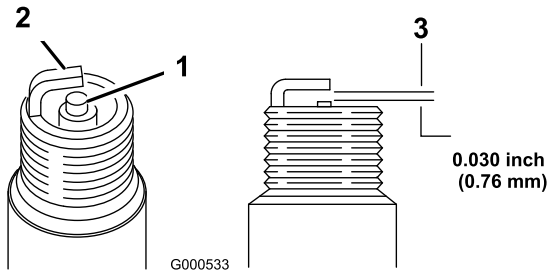

Figura30

1. Izolator electrod central
2. Electrod lateral
3. Distanţă dintre electrozi (a nu se scala)

6. Montaţi bujia şi reglaţi-o la cuplul 27–30 N-m.
7. Conectaţi cablul la bujie.

Depozitare

Depozitarea maşinii

⚠ ATENŢIE

- **Vaporii eliberaţi de benzină sunt foarte inflamabili, explozivi şi periculoşi, dacă sunt inhalaţi. Dacă depozitaţi maşina într-o zonă cu o flacără deschisă, vaporii eliberaţi de benzină se pot aprinde şi pot cauza o explozie.**
- **Nu depozitaţi niciodată maşina într-o casă (zonă de locuit), subsol sau orice altă zonă în care pot fi prezente surse de încălzire, precum boilere şi radiatoare electrice cu convecţie, uscătoare electrice de rufe, cuptoare şi alte echipamente asemănătoare.**
- **Nu înclinaţi maşina în faţă sau în spate cu combustibil în rezervorul de combustibil, deoarece combustibilul se poate scurge din maşină.**
- **Nu depozitaţi maşina cu mânerul înclinat spre sol, deoarece uleiul se va scurge în cilindrul motorului şi apoi pe sol, iar maşina nu va porni sau funcţiona.**

1. La ultima realimentare a sezonului, adăugaţi stabilizator de combustibil în combustibilul proaspăt, conform instrucţiunilor producătorului motorului.
2. Turaţi motorul timp de 10 minute pentru a distribui combustibilul condiţionat prin sistemul de alimentare cu combustibil.
3. Schimbaţi uleiul de motor cât timp motorul este cald. Consultaţi Schimbarea uleiului de motor.
4. Goliţi combustibilul din rezervor şi carburator efectuând următoarele etape:
   A. Deşurubaţi, dar nu scoateţi şuruburile mici de pe partea laterală a recipientului de combustibil al carburatorului (Figura31) decât după ce combustibilul începe să se scurgă din carburator. Scurgeţi combustibilul într-un recipient de combustibil aprobat.

      Important: Nu scoateţi şurubul recipientului carburatorului din partea de jos a carburatorului.

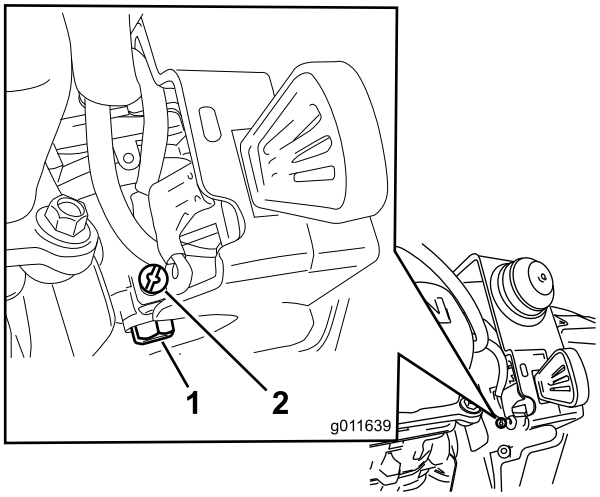

Figura31

1. Şurubul recipientului carburatorului—nu scoateți
2. Şurub mic pe carburator

B. Aşteptaţi câteva minute până când combustibilul s-a scurs, după care montaţi capacul combustibilului şi strângeţi şurubul mic al carburatorului.

Notă: Utilizaţi o şurubelniţă Phillips manuală. Strângerea excesivă poate cauza jupuirea şurubului mic.

5. Eliminaţi în mod corespunzător combustibilul neutilizat. Reciclaţi-l în funcţie de codurile locale sau utilizați-l în automobil.
6. Demontaţi bujia.
7. Introduceţi 2 linguri de ulei în orificiul bujiei.
8. Montaţi manual bujia şi apoi strângeți-o la cuplul 27–30 N-m.
9. Când cheia de contact se află în poziția de oprire, trageți ușor de demarorul cu recul pentru a distribui uleiul în interiorul cilindrului.
10. Desprindeți cheia de contact de pe şnur şi depozitați-o într-un loc sigur.
11. Curăţaţi maşina.
12. Retușați suprafețele zgâriate cu vopsea disponibilă de la un furnizor de servicii autorizat. Nisipul a afectat zonele înainte de vopsire, utilizaţi un agent de prevenire a formării ruginii pentru a împiedica ruginirea pieselor metalice.
13. Strângeţi orice dispozitive de fixare desprinse. Reparaţi sau înlocuiți orice piese deteriorate.
14. Acoperiţi maşina şi depozitaţi-o într-un loc curat, uscat, la distanţă de copii. Înainte de depozitarea în orice spațiu, lăsaţi motorul să se răcească.

Mențiuni:

Mențiuni:

Mențiuni:

Lista cu distribuitorii internaționali

Distribuitor:	Țară:	Număr de telefon:	Distribuitor:	Țară:	Număr de telefon:
Atlantis Su ve Sulama Sisstemleri Lt	Turcia	90 216 344 86 74	Maquiver S.A.	Columbia	57 1 236 4079
Balama Prima Engineering Equip.	Hong Kong	852 2155 2163	Maruyama Mfg. Co. Inc.	Japonia	81 3 3252 2285
B-Ray Corporation	Corea	82 32 551 2076	Agrolanc Kft	Ungaria	36 27 539 640
Casco Sales Company	Puerto Rico	787 788 8383	Mountfield a.s.	Republica Cehă	420 255 704 220
Ceres S.A.	Costa Rica	506 239 1138	Munditol S.A.	Argentina	54 11 4 821 9999
CSSC Turf Equipment (pvt) Ltd.	Sri Lanka	94 11 2746100	Oslinger Turf Equipment SA	Ecuador	593 4 239 6970
Cyril Johnston & Co.	Irlanda de Nord	44 2890 813 121	Oy Hako Ground and Garden Ab	Finlanda	358 987 00733
Equiver	Mexic	52 55 539 95444	Parkland Products Ltd.	Noua Zeelandă	64 3 34 93760
Femco S.A.	Guatemala	502 442 3277	Prato Verde S.p.A.	Italia	39 049 9128 128
G.Y.K. Company Ltd.	Japonia	81 726 325 861	Prochaska & Cie	Austria	43 1 278 5100
Geomechaniki of Athens	Grecia	30 10 935 0054	RT Cohen 2004 Ltd.	Israel	972 986 17979
Guandong Golden Star	China	86 20 876 51338	Riversa	Spania	34 9 52 83 7500
Hako Ground and Garden	Suedia	46 35 10 0000	Sc Svend Carlsen A/S	Danemarca	45 66 109 200
Hako Ground and Garden	Norvegia	47 22 90 7760	Solvert S.A.S.	Franța	33 1 30 81 77 00
Hayter Limited (U.K.)	Marea Britanie	44 1279 723 444	Spypros Stavrinides Limited	Cipru	357 22 434131
Hydroturf Int. Co Dubai	Emiratele Arabe Unite	97 14 347 9479	Surge Systems India Limited	India	91 1 292299901
Hydroturf Egypt LLC	Egipt	202 519 4308	T-Markt Logistics Ltd.	Ungaria	36 26 525 500
Irriamc	Portugalia	351 21 238 8260	Toro Australia	Australia	61 3 9580 7355
Irrigation Products Int'l Pvt Ltd.	India	86 22 83960789	Toro Europe NV	Belgia	32 14 562 960
Jean Heybroek b.v.	Țările de Jos	31 30 639 4611			

Notă de confidențialitate europeană

Informațiile colectate de Toro
Toro Warranty Company (Toro) vă respectă confidențialitatea. Pentru a procesa revendicarea dumneavoastră de garanție şi pentru a vă contacta în cazul unei retrageri a produsului, vă solicităm să ne dezvăluiți anumite informații personale, fie direct, fie prin intermediul companiei sau distribuitorului local Toro.

Sistemul de garanție Toro este găzduit pe servere localizate în Statele Unite unde este posibil ca legea confidențialității să nu furnizeze aceeaşi protecție care se aplică în țara dumneavoastră.

OFERINDU-NE INFORMAȚIILE PERSONALE, SUNTEȚI DE ACORD CU PROCESAREA INFORMAȚIILOR PERSONALE, CONFORM DESCRIERII DIN ACESTĂ NOTĂ DE CONFIDENȚIALITATE.

Modul în care Toro utilizează informațiile
Toro poate utiliza informațiile personale pentru a procesa revendicările de garanție, pentru a vă contacta în cazul unei retrageri a produsului sau în alt scop pe care vi-l menționăm. Toro poate partaja informațiile dumneavoastră cu afiliații, distribuitorii sau alți parteneri de afaceri Toro în raport cu oricare dintre aceste activități. Nu vom vinde informațiile dumneavoastră personale niciunei alte companii. Ne rezervăm dreptul de a dezvălui informațiile personale pentru a respecta legile aplicabile şi cu solicitări din partea autorităților corespunzătoare pentru a opera sistemele în mod corespunzător sau pentru propria protecție sau cea a celorlalți utilizatori.

Păstrarea informațiilor personale
Vă vom păstra informațiile personale atât timp cât este necesar în scopurile pentru are au fost colectate inițial sau pentru alte scopuri legitime (precum conformitatea cu legea) sau dacă acest lucru este prevăzut de legea în vigoare.

Angajamentul Toro față de securitatea informațiilor dumneavoastră personale.
Ne luăm măsuri de precauție rezonabile pentru a proteja securitatea informațiilor dumneavoastră personale. De asemenea, luăm măsuri pentru a menține precizia şi starea curentă a informațiilor personale.

Accesul şi corectarea informațiilor personale
Dacă doriți să revizuiți sau să corectați informațiile dumneavoastră personale, contactați-ne prin e-mail la legal@toro.com.

Legea consumatorilor australieni

Consumatorii australieni vor găsi detalii referitoare la Legea consumatorilor australieni în e-mail sau la distribuitorul Toro local.

Garanția Toro şi Garanția de pornire Toro GTS

Condițiile şi produsele acoperite de garanție

The Toro Company şi afiliații săi, Toro Warranty Company, ca urmare a unui acord, promit împreună să remedieze pentru cumpărătorul original[1]produsele Toro listate mai jos dacă există defecte de material sau de manoperă sau dacă motorul Toro GTS (Guaranteed to Start - Garanție de pornire) nu va porni de la prima sau a doua acționare, ținând cont de faptul că a fost efectuată întreținerea de rutină necesară din *Manualul operatorului*.

Următoarele perioade de timp de aplică de la data achiziției:

Produse	**Perioada de garanție**
Maşini electrice de tuns iarba	
• Punte turnată	Utilizare rezidențială la 5 ani[2] Utilizare comercială de 90 de zile
• Motor	Garanție GTS de 5 ani, Utilizare rezidențială[3]
• Baterie	2 ani
• Punte din oțel	Utilizare rezidențială la 2 ani[2] Utilizare comercială de 90 de zile
• Motor	Garanție GTS de 2 ani, Utilizare rezidențială[3]
Maşini de tuns TimeMaster	Utilizare rezidențială la 3 ani[2] Utilizare comercială de 90 de zile
• Motor	Garanție GTS de 3 ani, Utilizare rezidențială[3]
• Baterie	2 ani
Produse electrice manuale	Utilizare rezidențială la 2 ani[2] Nicio garanție pentru utilizarea comercială
Freze de zăpadă	
• O singură treaptă	Utilizare rezidențială la 2 ani[2] Utilizare comercială de 45 de zile
• Motor	Garanție GTS de 2 ani, Utilizare rezidențială[3]
• Două trepte	Utilizare rezidențială la 3 ani[2] Utilizare comercială de 45 de zile
• Jgheab, deflector jgheab şi capac carcasă rotor	Pe toată durata de viață (doar proprietarul original)[5]
Freze de zăpadă electrice	Utilizare rezidențială la 2 ani[2] Nicio garanție pentru utilizarea comercială
Toate unitățile fără cabină de mai jos	
• Motor	Consultați garanția producătorului motorului[4]
• Baterie	Utilizare rezidențială la 2 ani[2]
• Accesorii	Utilizare rezidențială la 2 ani[2]
Tractoare pentru gazon şi grădină DH	Utilizare rezidențială la 2 ani[2] Utilizare comercială de 90 de zile
Tractoare pentru gazon şi grădină XLS	Utilizare rezidențială la 3 ani[2] Utilizare comercială de 90 de zile
TimeCutter	Utilizare rezidențială la 3 ani[2] Utilizare comercială de 90 de zile
Maşini de tuns iarba TITAN	3 ani sau 240 de ore[5]
• Cadru	Pe toată durata de viață (doar proprietarul original)[6]
Maşini de tuns iarba Z Master — Seria 2000	4 ani sau 500 de ore[5]
• Cadru	Pe toată durata de viață (doar proprietarul original)[6]

[1]Cumpărătorul original se referă la persoana care a achiziționat inițial produsul Toro.

[2]Utilizarea rezidențială se referă la utilizarea produsului pe suprafața de teren pe care locuiți. Utilizarea în mai mult de o locație se consideră utilizare comercială şi se aplică garanția de utilizare comercială.

[3]Garanție de pornire Toro GTS nu se aplică pentru utilizarea comercială a produsului.

[4]Anumite motoare utilizate la produsele Toro sunt garantate de producătorul motorului.

[5]În funcție de care situație intervine prima.

[6]Garanția cadrului pentru întreaga durată de viață - În cazul în care cadrul principal, format din părțile sudate împreună pentru a forma structura tractorului, pe care se fixează alte componente precum motorul, se crapă sau se rupe în timpul utilizării normale, va fi reparat sau înlocuit, la alegerea Toro, în sfera garanției, fără costuri pentru componente şi manoperă. Deteriorarea cablului ca urmare a utilizării greşite sau a abuzului sau deteriorarea sau reparațiile necesare din cauza ruginii sau coroziunii nu sunt acoperite.

Această garanție acoperă costul pieselor şi manoperei, dar trebuie să plătiți cheltuielile de transport.

Garanția poate fi respinsă în cazul în care contorul de timp este deconectat, modificat, alterat sau prezintă semne că a fost modificat.

Responsabilitățile proprietarului

Trebuie să întrețineți produsul Toro urmând procedurile de întreținere descrise în *Manualul operatorului*. O asemenea întreținere de rutină, indiferent dacă este efectuată de un distribuitor sau de către dumneavoastră, se face pe cheltuiala dumneavoastră.

Instrucțiuni pentru obținerea serviciului de garanție.

În cazul în care considerați că produsul Toro conține un defect de material sau manoperă, urmați această procedură:

1. Contactați vânzătorul pentru a aranja service-ul produsului. Dacă nu puteți contacta vânzătorul din orice motiv, puteți contacta un distribuitor autorizat Toro pentru a aranja service-ul. Consultați lista atașată cu distribuitorii.
2. Aduceți produsul şi dovada achiziției (chitanța de vânzare) la reprezentanța de service. Dacă din orice motiv, nu sunteți mulțumiți de analiza reprezentanței de service sau de asistența furnizată, contactați-ne la:

   Toro Customer Care Department, RLC Division
   Toro Warranty Company
   8111 Lyndale Avenue South
   Bloomington, MN 55420-1196
   001–952–948–4707

Articole şi condiții neacoperite

Această garanție expresă nu acoperă următoarele:

- Costul serviciului de întreținere regulată sau al pieselor uzate precum lame, lame de rotor (palete), lame screper, curele, combustibil, lubrifianți, al schimburilor de ulei, bujiilor, cauciucurilor pneumatice, cablului/conexiunilor sau reglarea frânelor
- Orice produs sau piesă care a fost modificată sau utilizată greşit şi care are nevoie de înlocuire sau reparație ca urmare a accidentelor şi întreținerii necorespunzătoare
- Reparații necesare ca urmare a neutilizării de combustibil proaspăt (nu trebuie să fie mai vechi de o lună) sau pregătirea necorespunzătoare a unității înainte de orice perioadă de neutilizare de-a lungul unei luni
- Toate reparațiile acoperite de aceste garanții trebuie efectuate de o reprezentanță de service Toro autorizată utilizând piese de schimb aprobate.

Condiții generale

Achizitorul este protejat de legile naționale specifice fiecărei țări. Drepturile achizitorului în sfera acestor legi nu sunt restricționate de prezenta garanție.