Form No. 3384-237 Rev A

Hauptausleger

Sprühfahrzeug Multi Pro® 1750 und WM Turf

Modellnr. 130-7117

Installationsanweisungen

Einzelteile

Prüfen Sie anhand der nachstehenden Tabelle, dass Sie alle im Lieferumfang enthaltenen Teile erhalten haben.

Beschreibung	Menge	Verwendung
Verteiler	1	Bauen Sie das Kit ein.
Bypass	1	
Gezahntes Schlauchanschlussstück	1	
O-Ring	1	

⚠ WARNUNG:

KALIFORNIEN
Warnung zu Proposition 65

Dieses Produkt enthält eine Chemikalie oder Chemikalien, die laut den Behörden des Staates Kalifornien krebserregend wirken, Geburtsschäden oder andere Defekte des Reproduktionssystems verursachen.

Einbauen des Kits

1. Stellen Sie die Maschine auf einer ebenen Fläche ab, senken Sie die Ausleger ab und stützen Sie die Enden mit Achsständern ab.
2. Aktivieren Sie die Feststellbremse, stellen den Motor ab und ziehen den Zündschlüssel ab.
3. Schließen Sie alle elektrischen Anschlüsse und Schlauchanschlüsse ab (Bild 1).

   Hinweis: Ziehen Sie die Schlauchstifte heraus und nehmen Sie die Schläuche ab.

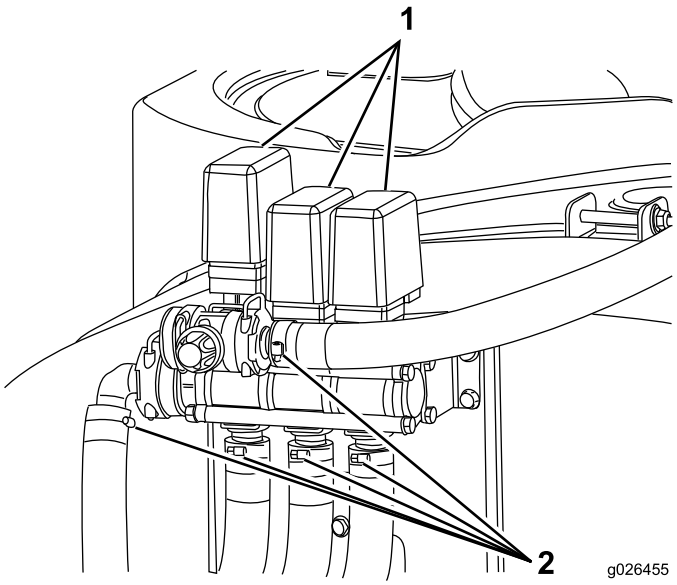

Bild 1

1. Elektrische Anschlüsse
2. Schlauchanschlüsse

© 2014—The Toro® Company
8111 Lyndale Avenue South
Bloomington, MN 55420

Registrieren Sie Ihr Produkt unter www.Toro.com.

CE

Originaldokuments (DE)
Druck: USA
Alle Rechte vorbehalten

3384-237 A

4. Entfernen Sie den Stift und ziehen Sie das Sicherheitsventil ab (Bild 2).

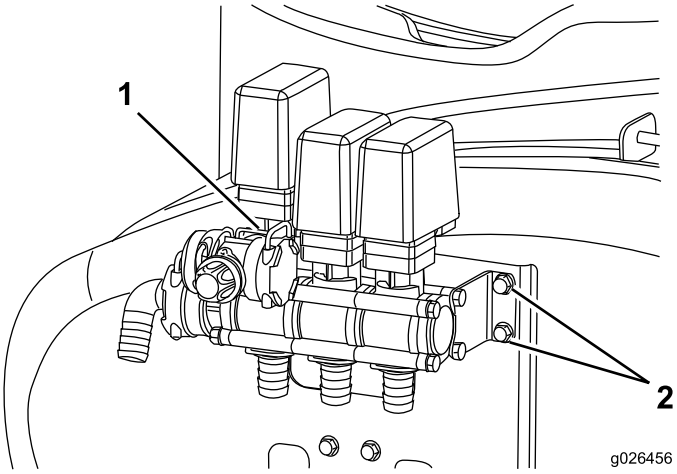

Bild 2

1. Sicherheitsventilstift
2. Schrauben

5. Entfernen Sie die Schrauben, um das Ventil von der Maschine abzunehmen (Bild 2).
6. Nehmen Sie die Schrauben vorsichtig ab und bauen Sie das Ventil auseinander (Bild 3).

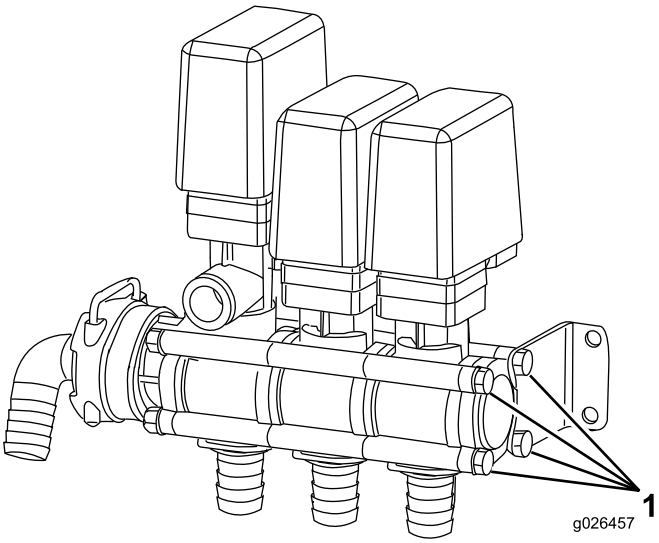

Bild 3

1. Schrauben

7. Bauen Sie das Ventil auseinander, wenn die Schrauben entfernt sind.

   Hinweis: Die O-Ringe und Distanzstücke können herausfallen. Stellen Sie mit Bild 4 sicher, dass sie nicht herausfallen (Bild 4).

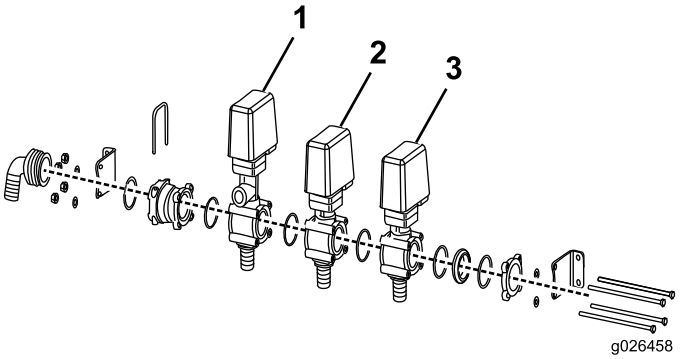

Bild 4

1. Rührwerkventil (behalten)
2. Dosierungsventil (behalten)
3. Hauptauslegerventil (durch neuen Verteiler ersetzen)

8. Befestigen Sie den neuen Verteiler am Sprühfahrzeug.

   Hinweis: Vertauschen Sie die Position des Rührwerkventils und des Dosierungsventils und ersetzen Sie das Hauptauslegerventil durch das im Kit enthaltene (Bild 5).

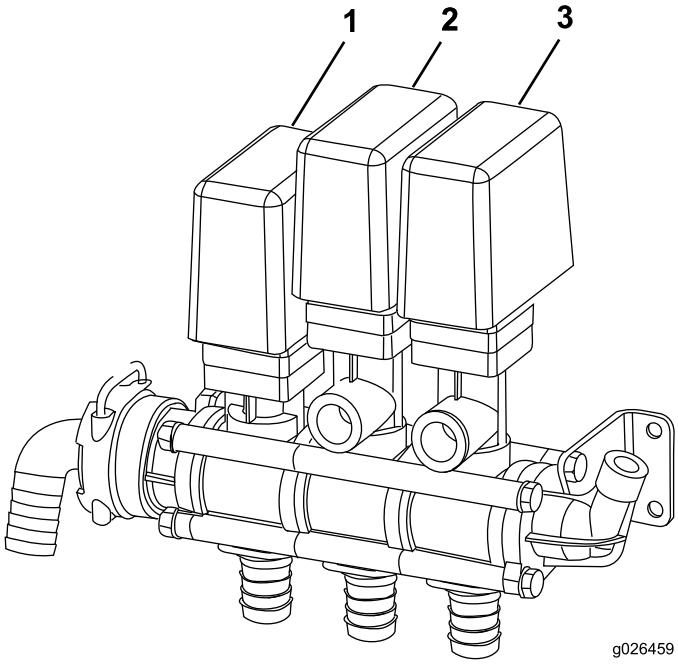

Bild 5

1. Dosierungsventil
2. Rührwerkventil
3. Hauptauslegerventil

9. Montieren Sie den Oiginalbypass und den neuen, der dem Kit beiliegt (Bild 6).

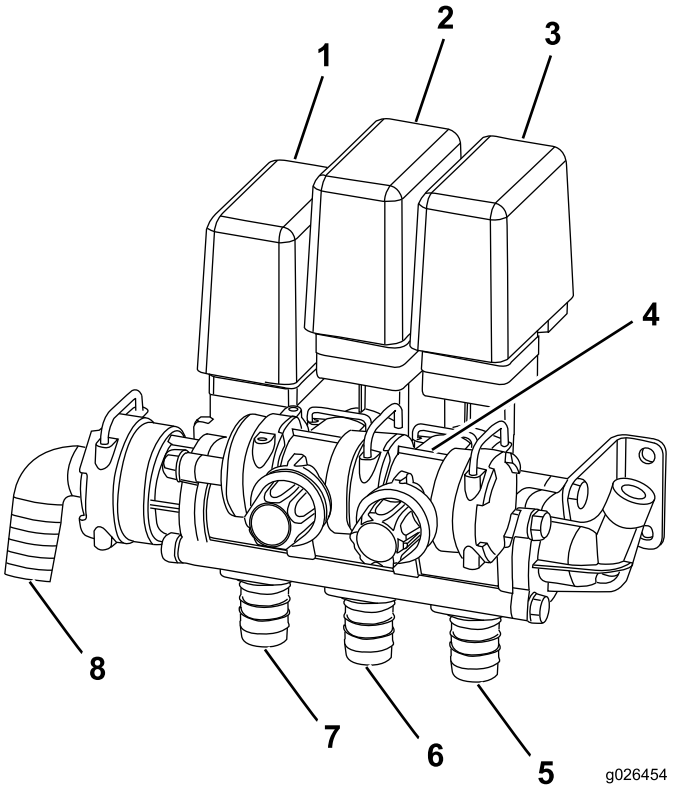

Bild 6

1. Dosierungsventil
2. Rührwerkventil mit Bypass
3. Hauptauslegerventil mit Bypass
4. Bypass
5. Gezahntes Schlauchanschlussstück C
6. Gezahntes Schlauchanschlussstück A
7. Gezahntes Schlauchanschlussstück B
8. Gezahntes Schlauchanschlussstück E

10. Montieren Sie das Ventil wieder an der Maschine.
11. Befestigen Sie die Schläuche wieder an den Ventilen (Bild 6).

    Hinweis: Da die Position von Verteiler 1 und 2 von der Originalposition vertauscht wurden, müssen die Schläuche A und B auch vertauscht werden.

12. Schließen Sie die elektrischen Anschlüsse an.

    Hinweis: Schließen Sie die elektrischen Anschlüsse an den Originalventilen an. Schließen Sie den elektrischen Anschluss des Ventils, der entfernt wurde, am neuen Ventil an. Die elektrischen Anschlüsse sind auch beschriftet.

TORO®

Count on it.