Form No. 3384-241 Rev A

Kit barra principale

Irroratrici per grandi aree verdi Multi Pro®, 1750 e WM

Nº del modello 130-7117

Istruzioni di installazione

Parti sciolte

Verificate che sia stata spedita tutta la componentistica, facendo riferimento alla seguente tabella.

Descrizione	Qté	Uso
Collettore	1	Installazione del kit.
Gruppo bypass	1	
Dentellatura del flessibile	1	
O-ring	1	

⚠ AVVERTENZA

CALIFORNIA
Avvertenza norma "Proposition 65"

Il presente prodotto contiene una o più sostanze chimiche che nello Stato della California sono considerate cancerogene e causa di anomalie congenite o di altre problematiche della riproduzione.

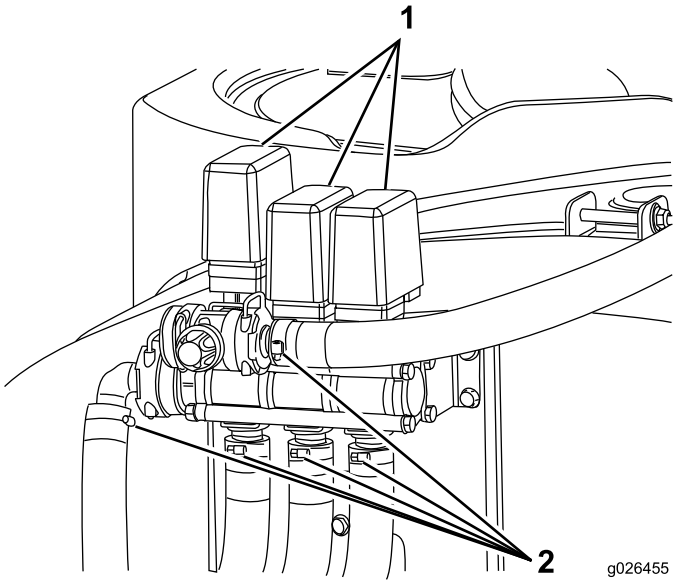

Figura 1

1. Collegamenti elettrici
2. Raccordi dei flessibili

Installazione del kit

1. Parcheggiate la macchina su una superficie pianeggiante, abbassate le barre e sostenete le estremità con cavalletti metallici.
2. Innestate il freno di stazionamento, spegnete il motore e togliete la chiave.
3. Rimuovete i collegamenti elettrici e tutti i raccordi dei flessibili (Figura 1).

   Nota: Tirate i perni dei flessibili e rimuoveteli per rimuovere i flessibili.

© 2014—The Toro® Company
8111 Lyndale Avenue South
Bloomington, MN 55420

Registrate il vostro prodotto presso www.Toro.com.

CE

Traduzione dell'originale (IT)
Stampato negli USA.
Tutti i diritti sono riservati

3384-241 A

4. Togliete il perno ed estraete la valvola di bypass (Figura 2).

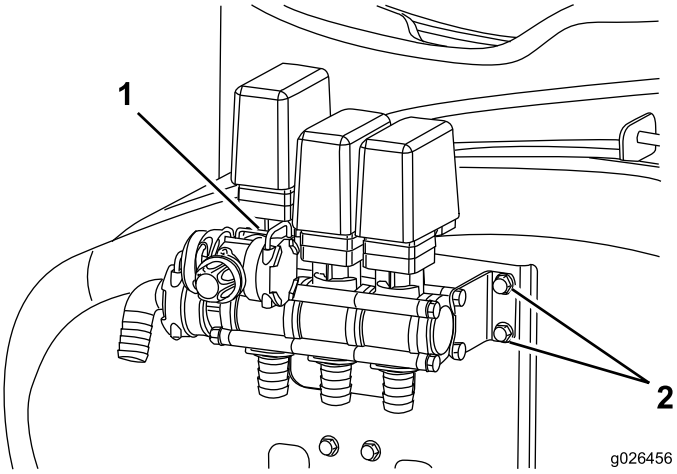

Figura 2

1. Perno della valvola di bypass
2. Bulloni

5. Rimuovete i bulloni per rimuovere il gruppo della valvola dalla macchina (Figura 2).
6. Togliete con attenzione i bulloni passanti e smontate il gruppo della valvola (Figura 3).

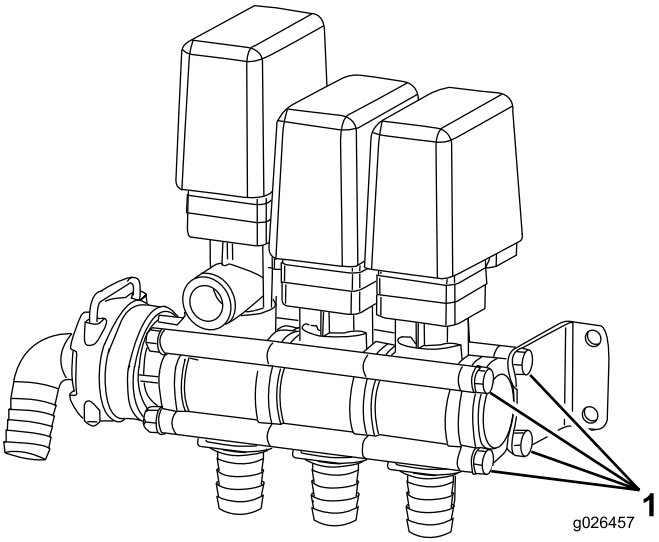

Figura 3

1. Bulloni passanti

7. Una volta tolti i bulloni passanti, smontate il gruppo della valvola

Nota: Gli O-ring e i distanziali potrebbero cadere. Utilizzate Figura 4 per assicurarvi che rimangano in posizione (Figura 4).

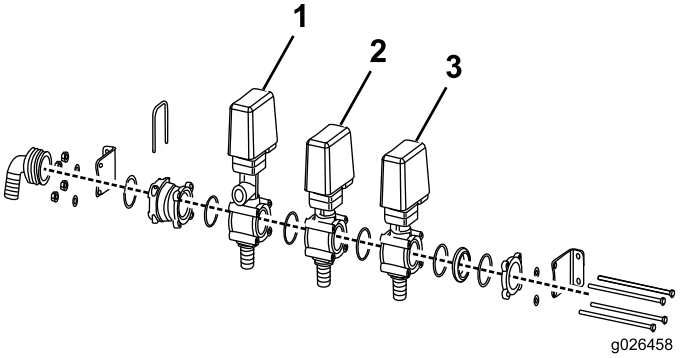

Figura 4

1. Valvola dell'agitatore (conservare)
2. Valvola di frequenza (conservare)
3. Valvola principale delle barre (sostituire con il nuovo collettore)

8. Inserite il nuovo collettore sull'irroratrice.

Nota: Scambiate la posizione della valvola dell'agitatore e della valvola di frequenza e sostituite la valvola principale delle barre con quella inclusa nel kit (Figura 5).

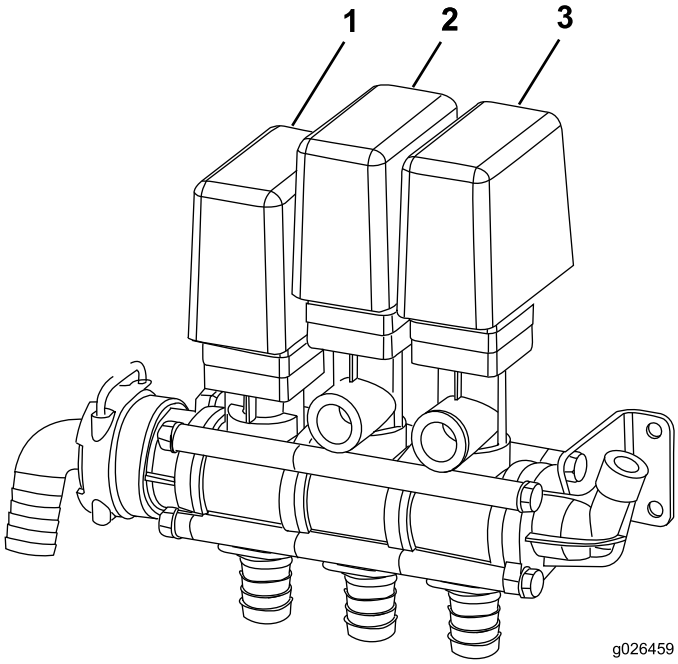

Figura 5

1. Valvola di frequenza
2. Valvola dell'agitatore
3. Valvola principale delle barre

9. Montate il gruppo di bypass originale e quello nuovo incluso nel kit (Figura 6).

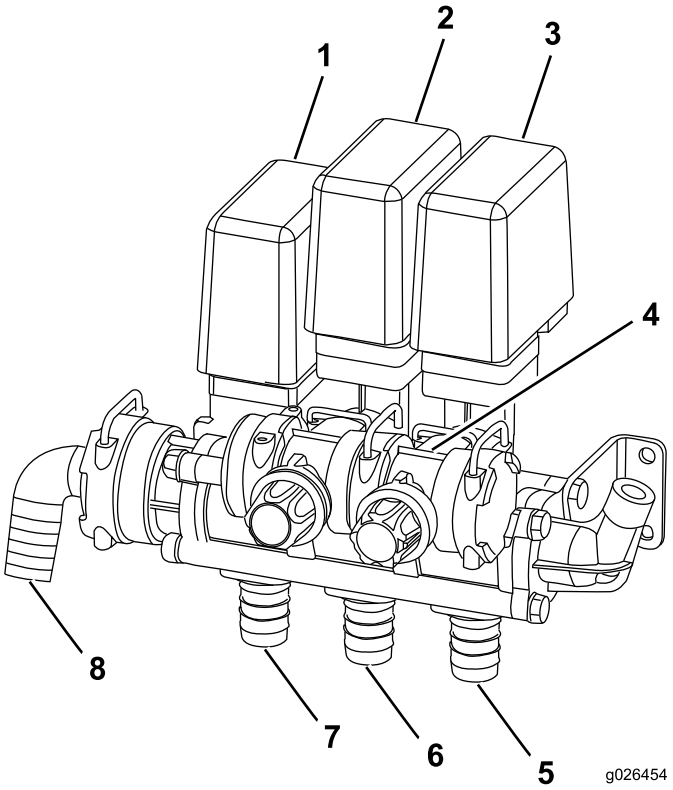

Figura 6

1. Valvola di frequenza
2. Valvola dell'agitatore con bypass
3. Valvola principale delle barre con bypass
4. Gruppo bypass
5. Dentellatura del flessibile C
6. Dentellatura del flessibile A
7. Dentellatura del flessibile B
8. Dentellatura del flessibile E

10. Installate nuovamente il gruppo della valvola sulla macchina.

11. Installate nuovamente i flessibili sul gruppo della valvola (Figura 6).

    Nota: Dato che le posizioni dei collettori 1 e 2 sono state scambiate dalla posizione originaria, anche i flessibili A e B saranno scambiati.

12. Attaccate i collegamenti elettrici.

    Nota: Attaccate i collegamenti elettrici alle rispettive valvole originarie. Attaccate i collegamenti elettrici della valvola che è stata rimossa a quella nuova. I collegamenti elettrici sono anche etichettati

TORO®

Count on it.