Form No. 3384-257 Rev A

TORO®

Count on it.

Bedienungsanleitung

Komplette Sicherheitskabine Mauser KS-534

CT2120/CT2140/CT2240/LT3340 und Groundsmaster® 3400 Mäher

Modellnr. 02890—Seriennr. 314000001 und höher

Registrieren Sie Ihr Produkt unter www.Toro.com.
Originaldokuments (DE)

CE

3384-257 A

Dieses Produkt entspricht allen relevanten europäischen Richtlinien; weitere Angaben finden Sie in den produktspezifischen Konformitätsbescheinigungen.

Einführung

Diese Anleitung enthält Anweisungen zum Betrieb und zur Bedienerwartung der kompletten Sicherheitskabine.

Die komplette Sicherheitskabine bietet dem Bediener Überrollschutz (gemäß ISO:21299) und kompletten Wetterschutz. Die Kabine hat eine Heizung für den Bedienerkomfort und zum Entfeuchten der Windschutzscheibe sowie eine Geräuschreduzierung, um das Geräuschniveau für den Bediener zu verringern.

Lesen Sie diese Informationen sorgfältig durch, um sich mit dem ordnungsgemäßen Einsatz und der Wartung des Geräts vertraut zu machen und Verletzungen und eine Beschädigung des Geräts zu vermeiden. Sie tragen die Verantwortung für einen ordnungsgemäßen und sicheren Einsatz des Produkts.

Sie können Toro direkt unter www.Toro.com hinsichtlich Produkt- und Zubehörinformationen, Standort eines Händlers oder Registrierung des Produkts kontaktieren.

Wenden Sie sich an den Toro Vertragshändler oder Kundendienst, wenn Sie eine Serviceleistung, Toro Originalersatzteile oder weitere Informationen benötigen. Haben Sie dafür die Modell- und Seriennummern der Maschine griffbereit. In Bild 1 wird der Standort der Modell- und Seriennummern auf dem Produkt angegeben. Tragen Sie hier die Nummern ein. Tragen Sie hier bitte die Modell- und Seriennummern des Geräts ein.

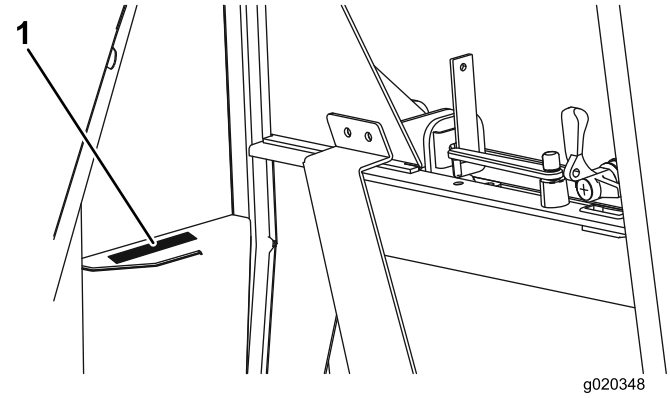

Bild 1

1. Typenschild mit Modell- und Seriennummer

Modellnr. _____

Seriennr. _____

In dieser Anleitung werden potenzielle Gefahren angeführt, und Sicherheitsmeldungen werden vom Sicherheitswarnsymbol (Bild 2) gekennzeichnet, das auf eine Gefahr hinweist, die zu schweren oder tödlichen Verletzungen führen kann, wenn Sie die empfohlenen Sicherheitsvorkehrungen nicht einhalten.

Bild 2

1. Sicherheitswarnsymbol

In dieser Anleitung werden zwei weitere Begriffe zur Hervorhebung von Informationen verwendet. **Wichtig** weist auf spezielle mechanische Informationen hin, und **Hinweis** hebt allgemeine Informationen hervor, die Ihre besondere Beachtung verdienen.

Inhalt

Einführung 2
Sicherheit 3
Max. Hanglagenwinkel für Mäher mit Kabine 4
Geräuschpegel 5
Produktübersicht 6
Bedienelemente 6
Betrieb 7
Verwenden der Heizung 7
Verwenden der Scheibenwischer und der Waschanlage 7
Füllen der Waschanlagenflasche 7
Verwenden der Fenster 8
Verwenden der Türen 8
Einstellen der Spiegel 8
Wartung 9
Kippen der Kabine 9
Sicherungen 10
Reinigen der Maschine und Kabine 10

© 2014—The Toro® Company
8111 Lyndale Avenue South
Bloomington, MN 55420

Kontaktieren Sie uns unter www.Toro.com.
Druck: GB.
Alle Rechte vorbehalten

Sicherheit

⚠ WARNUNG:

Stellen Sie vor Arbeiten an der Maschine unbedingt Folgendes sicher:

- **Der Motor ist abgeschaltet.**
- **Die Feststellbremse ist aktiviert.**
- **Die Hydraulikanlage steht nicht unter Druck.**
- **Die Mähwerke sind auf den Boden abgesenkt.**

⚠ WARNUNG:

Vermeiden von Unfällen

Tragen Sie beim Ausführen von Wartungsarbeiten immer die richtige Schutzkleidung.

⚠ WARNUNG:

Vermeiden von Unfällen

Bevor Sie Wartungsarbeiten unter der Bedienerplattform und der Kabine durchführen, muss unbedingt die Sicherheitsstützhalterung installiert werden.

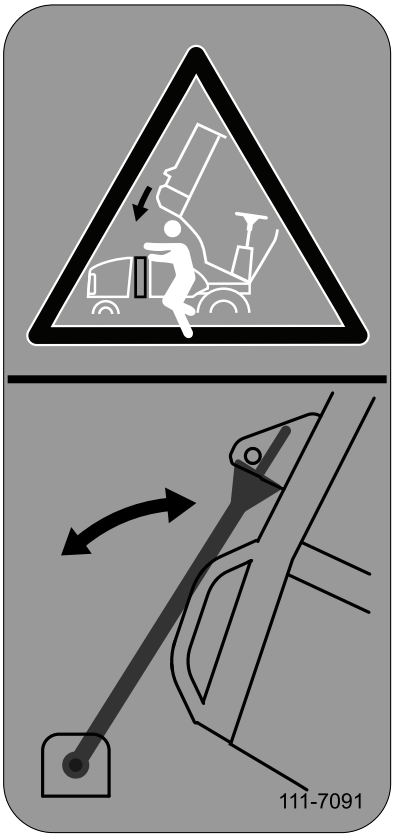

g025198

Bild 3

⚠ WARNUNG:

Vermeiden von Unfällen

Schließen Sie immer die Batteriepole (Minuspol zuerst) ab, bevor Sie an der Elektroanlage der Maschine arbeiten, und stellen Sie sicher, dass die Pole auf keinen Fall die Metallteile der Maschine berühren.

Wichtig: **Legen Sie immer den Sicherheitsgurt an, wenn die Sicherheitskabine montiert ist.**

Wichtig: **In der Bedienungsanleitung für die Maschine finden Sie Hinweise und Richtlinien für den Einsatz des Mähers an Hanglagen.**

Max. Hanglagenwinkel für Mäher mit Kabine

Diese Kabine kann an den Mähern montiert werden, die am Anfang dieses Dokuments aufgeführt sind. Wenn die Kabine montiert ist, hat jedes Mähermodell andere maximale Hanglagenwinkel; diese sind auf dem Aufkleber auf dem Deckel der Aufbewahrungsgondel links an der Maschine aufgeführt. Siehe Bild 4 bis Bild 6 für den richtigen maximale Hanglagenwinkelaufkleber für die Maschine, wenn die Kabine montiert ist. In der Bedienungsanleitung für die Maschine finden Sie eine Erklärung der Symbole auf diesem Aufkleber.

⚠ WARNUNG:

Die folgenden maximalen Hanglagenwinkel haben Vorrang vor den maximalen Hanglagenwinkeln, die in der Bedienungsanleitung aufgeführt sind.

CT2120 Modell 30655

Bestellnummer 111-5960

Maximaler Hanglagenwinkel: 13 Grad

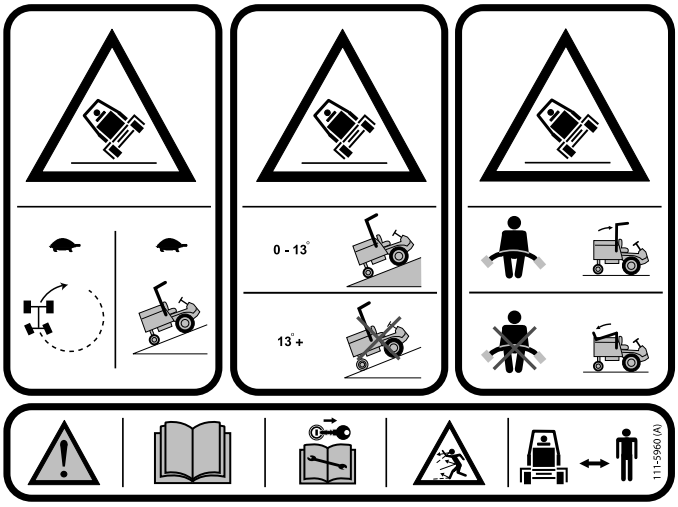

g018416

Bild 4

CT2140 Modell 30656, CT2240 Modell 30654 & GM 3400 Modell 30651

Bestellnummer 111-1530

Maximaler Hanglagenwinkel: 14 Grad

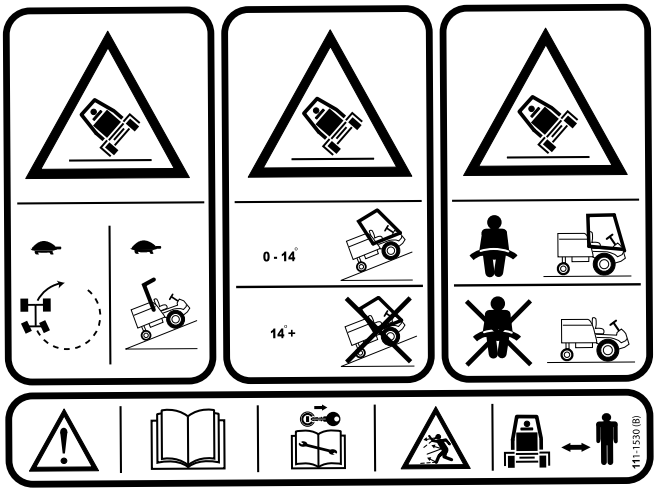

g018431

Bild 5

LT3340 Modell 30657

Bestellnummer 111-1530

Maximaler Hanglagenwinkel: 16 Grad

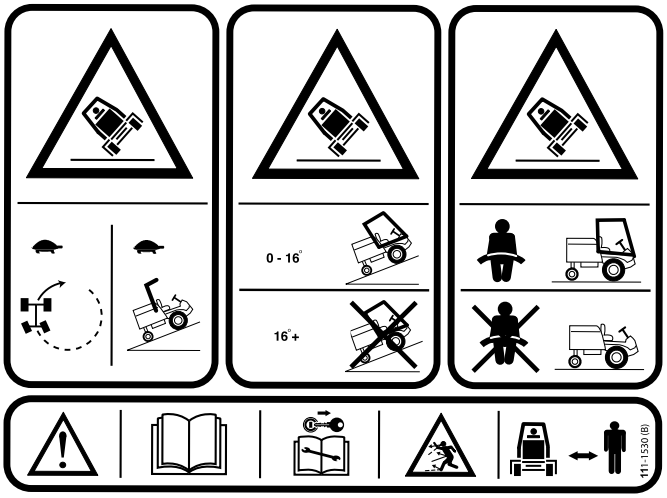

g018418

Bild 6

Geräuschpegel

Täglicher Geräuschpegel für den Bediener: Toro hat keine Kontrolle über die Standortbedingungen, die Nutzungsdauer, die Anzahl der Türen bzw. Fenster, den Wartungszustand oder die Einstellung des Mähers. Alle diese Faktoren wirken sich auf den täglichen Geräuschpegel für den Bediener aus.

In normalen Arbeitsbedingungen können Bediener einem täglichen Geräuschpegal von mehr als 80 dB(A) ausgesetzt sein.

Falls ein Gehörschutz benötigt wird, sollte ein guter mit einer Dämpfung im Frequenzbereich von 63-8000 Hz verwendet werden.

Arbeitgeber, deren Mitarbeiter diese Maschine verwenden, sollten „Physical agents (noise) Directive“ lesen, da der tägliche Geräuschpegel für den Benutzer über „First Action Level“ liegen kann.

Schalldruckpegel

Modelle CT2120, CT2140 und CT2240

Diese Geräte erzeugen einen Schalldruckpegel von 83 dBA am Ohr des Benutzers (inkl. eines Unsicherheitswerts (K) von 1 dBA).

Der Schalldruckpegel wurde gemäß den Vorgaben in EN 836 gemessen.

Modell LT3340

Dieses Gerät erzeugt einen Schalldruckpegel von 80 dBA am Ohr des Benutzers (inkl. eines Unsicherheitswerts (K) von 1 dBA).

Der Schalldruckpegel wurde gemäß den Vorgaben in EN 836 gemessen.

Modell GM3400

Dieses Gerät erzeugt einen Schalldruckpegel, der am Ohr des Benutzers 86 dBA beträgt (inkl. eines Unsicherheitswerts (K) von 1 dBA.

Der Schalldruckpegel wurde gemäß den Vorgaben in EN 836 gemessen.

Produktübersicht

Bedienelemente

Bedienelemente für Heizung bzw. Gebläse

Die Bedienelemente sind an der rechten Seite der Dachverkleidung befestigt.

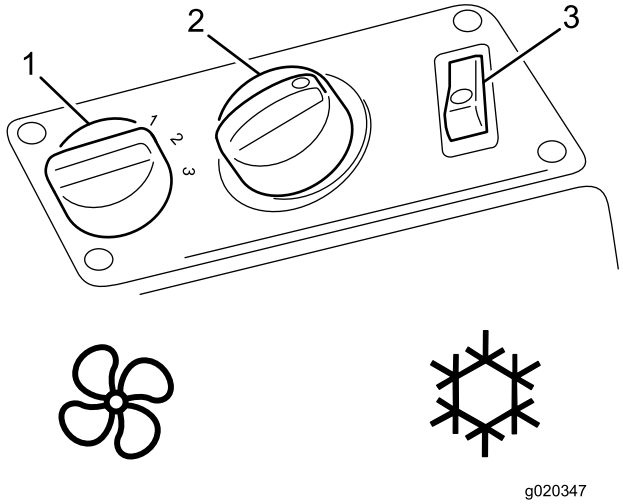

Bild 7

1. Gebläsegeschwindigkeitsschalter
2. Temperatursteuerung
3. Klimaanlagenschalter (Klimaanlage ist optional)

Schalter für Scheibenwischer und Waschanlage

Dieser Schalter befindet sind an der linken Seite der Dachverkleidung.

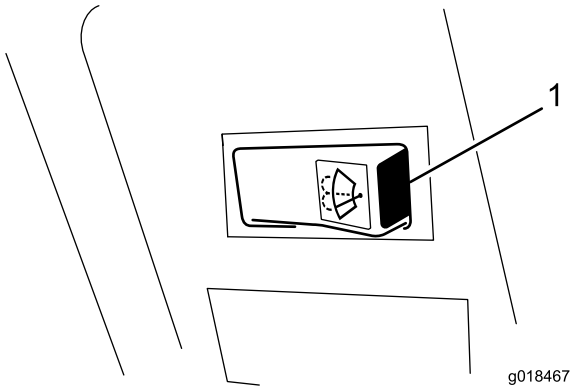

Bild 8

1. Schalter für Scheibenwischer bzw. Waschanlage

Schalter für Innenbeleuchtung

Drücken Sie die vorne auf den Innnenbeleuchtungsschalter (Bild 9), um das Licht einzuschalten. Drücken Sie hinten auf den Schalter, um das Licht auszuschalten.

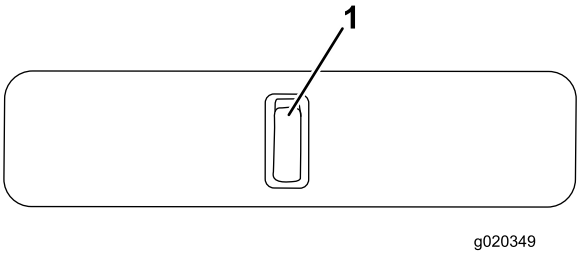

Bild 9

1. Schalter für Innenbeleuchtung

Frontscheibengriff (2)

Die Frontscheibe kann für die Belüftung geöffnet werden. Es gibt zwei Griffe (Bild 10).

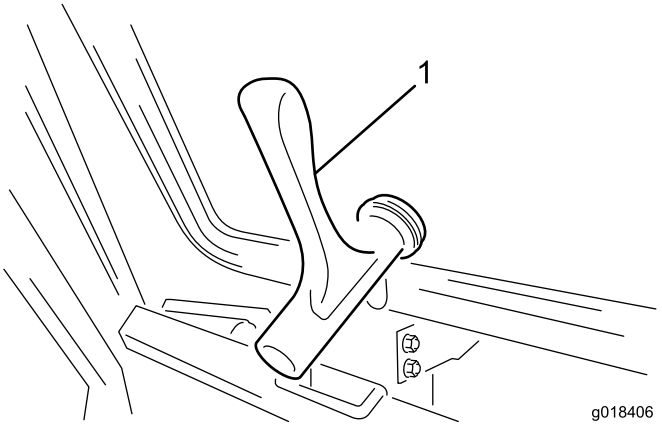

Bild 10

1. Frontscheibengriff

Heckscheibengriff und Stütze

Die Heckscheibe kann für die Belüftung geöffnet werden. Drehen Sie die Heckscheibenstütze, damit das Fenster geöffnet bleibt (Bild 11).

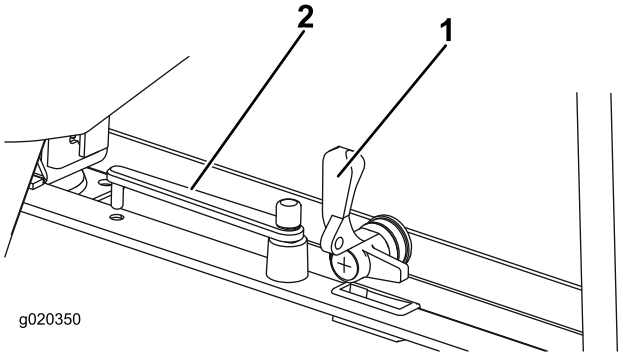

Bild 11

1. Heckscheibengriff
2. Heckscheibenstütze

Betrieb

Hinweis: Bestimmen Sie die linke und rechte Seite der Maschine anhand der üblichen Einsatzposition.

Verwenden der Heizung

1. Stellen Sie den Klimaanlagenschalter auf AUS.
2. Stellen Sie die Lüftergeschwindigkeit nach Wunsch ein.
3. Stellen Sie das Temperaturbedienelement auf die gewünschte Einstellung ein.
4. Die zwei Luftschächte in der Dachkonsole können gedreht und abgewinkelt werden, um die gewünschte Luftstromrichtung zu erhalten.

Verwenden der Scheibenwischer und der Waschanlage

1. Drücken Sie die rechte Seite des Schalters, um die Scheibenwischer einzuschalten.
2. Halten Sie den Schalter gedrückt, um die Waschanlage zu betätigen.
3. Drücken Sie die linke Seite des Schalters, um die Scheibenwischer abzustellen.

Füllen der Waschanlagenflasche

Füllen Sie die Flasche mit frischem Wasser und der empfohlenen Menge der Waschanlagenflüssigkeit (Bild 12).

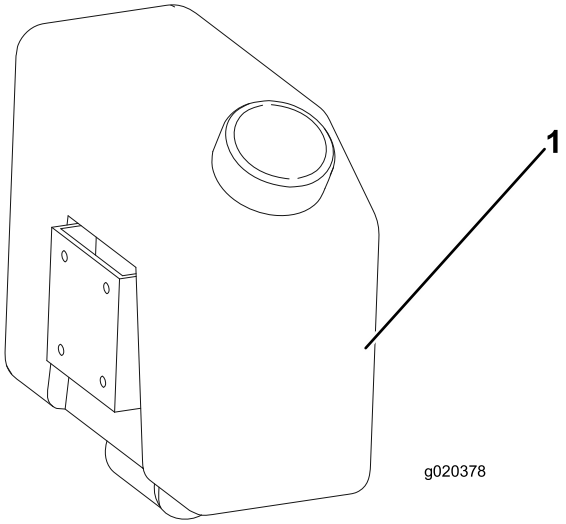

Bild 12

1. Waschanlagenflasche

⚠ WARNUNG:

Wenn Sie die Maschine in Temperaturen unter 5 Grad C einsetzen, verwenden Sie Waschanlagenflüssigkeit mit Frostschutzmittel. Wenn Sie bei kaltem Wetter Waschanlagenflüssigkeit ohne Frostschutzmittel verwenden, kann die Sicht durch die Windschutzscheibe eingeschränkt sein und das Unfallrisiko wird erhöht.

Verwenden der Fenster

Frontscheibe

1. Drehen Sie die Griffe nach links und drücken Sie das Fenster in die geöffnete Stellung.
2. Drehen Sie die Griffe nach rechts, um das geöffnete Fenster zu verriegeln.
3. Drehen Sie zum Schließen des Fensters die Griffe nach links, ziehen Sie das Fenster in die geschlossene Stellung und drehen Sie die Griffe nach rechts, um sie zu verriegeln.

Heckscheibe

Die Heckscheibe kann durch Drehen des Griffs entriegelt und geöffnet werden. Es wird mit den Gasfedern ganz geöffnet. Drehen Sie die Fensterstütze gegen den Fenstergriff, damit das Fenster geöffnet bleibt.

Drehen Sie zum Schließen des Heckfensters die Stütze vom Fenster wg, ziehen Sie das Fenster in die geschlossene Stellung und drehen Sie den Griff, um ihn zu verriegeln.

Verwenden der Türen

Drücken Sie das Türverriegelungsghandrad und ziehen an der Tür, um die Tür von der Außenseite der Kabine zu öffnen (Bild 13).

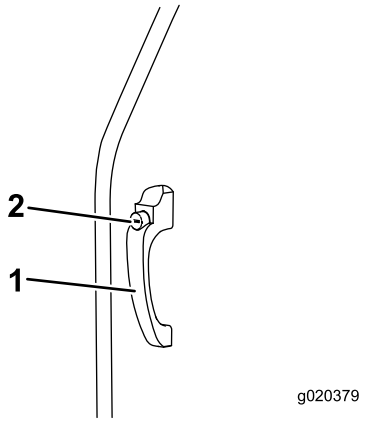

Bild 13

1. Türverriegelungsgriff
2. Türverrieglungshandrad

Ziehen Sie den Lösehebel für die Türsperre zurück und öffnen Sie die Tür, um die Tür von der Innenseite der Kabine zu öffnen (Bild 14).

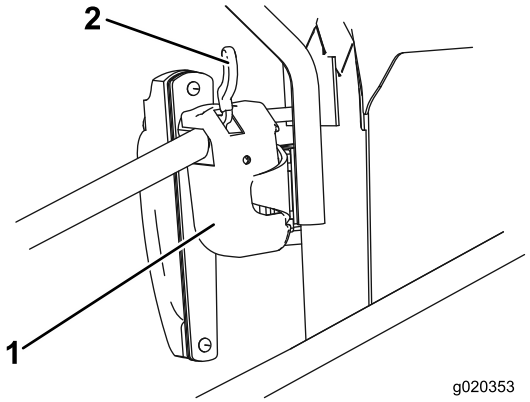

Bild 14

1. Türsperre
2. Lösehebel

Einstellen der Spiegel

Setzen Sie sich auf den Sitz und lassen Sie die Seitenspiegel von einem Helfer einstellen, um die beste Sicht seitlich an der Maschine zu erhalten (Bild 15).

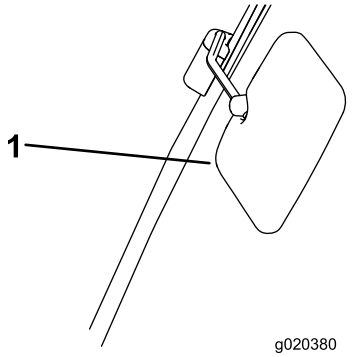

Bild 15

1. Seitenspiegel

Wartung

⚠ WARNUNG:

Vermeiden von Unfällen

Bevor Sie Wartungsarbeiten unter der Bedienerplattform und der Kabine durchführen, muss unbedingt die Sicherheitsstützhalterung installiert werden.

Wichtig: Wartungs- oder Reparaturarbeiten an der Heizung sollten von einem Toro Vertragshändler oder einem Fahrzeugheizungsfachmann ausgeführt werden.

Kippen der Kabine

Die Kabine kann gekippt werden, um die Unterseite der Bedienerplattform für Reinigungs- oder Wartungsarbeiten zugänglich zu machen.

Die Kabine und die Bedienerplattform werden zusammen gekippt. Der Kippwinkel ist geringer als bei der Plattform ohne Kabine. Dies gewährleistet, dass die Maschine, aufgrund des Gewichts und der Stellung der gekippten Kabine, bei gekippter Kabine weiterhin stabil ist,

So kippen Sie die Kabine

1. Drehen Sie die zwei Sperrhebel am Deckenbalken hinten an der Kabine so, dass sie nach vorne zeigen (Bild 16).

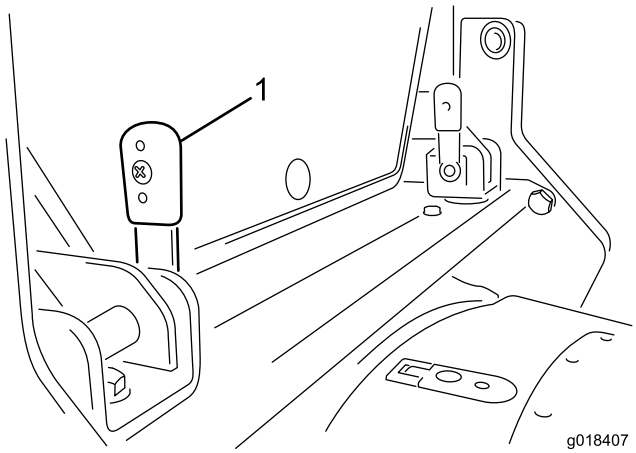

Bild 16

1. Sperrhebel (2) - nach oben gedreht (vertikal)

2. Schieben Sie die Griffe nach innen, um sie von der Halterungen zu entfernen. Sie müssen sie ggf. etwas hin- und herbewegen, da die Griffe (a) etwas fest in den Halterungen sitzen und (b) für das Entfernen die Sperrstifte in den Schlitzen der Halterungen ausgefluchtet sein müssen.
3. An beiden Seiten der Kabine befinden sich Griffe an den hinteren Eckstreben, damit die Kabine von jeder Seite aus angehoben werden kann. Drücken Sie einen dieser Griffe nach oben. Die integrierten Gasfedern heben die Kabine kontrolliert an und halten an, wenn sie ganz angehoben ist.
4. Wenn die Kabine ganz nach oben gefahren ist, installieren Sie die Sicherheitsstützhalterung wie folgt:
   - Nehmen Sie die Sicherheitsstützhalterung aus der Aufbewahrungsgondel.
   - Setzen Sie die Sicherheitsstützhalterung in eine der beiden Deckenbalkenhalterungen ein, stecken Sie den entsprechenden Sperrhebel durch beide Halterungen und drehen Sie ihn nach unten.
   - Wenn die Sicherheitsstützhalterung fest sitzt, muss die Deckenbalkenhalterung in Richtung Kabine gedreht werden, so dass sie an der Halterung hinten an der Kabine anliegt.
   - Stecken Sie den anderen Sperrhebel durch die obere Halterung, um sicherzustellen, dass die Sicherheitshalterung an Ort und Stelle bleibt.

So senken Sie die Kabine ab

1. Entfernen Sie die Sicherheitsstützhalterung wie folgt:
   - Entfernen Sie die beiden Sperrhebel, mit denen die Sicherheitsstützhalterung an der Deckenbalkenhalterung befestigt ist.
   - Entfernen Sie die Sicherheitsstützhalterung aus der Deckenbalkenhalterung.
   - Legen Sie die Sicherheitsstützhalterung in die Aufbewahrungsgondel.
2. Ziehen Sie einen der Griffe nach unten, um die Kabine abzusenken, sodass die Halterungen hinten an der Kabine zwischen den Halterungen am Deckenbalken sitzen.
3. Drücken Sie die Griffe, die vertikal sind, (Bild 16) durch die Halterungen. Sie müssen die Hebel ggf. in den Halterungen hin- und herbewegen, um die Sperrstifte in den Schlitzen auszufluchten.
4. Wenn die Hebel ganz eingesetzt sind, drehen Sie sich nach hinten, um sie zu arretieren (Bild 17).

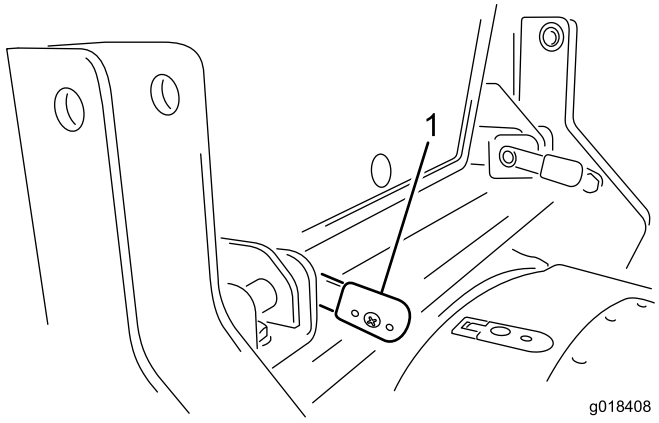

Bild 17

1. Sperrhebel (2) - nach unten gedreht (horizontal)

Sicherungen

Die Kabinensicherungen befinden sich im Sicherungskasten am Kabinenhimmel (Bild 18).

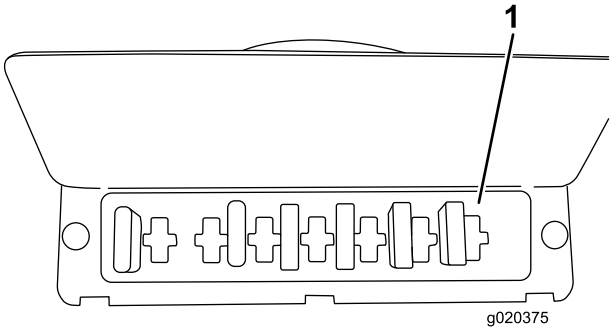

Bild 18

1. Kabinensicherungsblock

Reinigen der Maschine und Kabine

Richten Sie beim Reinigen des Geräts und der Kabine den Wasserstrahl nicht direkt auf den Dachbereich.

Internationale Händlerliste

Vertragshändler:	Land:	Telefonnummer:	Vertragshändler:	Land:	Telefonnummer:
Agrolanc Kft	Ungarn	36 27 539 640	Maquiver S.A.	Kolumbien	57 1 236 4079
Balama Prima Engineering Equip.	Hongkong	852 2155 2163	Maruyama Mfg. Co. Inc.	Japan	81 3 3252 2285
B-Ray Corporation	Korea	82 32 551 2076	Mountfield a.s.	Tschechische Republik	420 255 704 220
Casco Sales Company	Puerto Rico	787 788 8383	Mountfield a.s.	Slowakei	420 255 704 220
Ceres S.A.	Costa Rica	506 239 1138	Munditol S.A.	Argentinien	54 11 4 821 9999
CSSC Turf Equipment (pvt) Ltd.	Sri Lanka	94 11 2746100	Norma Garden	Russland	7 495 411 61 20
Cyril Johnston & Co.	Nordirland	44 2890 813 121	Oslinger Turf Equipment SA	Ecuador	593 4 239 6970
Cyril Johnston & Co.	Republik Irland	44 2890 813 121	Oy Hako Ground and Garden Ab	Finnland	358 987 00733
Equiver	Mexiko	52 55 539 95444	Parkland Products Ltd.	Neuseeland	64 3 34 93760
Femco S.A.	Guatemala	502 442 3277	Perfetto	Polen	48 61 8 208 416
ForGarder OU	Estland	372 384 6060	Pratoverde SRL.	Italien	39 049 9128 128
G.Y.K. Company Ltd.	Japan	81 726 325 861	Prochaska & Cie	Österreich	43 1 278 5100
Geomechaniki of Athens	Griechenland	30 10 935 0054	RT Cohen 2004 Ltd.	Israel	972 986 17979
Golf international Turizm	Türkei	90 216 336 5993	Riversa	Spanien	34 9 52 83 7500
Guandong Golden Star	China	86 20 876 51338	Lely Turfcare	Dänemark	45 66 109 200
Hako Ground and Garden	Schweden	46 35 10 0000	Solvert S.A.S.	Frankreich	33 1 30 81 77 00
Hako Ground and Garden	Norwegen	47 22 90 7760	Spypros Stavrinides Limited	Zypern	357 22 434131
Hayter Limited (U.K.)	Großbritannien	44 1279 723 444	Surge Systems India Limited	Indien	91 1 292299901
Hydroturf Int. Co Dubai	Vereinigte Arabische Emirate	97 14 347 9479	T-Markt Logistics Ltd.	Ungarn	36 26 525 500
Hydroturf Egypt LLC	Ägypten	202 519 4308	Toro Australia	Australien	61 3 9580 7355
Irrimac	Portugal	351 21 238 8260	Toro Europe NV	Belgien	32 14 562 960
Irrigation Products Int'l Pvt Ltd.	Indien	0091 44 2449 4387	Valtech	Marokko	212 5 3766 3636
Jean Heybroek b.v.	Niederlande	31 30 639 4611	Victus Emak	Polen	48 61 823 8369

Europäischer Datenschutzhinweis

Die von Toro gesammelten Informationen
Toro Warranty Company (Toro) respektiert Ihre Privatsphäre. Zum Bearbeiten Ihres Garantieanspruchs und zur Kontaktaufnahme bei einem Produktrückruf bittet Toro Sie, Toro direkt oder über den lokalen Vertragshändler bestimmte persönliche Informationen mitzuteilen.

Das Garantiesystem von Toro wird auf Servern in USA gehostet; dort gelten ggf. andere Vorschriften zum Datenschutz ggf. als in Ihrem Land.

Wenn Sie Toro persönliche Informationen mitteilen, stimmen Sie der Verarbeitung der persönlichen Informationen zu, wie in diesem Datenschutzhinweis beschrieben.

Verwendung der Informationen durch Toro
Toro kann Ihre persönlichen Informationen zum Bearbeiten von Garantieansprüchen, zur Kontaktaufnahme bei einem Produktrückruf oder anderen Zwecken, die Toro Ihnen mitteilt, verwenden. Toro kann die Informationen im Rahmen dieser Aktivitäten an Toro Tochtergesellschaften, Händler oder Geschäftspartner weitergeben. Toro verkauft Ihre persönlichen Informationen an keine anderen Unternehmen. Toro hat das Recht, persönliche Informationen mitzuteilen, um geltende Vorschriften und Anfragen von entsprechenden Behörden zu erfüllen, um die Systeme richtig zu pflegen oder Toro oder andere Benutzer zu schützen.

Speicherung persönlicher Informationen
Toro speichert persönliche Informationen so lange, wie es für den Zweck erforderlich ist, für den die Informationen gesammelt wurden, oder für andere legitime Zwecke (z. B. Einhaltung von Vorschriften) oder Gesetzesvorschriften.

Toros Engagement zur Sicherung Ihrer persönlichen Informationen
Toro trifft angemessene Vorsichtsmaßnahmen, um die Sicherheit Ihrer persönlichen Informationen zu schützen. Toro unternimmt auch Schritte, um die Genauigkeit und den aktuellen Status der persönlichen Informationen zu erhalten.

Zugriff auf persönliche Informationen und Richtigkeit persönlicher Informationen
Wenn Sie die Richtigkeit Ihrer persönlichen Informationen prüfen möchten, senden Sie bitte eine E-Mail an legal@toro.com.

Australisches Verbrauchergesetz

Kunden in Australien finden weitere Details zum australischen Verbrauchergesetz entweder in der Verpackung oder können sich an den örtlichen Toro Vertragshändler wenden.

Toro Komplettgarantie

Eine eingeschränkte Garantie

Bedingungen und abgedeckte Produkte

The Toro® Company und die Niederlassung, Toro Warranty Company, gewährleisten gemäß eines gegenseitigen Abkommens, dass das gewerbliche Produkt von Toro (Produkt) für zwei Jahre oder 1500 Betriebsstunden* (je nach dem, was zuerst eintritt) frei von Material- und Verarbeitungsschäden ist. Diese Garantie gilt für alle Produkte, ausgenommen sind Aerifizierer (diese Produkte haben eigene Garantiebedingungen). Bei einem Garantieanspruch wird das Produkt kostenlos repariert, einschließlich Diagnose, Lohnkosten, Ersatzteilen und Transport. Die Garantie beginnt an dem Termin, an dem das Produkt zum Originalkunden ausgeliefert wird.
* Mit Betriebsstundenzähler ausgestattete Produkte.

Anweisungen für die Inanspruchnahme von Wartungsarbeiten unter Garantie

Sie müssen den offiziellen Distributor oder Vertragshändler für gewerbliche Produkte, von dem Sie das Produkt gekauft haben, umgehend informieren, dass Sie einen Garantieanspruch erheben. Sollten Sie Hilfe beim Ermitteln eines offiziellen Distributors oder Vertragshändler für gewerbliche Produkte benötigen oder Fragen zu den Garantieansprüchen und -verpflichtungen haben, können Sie uns unter folgender Adresse kontaktieren:

Commercial Products Service Department
Toro Warranty Company
8111 Lyndale Avenue South
Bloomington, MN 55420-1196
E-Mail: commercial.warranty@toro.com

Verantwortung des Eigentümers

Als Produkteigentümer sind Sie für die erforderlichen Wartungsarbeiten und Einstellungen verantwortlich, die in der Betriebsanleitung angeführt sind. Ein Nichtausführen der erforderlichen Wartungs- und Einstellungsarbeiten kann zu einem Verlust des Garantieanspruchs führen.

Nicht von der Garantie abgedeckte Punkte und Bedingungen

Nicht alle Produktfehler oder Fehlfunktionen, die im Garantiezeitraum auftreten, stellen Verarbeitungs- oder Materialfehler dar. Diese Garantie schließt Folgendes aus:

- Produktversagen aufgrund der Verwendung von Ersatzteilen, die keine Toro Originalteile sind, oder aufgrund der Installation oder Verwendung von Anbaugeräten, Modifikationen oder nicht genehmigtem Zubehör. Der Hersteller dieser Artikel gibt möglicherweise eine eigene Garantie.
- Produktfehler, die aufgrund nicht ausgeführter Wartungs- und/oder Einstellungsarbeiten entstehen. Die Nichtdurchführung der in der *Betriebsanleitung* aufgeführten empfohlenen Wartungsarbeiten für das Toro Produkt kann zu einer Ablehnung der Ansprüche im Rahmen der Garantie führen.
- Produktfehler, die auf den missbräuchlichen, fahrlässigen oder waghalsigen Einsatz des Produkts zurückzuführen sind.
- Teile, die sich abnutzen, außer bei fehlerhaften Teilen. Beispiele von Teilen, die beim normalen Produkteinsatz abgenutzt oder verbraucht werden, sind u. a. Bremsbacken und Bremsbeläge, Kupplungsbeläge, Messer, Spindeln, Untermesser, Tines, Laufräder, Reifen, Filter, Riemen und bestimmte Spritzgerätkomponenten, wie z. B. Membrane, Düsen und Rückschlagventile.
- Durch äußere Einflüsse verursachte Fehler. Als äußere Einflüsse werden u. a. Wetter, Einlagerungsverfahren, Verunreinigung, Verwendung nicht zugelassener Kühlmittel, Schmiermittel, Zusätze, Dünger, Wasser oder Chemikalien angesehen.
- Normales Geräuschniveau, normale Vibration und Abnutzung und normaler Verschleiß.
- Normale Verbrauchsgüter sind u. a. Schäden am Sitz aufgrund von Abnutzung oder Abrieb, abgenutzte, lackierte Oberflächen, verkratzte Aufkleber oder Fenster.

Teile

Teile, die als vorgeschriebene Wartungsarbeiten ausgewechselt werden müssen, werden für den Zeitraum bis zur geplanten Auswechslung des Teils garantiert. Teile, die im Rahmen dieser Garantie ausgewechselt werden, sind für die Länge der Originalproduktgarantie abgedeckt und werden das Eigentum von Toro. Es bleibt Toro überlassen, ob ein Teil repariert oder ausgewechselt wird. Toro kann überholte Teile für Reparaturen unter Garantie verwenden.

Hinweis zur Deep-Cycle-Batteriegarantie

Deep-Cycle-Batterien habe eine bestimmte Gesamtzahl an Kilowatt-Stunden, die sie bereitstellen können. Einsatz-, Auflade- und Wartungsverfahren können die Nutzungsdauer der Batterie verlängern oder verkürzen. Während der Nutzung der Batterien in diesem Produkt nimmt die nützliche Arbeit zwischen Aufladeintervallen langsam ab, bis die Batterien ganz aufgebraucht sind. Für das Auswechseln aufgebrauchter Batterien (aufgrund normaler Nutzung) ist der Produkteigentümer verantwortlich. Ein Auswechseln der Batterie (für die Kosten kommt der Eigentümer auf) kann im normalen Garantiezeitraum erforderlich sein.

Für die Kosten von Wartungsarbeiten kommt der Eigentümer auf

Motoreinstellung, Schmierung, Reinigung und Polieren, Austausch von Filtern, Kühlmittel und die Durchführung der empfohlenen Wartungsarbeiten sind einige der normalen Arbeiten, die der Eigentümer auf eigene Kosten an den Toro Produkten durchführen muss.

Allgemeine Bedingungen

Im Rahmen dieser Garantie haben Sie nur Anspruch auf eine Reparatur durch einen offiziellen Toro Distributor oder Händler.

Weder The Toro Company noch Toro Warranty Company haftet für mittelbare, beiläufige oder Folgeschäden, die aus der Verwendung der Toro Products entstehen, die von dieser Garantie abgedeckt werden, einschließlich aller Kosten oder Aufwendungen für das Bereitstellen von Ersatzgeräten oder Service in angemessenen Zeiträumen des Ausfalls oder nicht Verwendung, bis zum Abschluss der unter dieser Garantie ausgeführten Reparaturarbeiten. Außer den Emissionsgewährleistungen, auf die im Anschluss verwiesen wird (falls zutreffend) besteht keine ausdrückliche Gewährleistung.

Alle abgeleiteten Gewährleistungen zur Verkäuflichkeit und Eignung für einen bestimmten Zweck sind auf die Dauer der ausdrücklichen Gewährleistung beschränkt. Einige Staaten lassen Ausschlüsse von beiläufigen oder Folgeschäden nicht zu; oder schränken die Dauer der abgeleiteten Gewährleistung ein. Die obigen Ausschlüsse und Beschränkungen treffen daher ggf. nicht auf Sie zu.

Diese Garantie gibt Ihnen bestimmte legale Rechte; Sie können weitere Rechte haben, die sich von Staat zu Staat unterscheiden.

Länder außer USA oder Kanada

Kunden sollten sich an den Toro Distributor (Händler) wenden, um Garantiepolicen für das entsprechende Land oder die Region zu erhalten. Sollten Sie aus irgendeinem Grund nicht mit dem Service des Händler zufrieden sein oder Schwierigkeiten beim Erhalt der Garantieinformationen haben, wenden Sie sich an den Importeur der Produkte von Toro. Wenden Sie sich in letzter Instanz an die Toro Warranty Company.