Form No. 3384-260 Rev A

TORO®

Count on it.

Manuel de l'utilisateur

Kit de cabine de sécurité intégrale Mauser KS-534

Tondeuses CT2120/CT2140/CT2240/LT3340 et Groundsmaster® 3400

N° de modèle 02890—N° de série 314000001 et suivants

Enregistrez votre produit à www.Toro.com.
Traduction du texte d'origine (FR)

CE

3384-260 A

Ce produit est conforme à toutes les directives européennes pertinentes. Pour plus de renseignements, reportez-vous à la Déclaration de conformité spécifique du produit fournie séparément.

Introduction

Ce manuel décrit l'utilisation et l'entretien de la cabine de sécurité intégrale.

La cabine de sécurité intégrale protège l'utilisateur des retournements (conforme à la norme ISO:21299) et des intempéries. La cabine est équipée d'un système de chauffage qui accroit le confort de l'utilisateur et permet le désembuage du pare-brise, et d'un kit d'insonorisation qui réduit les niveaux sonores subis par l'utilisateur.

Lisez attentivement cette notice pour apprendre à utiliser et entretenir correctement votre produit, et éviter de l'endommager ou de vous blesser. Vous êtes responsable de l'utilisation sûre et correcte du produit.

Vous pouvez contacter Toro directement sur le site www.Toro.com pour tout renseignement sur les produits et accessoires, pour trouver un revendeur ou enregistrer votre produit.

Pour obtenir des prestations de service, des pièces Toro d'origine ou des renseignements complémentaires, munissez-vous des numéros de modèle et de série du produit et contactez un distributeur ou le service client Toro agréé. La Figure Figure 1 indique l'emplacement des numéros de modèle et de série du produit. Inscrivez les numéros dans l'espace réservé à cet effet. Inscrivez les numéros dans l'espace réservé à cet effet.

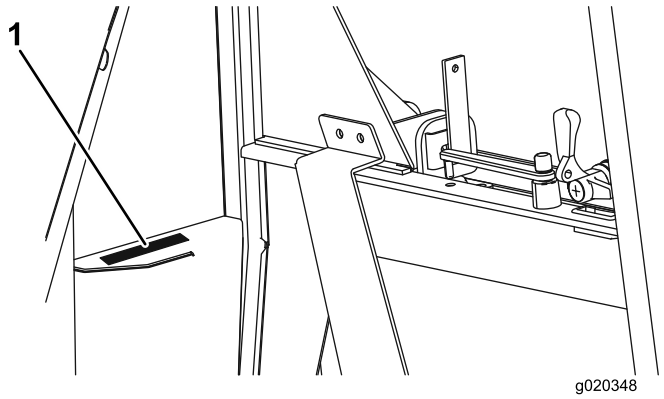

Figure 1

1. Emplacement des numéros de modèle et de série

N° de modèle _____

N° de série _____

Les mises en garde de ce manuel soulignent les dangers potentiels et sont signalées par le symbole de sécurité (Figure 2), qui indique un danger pouvant entraîner des blessures graves ou mortelles si les précautions recommandées ne sont pas respectées.



Figure 2

1. Symbole de sécurité

Deux autres termes sont également utilisés pour faire passer des informations essentielles : **Important**, pour attirer l'attention sur des informations mécaniques spécifiques, et **Remarque**, pour signaler des informations d'ordre général méritant une attention particulière.

Table des matières

Introduction 2
Sécurité 3
    Angles de pente maximum d'utilisation des tondeuses avec cabine..... 4
    Niveau sonore..... 5
Vue d'ensemble du produit 6
    Commandes 6
Utilisation 7
    Utilisation du chauffage..... 7
    Utilisation des essuie-glace et du lave-glace 7
    Remplissage du réservoir de lave-glace..... 7
    Utilisation des vitres..... 8
    Utilisation des portes 8
    Réglage des rétroviseurs 8
Entretien 9
    Basculement de la cabine 9
    Fusibles..... 10
    Lavage de la machine et la cabine 10

© 2014—The Toro® Company
8111 Lyndale Avenue South
Bloomington, MN 55420

Contactez-nous sur www.Toro.com.
Imprimé au Royaume-Uni.
Tous droits réservés

Sécurité

⚠ ATTENTION

Avant toute intervention sur la machine; il est essentiel de :

- **Couper le moteur.**
- **Serrer le frein de stationnement.**
- **Dépressuriser complètement le système hydraulique.**
- **Abaisser complètement les plateaux de coupe au sol.**

⚠ ATTENTION

Prévention des accidents

Utilisez toujours l'équipement de protection individuelle approprié pour effectuer les entretiens.

⚠ ATTENTION

Prévention des accidents

Avant d'entreprendre tout entretien sous la plate-forme et la cabine de l'utilisateur, il est indispensable d'installer le support de sécurité.

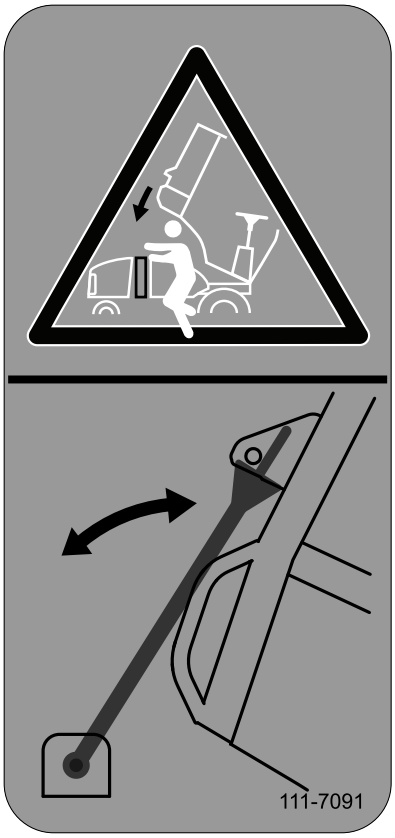

g025198

Figure 3

⚠ ATTENTION

Prévention des accidents

Avant toute intervention sur les systèmes électriques des machines, débranchez TOUJOURS les bornes de la batterie (borne négative en premier) et vérifiez qu'il n'y a aucun contact entre les bornes et les parties métalliques de la machine.

Important: Attachez toujours la ceinture de sécurité lorsque la cabine de sécurité est montée.

Important: Reportez-vous au manuel de l'utilisateur de la machine pour tout conseil et renseignement concernant l'utilisation de la tondeuse sur les pentes.

Angles de pente maximum d'utilisation des tondeuses avec cabine

Cette cabine peut être montée sur les tondeuses indiquées au début de de document. Lorsqu'une cabine est montée, l'angle de pente maximal applicable dépend du modèle de la machine ; il est indiqué sur un autocollant situé sur le couvercle du boîtier de rangement, sur la gauche de la machine. Voir Figure 4 à Figure 6 pour l'autocollant correct correspondant à l'angle d'utilisation maximum de votre machine avec cabine. Reportez-vous au manuel de l'utilisateur de votre machine pour une explication des symboles apparaissant sur cet autocollant.

⚠ ATTENTION

L'angle de pente maximum suivant prend le pas sur l'angle de pente maximum indiqué dans le manuel de l'utilisateur.

CT2120 Modèle 30655

Réf. 111-5960

Angle de pente maximum de 13 degrés

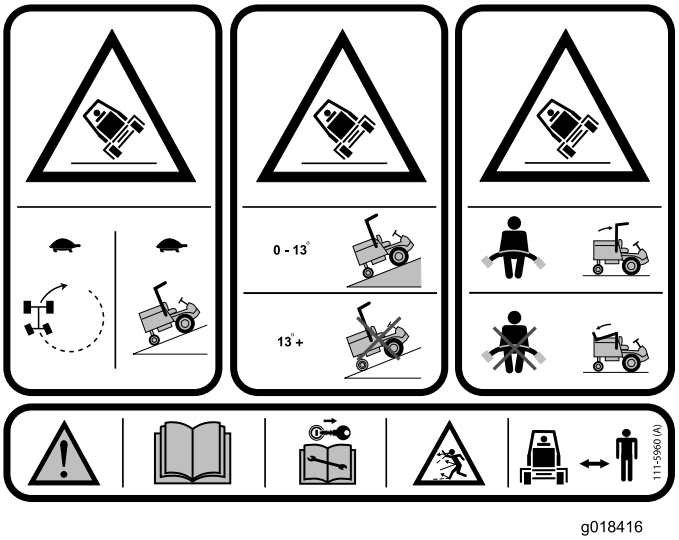

g018416

Figure 4

CT2140 Modèle 30656, CT2240 Modèle 30654 & GM 3400 Modèle 30651

Réf. 111-1530

Angle de pente maximum de 14 degrés

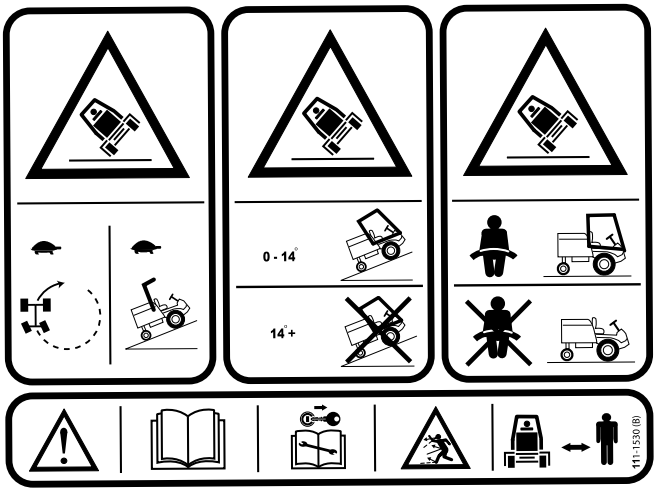

g018431

Figure 5

LT3340 Modèle 30657

Réf. 111-1530

Angle de pente maximum de 16 degrés

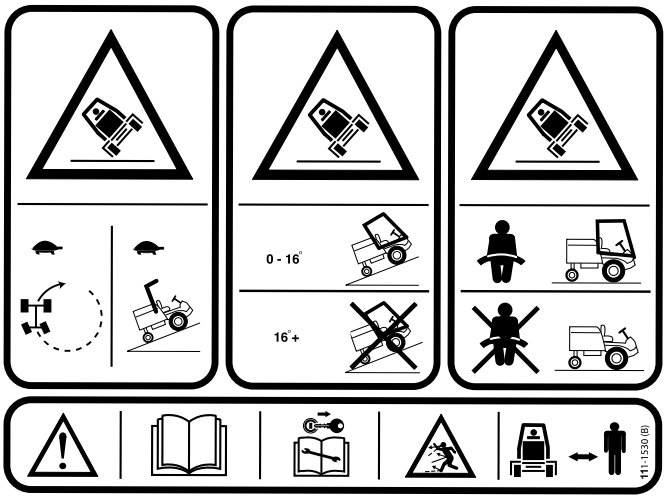

g018418

Figure 6

Niveau sonore

Exposition au bruit quotidienne de l'utilisateur : TORO n'a aucun contrôle sur les conditions du lieu d'utilisation, la durée d'utilisation, le nombre de portes/vitres de la cabine, l'état d'entretien ou de réglage de la tondeuse. Tous ces facteurs doivent être pris en compte concernant le niveau d'exposition quotidien de l'utilisateur.

Dans des conditions d'utilisation normale, les utilisateurs peuvent être exposés à un niveau sonore personnel quotidien de plus de 80 dB(A).

Si le port de protecteurs d'oreilles est requis, ces derniers doivent offrir une bonne atténuation dans une plage de fréquence de 63 à 8 000 Hz.

Il est conseillé aux employeurs du personnel utilisant cette machine de lire la « Directive sur les agents physiques (bruit) », car le niveau d'exposition personnel quotidien des utilisateurs pourrait excéder le « premier niveau d'intervention ».

Niveau de pression acoustique

Modèles CT2120, CT2140 & CT2240

Ces machines produisent au niveau de l'oreille de l'utilisateur une pression acoustique de 83 dBA, qui comprend une valeur d'incertitude (K) de 1 dBA.

La pression acoustique est déterminée en conformité avec les procédures énoncées dans la norme EN 836.

Modèle LT3340

Cette machine produit au niveau de l'oreille de l'utilisateur une pression acoustique de 80 dBA, qui comprend une valeur d'incertitude (K) de 1 dBA.

La pression acoustique est déterminée en conformité avec les procédures énoncées dans la norme EN 836.

Modèle GM3400

Cette machine produit au niveau de l'oreille de l'utilisateur une pression acoustique de 86 dBA, qui comprend une valeur d'incertitude (K) de 1 dBA.

La pression acoustique est déterminée en conformité avec les procédures énoncées dans la norme EN 836.

Vue d'ensemble du produit

Commandes

Commande de chauffage/ventilateur

Les commandes sont montées sur le côté droit dans la garniture du pavillon.

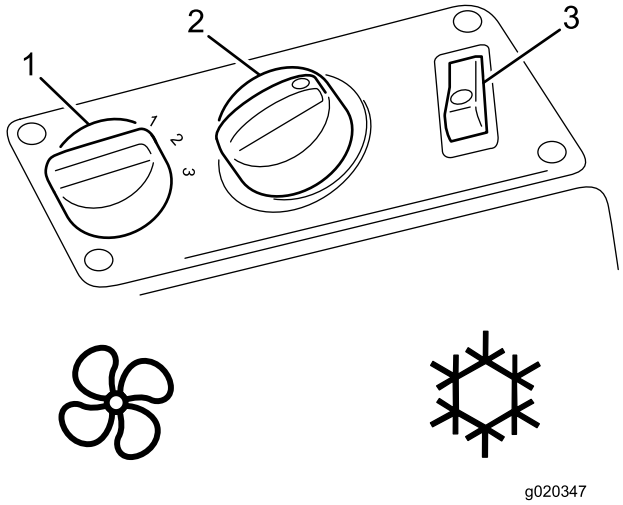

Figure 7

1. Commande de vitesse de ventilateur
2. Commande de température
3. Commande de climatisation (climatisation en option)

Commande d'essuie-glace/lave-glace

La commande est montée sur le côté gauche dans la garniture du pavillon.

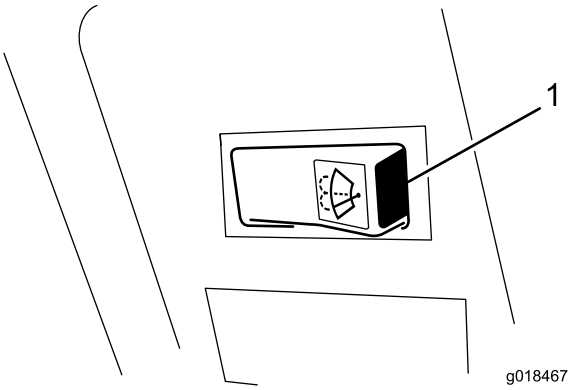

Figure 8

1. Commande d'essuie-glace/lave-glace

Interrupteur d'éclairage intérieur

Appuyez sur l'avant de l'interrupteur (Figure 9) pour allumer l'éclairage intérieur. Appuyez sur l'arrière de l'interrupteur pour éteindre l'éclairage.

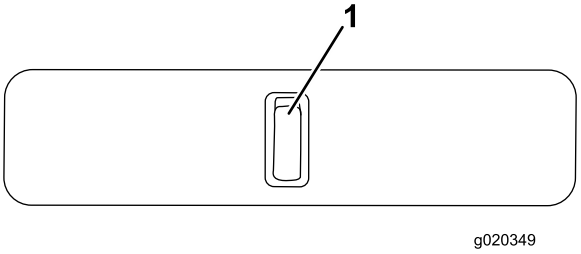

Figure 9

1. Interrupteur d'éclairage intérieur

Poignée de vitre avant (2)

La vitre avant peut être ouverte pour la ventilation. La cabine comprend deux poignées (Figure 10).

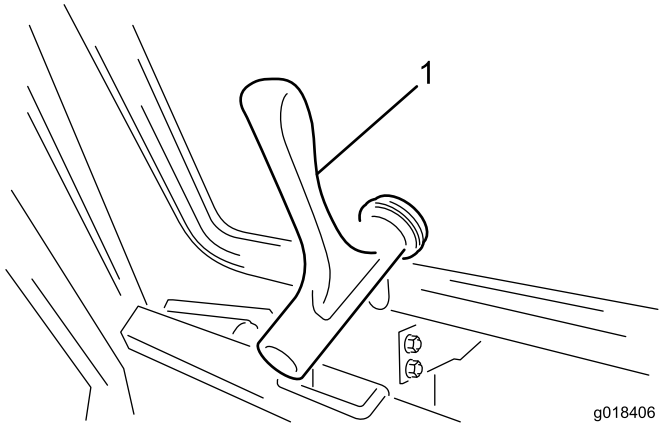

Figure 10

1. Poignée de vitre avant

Poignée de vitre arrière et barre de calage

La vitre arrière peut être ouverte pour la ventilation. Tournez la barre de calage de la vitre arrière pour la maintenir ouverte (Figure 11).

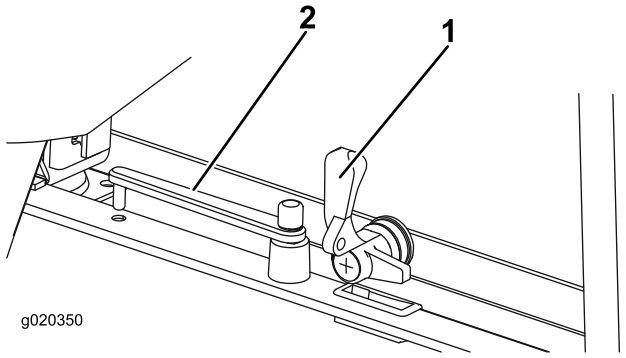

Figure 11

1. Poignée de vitre arrière
2. Barre de calage de vitre arrière

Utilisation

Remarque: Les côtés gauche et droit de la machine sont déterminés d'après la position d'utilisation normale.

Utilisation du chauffage

1. Réglez la commande de climatisation sur arrêt.
2. Tournez la commande de vitesse du ventilateur à la vitesse voulue.
3. Réglez le régulateur de température à la position voulue.
4. Les deux bouches d'air de la console de pavillon peuvent être tournées et inclinées pour diriger l'air selon ses préférences.

Utilisation des essuie-glace et du lave-glace

1. Appuyez sur le côté droit de la commande pour démarrer les essuie-glace.
2. Appuyez de manière prolongée sur la commande pour actionner le lave-glace.
3. Appuyez sur le côté gauche de la commande pour arrêter les essuie-glace.

Remplissage du réservoir de lave-glace

Remplissez le réservoir d'eau propre additionnée de la quantité recommandée de liquide lave-glace approprié (Figure 12).

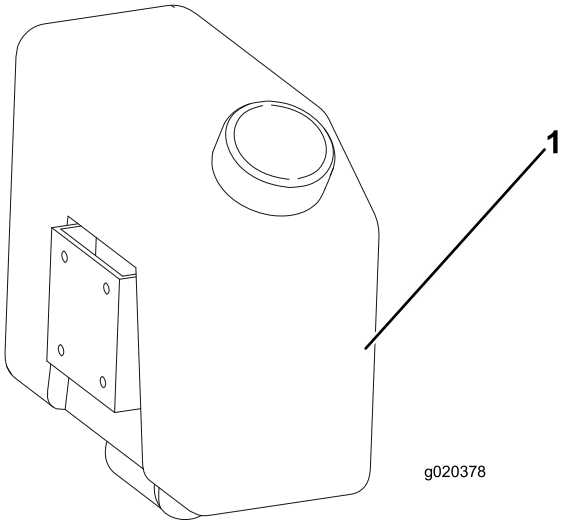

Figure 12

1. Réservoir de liquide lave-glace

⚠ ATTENTION

Si vous utilisez la machine à des températures inférieures à 5 ºC, ajoutez de l'antigel au liquide lave-glace. Si vous n'ajoutez pas d'antigel au liquide lave-glace par temps froid, la visibilité à travers le pare-brise peut être compromise et augmenter les risques d'accident et de blessures.

Utilisation des vitres

Vitre avant

1. Tournez les poignées dans le sens antihoraire et poussez sur la vitre pour l'ouvrir.
2. Tournez les poignées dans le sens horaire et bloquez la vitre en position ouverte.
3. Pour fermer la vitre, tournez les poignées dans le sens antihoraire, tirez la vitre pour la fermer et tournez les poignées dans le sens horaire pour la verrouiller.

Vitre arrière

Tourner la poignée pour déverrouiller et ouvrir la vitre arrière. Elle continuera de s'ouvrir complètement sous l'effet des ressorts à gaz. Tournez la barre de calage et appuyez-la contre la poignée pour bloquer la vitre en position ouverte.

Pour fermer la vitre arrière, tournez la barre de calage à l'opposé de la vitre, tirez la vitre pour la fermer et tournez la poignée pour la verrouiller.

Utilisation des portes

Pour ouvrir la porte depuis l'extérieur de la cabine, appuyez sur le bouton de fermeture de la poignée tout en ouvrant la porte (Figure 13).

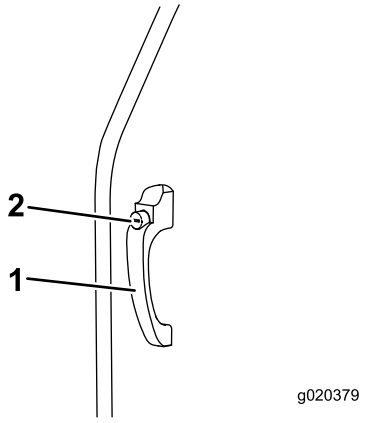

Figure 13

1. Poignée de fermeture de porte
2. Bouton de fermeture de porte

Pour ouvrir la porte depuis l'intérieur de la cabine, tirez le levier de déblocage de la porte tout en ouvrant cette dernière (Figure 14).

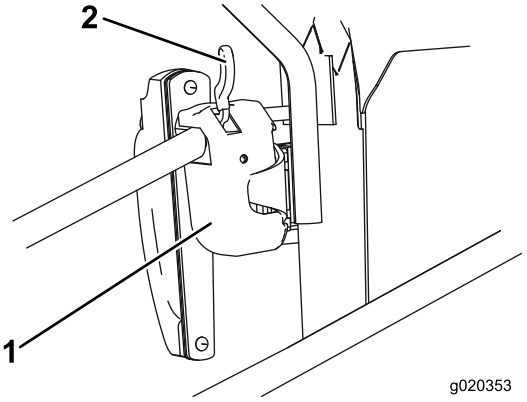

Figure 14

1. Fermeture de porte
2. Relâchez le levier

Réglage des rétroviseurs

Asseyez-vous sur le siège et demandez à une autre personne de régler les rétroviseurs extérieurs afin d'obtenir une vue optimale sur les côtés de la machine (Figure 15).

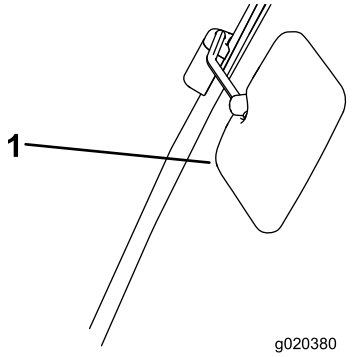

Figure 15

1. Rétroviseur extérieur

Entretien

⚠ ATTENTION

Prévention des accidents

Avant d'entreprendre tout entretien sous la plate-forme et la cabine de l'utilisateur, il est indispensable d'installer le support de sécurité.

Important: L'entretien ou les réparations du système de chauffage doivent être effectués par un concessionnaire Toro ou un spécialiste des chauffages automobiles.

Basculement de la cabine

La cabine peut être basculée pour accéder au dessous de la plate-forme afin d'effectuer les opérations de nettoyage et d'entretien.

La cabine et la plate-forme se basculent d'un bloc. L'angle de basculement est moins important que pour les plate-formes sans cabine. Ainsi, la machine sera suffisamment stable malgré le poids et la position de la cabine basculée.

Pour basculer la cabine

1. Tournez vers le haut les deux leviers de verrouillage situés sur la traverse à l'arrière de la cabine (Figure 16).

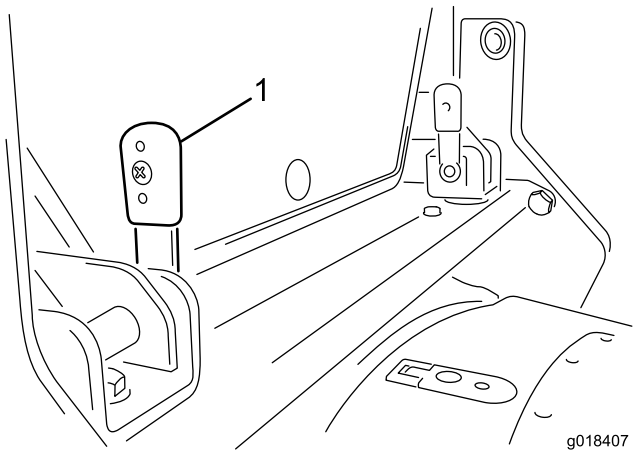

Figure 16

1. Levier de verrouillage (2) - tourné vers le haut (vertical)

2. Faites glisser les leviers vers l'intérieur pour les retirer des supports. Il faudra éventuellement agiter les leviers latéralement car (a) ils peuvent être coincés sur leurs supports et (b) leur retrait nécessite d'aligner les ergots de verrouillage dans les supports.
3. Une poignée de maintien est présente des deux côtés de la cabine, sur le montant arrière, et permet de basculer la cabine d'un côté comme de l'autre. Poussez vers le haut sur ces poignées. Les ressort à gaz intégrés facilitent le basculement contrôlé de la cabine et l'arrêtent quand elle est complètement basculée.
4. Lorsque la cabine est complètement basculée, installez le support de sécurité comme suit :
   - Sortez le support de sécurité du boîtier de rangement.
   - En utilisant l'un des deux supports de traverses, placez le support de sécurité dans le support, insérez le levier de verrouillage correspondant dans les deux supports et tournez-le vers le bas.
   - Après avoir fixé le support de sécurité, vous devez tourner le support de traverse vers la cabine et l'appuyer contre le support à l'arrière de la cabine .
   - Insérez le levier de verrouillage restant dans le support supérieur pour bloquer le support de sécurité en place.

Pour abaisser la cabine

1. Déposez le support de sécurité comme suit :
   - Déposez les deux leviers de verrouillage qui maintiennent le support de sécurité sur le support de traverse.
   - Déposez le support de sécurité du support de traverse.
   - Placez le support de sécurité dans le boîtier de rangement.
2. À l'aide d'une des poignées de maintien, tirez la cabine vers le bas jusqu'à ce que les supports à l'arrière de la cabine s'engagent entre les supports sur la traverse.
3. Les leviers étant en position verticale (Figure 16), poussez-les à travers les supports. Il faudra éventuellement agiter les leviers latéralement dans le supports pour aligner les ergots de verrouillage dans le fentes.
4. Lorsque les leviers sont complètement engagés, tournez-les en arrière pour les verrouiller en position (Figure 17).

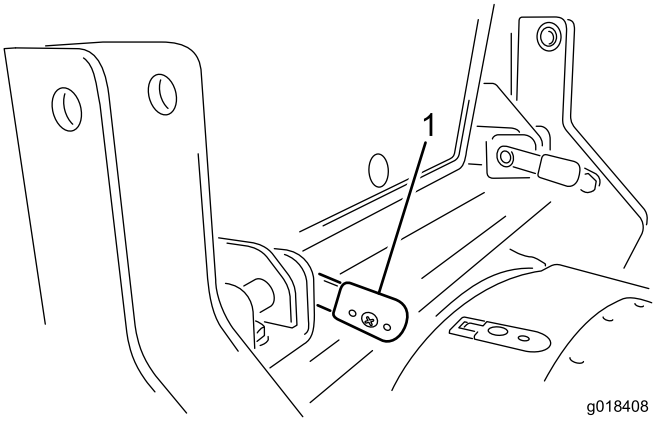

Figure 17

1. Levier de verrouillage (2) - tourné vers le bas (horizontal)

Fusibles

Les fusibles de la cabine sont situés dans le porte-fusibles sur la garniture de pavillon (Figure 18).

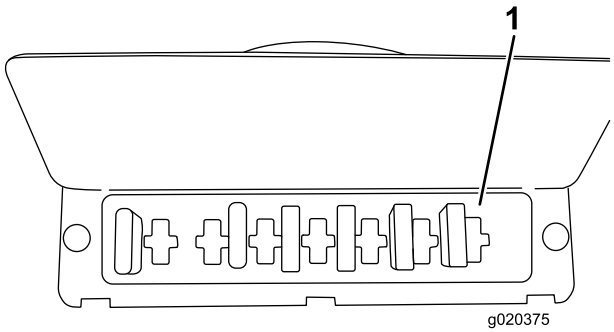

Figure 18

1. Porte-fusibles de la cabine

Lavage de la machine et la cabine

Lors du lavage de la machine et de la cabine, ne dirigez pas le jet d'eau vers le toit.

Liste des distributeurs internationaux

Distributeur :	Pays :	Numéro de téléphone :	Distributeur :	Pays :	Numéro de téléphone :
Agrolanc Kft	Hongrie	36 27 539 640	Maquiver S.A.	Colombie	57 1 236 4079
Balama Prima Engineering Equip.	Hong Kong	852 2155 2163	Maruyama Mfg. Co. Inc.	Japon	81 3 3252 2285
B-Ray Corporation	Corée	82 32 551 2076	Mountfield a.s.	République tchèque	420 255 704 220
Casco Sales Company	Puerto Rico	787 788 8383	Mountfield a.s.	Slovaquie	420 255 704 220
Ceres S.A.	Costa Rica	506 239 1138	Munditol S.A.	Argentine	54 11 4 821 9999
CSSC Turf Equipment (pvt) Ltd.	Sri Lanka	94 11 2746100	Norma Garden	Russie	7 495 411 61 20
Cyril Johnston & Co.	Irlande du Nord	44 2890 813 121	Oslinger Turf Equipment SA	Équateur	593 4 239 6970
Cyril Johnston & Co.	République d'Irlande	44 2890 813 121	Oy Hako Ground and Garden Ab	Finlande	358 987 00733
Equiver	Mexique	52 55 539 95444	Parkland Products Ltd.	Nouvelle-Zélande	64 3 34 93760
Femco S.A.	Guatemala	502 442 3277	Perfetto	Pologne	48 61 8 208 416
ForGarder OU	Estonie	372 384 6060	Pratoverde SRL.	Italie	39 049 9128 128
G.Y.K. Company Ltd.	Japon	81 726 325 861	Prochaska & Cie	Autriche	43 1 278 5100
Geomechaniki of Athens	Grèce	30 10 935 0054	RT Cohen 2004 Ltd.	Israël	972 986 17979
Golf international Turizm	Turquie	90 216 336 5993	Riversa	Espagne	34 9 52 83 7500
Guandong Golden Star	Chine	86 20 876 51338	Lely Turfcare	Danemark	45 66 109 200
Hako Ground and Garden	Suède	46 35 10 0000	Solvert S.A.S.	France	33 1 30 81 77 00
Hako Ground and Garden	Norvège	47 22 90 7760	Spypros Stavrinides Limited	Chypre	357 22 434131
Hayter Limited (U.K.)	Royaume-Uni	44 1279 723 444	Surge Systems India Limited	Inde	91 1 292299901
Hydroturf Int. Co Dubai	Émirats Arabes Unis	97 14 347 9479	T-Markt Logistics Ltd.	Hongrie	36 26 525 500
Hydroturf Egypt LLC	Egypte	202 519 4308	Toro Australia	Australie	61 3 9580 7355
Irrimac	Portugal	351 21 238 8260	Toro Europe NV	Belgique	32 14 562 960
Irrigation Products Int'l Pvt Ltd.	Inde	0091 44 2449 4387	Valtech	Maroc	212 5 3766 3636
Jean Heybroek b.v.	Pays Bas	31 30 639 4611	Victus Emak	Pologne	48 61 823 8369

Déclaration de confidentialité européenne

Les renseignements recueillis par Toro
Toro Warranty Company (Toro) respecte votre vie privée. Pour nous permettre de traiter votre réclamation au titre de la garantie et de vous contacter dans l'éventualité d'un rappel de produit, nous vous prions de nous communiquer certains renseignements personnels soit directement soit par l'intermédiaire d'un concessionnaire Toro.

Le système de garantie de Toro est hébergé sur des serveurs situés aux États-Unis où la loi relative à la protection de la vie privée n'offre pas forcément la même protection que dans votre pays.

EN NOUS FOURNISSANT DES RENSEIGNEMENTS PERSONNELS VOUS CONCERNANT, VOUS CONSENTEZ À CE QUE NOUS TRAITIONS VOS RENSEIGNEMENTS PERSONNELS COMME DÉCRIT DANS CET AVIS DE CONFIDENTIALITÉ.

L'utilisation des informations par Toro
Toro peut utiliser vos renseignements personnels pour traiter vos réclamations au titre de la garantie et vous contacter dans l'éventualité d'un rappel de produit, ainsi que pour vous communiquer toute information nécessaire. Toro pourra partager les renseignements personnels que vous lui aurez communiqués avec les filiales, concessionnaires ou autres associés Toro en rapport avec ces activités. Nous ne vendrons vos renseignements personnels à aucune autre société. Nous nous réservons le droit de divulguer des renseignements personnels afin de satisfaire aux lois applicables et aux demandes des autorités concernées, pour assurer l'utilisation correcte de nos systèmes ou votre protection et celle d'autres usagers.

Conservation de vos renseignements personnels
Nous conserverons vos renseignements personnels uniquement pendant la durée nécessaire pour répondre aux fins pour lesquelles nous les avons collectés ou autres fins légitimes (comme la conformité réglementaire), ou conformément à la loi en vigueur.

Engagement de Toro relatif à la sécurité de vos renseignements personnels
Nous prenons toutes les précautions raisonnables pour protéger la sécurité de vos renseignements personnels. Nous prenons également les mesures nécessaires pour que vos renseignements personnels restent exacts et à jour.

Accès à et correction de vos renseignements personnels
Si vous souhaitez vérifier ou corriger vos renseignements personnels, veuillez nous contacter par courriel à legal@toro.com.

Droits des consommateurs australiens

Les clients australiens trouveront les détails relatifs aux droits des consommateurs australiens à l'intérieur du carton ou auprès de leur concessionnaire Toro local.

La garantie intégrale Toro

Garantie limitée

Conditions et produits couverts

The Toro® Company et sa filiale, Toro Warranty Company, en vertu de l'accord passé entre elles, certifient conjointement que votre produit commercial Toro (« Produit ») ne présente aucun défaut de matériau ni vice de fabrication pendant une période de deux ans ou 1 500 heures de service*, la première échéance prévalant. Cette garantie s'applique à tous les produits à l'exception des Aérateurs (veuillez-vous reporter aux déclarations de garantie séparées de ces produits). Lorsqu'une condition couverte par la garantie existe, nous nous engageons à réparer le Produit gratuitement, frais de diagnostic, main-d'œuvre, pièces et transport compris. La période de garantie commence à la date de réception du Produit par l'acheteur d'origine.
* Produit équipé d'un compteur horaire.

Comment faire intervenir la garantie

Il vous incombe de signaler le plus tôt possible à votre Distributeur de produits commerciaux ou au Concessionnaire de produits commerciaux agréé qui vous a vendu le Produit, toute condition couverte par la garantie. Pour obtenir l'adresse d'un Distributeur de produits commerciaux ou d'un concessionnaire agréé, ou pour tout renseignement concernant les droits et responsabilités vis-à-vis de la garantie, veuillez nous contacter à l'adresse suivante :

Commercial Products Service Department
Toro Warranty Company
8111 Lyndale Avenue South
Bloomington, MN 55420-1196, États-Unis
Courriel : commercial.warranty@toro.com

Responsabilités du propriétaire

Au titre de propriétaire du produit, vous êtes responsable des entretiens et réglages mentionnés dans le Manuel de l'utilisateur. Ne pas effectuer les entretiens et réglages requis peut constituer un motif de rejet d'une déclaration au titre de la garantie.

Ce que la garantie ne couvre pas

Les défaillances ou anomalies de fonctionnement survenant au cours de la période de garantie ne sont pas toutes dues à des défauts de matériaux ou des vices de fabrication. Cette garantie ne couvre pas :

- Les défaillances du produit dues à l'utilisation de pièces qui ne sont pas d'origine ou au montage et à l'utilisation d'accessoires ajoutés ou modifiés d'une autre marque. Une garantie séparée peut être fournie par le fabricant de ces accessoires.
- Les défaillances du Produit dues au non respect du programme d'entretien et/ou des réglages recommandés. Les réclamations sous garantie pourront être refusées si le Programme d'entretien recommandé pour votre produit Toro et énoncé dans le *Manuel de l'utilisateur* n'est pas respecté.
- Les défaillances du produit dues à une utilisation abusive, négligente ou dangereuse.
- Les pièces non durables, sauf si elles sont défectueuses. Par exemple, les pièces consommées ou usées durant le fonctionnement normal du Produit, notamment mais pas exclusivement les plaquettes et garnitures de freins, garnitures d'embrayage, lames, cylindres, contre-lames, louchets, roues pivotantes, pneus, filtres, courroies, et certains composants des pulvérisateurs, notamment membranes, buses et clapets antiretour, etc.
- Les défaillances dues à une influence extérieure. Les éléments constituant une influence extérieure comprennent, sans y être limités, les conditions atmosphériques, les pratiques de remisage, la contamination, l'utilisation de liquides de refroidissement, lubrifiants, additifs, engrais, eau ou produits chimiques, etc. non agréés.
- Les bruits, vibrations, usure et détérioration normaux.
- L'usure normale comprend, mais pas exclusivement, les dommages des sièges dus à l'usure ou l'abrasion, l'usure des surfaces peintes, les autocollants ou vitres rayés, etc.

Pièces

Les pièces à remplacer dans le cadre de l'entretien courant seront couvertes par la garantie jusqu'à la date du premier remplacement prévu. Les pièces remplacées au titre de cette garantie bénéficient de la durée de garantie du produit d'origine et deviennent la propriété de Toro. Toro se réserve le droit de prendre la décision finale concernant la réparation ou le remplacement de pièces ou ensembles existants. Toro se réserve le droit d'utiliser des pièces remises à neuf pour les réparations couvertes par la garantie.

Note concernant la garantie des batteries à décharge complète :

Les batteries à décharge complète disposent d'un nombre de kilowatt-heures spécifique à fournir au cours de leur vie. Les techniques d'utilisation, de recharge et d'entretien peuvent contribuer à augmenter ou réduire la vie totale des batteries. À mesure que les batteries de ce produit sont consommées, la proportion de travail utile qu'elles offrent entre chaque recharge diminue lentement jusqu'à leur épuisement complet. Le remplacement de batteries usées, suite à une consommation normale, est la responsabilité du propriétaire du produit. Le remplacement des batteries, aux frais du propriétaire, peut être nécessaire au cours de la période de garantie normale du produit.

Entretien aux frais du propriétaire

La mise au point du moteur, le graissage, le nettoyage et le polissage, le remplacement des filtres, du liquide de refroidissement et les Entretiens recommandés font partie des services normaux requis par les produits Toro qui sont aux frais du propriétaire.

Conditions générales

La réparation par un distributeur ou un concessionnaire Toro agréé est le seul dédommagement auquel cette garantie donne droit.

The Toro Company et Toro Warranty Company déclinent toute responsabilité en cas de dommages secondaires ou indirects liés à l'utilisation des produits Toro couverts par cette garantie, notamment quant aux coûts et dépenses encourus pour se procurer un équipement ou un service de substitution durant une période raisonnable pour cause de défaillance ou d'indisponibilité en attendant la réparation sous garantie. Il n'existe aucune autre garantie expresse, à part la garantie spéciale du système antipollution, le cas échéant.

Toutes les garanties implicites de qualité marchande et d'aptitude à l'emploi sont limitées à la durée de la garantie expresse. L'exclusion de la garantie des dommages secondaires ou indirects, ou les restrictions concernant la durée de la garantie implicite, ne sont pas autorisées dans certains états et peuvent donc ne pas s'appliquer dans votre cas.

Cette garantie vous accorde des droits spécifiques, auxquels peuvent s'ajouter d'autres droits qui varient selon les états.

Autres pays que les États-Unis et le Canada

Les clients doivent demander à leur distributeur (concessionnaire) Toro la police de garantie applicable dans leur pays, région ou état. Si, pour une raison quelconque, vous n'êtes pas satisfait des services de votre distributeur, ou si vous avez du mal à vous procurer des renseignements sur la garantie, adressez-vous à l'importateur Toro. En dernier recours, vous pouvez nous contacter à Toro Warranty Company.