Form No. 3384-343 Rev A

Freză de zăpadă CCR™ 6053 R/ES Quick Clear

Nr. model38567—Nr. serie313000001şi Sus
Nr. model38569—Nr. serie313000001şi Sus

Manualul utilizatorului

Preliminary

Introducere

Această maşină este proiectată pentru a fi utilizată de proprietarii de reşedinţe sau de operatori profesionişti, angajaţi. În primul rând, este proiectată pentru îndepărtarea zăpezii de pe suprafeţele pavate, precum şosele şi trotuare şi alte suprafeţe destinate traficului din zonele rezidenţiale sau comerciale. Nu este proiectată pentru îndepărtarea altor materiale în afară de zăpadă sau pentru curăţarea suprafeţelor cu pietriş.

Citiţi cu atenţie aceste informaţii pentru a învăţa despre modul corespunzător de utilizare şi întreţinere a maşinii şi pentru a evita rănirea şi deteriorarea maşinii. Aveţi responsabilitatea de a utiliza maşina în mod corespunzător şi sigur.

Puteţi contacta Toro direct la www.Toro.com pentru informaţii despre maşină şi accesorii, pentru ajutor la căutarea unui distribuitor sau pentru înregistrarea maşinii.

De fiecare dată când aveţi nevoie de service, piese originale Toro sau informaţii suplimentare, contactaţi un furnizor de servicii autorizat sau departamentul Servicii Clienţi Toro şi pregătiţi numerele de model sau de serie ale maşinii. Figura1 identifică locaţia numerelor de model sau de serie pe maşină. Scrieţi numerele în spaţiul furnizat.

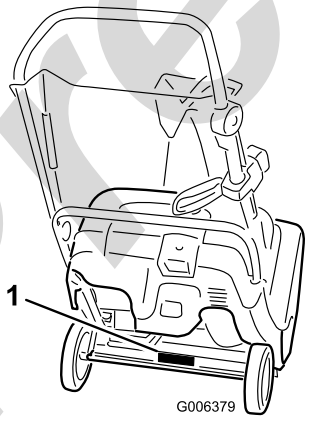

Figura1

1. Locaţia numerelor de model şi de serie

Nr. model_____

Nr. serie_____

Acest manual identifică potenţialele pericole şi conţine mesaje de siguranţă identificate prin simbolul de alertă de siguranţă (Figura2), semnalizând un pericol care poate cauza rănirea gravă sau moartea dacă nu respectaţi următoarele măsuri de precauţie recomandate.



Figura2

1. Simbol de alertă de siguranţă

Acest manual utilizează 2 cuvinte pentru a evidenţia informaţiile. **Important** atrage atenţia asupra informaţiilor mecanice speciale şi **Notă** accentuează informaţiile generale care necesită atenţie specială.

Siguranţă în funcţionare

Trebuie să citiţi şi să înţelegeţi conţinutul acestui manual înainte de a porni motorul.

⚠Acesta este simbolul de alertă pentru siguranţă. Este utilizat pentru a vă alerta cu privire la potenţialele pericole de rănire personală. Respectaţi toate mesajele de siguranţă care urmează după acest simbol pentru a evita posibilele răniri sau moartea.

Utilizarea sau întreţinerea necorespunzătoarea a acestei maşini pot duce la rănire sau moarte. Pentru a reduce acest potenţial, respectaţi următoarele instrucţiuni de siguranţă.

Instruire

- Citiţi, înţelegeţi şi urmaţi toate instrucţiunile de pe maşină şi din manual(e) înainte de utilizarea acestei

© 2014—The Toro® Company
8111 Lyndale Avenue South
Bloomington, MN 55420

Înregistraţi-vă lawww.Toro.com.

Instrucţiuni originale (RO)
Tipărit în SUA
Toate drepturile rezervate

maşini. Familiarizaţi-vă în totalitate cu comenzile şi utilizarea corespunzătoare a maşinii. Trebuie să ştiţi cum să opriţi maşina şi să decuplaţi rapid comenzile.

- Nu lăsaţi niciodată copii să utilizeze maşina. Nu lăsaţi niciodată adulţii să utilizeze maşina fără instrucţiuni corespunzătoare.
- Nu lăsaţi pe nimeni, în special copiii mici, în zona de utilizare.
- Aveţi grijă pentru a nu aluneca sau cădea.

Pregătirea

- Inspectaţi cu atenţie zona în care trebuie utilizată maşina şi îndepărtaţi toate preşurile de şters picioarele, cărucioarele, plăcile, firele şi alte obiecte străine.
- Nu utilizaţi maşina fără a purta îmbrăcăminte de iarnă corespunzătoare. Evitaţi îmbrăcămintea largă care se poate prinde în piesele mobile. Purtaţi încălţăminte care va îmbunătăţi stabilitatea pe suprafeţe alunecoase.
- Manipulaţi combustibilul cu grijă, este foarte inflamabil.
  - Utilizaţi un recipient de combustibil corespunzător.
  - Nu adăugaţi niciodată combustibil într-un motor pornit sau fierbinte.
  - Umpleţi rezervoarele de combustibil în aer liber, cu foarte mare atenţie. Nu umpleţi rezervorul de combustibil în interior.
  - Nu umpleţi niciodată recipientele în interiorul unui vehicul sau într-un camion sau remorcă prevăzută cu căptuşeală de plastic. Plasaţi întotdeauna recipientele pe sol, la distanţă de vehicul, înainte de umplere.
  - Dacă este posibil, scoateţi utilajul pe benzină din camion sau remorcă şi realimentaţi-l pe sol. Dacă acest lucru nu este posibil, este recomandat să realimentaţi acest tip de utilaj pe o remorcă dotată cu un container portabil, decât de la o duză de distribuire benzină.
  - Menţineţi duza în contact cu marginea rezervorului de combustibil sau deschiderea containerului în permanenţă până la finalizarea realimentării. Nu utilizaţi un dispozitiv de blocare-deschidere a duzei.
  - Înlocuiţi în siguranţă capacul de alimentare cu benzină şi ştergeţi combustibilul vărsat.
  - Dacă se varsă combustibil pe îmbrăcăminte, schimbaţi-vă imediat.
  - Nu fumaţi în timp ce lucraţi cu benzină.
- Utilizaţi cabluri prelungitoare şi prize, conform specificaţiilor producătorului pentru toate maşinile cu motoare electrice.
- Nu încercaţi să curăţaţi zăpada de pe o suprafaţă cu pietriş sau piatră zdrobită. Maşina este proiectată doar pentru utilizarea pe suprafeţe pavate.
- Nu încercaţi să efectuaţi niciun fel de reglări cu motorul pornit (cu excepţia recomandărilor specifice ale producătorului).
- Purtaţi întotdeauna ochelari sau măşti de siguranţă în timpul utilizării sau în timp ce efectuaţi o reglare sau o reparaţie pentru a proteja ochii de obiectele străine care pot fi proiectate de maşină.
- Lăsaţi motorul şi maşina să se adapteze temperaturilor exterioare înainte de a începe să curăţaţi zăpada.

Operare

- Nu puneţi mâinile sau picioarele lângă sau sub piesele rotative. Staţi în permanenţă la distanţă de gura de descărcare.
- Acordaţi foarte mare atenţie când utilizaţi maşina pe şosele, alei sau drumuri cu pietriş sau când treceţi cu ea pe aceste suprafeţe. Acordaţi atenţie pericolelor ascunse sau traficului.
- Dacă aţi lovit un obiect străin, opriţi motorul, scoateţi cheia din contact, inspectaţi cu atenţie maşina în privinţa oricăror deteriorări şi remediaţi defectul înainte de a reporni şi utiliza maşina.
- Dacă maşina începe să vibreze anormal, opriţi motorul şi verificaţi imediat cauza. Vibraţiile reprezintă în general un semnal de avertisment.
- Opriţi motorul de fiecare dată când părăsiţi postul operatorului, înainte de a desfunda carcasa lamei rotorului sau jgheabul de evacuare şi când efectuaţi orice reparaţii, reglări sau inspecţii.
- Când curăţaţi, reparaţi sau inspectaţi maşina, opriţi motorul şi asiguraţi-vă că lamele rotorului şi toate piesele mobile au fost oprite.
- Nu utilizaţi maşina în interior, decât atunci când porniţi motorul şi când o transportaţi în sau din clădire. Deschideţi uşile exterioare; fumurile de evacuare sunt periculoase.
- Acordaţi foarte mare atenţie la utilizarea pe pante.
- Nu utilizaţi niciodată maşina fără apărătoarele corespunzătoare şi alte dispozitive de protecţie de siguranţă montate şi funcţionând.
- Nu orientaţi niciodată evacuarea către persoane sau zone în care se pot înregistra daune ale proprietăţii. Ţineţi copiii şi alte persoane la distanţă.

Preliminary

- Nu supraîncărcaţi maşina încercând să curăţaţi zăpada prea repede.
- Uitaţi-vă în spate şi acordaţi atenţie atunci când daţi maşina cu spatele.
- Decuplaţi acţionarea lamelor rotorului când maşina este transportată sau nu este utilizată.
- Nu utilizaţi niciodată maşina fără o bună vizibilitate sau lumină. Aveţi întotdeauna grijă când păşiţi şi ţineţi ferm de ambele mânere. Mergeţi; nu alergaţi niciodată.
- Nu atingeţi niciodată un motor sau o tobă de eşapament fierbinte (Figura3).

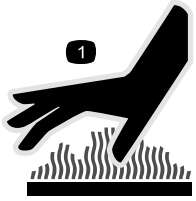

g013728

Figura3

Curăţarea unui jgheab de evacuare înfundat

Contactul mâinilor cu lamele rotative ale rotorului în jgheabul de evacuare reprezintă cea mai cunoscută cauză de rănire asociată cu frezele de zăpadă. Nu utilizaţi niciodată mâinile pentru a curăţa jgheabul de evacuare.

Pentru a curăţa jgheabul:

- **Opriţi motorul!**
- Aşteptaţi 10 secunde pentru a vă asigura că lamele rotorului s-au oprit din rotire.
- Utilizaţi întotdeauna un instrument de curăţare, nu mâinile.

Întreţinerea şi depozitarea

- Verificaţi toate dispozitivele de fixare la intervale frecvente pentru a vă asigura că sunt bine strânse, astfel încât maşina să se afle în stare sigură de funcţionare.
- Nu depozitaţi niciodată maşina cu combustibil în rezervor într-o clădire în care sunt prezente surse de încălzire, precum boilere, radiatoare electrice cu convecţie sau uscătoare electrice de rufe. Înainte de depozitarea în orice spaţiu, lăsaţi motorul să se răcească.
- Consultaţi întotdeauna *Manualul operatorului* pentru detalii importante dacă maşina trebuie depozitată pentru o perioadă îndelungată de timp.
- Menţineţi sau înlocuiţi etichetele de siguranţă şi instrucţiuni, dacă este necesar.
- Turaţi maşina câteva minute după aruncarea zăpezii pentru a preveni îngheţarea lamelor rotorului.

Siguranţa frezei de zăpadă Toro

Următoarea listă conţine informaţii specifice despre produsele Toro sau alte informaţii de siguranţă pe care trebuie să le cunoaşteţi.

- **Lamele rotorului pot răni degetele sau mâinile.** Staţi în spatele mânerelor şi la distanţă de gura de descărcare în timp ce utilizaţi maşina. **Ţineţi faţa, mâinile, picioarele şi alte părţi ale corpului, precum şi hainele, la distanţă de piesele mobile sau rotative.**
- Înainte de reglarea, curăţarea, repararea şi inspectarea maşinii şi înainte de desfundarea jgheabului de evacuare, **opriţi motorul, scoateţi cheia din contact şi aşteptaţi oprirea tuturor pieselor mobile.**
- **Înainte** de a părăsi postul operatorului, opriţi motorul, scoateţi cheia din contact şi aşteptaţi oprirea tuturor pieselor mobile.
- Dacă un scut, dispozitiv de siguranţă sau autocolant este deteriorat, ilizibil sau pierdut, reparaţi-l sau înlocuiţi-l înainte de o nouă utilizare. De asemenea, strângeţi orice dispozitive de fixare desprinse.
- **Nu** fumaţi în timp ce lucraţi cu benzină.
- **Nu** utilizaţi maşina pe un acoperiş.
- Nu atingeţi motorul în timp ce funcţionează sau la scurt timp după oprire, deoarece poate fi fierbinte şi poate cauza o arsură.
- Efectuaţi doar acele instrucţiuni de întreţinere descrise în acest manual. Înainte de a efectua orice reparare, service sau reglare, opriţi motorul şi scoateţi cheia. Dacă sunt necesare reparaţii majore, contactaţi un furnizor de servicii autorizat.
- Nu modificaţi setările regulatorului motorului.
- Când depozitaţi maşina mai mult de 30 de zile, evacuaţi combustibilul din rezervorul de combustibil pentru a preveni un potenţial pericol. Depozitaţi combustibilul într-un recipient de combustibil corespunzător. Scoateţi cheia din contact înainte de a depozita maşina.
- Cumpăraţi doar piese de schimb şi accesorii originale Toro.

Preliminary

Presiune acustică

Această maşină are un nivel de presiune acustică la urechea operatorului de 88 dBA, care include o marjă de eroare (K) de 1 dBA. Nivelul de presiune acustică a fost determinat în funcție de procedurile evidențiate în EN ISO 11201.

Putere acustică

Această maşină are un nivel de presiune acustică garantat de 104 dBA, care include o marjă de eroare (K) de 3,75 dBA. Nivelul de putere acustică a fost determinat în funcție de procedurile evidențiate în EN ISO 3744.

Vibrația mână-braț

Nivelul de vibrații măsurat pentru mâna stângă = 8,4 m/s^2

Nivelul de vibrații măsurat pentru mâna dreaptă = 10,7 m/s^2

Marjă de eroare (K) = 4,3 m/s^2

Valorile măsurate au fost determinate în funcție de procedurile evidențiate în EN ISO 20643.

Decal-uri instrucționale şi de siguranță

Important: Autocolantele de siguranţă şi cu instrucţiuni sunt localizate lângă zonele cu potenţial pericol. Înlocuiți autocolantele deteriorate.

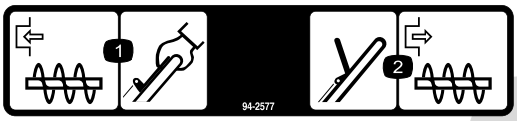

94-2577

1. Pentru a cupla lamele rotorului, împingeți bara de comandă spre mâner.
2. Pentru a decupla lamele rotorului, eliberați bara de comandă.

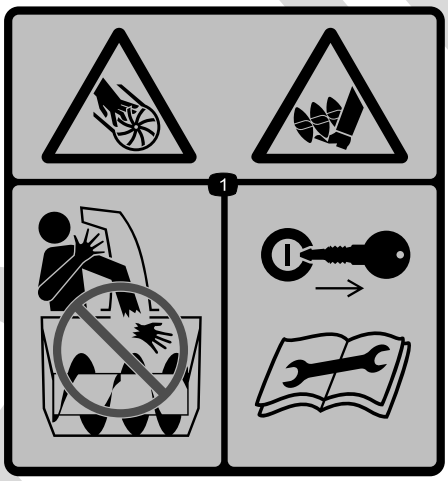

115–5698

Nr. piesă de comandă 117-9121

1. Pericole de dezmembrare/tăiere, rotor şi angrenaj melcat—nu introduceți mâna în jgheab; scoateți cheia din contact şi citiți instrucțiunile înainte de efectuarea lucrărilor de service sau de întreținere.

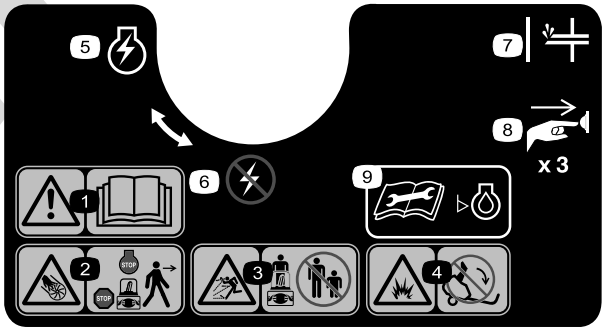

117-9102

Nr. piesă de comandă 117-6036

1. Avertisment—citiți *Manualul operatorului.*
2. Pericol de tăiere/dezmembrare, piston—opriți motorul înainte de a ieşi din maşină.
3. Pericol de obiecte proiectate—mențineți trecătorii la o distanță sigură de maşină.
4. Pericol de vărsare a combustibilului—nu înclinați maşina în spate.
5. Motor pornit
6. Motor oprit
7. Piston
8. Împingeți pistonul de trei ori pentru a amorsa motorul.
9. Citiți *manualul operatorului* înainte de a verifica nivelul uleiului de motor.

Preliminary

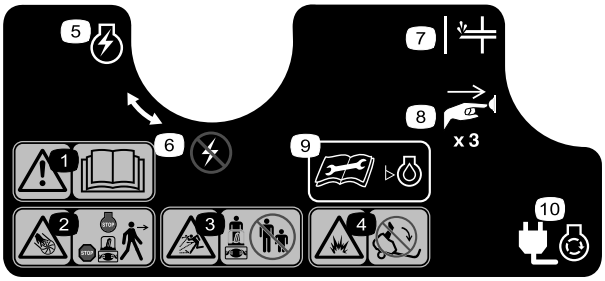

117-9103

Nr. piesă de comandă 117-6046

1. Avertisment—citiți *Manualul operatorului.*
2. Pericol de tăiere/dezmembrare, piston—opriți motorul înainte de a ieşi din maşină.
3. Pericol de obiecte proiectate—mențineți trecătorii la o distanță sigură de maşină.
4. Pericol de vărsare a combustibilului—nu înclinați maşina în spate.
5. Motor pornit
6. Motor oprit
7. Piston
8. Împingeți pistonul de trei ori pentru a amorsa motorul.
9. Citiți *manualul operatorului* înainte de a verifica nivelul uleiului de motor.
10. Conectați maşina la alimentare cu curent electric pentru a alimenta demarorul electric.

Preliminary

Reglare

Părți cu ajustaj larg

Verificați în tabelul de mai jos dacă toate piesele au fost trimise.

Procedură	Descriere	Cant.	Folosință
1	Nu s-au solicitat piese.	–	Desfăşurați mânerul.
2	Şuruburi Ansamblul jgheabului	3 1	Montați jgheabul de evacuare.

1

Desfăşurarea mânerului

Nu s-au solicitat piese

Procedură

1. Slăbiţi butoanele de mâner, trageţi de închizătoarele de mâner în formă de „U” până când puteţi să mişcaţi mânerul liber şi rotiţi mânerul în poziţia de operare (Figura4).

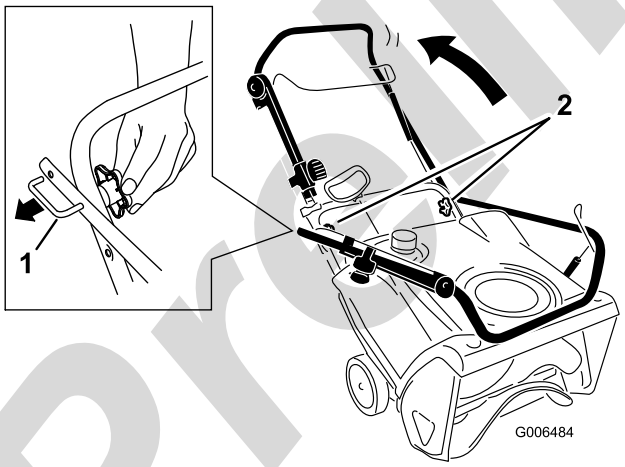

Figura4

1. Închizător de mâner în formă de „U” (2)
2. Butoane de mâner

2. Introduceţi capătul închizătorului de mâner în formă de „U” în orificiul deschis de pe mâner şi strângeţi butoanele de mâner până când sunt fixate în poziţie (Figura5).

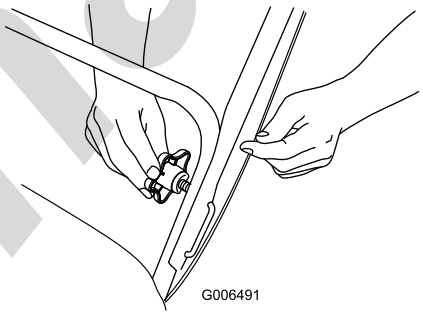

Figura5

Important: Asiguraţi-vă că nu strângeţi şi nu răsuciţi cablul de comandă sau cablurile Quick Shoot™ (Figura6).

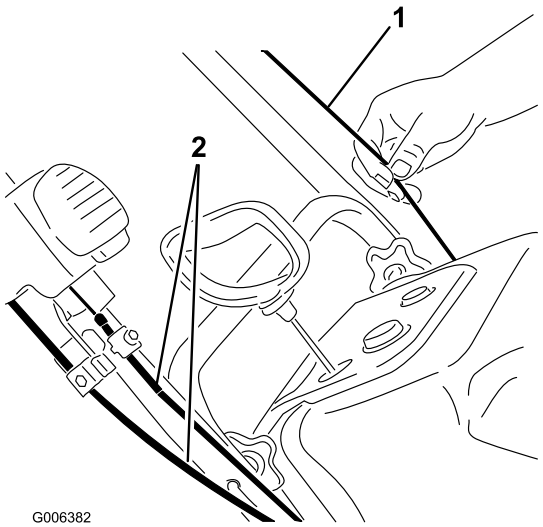

Figura6

1. Cablu de comandă
2. Cabluri Quick Shoot™

Preliminary

2

Montarea jgheabului de evacuare

Piese solicitate pentru această procedură:

3	Şuruburi
1	Ansamblul jgheabului

Procedură

Montaţi jgheabul de evacuare în conformitate cu indicaţiile (Figura7).

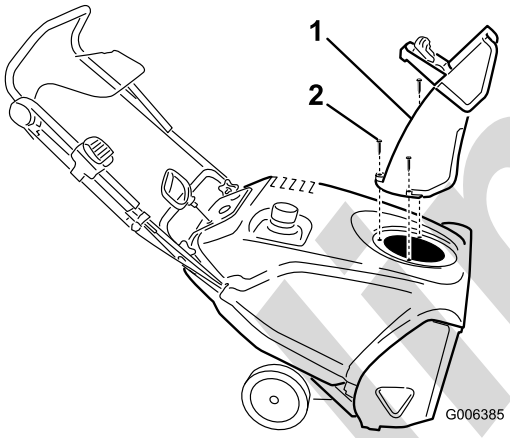

Figura7

1. Jgheab de evacuare
2. Şurub (3)

Notă: Pentru o montare mai uşoară utilizaţi o cheie cu clichet mică pentru a strânge şuruburile.

Important: Nu strângeţi excesiv şuruburile deoarece puteţi deteriora jgheabul de evacuare şi îi împiedicaţi întoarcerea liberă.

3

Umplerea motorului cu ulei

Nu s-au solicitat piese

Procedură

Maşina nu este prevăzută cu ulei în motor, dar este furnizată cu un recipient cu ulei.

Important: Înainte de a porni motorul, umpleţi-l cu ulei.

Notă: Sticla de ulei poate conţine mai mult decât este necesar. Nu umpleţi excesiv motorul.

Umplere maximă: 20 oz. (0.6 l), tip: ulei detergent auto cu clasificare de service API - SJ, SL sau superioară.

Utilizaţi Figura8 de mai jos pentru a selecta cea mai bună vâscozitate a uleiului pentru domeniul de temperatură exterioară aşteptat:

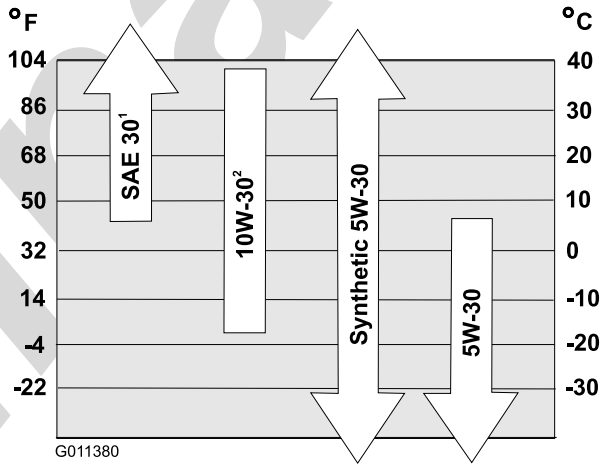

Figura8

1. Utilizarea de ulei SAE 30 la temperaturi exterioare mai mici de 40°F (4°C) va avea ca rezultat o pornire greoaie.
2. Utilizarea de ulei 10W-30 la temperaturi exterioare mai mari de 80°F (27°C) poate duce la un consum de ulei crescut; prin urmare, verificaţi nivelul de ulei mai des în aceste situaţii.

Notă: Uleiul sintetic 0W30 este acceptat pentru utilizare la temperaturi reci.

1. Mutaţi maşina pe o suprafaţă uniformă.
2. Curăţaţi zona din jurul capacului de umplere cu ulei (Figura9).

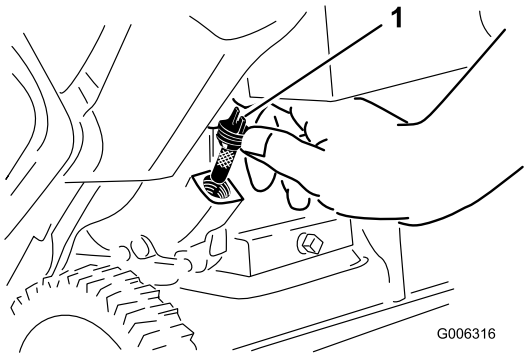

Figura9

1. Capac de umplere cu ulei

Preliminary

3. Deşurubaţi capacul de umplere cu ulei şi scoateţi-l.
4. În timp ce maşina este în poziţie de operare, **turnaţi** cu atenţie uleiul în carter. Aşteptaţi 3 minute, apoi adăugaţi ulei până la punctul de preaplin.

   Notă: Puteţi înclina puţin maşina în faţă (mâner în sus) pentru a simplifica operaţiunea de adăugare a uleiului. Ţineţi minte să readuceţi maşina în poziţie de operare înainte de a verifica nivelul de ulei.

   Important: Nu înclinaţi maşina complet în faţă, deoarece combustibilul se poate scurge din maşină.
5. Înşurubaţi capacul de umplere cu ulei în orificiul de umplere cu ulei şi strângeţi-l bine.

4

Reglarea cablului de comandă

Nu s-au solicitat piese

Procedură

Consultaţi Reglarea cablului de comandă în secţiunea de Întreţinere.

Rezumat al produsului

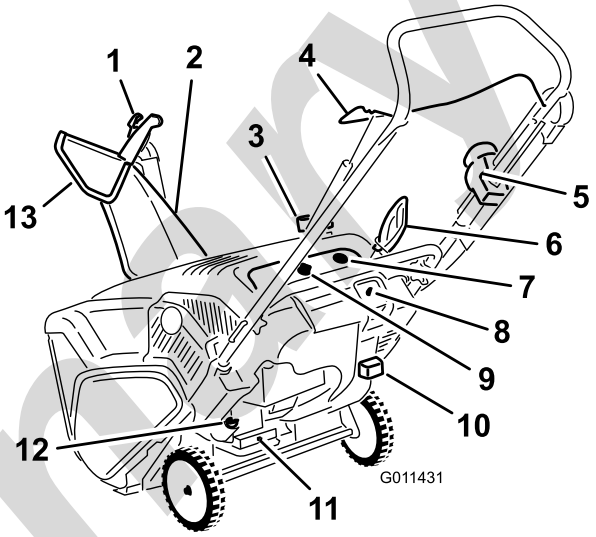

Figura10

1. Declanşator deflector jgheab
2. Jgheab de evacuare
3. Capac rezervor de combustibil
4. Bară de comandă
5. Control Quick Shoot™
6. Mâner de pornire cu recul
7. Piston
8. Buton de pornire electrică (doar modelul 38569)
9. Cheie de contact
10. Manetă de şoc
11. Buşon de golire a uleiului
12. Capac de umplere cu ulei
13. Deflector jgheab

Preliminary

Operare

Notă: Determinaţi partea stângă şi dreaptă a maşinii din poziţia de operare normală.

⚠ PERICOL

Benzina este extrem de inflamabilă şi explozivă. Un incendiu sau o explozie cauzată de benzină vă poate arde pe dumneavoastră şi pe cei din jur.

- **Pentru a preveni o încărcare statică din cauza aprinderii benzinei, plasaţi recipientul şi/sau maşina pe sol înainte de umplere, nu pe un vehicul sau obiect.**
- **Umpleţi rezervorul în exterior când motorul este rece. Ştergeţi lichidele vărsate.**
- **Nu manipulaţi benzina când fumaţi sau în apropierea unei flăcări deschise sau a scânteilor.**
- **Depozitaţi benzina într-un rezervor de combustibil corespunzător şi nu o lăsaţi la îndemâna copiilor.**
- **Nu înclinaţi maşina în spate cu combustibil în rezervorul de combustibil deoarece combustibilul se poate scurge din maşină.**

Umplerea rezervorului de combustibil

- Pentru rezultate optime utilizaţi numai benzină curată, proaspătă, fără plumb cu o cifră octanică de 87 sau mai mare (metodă de clasificare (R+M)/2).
- Este acceptabil combustibilul oxigenat cu până la 10% etanol sau 15% MTBE în funcţie de volum.
- **Nu** utilizaţi amestecuri cu etanol ale benzinei (precum E15 sau E85) cu mai mult de 10% etanol în funcţie de volum. Pot apărea probleme de performanţă şi/sau deteriorări ale motorului care este posibil să nu fie acoperite de garanţie.
- **Nu** utilizaţi benzină cu conţinut de metanol.
- **Nu** depozitaţi combustibil în rezervorul de combustibil sau în recipientele de combustibil de-a lungul iernii decât dacă este utilizat un stabilizator de combustibil.
- **Nu** adăugaţi ulei în benzină.

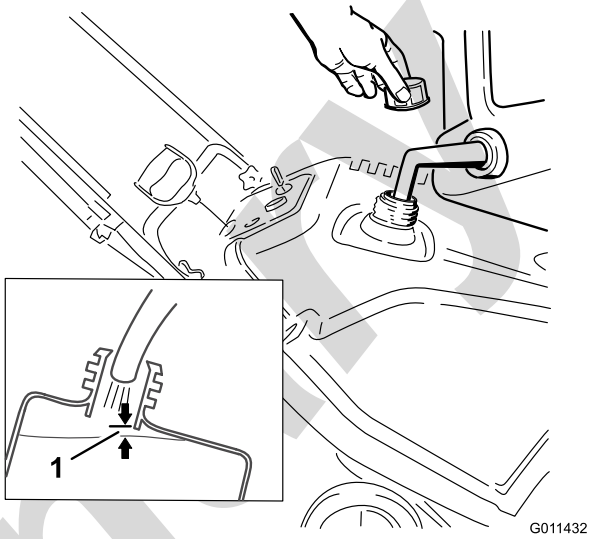

Figura11

1. 6 mm

Important: Nu adăugaţi ulei în benzină.

Important: Nu utilizaţi combustibil E85 sau E20. Combustibilii alternativi cu conţinut ridicat de alcool pot provoca pornire greoaie, performanţe reduse ale motorului şi pot cauza daune interne ale motorului.

Notă: Pentru rezultate optime, achiziţionaţi numai cantitatea de benzină pe care vă aşteptaţi să o utilizaţi în 30 de zile. În caz contrar, puteţi adăuga stabilizator de combustibil la benzina nou achiziţionată pentru a o menţine proaspătă pentru până la 6 luni.

Verificarea nivelului de ulei de motor

Interval de service: Înainte de fiecare folosinţă sau zilnic—Verificaţi nivelul de ulei de motor şi adăugaţi ulei, dacă este necesar.

1. Mutaţi maşina pe o suprafaţă uniformă.
2. Curăţaţi zona din jurul capacului de umplere cu ulei (Figura12).

Preliminary

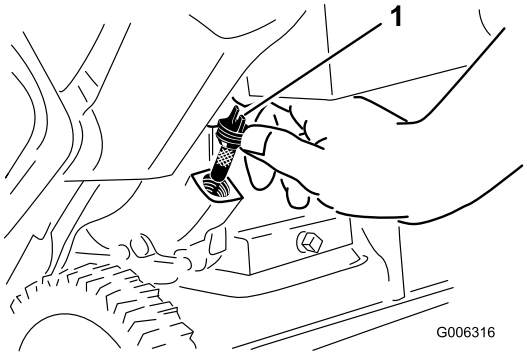

Figura12

1. Capac de umplere cu ulei

3. Deşurubaţi capacul de umplere cu ulei şi scoateţi-l.
4. Dacă nivelul de ulei este scăzut, menţineţi maşina în poziţie de operare şi **turnaţi** cu atenţie ulei în carter. Aşteptaţi 3 minute, apoi adăugaţi ulei până la punctul de preaplin. (Umplere maximă: 0,6 l, tip: Ulei detergent SAE 30 cu clasificare de service API - SJ, SL sau superioară.

   Notă: Puteţi înclina puţin maşina în faţă (mâner în sus) pentru a simplifica operaţiunea de adăugare a uleiului. Ţineţi minte să readuceţi maşina în poziţie de operare înainte de a verifica nivelul de ulei.

   Important: Nu înclinaţi maşina complet în faţă, deoarece combustibilul se poate scurge din maşină.
5. Înşurubaţi capacul de umplere cu ulei în orificiul de umplere cu ulei şi strângeţi-l bine cu mâna.

Pornirea motorului

1. Rotiţi cheia de contact în sensul acelor de ceasornic în poziţia de pornire (Figura13).

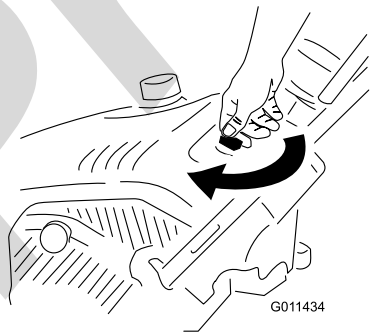

Figura13

2. Trageţi maneta de şoc (Figura14).

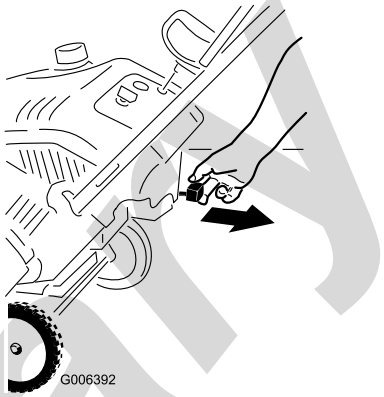

Figura14

1. Manetă de şoc

3. Împingeţi ferm pistonul cu degetul mare de 3 ori (la o temperatură de -18°C sau mai mare) sau de 6 ori (la o temperatură de -18°C sau mai mică), ţinându-l timp de o secundă înainte de a-l elibera de fiecare dată (Figura15 şi Figura16).

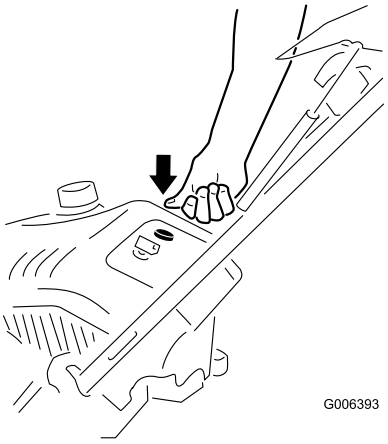

Figura15

Preliminary

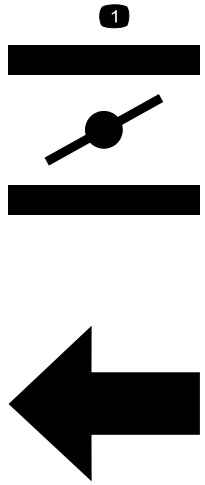

G013783

Figura16

1. Simbolurile de pe maneta de şoc indică mişcarea manetei de şoc în partea stângă pentru activarea manetei de şoc.

Notă: Scoateţi mănuşa când împingeţi pistonul, astfel încât aerul să nu iasă din orificiul pistonului.

Important: Nu utilizaţi pistonul sau maneta de şoc dacă motorul a fost pornit şi este fierbinte. Amorsarea excesivă poate inunda motorul şi poate preveni pornirea acestuia.

4. Conectaţi un cablu prelungitor la o sursă de alimentare şi la maşină şi apăsaţi butonul de pornire electrică (doar modelul 38569) (Figura17) sau trageţi mânerul de pornire cu recul (Figura18).

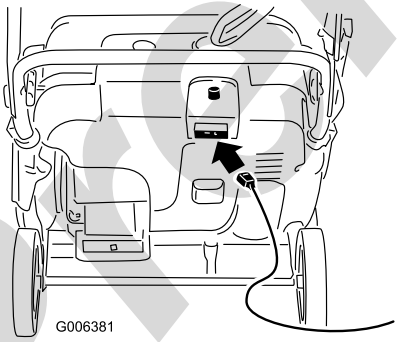

G006381

Figura17

Notă: Utilizaţi numai un cablu prelungitor cu calibru 16, certificat UL, recomandat pentru utilizarea în exterior şi care nu este mai lung de 15 m.

⚠ ATENŢIE

Cablul electric se poate deteriora, cauzând şoc sau incendiu.

Inspectaţi cu atenţie cablul electric înainte de a îl introduce într-o sursă de alimentare. În cazul în care cablul este deteriorat, nu îl utilizaţi pentru a porni maşina. Înlocuiţi sau reparaţi cablul deteriorat imediat. Pentru asistenţă, contactaţi un centru de service autorizat.

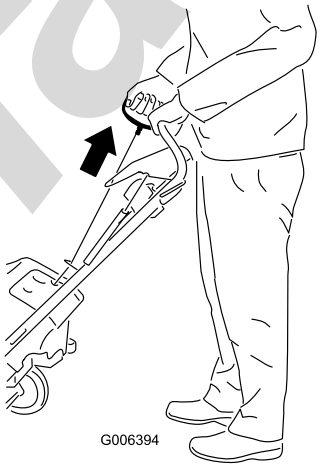

G006394

Figura18

Important: Turaţi demarorul electric de maximum 10 ori la intervale de 5 secunde, după care opriţi-l 5 secunde. Utilizarea extinsă a demarorului electric poate duce la supraîncălzirea şi deteriorarea acestuia. Dacă motorul nu porneşte după o serie de încercări, aşteptaţi cel puţin 40 de minute pentru a permite demarorului să se răcească înainte de a încerca să îl porniţi din nou. Dacă motorul nu porneşte după a doua serie de încercări, transportaţi maşina la un furnizor de servicii autorizat pentru service (doar modelul 38569).

Notă: Dacă trageţi de mânerul cu recul şi nu simţiţi rezistenţă, este posibil ca demarorul să fie îngheţat. Dezgheţaţi demarorul înainte de a încerca să porniţi maşina.

5. În timp ce motorul funcţionează, împingeţi uşor maneta de şoc.
6. Deconectaţi cablul prelungitor de la sursa de alimentare şi de la maşină (doar modelul 38569).

Preliminary

⚠ AVERTISMENT

Dacă lăsaţi maşina conectată la o sursă de alimentare, cineva poate porni accidental maşina şi răni persoane sau deteriora proprietatea (doar modelul 38569).

Deconectaţi cablul de alimentare de fiecare dată când nu porniţi maşina.

Cuplarea lamelor rotorului

Pentru a cupla lamele rotorului, împingeţi bara de comandă spre mâner (Figura19).

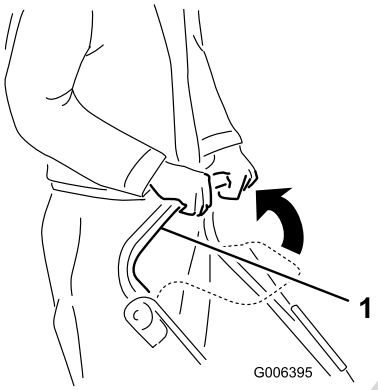

Figura19

1. Bară de comandă

Decuplarea lamelor rotorului

Pentru a decupla lamele rotorului, eliberaţi bara de comandă (Figura20).

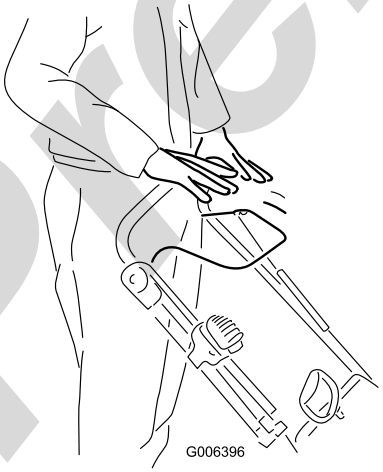

Figura20

Oprirea motorului

Pentru a opri motorul, rotiţi cheia de contact în sens invers acelor de ceasornic, în poziţia de oprire (Figura21).

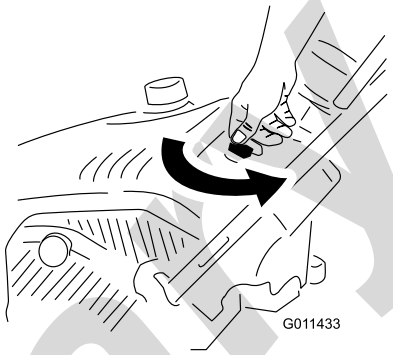

Figura21

Reglarea jgheabului de evacuare şi deflectorului jgheabului

Pentru a regla jgheabul de evacuare, apăsaţi declanşatorul de control Quick Shoot™ de pe partea dreaptă a mânerului şi mişcaţi-l în sus sau în jos de-a lungul mânerului. Dacă mişcaţi controlul în jos, mânerul va roti jgheabul de evacuare spre stânga; dacă mişcaţi controlul în sus, mânerul va roti jgheabul de evacuare spre dreapta (Figura22).

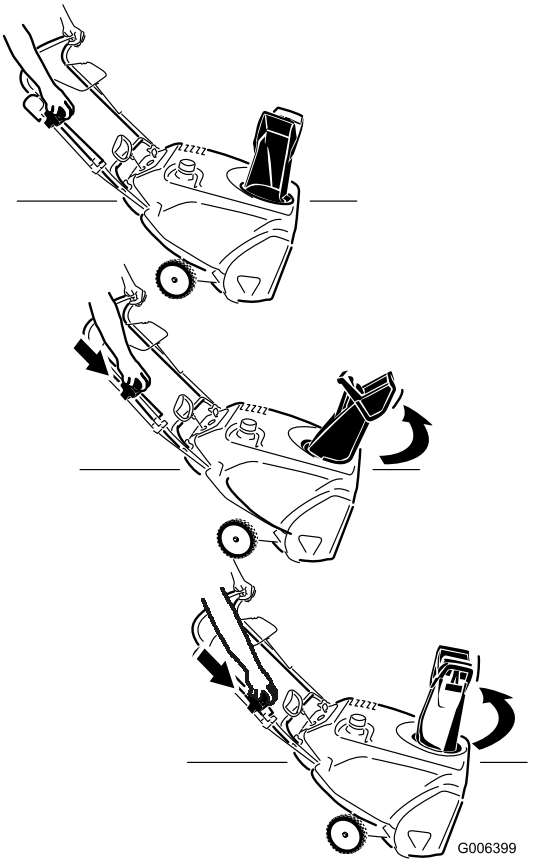

Figura22

Preliminary

Pentru a ridica sau coborî unghiul deflectorului jgheabului, apăsaţi declanşatorul de pe deflectorul jgheabului şi deplasaţi deflectorul jgheabului în sus sau în jos (Figura23).

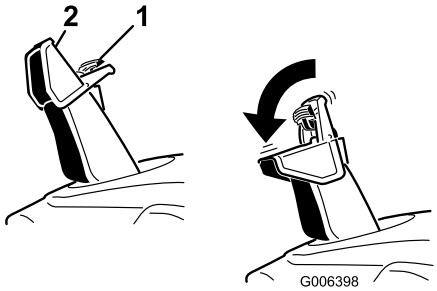

Figura23

1. Declanşator deflector jgheab
2. Deflector jgheab

Curăţarea unui jgheab de evacuare înfundat

Important: Contactul mâinilor cu lamele rotative ale rotorului în jgheabul de evacuare reprezintă cea mai cunoscută cauză de rănire asociată cu frezele de zăpadă. Nu utilizaţi niciodată mâinile pentru a curăţa jgheabul de evacuare.

Pentru a curăţa jgheabul:

- **Opriţi motorul!**
- Aşteptaţi 10 secunde pentru a vă asigura că lamele rotorului s-au oprit din rotire.
- Utilizaţi întotdeauna un instrument de curăţare, nu mâinile (Figura24).

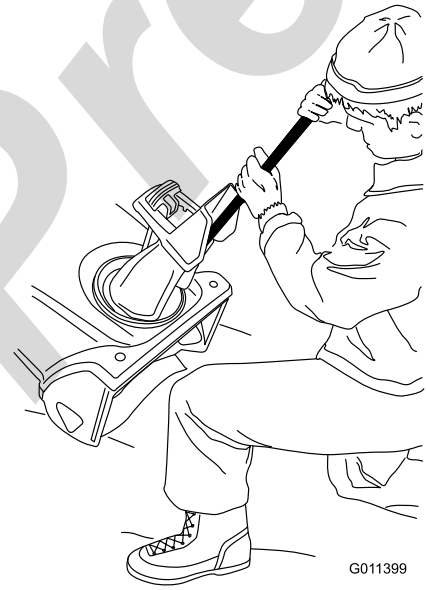

Figura24

Prevenirea înghețului după utilizare

- Lăsaţi motorul să funcţioneze timp de câteva minute pentru a preveni îngheţarea pieselor mobile. Opriţi motorul, aşteptaţi ca toate piesele mobile să se oprească şi scoateţi gheaţa şi zăpada din maşină.
- Curăţaţi orice urmă de zăpadă şi gheaţă de la baza jgheabului.
- Rotiţi jgheabul de evacuare la stânga şi la dreapta pentru a-l curăţa de orice acumulare de gheaţă.
- Când cheia de contact se află în poziţia de oprire, trageţi de câteva ori de mânerul demarorului cu recul sau conectaţi cablu electric la o sursă de alimentare şi la maşină şi apăsaţi butonul de pornire electrică o dată (numai modelul 38569) pentru a preveni îngheţarea demarorului cu recul şi/sau a demarorului electric.
- Pe condiţii de zăpadă şi vreme rece, anumite comenzi şi piese mobile pot îngheţa. Nu utilizaţi forţă excesivă când încercaţi să acţionaţi comenzile îngheţate. Dacă întâmpinaţi dificultate la utilizarea oricăror comenzi sau piese, porniţi motorul şi lăsaţi-l să funcţioneze timp de câteva minute.

Indicaţii de exploatare

⚠ ATENŢIE

Lamele rotorului pot arunca pietre, jucării sau alte obiecte străine şi pot cauza rănirea personală gravă a operatorului sau trecătorilor.

- **Menţineţi obiectele pe care lamele rotorului le pot prinde şi proiecta la distanţă de zona care va fi curăţată.**
- **Ţineţi copiii şi animalele de companie la distanţă de zona de utilizare.**
- După ce a nins, îndepărtaţi zăpada cât mai repede posibil.
- Dacă maşina nu se propulsează în faţă pe suprafeţele alunecoase sau în condiţii de ninsoare abundentă, apăsaţi mânerul în faţă, dar lăsaţi maşina să lucreze în propriul său ritm.
- Treceţi de mai multe ori pe fiecare brazdă pentru a asigura îndepărtarea completă a zăpezii.
- Descărcaţi zăpada în direcţia opusă vântului, de fiecare dată când este posibil.

Preliminary

Întreținere

Notă: Determinaţi partea stângă şi dreaptă a maşinii din poziţia de operare normală.

Program(e) de întreținere recomandat(e)

Interval de întreținere şi service	Procedură de întreținere
După prima oră	• Verificați cablul de comandă şi reglați, dacă este necesar. • Verificați dispozitivele de fixare desprinse şi strângeți-le, dacă este necesar.
După primele 2 ore	• Schimbați uleiul de motor.
Înainte de fiecare folosință sau zilnic	• Verificați nivelul de ulei de motor şi adăugați ulei, dacă este necesar.
Anual	• Verificați cablul de comandă şi reglați, dacă este necesar. • Inspectați lamele rotorului şi solicitați unui furnizor de servicii autorizat să înlocuiască lamele rotorului şi screperul, dacă este necesar. • Schimbați uleiul de motor. • Efectuați lucrări de service asupra bujiei şi înlocuiți-o, dacă este necesar. • Verificați dispozitivele de fixare desprinse şi strângeți-le, dacă este necesar. • Solicitați unui furnizor de servicii autorizat să verifice cureaua de transmisie şi înlocuiți-o, dacă este necesar.
Anual sau înainte de depozitare	• Pregătiți maşina pentru depozitare.

Reglarea cablului de comandă

Verificarea cablului de comandă

Interval de service: După prima oră—Verificaţi cablul de comandă şi reglați, dacă este necesar.

Anual—Verificați cablul de comandă şi reglaţi, dacă este necesar.

Deplasaţi bara de comandă în spate către mâner pentru a elimina jocul cablului de comandă (Figura25).

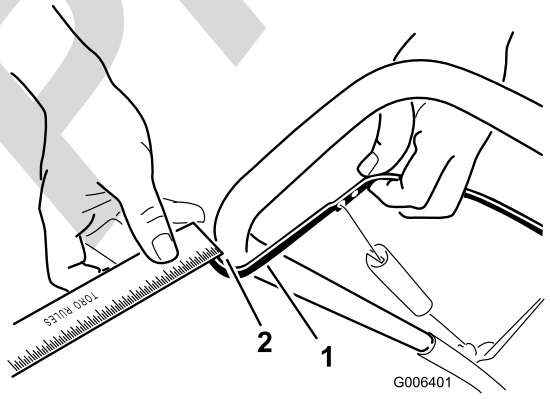

Figura25

1. Bară de comandă
2. Spațiu de 2 mm - 3 mm

Notă: Asiguraţi-vă că între bara de comandă şi mâner există un spaţiu de 2 mm - 3 mm (Figura25).

Important: Cablul de comandă trebuie să aibă un anumit joc atunci când decuplaţi bara de comandă de pe lamele rotorului pentru a oprire corespunzătoare.

Reglarea cablului de comandă

1. Glisaţi în sus capacul arcului şi desprindeţi arcul de pe tija de reglare (Figura26).

Preliminary

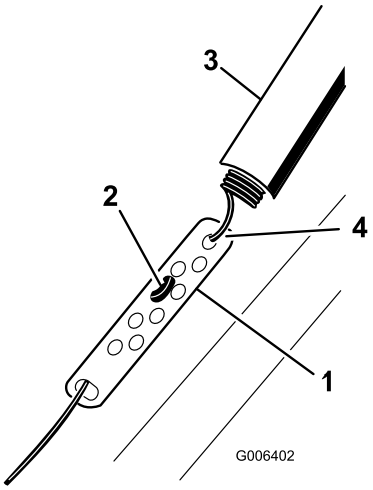

Figura26

1. Tijă de reglare
2. Garnitură în Z
3. Capac pentru arc
4. Desprindeți arcul aici.

Notă: Puteţi trage în sus de tija de reglare şi de cablu pentru a simplifica desprinderea arcului.

2. Dacă este necesar, deplasaţi garnitura în Z la un orificiu superior sau inferior de pe tija de reglare pentru a obţine un spaţiu de 2 mm - 3 mm între bara de comandă şi mâner (Figura25).

   Notă: Deplasarea garniturii în Z într-o poziție superioară reduce distanţa dintre bara de comandă şi mâner; deplasarea într-o poziție inferioară creşte spaţiul.

3. Prindeţi arcul pe tija de reglare şi glisaţi capacul arcului peste tija de reglare.

4. Verificaţi reglarea; consultaţi Verificarea cablului de comandă.

   Notă: După utilizare prelungită, cureaua de transmisie se poate uza şi îşi poate pierde întinderea corespunzătoare. În cazul în care cureaua de transmisie alunecă (în secvenţe continue) din cauza încărcăturii grele, deconectaţi arcul de pe tija de reglare şi mişcaţi capătul superior al arcului către orificiul care este mai îndepărtat de punctul de articulaţie de pe bara de comandă (Figura27). Apoi conectaţi arcul la tija de reglare şi reglaţi cablul de comandă.

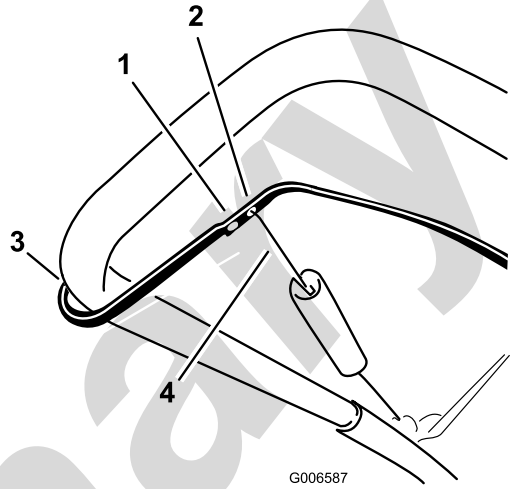

Figura27

1. Scoateți capătul superior al arcului din acest orificiu.
2. Intorduceți capătul superior al arcului în acest orificiu.
3. Punct de articulație
4. Capătul superior al arcului

Notă: Cureaua poate aluneca (scârţâi) în condiţii de umezeală; pentru a usca sistemul de acţionare, porniţi rotorul şi turaţi-l fără sarcină timp de 30 de secunde.

Inspectarea lamelor rotorului

Interval de service: Anual—Inspectaţi lamele rotorului şi solicitaţi unui furnizor de servicii autorizat să înlocuiască lamele rotorului şi screperul, dacă este necesar.

Înainte de fiecare sesiune, verificaţi lamele rotorului în privinţa uzurii. Când marginea unei lame a rotorului s-a uzat până la orificiul care indică uzura, solicitaţi unui furnizor de servicii autorizat să înlocuiască lamele rotorului şi screperul (Figura28).

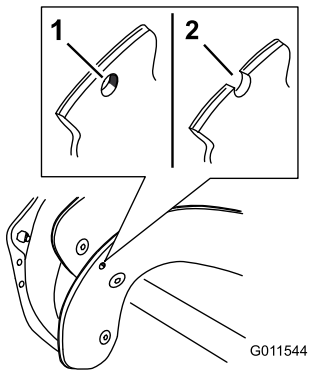

Figura28

1. Orificiul care indică uzura este intact; nu trebuie să înlocuiți lamele rotorului.
2. Orificiul care indică uzura este expus; înlocuiți lamele rotorului.

Preliminary

Schimbarea uleiului de motor

Interval de service: După primele 2 ore

Anual

Turaţi motorul timp de câteva minute înainte de schimba uleiul pentru a îl încălzi. Uleiul cald curge mai bine şi transportă mai mulţi agenţi de contaminare.

1. Scurgeţi combustibilul din rezervorul de combustibil într-un recipient de combustibil aprobat, sau turaţi motorul până se opreşte.
2. Mutaţi maşina pe o suprafaţă uniformă.
3. Plasaţi o tavă de golire a uleiului sub buşonul de golire a uleiului, scoateţi buşonul de golire a uleiului şi înclinaţi maşina în spate şi scurgeţi uleiul uzat în tava de golire a uleiului Figura29).

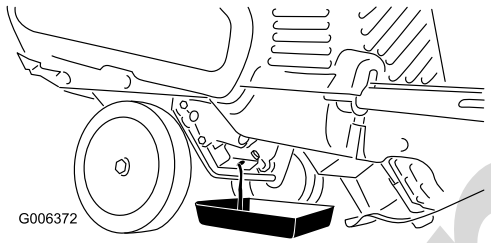

Figura29

4. După scurgerea uleiului uzat, readuceţi maşina în poziţie de operare.
5. Montaţi buşonul de golire a uleiului şi strângeţi-l bine.
6. Curăţaţi zona din jurul capacului de umplere cu ulei (Figura30).

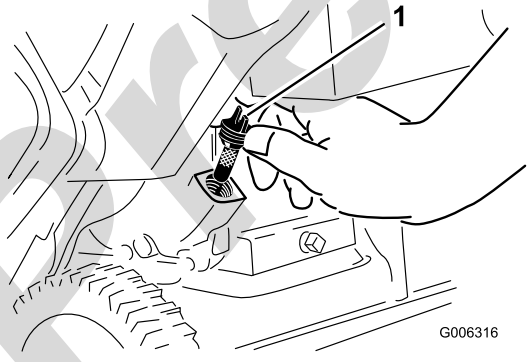

Figura30

1. Capac de umplere cu ulei

7. Deşurubaţi capacul de umplere cu ulei şi scoateţi-l (Figura30).
8. În timp ce maşina este în poziţie de operare, **turnaţi** cu atenţie uleiul în orificiul de umplere cu ulei. Aşteptaţi trei minute, apoi adăugaţi ulei până la punctul de preaplin (Figura32).

Notă: Puteţi înclina puţin maşina în faţă (mâner în sus) pentru a simplifica operaţiunea de adăugare a uleiului. Ţineţi minte să readuceţi maşina în poziţie de operare înainte de a verifica nivelul de ulei.

Important: Nu înclinaţi maşina complet în faţă, deoarece combustibilul se poate scurge din maşină.

Umplere maximă: 20 oz. (0.6 l), tip: ulei detergent auto cu clasificare de service API - SJ, SL sau superioară.

Utilizaţi Figura31 de mai jos pentru a selecta cea mai bună vâscozitate a uleiului pentru domeniul de temperatură exterioară aşteptat:

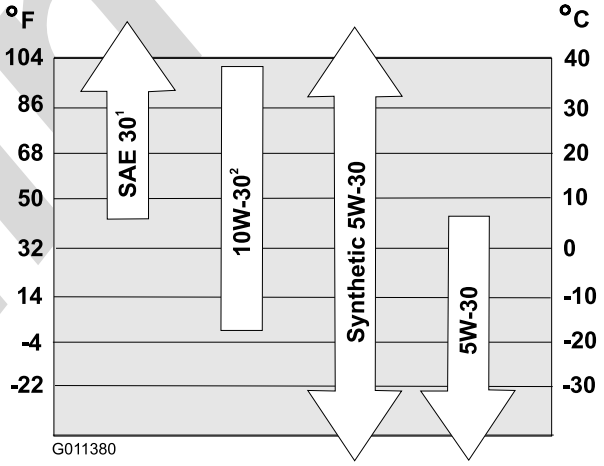

Figura31

1. Utilizarea de ulei SAE 30 la temperaturi exterioare mai mici de 4°C va avea ca rezultat o pornire greoaie.
2. Utilizarea de ulei 10W-30 la temperaturi exterioare mai mari de 80°F (27°C) poate duce la un consum de ulei crescut; prin urmare, verificaţi nivelul de ulei mai des în aceste situaţii.

Notă: Uleiul sintetic 0W30 este acceptat pentru utilizare la temperaturi reci.

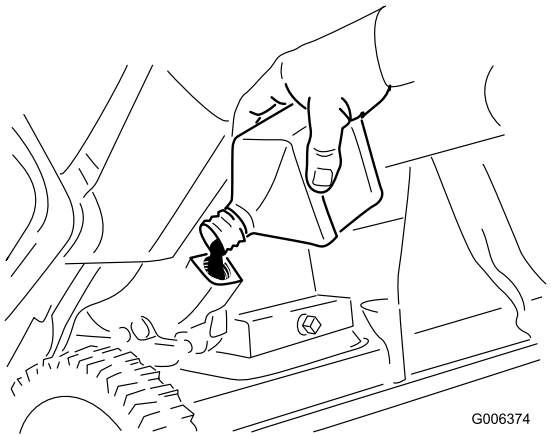

Figura32

Preliminary

9. Înşurubaţi capacul de umplere cu ulei în orificiul de umplere cu ulei şi strângeţi-l bine cu mâna.
10. Ştergeţi orice urmă de ulei vărsat.
11. Eliminaţi uleiul utilizat în moc corespunzător la centrul de reciclare local.

Service-ul bujiei

Interval de service: Anual—Efectuaţi lucrări de service asupra bujiei şi înlocuiţi-o, dacă este necesar.

Utilizaţi o bujie **NGK BPR6ES sau Champion RN9YC** sau echivalent.

1. Opriţi motorul şi aşteptaţi ca toate piesele mobile să se oprească.
2. Rotiţi jgheabul de evacuare astfel încât să fie orientat înainte.
3. Scoateţi jgheabul de evacuare, mânerul jgheabului de evacuare şi sigiliul jgheabului prin scoaterea a 3 şuruburi mari şi a unui şurub mic (Figura33).

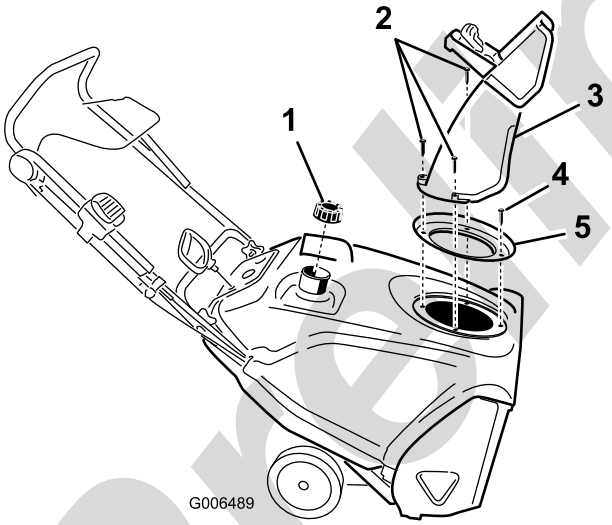

Figura33

1. Capac rezervor de combustibil
2. Şuruburi mari (3)
3. Jgheab de evacuare
4. Şurub mic
5. Sigiliul jgheabului

4. Scoateţi cele 4 şuruburi care strâng carcasa (Figura34).

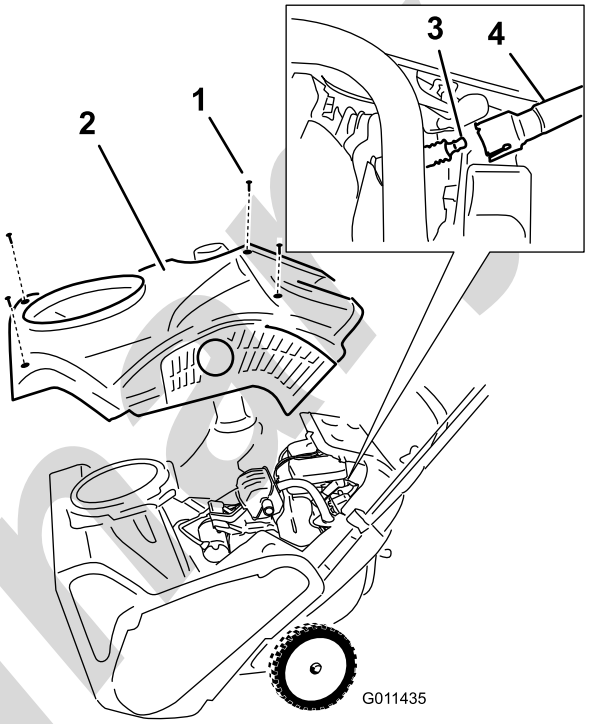

Figura34

1. Şurub (4)
2. Carcasă
3. Bujie
4. Cablu bujie

5. Scoateţi capacul rezervorului de combustibil.
6. Scoateţi carcasa (Figura34).
7. Montaţi capacul rezervorului de combustibil.
8. Deconectaţi cablul bujiei.
9. Curăţaţi zona din jurul bujiei.
10. Scoateţi bujia din chiulasa cilindrului.

Important: Înlocuiţi o bujie crăpată, stricată sau murdară. Nu curăţaţi electrozii, deoarece nisipul care pătrunde în cilindru poate deteriora motorul.

11. Setaţi distanţa bujiei la 0,030 inch (0,76 mm) (Figura35).

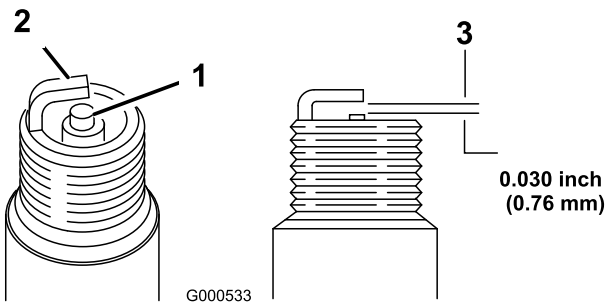

Figura35

1. Izolator electrod central
2. Electrod lateral
3. Distanţă dintre electrozi (a nu se scala)

Preliminar

12. Montaţi bujia şi reglaţi-o la un cuplu de 27–30 N-m.
13. Conectaţi cablul la bujie.

    Notă: Asiguraţi-vă că tubul de aerisire este deasupra cablului bujiei, conform indicaţiilor din Figura36.

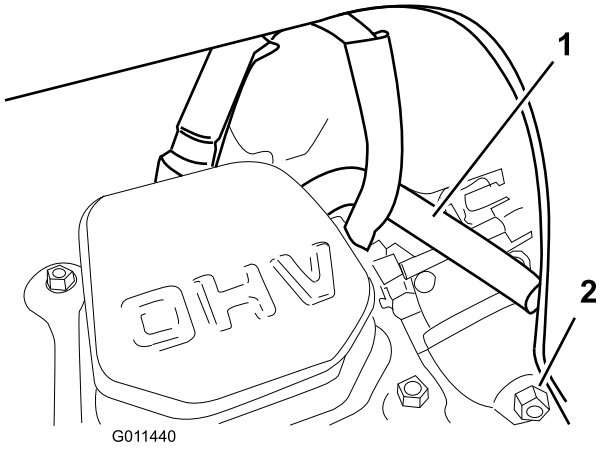

Figura36

1. Tub de aerisire
2. Şurubul de golire al carburatorului

14. Scoateţi capacul rezervorului de combustibil.
15. Montaţi carcasa cu ajutorul şuruburilor pe care le-aţi scos în etapa 4.

    Notă: Asiguraţi-vă că atât carcasa superioară, cât şi cea inferioară se potrivesc în canalele laterale.
16. Montaţi capacul rezervorului de combustibil.
17. Montaţi sigiliul jgheabului, jgheabul de evacuare şi mânerul jgheabului de evacuare pe maşină utilizând elementele pe care le-aţi scos în etapa 3.

    Notă: Şurubul mic trece prin orificiul mic din sigiliul jgheabului din partea frontală a deschiderii jgheabului de evacuare.

Reglarea controlului Quick Shoot™

Dacă există un joc mai mare de 13 mm în cablul Quick Shoot (Figura37) sau jgheabul de evacuare nu se roteşte la stânga şi la dreapta în unghiuri egale, reglaţi cablurile de control Quick Shoot.

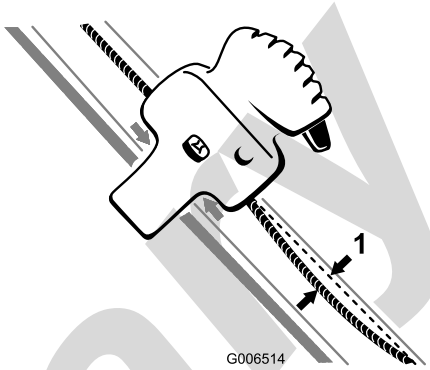

Figura37

1. joc maxim de 13 mm

1. Slăbiţi cele două cleme ale cablului de control Quick Shoot (Figura38).

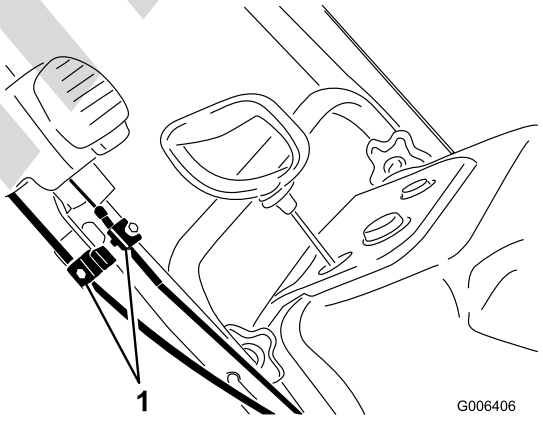

Figura38

1. Clemele cablului

2. Poziţionaţi controlul Quick Shoot între cele două săgeţi localizate pe partea dreaptă a mânerului superior (Figura39).

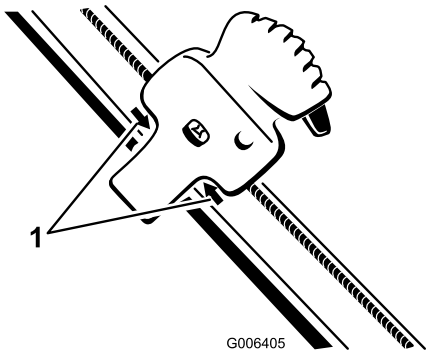

Figura39

1. Săgeţi

3. Rotiţi jgheabul de evacuare astfel încât să fie orientat drept înainte, iar săgeata de pe spatele jgheabului de evacuare să fie aliniată cu săgeata de pe carcasă (Figura40).

Preliminary

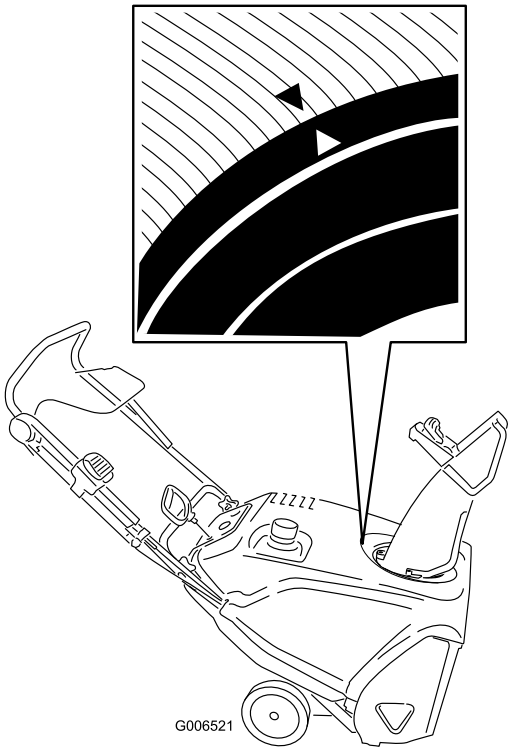

Figura40

4. Ţineţi jgheabul de evacuare în poziţia îndreptat înainte, trageţi cadrul de cablu inferior în jos până când eliminaţi jocul cablului, şi strângeţi ferm şurubul de pe clema cablului inferior (Figura41).

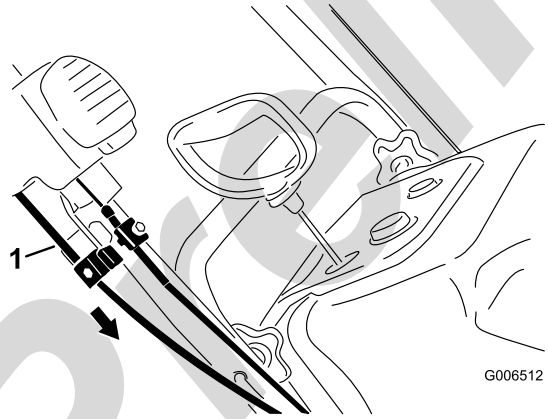

Figura41

1. Cadrul cablului inferior

5. Trageţi cadrul cablului superior în faţă până când eliminaţi jocul cablului şi strângeţi ferm şurubul de pe clema cablului superior (Figura42).

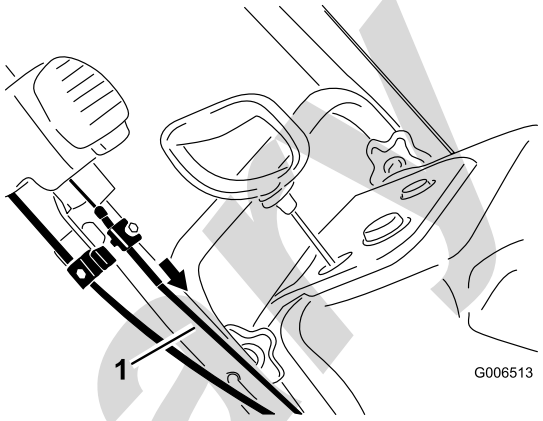

Figura42

1. Cadrul cablului superior

Notă: Nu supuneţi cablurile unei tensiuni excesive. În cazul în care cablurile sunt supuse unei tensiuni excesive, Quick Shoot va opera cu dificultate.

Preliminary

Depozitare

Depozitarea maşinii

⚠ ATENȚIE

- **Vaporii eliberaţi de benzină sunt foarte inflamabili, explozivi şi periculoşi, dacă sunt inhalaţi. Dacă depozitaţi maşina într-o zonă cu o flacără deschisă, vaporii eliberaţi de benzină se pot aprinde şi pot cauza o explozie.**
- **Nu depozitaţi niciodată maşina într-o casă (zonă de locuit), subsol sau orice altă zonă în care pot fi prezente surse de încălzire, precum boilere şi radiatoare electrice cu convecţie, uscătoare electrice de rufe, cuptoare şi alte echipamente asemănătoare.**
- **Nu înclinaţi maşina în spate cu combustibil în rezervorul de combustibil deoarece combustibilul se poate scurge din maşină.**

1. La ultima realimentare a sezonului, adăugaţi stabilizator de combustibil în combustibilul proaspăt, conform instrucţiunilor producătorului motorului.
2. Turaţi motorul timp de 10 minute pentru a distribui combustibilul condiţionat prin sistemul de alimentare cu combustibil.
3. Opriţi motorul, lăsaţi-l să se răcească şi scurgeţi combustibilul din rezervorul de combustibil sau turaţi motorul până se opreşte.
4. Porniţi motorul şi turaţi-l până se opreşte.
5. Aplicaţi un şoc motorului sau amorsaţi-l, porniţi-l o a treia oară şi turaţi motorul până când nu va mai porni.
6. Goliţi combustibilul din carburator prin şurubul de golire al carburatorului (Figura36) într-un recipient de benzină aprobat.
7. Eliminaţi în mod corespunzător combustibilul neutilizat. Reciclaţi-l în funcţie de codurile locale sau utilizaţi-l în automobil.
8. Schimbaţi uleiul de motor cât timp motorul este cald. Consultaţi Schimbarea uleiului de motor.
9. Demontaţi bujia.
10. Introduceţi 2 linguri de ulei în orificiul bujiei.
11. Montaţi manual bujia şi apoi strângeţi-o la un cuplu de 27–30 N-m.
12. Când cheia de contact se află în poziţia de oprire, trageţi uşor de demarorul cu recul pentru a distribui uleiul în interiorul cilindrului.
13. Curăţaţi maşina.
14. Retuşaţi suprafeţele zgâriate cu vopsea disponibilă de la un furnizor de servicii autorizat. Nisipul a afectat zonele înainte de vopsire, utilizaţi un agent de prevenire a formării ruginii pentru a împiedica ruginirea pieselor metalice.
15. Strângeţi orice dispozitive de fixare desprinse. Reparaţi sau înlocuiţi orice piese deteriorate.
16. Acoperiţi maşina şi depozitaţi-o într-un loc curat, uscat, la distanţă de copii. Înainte de depozitarea în orice spațiu, lăsați motorul să se răcească.

Preliminary

Mențiuni:

Preliminary

Notă de confidențialitate europeană

Informațiile colectate de Toro
Toro Warranty Company (Toro) vă respectă confidențialitatea. Pentru a procesa revendicarea dumneavoastră de garanție şi pentru a vă contacta în cazul unei retrageri a produsului, vă solicităm să ne dezvăluiți anumite informații personale, fie direct, fie prin intermediul companiei sau distribuitorului local Toro.

Sistemul de garanție Toro este găzduit pe servere localizate în Statele Unite unde este posibil ca legea confidențialității să nu furnizeze aceeaşi protecție care se aplică în țara dumneavoastră.

OFERINDU-NE INFORMAȚIILE PERSONALE, SUNTEȚI DE ACORD CU PROCESAREA INFORMAȚIILOR PERSONALE, CONFORM DESCRIERII DIN ACEASTĂ NOTĂ DE CONFIDENȚIALITATE.

Modul în care Toro utilizează informațiile
Toro poate utiliza informațiile personale pentru a procesa revendicările de garanție, pentru a vă contacta în cazul unei retrageri a produsului sau în alt scop pe care vi-l menționăm. Toro poate partaja informațiile dumneavoastră cu afiliații, distribuitorii sau alți parteneri de afaceri Toro în raport cu oricare dintre aceste activități. Nu vom vinde informațiile dumneavoastră personale niciunei alte companii. Ne rezervăm dreptul de a dezvălui informațiile personale pentru a respecta legile aplicabile şi cu solicitări din partea autorităților corespunzătoare pentru a opera sistemele în mod corespunzător sau pentru propria protecție sau cea a celorlalți utilizatori.

Păstrarea informațiilor personale
Vă vom păstra informațiile personale atât timp cât este necesar în scopurile pentru are au fost colectate inițial sau pentru alte scopuri legitime (precum conformitatea cu legea) sau dacă acest lucru este prevăzut de legea în vigoare.

Angajamentul Toro față de securitatea informațiilor dumneavoastră personale.
Ne luăm măsuri de precauție rezonabile pentru a proteja securitatea informațiilor dumneavoastră personale. De asemenea, luăm măsuri pentru a menține precizia şi starea curentă a informațiilor personale.

Accesul şi corectarea informațiilor personale
Dacă doriți să revizuiți sau să corectați informațiile dumneavoastră personale, contactați-ne prin e-mail la legal@toro.com.

Preliminary

Lista distribuitorilor internaționali

Distribuitor:	Țară:	Număr de telefon:
Atlantis Su ve Sulama Sisstemleri Lt	Turcia	90 216 344 86 74
Balama Prima Engineering Equip.	Hong Kong	852 2155 2163
B-Ray Corporation	Corea	82 32 551 2076
Casco Sales Company	Puerto Rico	787 788 8383
Ceres S.A.	Costa Rica	506 239 1138
CSSC Turf Equipment (pvt) Ltd.	Sri Lanka	94 11 2746100
Cyril Johnston & Co.	Irlanda de Nord	44 2890 813 121
Equiver	Mexic	52 55 539 95444
Femco S.A.	Guatemala	502 442 3277
G.Y.K. Company Ltd.	Japonia	81 726 325 861
Geomechaniki of Athens	Grecia	30 10 935 0054
Guandong Golden Star	China	86 20 876 51338
Hako Ground and Garden	Suedia	46 35 10 0000
Hako Ground and Garden	Norvegia	47 22 90 7760
Hayter Limited (U.K.)	Marea Britanie	44 1279 723 444
Hydroturf Int. Co Dubai	Emiratele Arabe Unite	97 14 347 9479
Hydroturf Egypt LLC	Egipt	202 519 4308
Ibea S.P.A.	Italia	39 0331 853611
Irriamc	Portugalia	351 21 238 8260
Irrigation Products Int'l Pvt Ltd.	India	86 22 83960789
Jean Heybroek b.v.	Țările de Jos	31 30 639 4611
Maquiver S.A.	Columbia	57 1 236 4079
Maruyama Mfg. Co. Inc.	Japonia	81 3 3252 2285
Metra Kft	Ungaria	36 1 326 3880
Mountfield a.s.	Republica Cehă	420 255 704 220
Munditol S.A.	Argentina	54 11 4 821 9999
Oslinger Turf Equipment SA	Ecuador	593 4 239 6970
Oy Hako Ground and Garden Ab	Finlanda	358 987 00733
Parkland Products Ltd.	Noua Zeelandă	64 3 34 93760
Prochaska & Cie	Austria	43 1 278 5100
RT Cohen 2004 Ltd.	Israel	972 986 17979
Riversa	Spania	34 9 52 83 7500
Sc Svend Carlsen A/S	Danemarca	45 66 109 200
Solvert S.A.S.	Franța	33 1 30 81 77 00
Spypros Stavrinides Limited	Cipru	357 22 434131
Surge Systems India Limited	India	91 1 292299901
T-Markt Logistics Ltd.	Ungaria	36 26 525 500
Toro Australia	Australia	61 3 9580 7355
Toro Europe NV	Belgia	32 14 562 960

Preliminary

Garanția Toro

Condițiile şi produsele acoperite de garanție

Societatea Toro şi afiliații săi, Toro Warranty Company, ca urmare a unui acord încheiat, promit cumpărătorului original* să remedieze împreună produsele Toro listate mai jos în cazul defectelor de material sau manoperă.

Următoarele perioade de timp de aplică de la data achiziției:

Produse	Perioada de garanție
Maşini electrice de tuns iarba	
• Punte turnată	Utilizare rezidențială la 5 ani[2] Utilizare comercială de 45 de zile
• Motor	Promisiune GTS pe o perioadă de 5 ani Consultați garanția producătorului motorului[1]
• Punte din oțel	Utilizare rezidențială la 2 ani[2] Utilizare comercială de 45 de zile
• Motor	Promisiune GTS pe o perioadă de 2 ani Consultați garanția producătorului motorului[1]
Produse electrice manuale	Garanție limitată pe o perioadă de 2 ani
Freze de zăpadă	
• O singură treaptă	Utilizare rezidențială la 2 ani[2] Utilizare comercială de 45 de zile
• Două trepte	Utilizare rezidențială la 2 ani[2] Utilizare comercială de 45 de zile
• Electric	Utilizare rezidențială la 2 ani[2]
Toate unitățile fără cabină de mai jos	
• Motor	Consultați garanția producătorului motorului[1] Piese pentru numai 1 an
• Accesorii	1 an
Tractoraşe cu motor în spate	Utilizare rezidențială la 2 ani[2] Utilizare comercială de 90 de zile
Tractoare pentru gazon şi grădină	Utilizare rezidențială la 2 ani[2] Utilizare comercială de 90 de zile
Maşini de tuns iarba TimeCutter Z	Utilizare rezidențială la 3 ani[2] Utilizare comercială de 30 de zile
Maşini de tuns iarba TITAN	3 ani sau 240 de ore[3]
• Cadru	Pe toată durata de viață (doar proprietarul original)[4]
Maşini de tuns iarba TITAN MX	3 ani sau 400 de ore[3]
• Cadru	Pe toată durata de viață (doar proprietarul original)[4]
Maşini de tuns iarba Z Master — Seria 2000	5 ani sau 1200 de ore[3]
• Cadru	Pe toată durata de viață (doar proprietarul original)[4]

*Cumpărătorul original se referă la persoana care a achiziționat inițial produsul Toro.

[1]Anumite motoare utilizate la produsele Toro sunt garantate de producătorul motorului.

[2]Utilizarea rezidențială se referă la utilizarea produsului pe suprafața de teren pe care locuiți. Utilizarea în mai mult de o locație se consideră utilizare comercială şi se aplică garanția de utilizare comercială.

[3]În funcție de care situație intervine prima.

[4]Garanția cadrului pentru întreaga durată de viață - În cazul în care cadrul principal, format din părțile sudate împreună pentru a forma structura tractorului, pe care se fixează alte componente precum motorul, se crapă sau se rupe în timpul utilizării normale, va fi reparat sau înlocuit, la alegerea Toro, în sfera garanției, fără costuri pentru componente şi manoperă. Deteriorarea cablului ca urmare a utilizării greşite sau a abuzului sau deteriorarea sau reparațiile necesare din cauza ruginii sau coroziunii nu sunt acoperite.

Această garanție acoperă costul pieselor şi manoperei, dar trebuie să plătiți cheltuielile de transport.

Garanția poate fi respinsă în cazul în care contorul de timp este deconectat, modificat, alterat sau prezintă semne că a fost modificat.

Responsabilitățile proprietarului

Trebuie să întrețineți produsul Toro urmând procedurile de întreținere descrise în *Manualul operatorului*. O asemenea întreținere de rutină, indiferent dacă este efectuată de un distribuitor sau de către dumneavoastră, se face pe cheltuiala dumneavoastră.

Instrucțiuni pentru obținerea serviciului de garanție.

În cazul în care considerați că produsul Toro conține un defect de material sau manoperă, urmați această procedură:

1. Contactați vânzătorul pentru a aranja service-ul produsului. Dacă nu puteți contacta vânzătorul din orice motiv, puteți contacta un distribuitor autorizat Toro pentru a aranja service-ul.
2. Aduceți produsul şi dovada achiziției (chitanța de vânzare) la reprezentanța de service. Dacă din orice motiv, nu sunteți mulțumiți de analiza reprezentanței de service sau de asistența furnizată, contactați-ne la:

   Customer Care Department, RLC Division
   The Toro Company
   8111 Lyndale Avenue South
   Bloomington, MN 55420-1196
   Director: Asistență tehnică pentru produs: 001–952–887–8248

   Consultați lista ataşată cu distribuitorii

Articole şi condiții neacoperite

Această garanție expresă nu acoperă următoarele:

- Costul serviciului de întreținere regulată sau al pieselor uzate, precum lame, lame de rotor (palete), lame screper, curele, combustibil, lubrifianți, al schimburilor de ulei, bujiilor, cablului/conexiunilor sau reglarea frânelor
- Orice produs sau piesă care a fost modificată sau utilizată greşit şi care are nevoie de înlocuire sau reparație ca urmare a accidentelor şi întreținerii necorespunzătoare
- Reparații necesare ca urmare a neutilizării de combustibil proaspăt (nu trebuie să fie mai vechi de o lună) sau pregătirea necorespunzătoare a unității înainte de orice perioadă de neutilizare de-a lungul unei luni
- Motor şi transmisie. Acestea sunt acoperite de garanțiile producătorului aferent, cu termeni şi condiții separate.

Toate reparațiile acoperite de aceste garanții trebuie efectuate de o reprezentanță de service Toro autorizată utilizând piese de schimb aprobate Toro.

Condiții generale

Cumpărătorul este protejat de legile naționale specifice fiecărei țări. Drepturile cumpărătorului în sfera acestor legi nu sunt restricționate de prezenta garanție.

Preliminary