Form No. 3384-344 Rev A

# Freză de zăpadă Power Max 726/826 OE

**Nr. model38816—Nr. serie314000001şi Sus**

**Nr. model38817—Nr. serie314000001şi Sus**

**Manualul utilizatorului**

# Introducere

**Această maşină este proiectată pentru a fi utilizată de proprietarii de reşedinţe sau de operatori profesionişti, angajaţi. În primul rând, este proiectată pentru îndepărtarea zăpezii de pe suprafeţele pavate, precum şosele şi trotuare şi alte suprafeţe destinate traficului din zonele rezidenţiale sau comerciale. Nu este proiectată pentru îndepărtarea altor materiale în afară de zăpadă şi nu este un model cu screper pivotant conceput pentru curăţarea suprafeţelor cu pietriş.**

Citiţi cu atenţie aceste informaţii pentru a învăţa despre modul corespunzător de utilizare şi întreţinere a maşinii şi pentru a evita rănirea şi deteriorarea maşinii. Aveţi responsabilitatea de a utiliza maşina în mod corespunzător şi sigur.

Puteţi contacta Toro direct la www.Toro.com pentru informaţii despre maşină şi accesorii, pentru ajutor la căutarea unui distribuitor sau pentru înregistrarea maşinii.

De fiecare dată când aveţi nevoie de service, piese originale Toro sau informaţii suplimentare, contactaţi un furnizor de servicii autorizat sau departamentul Servicii Clienţi Toro şi pregătiţi numerele de model sau de serie ale maşinii. Figura1 identifică locaţia numerelor de model sau de serie pe maşină. Scrieţi numerele în spaţiul furnizat.

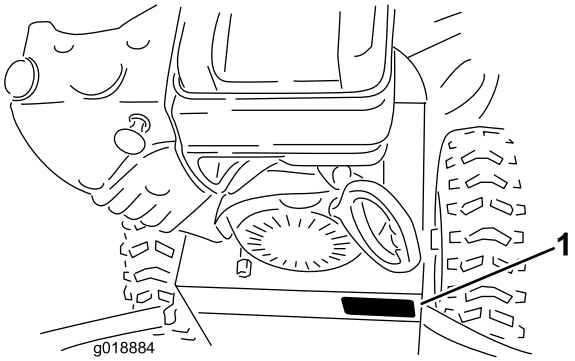


**Figura1**

1. Locaţia numerelor de model şi de serie

**Nr. model**_____

**Nr. serie**_____

Acest manual identifică potenţialele pericole şi conţine mesaje de siguranţă identificate prin simbolul de alertă de siguranţă (Figura2), semnalizând un pericol care poate cauza rănirea gravă sau moartea dacă nu respectaţi următoarele măsuri de precauţie recomandate.



**Figura2**

1. Simbol de alertă de siguranță

Acest manual utilizează 2 cuvinte pentru a evidenţia informaţiile. **Important** atrage atenţia asupra informaţiilor mecanice speciale şi **Notă** accentuează informaţiile generale care necesită atenţie specială.

**Manualele proprietarului motorului de schimb pot fi comandate prin intermediul fabricantului motorului.**

# Cuprins

Introducere ..... 1
- Instruire ..... 3
- Pregătirea ..... 3
- Operare ..... 4
- Întreţinerea şi depozitarea ..... 4
- Siguranţa frezei de zăpadă Toro ..... 4
- Presiune acustică ..... 5
- Putere acustică ..... 5
- Vibraţii ..... 5
- Decal-uri instrucţionale şi de siguranţă ..... 5

Reglare ..... 8
- 1 Montarea mânerului superior ..... 8
- 2 Montarea tijei de comandă a tracţiunii ..... 9
- 3 Montarea jgheabului ..... 10
- 4 Montarea tijei de control jgheab ..... 10
- 5 Umplerea motorului cu ulei ..... 11
- 6 Verificarea presiunii din anvelope ..... 11
- 7 Verificarea saboţilor ..... 12
- 8 Verificarea funcţionării unităţii de tracţiune ..... 12

Rezumat al produsului ..... 13

Operare ..... 14
- Mers liber sau utilizarea unităţii de propulsie automată ..... 14
- Umplerea rezervorului de combustibil ..... 14
- Pornirea motorului ..... 15
- Oprirea motorului ..... 16
- Utilizarea unităţii de tracţiune ..... 17

© 2014—The Toro® Company
8111 Lyndale Avenue South
Bloomington, MN 55420

Înregistraţi-vă la www.Toro.com.

CE

Instrucţiuni originale (RO)
Tipărit în SUA
Toate drepturile rezervate

*3384-344* A

Utilizarea selectorului de viteză.....17
Utilizarea unităţii de angrenaj melcat/rotor.....17
Utilizarea dispozitivului Quick Stick® .....18
Desfundarea jgheabului de evacuare.....18
Prevenirea îngheţării .....19
Indicaţii de exploatare .....19
Întreţinere .....20
Program(e) de întreţinere recomandat(e) .....20
Pregătirea pentru întreţinere.....21
Verificarea nivelului de ulei de motor .....21
Verificarea şi reglarea saboţilor şi screperului.....21
Verificarea şi reglarea cablului de tracţiune .....21
Verificarea şi reglarea cablului de angrenaj melcat/rotor .....22
Verificarea nivelului de ulei în cutia de viteze a angrenajului melcat .....22
Schimbarea uleiului de motor .....23
Reglarea opritorului jgheabului de evacuare .....23
Înlocuirea curelelor de transmisie.....24
Depozitare .....24
Pregătirea maşinii pentru depozitare.....24
Scoaterea maşinii din starea de depozitare.....25
Înlăturarea defecţiunilor .....26

# Siguranță în funcționare

## Înainte de utilizare

**- Citiți şi înțelegeți conținutul acestui manual înainte de utilizarea frezelor de zăpadă.**
**- Familiarizați-vă cu toate butoanele de control şi învățați să opriți repede motorul.**

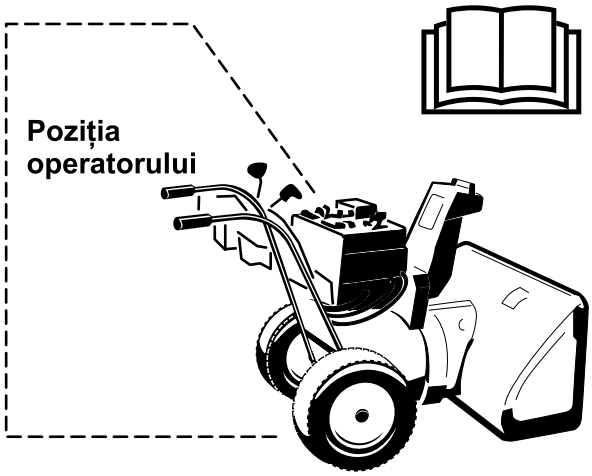


## Atenție: Utilizarea improprie poate cauza tăierea degetelor, mâinii sau piciorului.

**Există un rotor cu palete de mare viteză aproape de deschidere.**

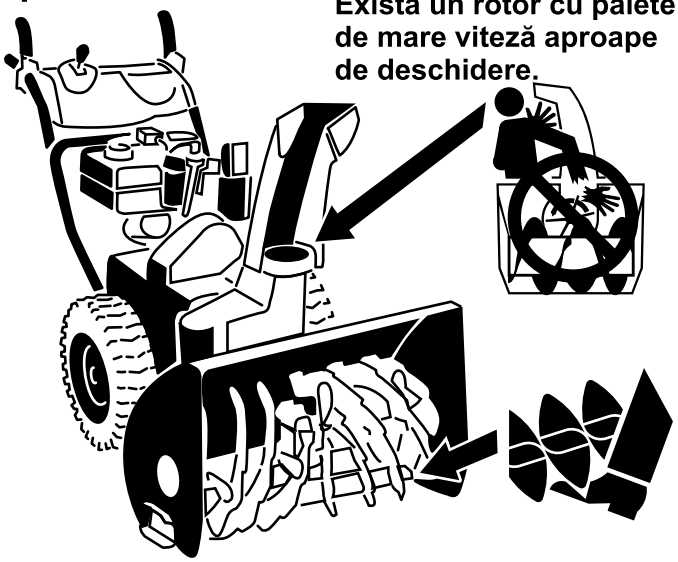

**Frezei de viteză mică îi aparține un punct de strângere mişcătoare aproape de**

**Această maşină îndeplineşte sau depăşeşte standardul ISO 8437 în vigoare în momentul producţiei.**

**Citiţi şi înţelegeţi conţinutul acestui manual înainte de punerea în funcţiune a motorului.**

**⚠Acesta este simbolul de alertă pentru siguranţă. Este utilizat pentru a vă alerta cu privire la potenţialele pericole de rănire personală. Respectaţi toate mesajele de siguranţă care urmează după acest simbol pentru a evita posibilele răniri sau moartea.**

**Utilizarea sau întreţinerea necorespunzătoarea a acestei maşini pot duce la rănire sau moarte. Pentru a reduce acest potenţial, respectaţi următoarele instrucţiuni de siguranţă.**

## Instruire

- Citiți cu atenție manualul de instrucțiuni privind utilizarea şi service-ul. Familiarizaţi-vă în totalitate cu comenzile şi utilizarea corespunzătoare a maşinii. Trebuie să ştiți cum să opriți maşina şi să decuplați rapid comenzile.
- Nu lăsați niciodată copii să utilizeze maşina. Nu lăsați niciodată adulții să utilizeze maşina fără instrucțiuni corespunzătoare.
- Nu lăsați pe nimeni, în special copiii mici sau animale de companie, în zona de utilizare.
- Aveți grijă pentru a nu aluneca sau cădea, în special la deplasarea cu spatele.

## Pregătirea

- Inspectați cu atenție zona în care trebuie utilizată maşina şi îndepărtați toate preşurile de şters picioarele, cărucioarele, plăcile, firele şi alte obiecte străine.
- Decuplați toate ambreiajele şi comutați în treapta neutră înainte de a porni motorul.
- Nu utilizați maşina fără a purta îmbrăcăminte de iarnă corespunzătoare. Purtați încălțăminte care va îmbunătăți stabilitatea pe suprafețe alunecoase.
- Manipulați combustibilul cu grijă, este foarte inflamabil.
  - Utilizați un recipient de combustibil corespunzător.
  - Nu adăugați niciodată combustibil într-un motor pornit sau fierbinte.
  - Umpleți rezervoarele de combustibil în aer liber, cu foarte mare atenție. Nu umpleți rezervorul de combustibil în interior.
  - Remontați corect capacele de alimentare cu benzină şi ştergeți combustibilul vărsat.
- Reglați înălțimea carcasei colectorului atunci când vă deplasați pe suprafețe cu pietriş sau piatră zdrobită.
- Nu încercați să efectuați niciun fel de reglări cu motorul pornit (cu excepția recomandărilor specifice ale producătorului).
- Lăsați motorul şi maşina să se adapteze temperaturilor exterioare înainte de a începe să curățați zăpada.
- În timpul utilizării oricărui utilaj electric, obiecte străine pot fi proiectate spre ochi. Purtați întotdeauna ochelari

sau măşti de siguranţă în timpul utilizării sau în timp ce efectuaţi o reglare sau o reparaţie.

# Operare

- Nu puneţi mâinile sau picioarele lângă sau sub piesele rotative. Staţi în permanenţă la distanţă de gura de descărcare.
- Acordaţi foarte mare atenţie când utilizaţi maşina pe şosele, alei sau drumuri cu pietriş sau când treceţi cu ea pe aceste suprafeţe. Acordaţi atenţie pericolelor ascunse sau traficului.
- Dacă aţi lovit un obiect străin, opriţi motorul, deconectaţi cablul bujiei, inspectaţi cu atenţie maşina în privinţa oricăror deteriorări şi remediaţi defectul înainte de a reporni şi utiliza maşina.
- Dacă maşina începe să vibreze anormal, opriţi motorul şi verificaţi imediat cauza. Vibraţiile reprezintă în general un semnal de avertisment.
- Opriţi motorul de fiecare dată când părăsiţi postul operatorului, înainte de a desfunda carcasa colectorului/rotorului sau jgheabul de evacuare şi când efectuaţi orice reparaţii, reglări sau inspecţii.
- Când curăţaţi, reparaţi sau inspectaţi maşina, asiguraţi-vă că rotorul/colectorul şi toate piesele mobile au fost oprite. Deconectaţi cablul bujiei şi ţineţi-l la distanţă de bujie pentru a preveni pornirea accidentală.
- Nu utilizaţi maşina în interior, decât atunci când porniţi motorul şi când transportaţi maşina în sau din clădire. Deschideţi uşile exterioare; fumurile de evacuare sunt periculoase.
- Nu curăţaţi zăpada de-a lungul pantelor. Acordaţi foarte mare atenţie la schimbarea direcţiei pe pante. Nu încercaţi să curăţaţi pante abrupte.
- Nu utilizaţi niciodată maşina fără apărătoarele corespunzătoare, panouri sau alte dispozitive de protecţie de siguranţă montate.
- Nu utilizaţi niciodată maşina lângă incinte din sticlă, automobile, rezervoare din sticlă, staţii etc. fără reglarea corespunzătoare a unghiului de evacuare a zăpezii. Ţineţi copiii şi animalele de companie la distanţă.
- Nu supraîncărcaţi maşina încercând să curăţaţi zăpada prea repede.
- Nu utilizaţi niciodată maşina la viteze de transport ridicate pe suprafeţe alunecoase. Acordaţi atenţie atunci când vă deplasaţi cu spatele.
- Nu descărcaţi niciodată zăpada înspre trecători şi nu permiteţi nimănui să stea în faţa maşinii.
- Decuplaţi alimentarea colectorului/rotorului când maşina este transportată sau nu este utilizată.
- Utilizaţi doar dispozitive de ataşare şi accesorii aprobate de către producătorul maşinii (precum greutăţi de roată, contragreutăţi, cabine etc.)
- Nu utilizaţi niciodată maşina fără o bună vizibilitate sau lumină. Aveţi întotdeauna grijă când păşiţi şi ţineţi ferm de ambele mânere. Mergeţi; nu alergaţi niciodată.
- Nu utilizaţi niciodată maşina fără o bună vizibilitate sau lumină.
- Luaţi toate măsurile de precauţie posibile atunci când lăsaţi maşina nesupravegheată. Comutaţi în treapta neutră, acţionaţi frâna de parcare, opriţi motorul şi scoateţi cheia de contact.

# Întreţinerea şi depozitarea

- Verificaţi toate dispozitivele de fixare la intervale frecvente pentru a vă asigura că sunt bine strânse, astfel încât maşina să se afle în stare sigură de funcţionare.
- Nu depozitaţi niciodată maşina cu combustibil în rezervor într-o clădire în care sunt prezente surse de încălzire, precum boilere cu apă fierbinte, radiatoare electrice cu convecţie, uscătoare electrice de rufe. Înainte de depozitarea în orice spaţiu, lăsaţi motorul să se răcească.
- Consultaţi întotdeauna instrucţiunile proprietarului pentru detalii importante dacă maşina trebuie depozitată pentru o perioadă îndelungată de timp.
- Menţineţi sau înlocuiţi etichetele de siguranţă şi instrucţiuni, dacă este necesar.
- Turaţi maşina câteva minute după aruncarea zăpezii pentru a preveni îngheţarea colectorului/rotorului.

# Siguranţa frezei de zăpadă Toro

Următoarea listă conţine informaţii specifice despre produsele Toro sau alte informaţii de siguranţă pe care trebuie să le cunoaşteţi.

- **Lamele rotorului pot răni degetele sau mâinile.** Staţi în spatele mânerelor şi la distanţă de gura de descărcare în timp ce utilizaţi maşina. **Ţineţi faţa, mâinile, picioarele şi alte părţi ale corpului, precum şi hainele, la distanţă de piesele mobile sau rotative.**
- Înainte de reglarea, curăţarea, repararea şi inspectarea maşinii şi înainte de desfundarea jgheabului de evacuare, **opriţi motorul, scoateţi cheia din contact şi aşteptaţi oprirea tuturor pieselor mobile.**
- Utilizaţi unealta de curăţare a zăpezii, **şi nu mâinile**, pentru a elimina obstrucţiile din jgheabul de evacuare.
- **Înainte** de a părăsi postul operatorului, opriţi motorul, scoateţi cheia din contact şi aşteptaţi oprirea tuturor pieselor mobile.
- Evitaţi îmbrăcămintea largă care se poate prinde în piesele mobile.
- Dacă un scut, dispozitiv de siguranţă sau autocolant este deteriorat, ilizibil sau pierdut, reparaţi-l sau înlocuiţi-l

înainte de o nouă utilizare. De asemenea, strângeţi orice dispozitive de fixare desprinse.

- **Nu** fumaţi în timp ce lucraţi cu benzină.
- **Nu** utilizaţi maşina pe un acoperiş.
- Nu atingeţi motorul în timp ce funcţionează sau la scurt timp după oprire, deoarece poate fi fierbinte şi poate cauza o arsură.
- Efectuaţi doar acele instrucţiuni de întreţinere descrise în acest manual. Înainte de a efectua orice operaţie de întreţinere, service sau reglare, opriţi motorul, scoateţi cheia de contact şi deconectaţi cablul de la bujie. Dacă sunt necesare reparaţii majore, contactaţi un furnizor de servicii autorizat.
- Nu modificaţi setările regulatorului motorului.
- Când depozitaţi maşina mai mult de 30 de zile, evacuaţi combustibilul din rezervorul de combustibil pentru a preveni un potenţial pericol. Depozitaţi combustibilul într-un recipient de combustibil corespunzător. Scoateţi cheia din contact înainte de a depozita maşina.
- Cumpăraţi doar piese de schimb şi accesorii originale Toro.

# Presiune acustică

Această maşină are un nivel de presiune acustică la urechea operatorului de 86 dBA, care include o marjă de eroare (K) de 1 dBA. Nivelul de presiune acustică a fost determinat în funcţie de procedurile evidenţiate în EN ISO 11201.

# Putere acustică

Această maşină are un nivel de presiune acustică garantat de 102 dBA, care include o marjă de eroare (K) de 3,75 dBA. Nivelul de putere acustică a fost determinat în funcţie de procedurile evidenţiate în EN ISO 3744.

# Vibraţii

Nivelul de vibraţii măsurat pentru mâna stângă = 3,3 m/s$^2$.

Nivelul de vibraţii măsurat pentru mâna dreaptă = 3,1 m/s$^2$.

Marjă de eroare (K) = 1,6 m/s$^2$.

Valorile măsurate au fost determinate în funcţie de procedurile evidenţiate în EN ISO 20643.

# Decal-uri instrucţionale şi de siguranţă

**Important: Autocolantele de siguranţă şi cu instrucţiuni sunt localizate lângă zonele cu potenţial pericol. Înlocuiţi autocolantele deteriorate.**

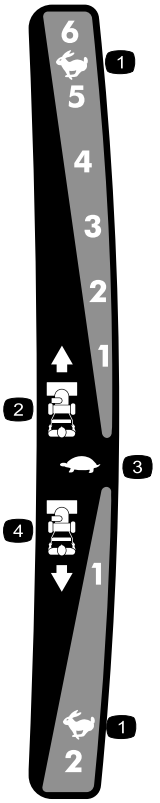


**121–6823**

1. Rapid
2. Viteze de deplasare înainte
3. Lent
4. Viteze de deplasare cu spatele




**121–6817**

1. Pericol de tăiere/dezmembrare, rotor şi dezmembrare/tăiere, angrenaj melcat - ţineţi trecătorii la o distanţă sigură de freza de zăpadă.

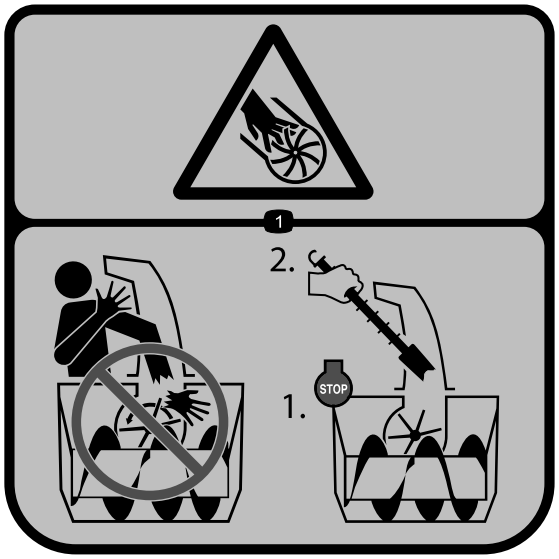


**121–1239**

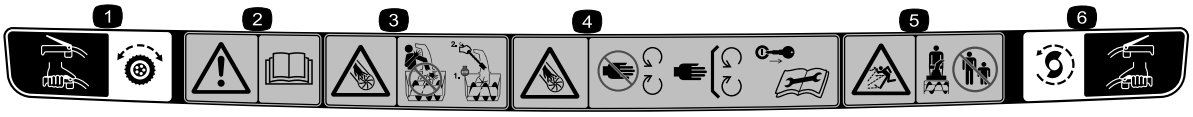


**121–1240**

Nr. piesă de repetare comandă 120–7194

1. Unitate de tracțiune—strângeți maneta pentru cuplare; eliberați maneta pentru decuplare.
2. Avertisment—citiți *Manualul operatorului*.
3. Pericol de tăiere/dezmembrare, rotor - nu vă introduceți mâna în jgheab; opriți motorul înainte de a părăsi poziția de operare, utilizați unealta pentru a curăța jgheabul.
4. Pericol de dezmembrare/tăiere, rotor—feriți-vă de componentele mobile; scoateți cheia din contact şi citiți instrucțiunile înainte de efectuarea lucrărilor de service sau de întreținere.
5. Pericol de obiecte proiectate—țineți trecătorii la o distanță sigură de freza de zăpadă.
6. Unitate angrenaj melcat/rotor—strângeți maneta pentru cuplare; eliberați maneta pentru decuplare.




**Briggs & Stratton Nr. piesă 273676**

1. Oprire
2. Lent
3. Rapid




**Briggs & Stratton Nr. piesă 275949**

1. Şoc cuplat (Şoc)
2. Şoc decuplat (Rulare)




**Briggs & Stratton Nr. piesă 276925**

1. Avertisment—citiți *Manualul operatorului.*
2. Avertisment - pericol de incendiu.
3. Avertisment—pericol de inhalare gaz toxic.
4. Avertisment—suprafață fierbinte/pericol de arsuri.

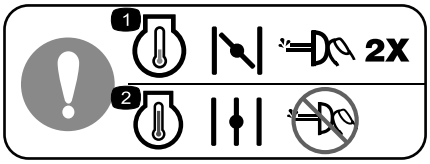


**Briggs & Stratton Nr. piesă 277566**

1. La pornirea unui motor rece, decuplați şocul şi apăsați pistonul de două ori.
2. La pornirea unui motor cald, cuplați şocul şi nu apăsați pistonul.

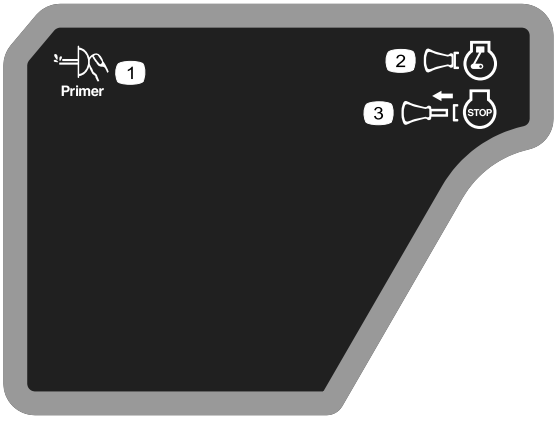


**Briggs & Stratton Nr. piesă 277588**

1. Piston
2. Cheie de contact introdusă (Motor - Rulare)
3. Cheie de contact scoasă (Motor - Oprire)

---




**Briggs & Stratton Nr. piesă 278866**

1. Combustibil - Alimentare activată
2. Combustibil - Alimentare dezactivată

---

# Reglare

## Părți cu ajustaj larg

Verificați în tabelul de mai jos dacă toate piesele au fost trimise.

| Procedură | Descriere | Cant. | Folosință |
|---|---|---|---|
| 1 | Şuruburi mâner<br>Şaibe curbate<br>Contrapiulițe | 2<br>2<br>2 | Montați mânerul superior. |
| 2 | Ştift în formă de agrafă<br>Şaibă plată | 2<br>3 | Montați tija de comandă a tracțiunii. |
| 3 | Piuliță<br>Şurub de fixare<br>Şaibă plată | 2<br>2<br>2 | Montați jgheabul |
| 4 | Şuruburi de fixare<br>Contrapiulițe | 2<br>2 | Montați tija de control jgheab. |
| 5 | Nu s-au solicitat piese. | – | Umpleți motorul cu ulei. |
| 6 | Nu s-au solicitat piese. | – | Verificați presiunea din anvelope. |
| 7 | Nu s-au solicitat piese. | – | Verificați saboții. |
| 8 | Nu s-au solicitat piese. | – | Verificați funcționarea unității de tracțiune. |

# 1

# Montarea mânerului superior

## Piese solicitate pentru această procedură:

| | |
|---|---|
| 2 | Şuruburi mâner |
| 2 | Şaibe curbate |
| 2 | Contrapiulițe |

## Procedură

1. Ridicați și rotiți mânerul superior și poziționați-l peste mânerul inferior (Figura3).
2. Montați 2 șuruburi de mâner, 2 șaibe curbate și 2 contrapiulițe în orificiile mânerului inferior (Figura3).

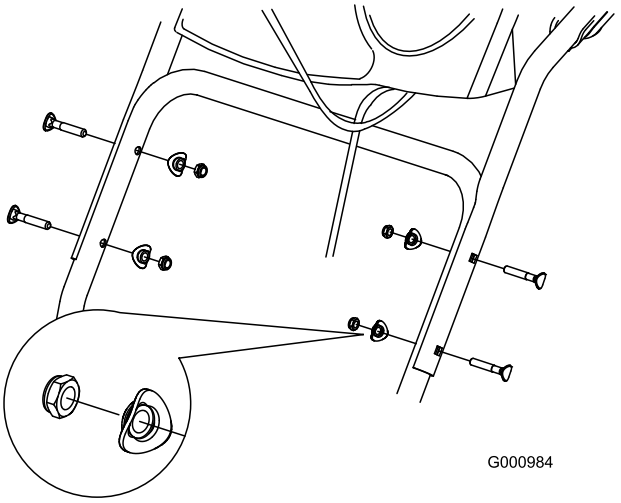


**Figura3**

# 2

# Montarea tijei de comandă a tracțiunii

## Piese solicitate pentru această procedură:

| | |
|---|---|
| 2 | Ştift în formă de agrafă |
| 3 | Şaibă plată |

## Procedură

1. Introduceţi capătul inferior al tijei în braţul inferior de cuplare astfel încât capătul îndoit al tijei de control viteză să fie orientat spre spate (Figura4).

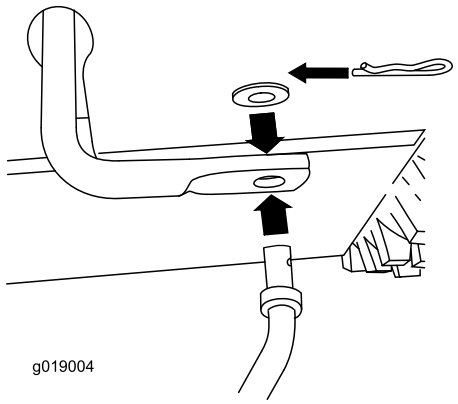


**Figura4**

2. Fixaţi capătul inferior al tijei de control viteză cu o şaibă plată şi un ştift în formă de agrafă (Figura4).
3. Amplasați o șaibă plată pe axul de rotație (Figura5).

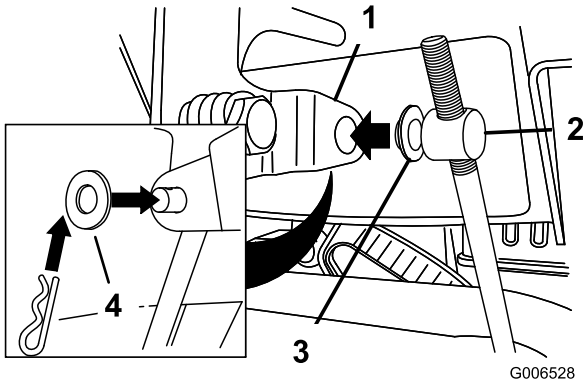


**Figura5**

1. Manetă selector de viteză
2. Ax de rotație
3. Şaibă interioară
4. Şaibă exterioară

4. Comutați maneta selectorului de viteză în poziția R2.
5. Rotiţi braţul inferior de cuplare complet în sus (în sens invers acelor de ceasornic) (Figura6).

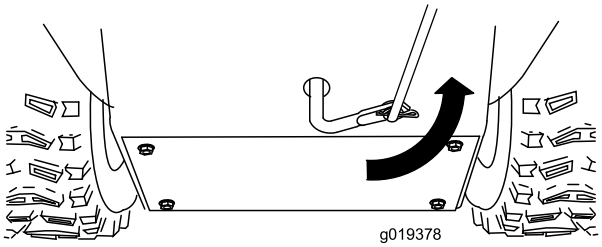


**Figura6**

6. Trageţi în sus tija de control viteză şi introduceţi axul de rotaţie în orificiul din maneta selectorului de viteză (Figura5).

   **Notă:**În cazul în care axul de rotaţie nu se potriveşte în orificiu atunci când ridicaţi tija de control viteză, rotiţi axul de rotaţie în sus sau în jos pe tija de control viteză până la potrivirea acestuia.
7. Fixaţi axul de rotaţie şi capătul superior al tijei de control viteză cu o şaibă şi un ştift în formă de agrafă.

   **Notă:**Pentru o montare mai uşoară, priviţi în jos prin deschiderea selectorului de viteză (Figura7).

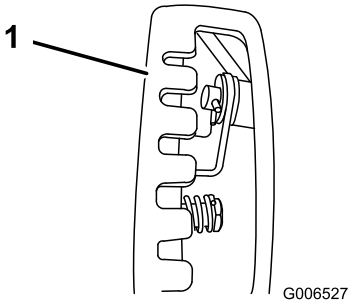


**Figura7**

1. Selector viteză

# 3

# Montarea jgheabului

## Piese solicitate pentru această procedură:

| | |
|---|---|
| 2 | Piuliță |
| 2 | Şurub de fixare |
| 2 | Şaibă plată |

## Procedură

1. Amplasaţi jgheabul pe cadru şi aliniaţi montura jgheabului de evacuare cu suportul jgheabului.

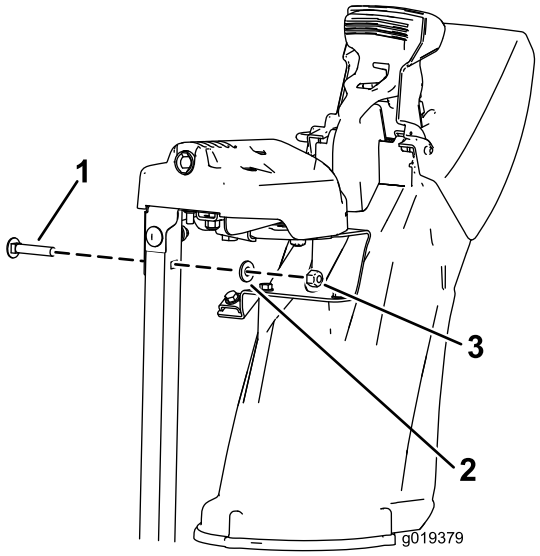


**Figura8**

1. Şurub de fixare
2. Şaibă plată
3. Piuliță

2. Fixaţi montura jgheabului de evacuare utilizând 2 şuruburi, 2 piuliţe şi 2 şaibe plate.

# 4

# Montarea tijei de control jgheab

## Piese solicitate pentru această procedură:

| | |
|---|---|
| 2 | Şuruburi de fixare |
| 2 | Contrapiuliţe |

## Procedură

1. Desfăşuraţi dispozitivul Quick Stick şi rotiţi-l astfel încât să fie poziţionat vertical şi în centru.
2. Apăsaţi în jos capacul albastru de declanşator şi trageţi maneta complet în spate.

   **Notă:** Jgheabul de evacuare şi deflectorul trebuie să fie orientate în faţă. În caz contrar, apăsaţi în jos capacul albastru de declanşator (dar nu mişcaţi dispozitivul Quick Stick) şi rotiţi jgheabul de evacuare până când jgheabul de evacuare şi deflectorul sunt orientate în faţă.
3. Aliniaţi capătul posterior plat al tijei lungi de control cu capătul frontal plat al tijei scurte care se extinde din panoul de comandă astfel încât acestea să fie poziţionate împreună (Figura9).

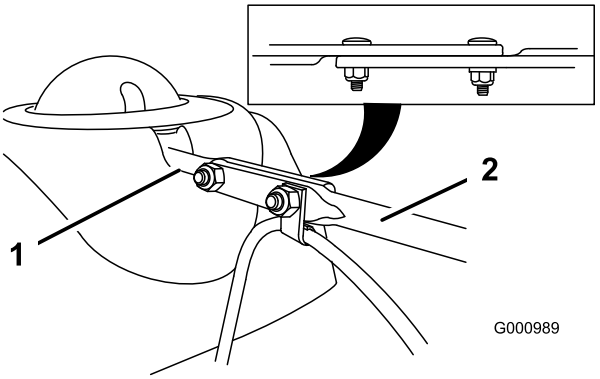


**Figura9**

1. Tijă scurtă
2. Tijă lungă de control jgheab

4. Introduceţi capătul frontal al tijei în deschiderea din spatele capacului angrenajului de jgheab, până când acesta este glisat în angrenajul jgheabului (Figura10).

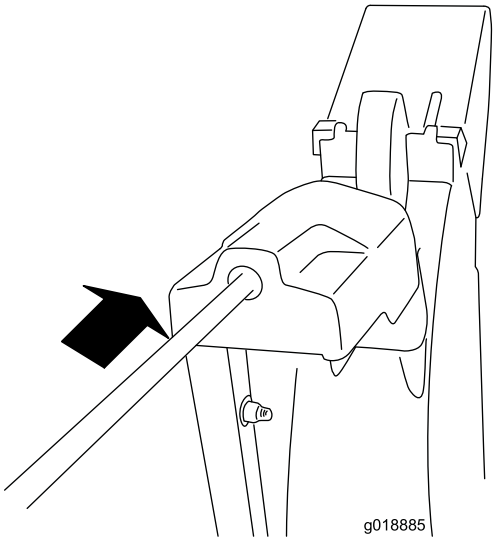


**Figura10**

5. Aliniaţi orificiile aflate în capetele poziţionate împreună ale tijelor şi introduceţi 2 şuruburi de fixare (din punga cu accesorii) prin tija scurtă din partea stângă a maşinii (din poziţia de operare).
6. Introduceţi clema de cablu care susţine cablul deflector pe şurubul de fixare frontal şi fixaţi şuruburile de fixare cu contrapiuliţele aflate în punga cu accesorii (Figura11).

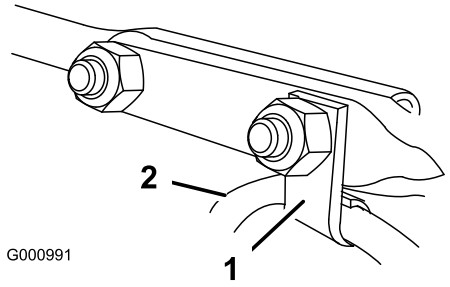


**Figura11**

1. Clemă cablu
2. Cablu deflector

7. Apăsaţi în jos capacul albastru al declanşatorului şi rotiţi dispozitivul Quick Stick într-un cerc pentru a vă asigura că jgheabul şi deflectorul funcţionează corect.

# 5

# Umplerea motorului cu ulei

## Nu s-au solicitat piese

## Procedură

Maşina dumneavoastră este furnizată cu ulei în carterul motorului.

**Notă:Înainte de pornirea motorului, verificaţi nivelul uleiului şi adăugaţi ulei, dacă este necesar.**

Utilizaţi ulei detergent auto cu clasificare de service API - SF, SG, SH, SJ, SL sau superioară. Consultaţi manualul proprietarului motorului.

Utilizaţi Figura12 de mai jos pentru a selecta cea mai bună vâscozitate a uleiului pentru domeniul de temperatură exterioară aşteptat:

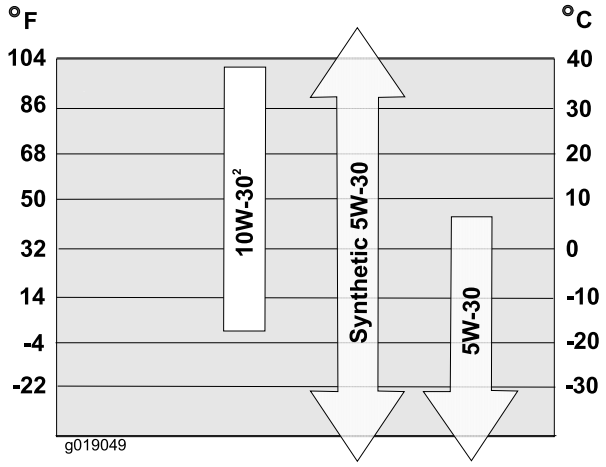


**Figura12**

**Capacităţi ulei de motor**

| Model | Capacitate ulei de motor |
|---|---|
| 38816 | 0,53 - 0,59 l |

1. Scoateţi joja de ulei şi turnaţi **încet** ulei în tubul de umplere cu ulei pentru a ridica nivelul uleiului până la marcajul Full (Plin) de pe joja de ulei. **Nu umpleţi excesiv** (Figura13). Consultaţi secţiunea privind verificarea nivelului de ulei din manualul de întreţinere.

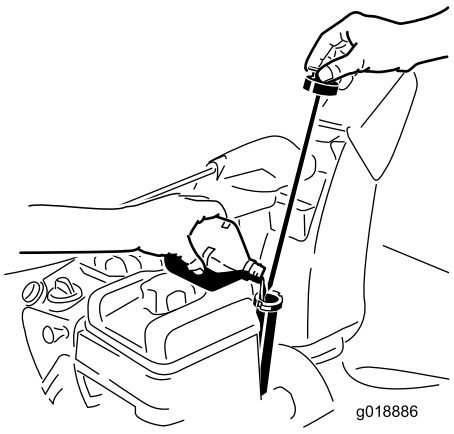


**Figura13**

2. Montaţi corect joja de ulei.

   **Notă:**Evitaţi vărsarea uleiului în jurul tubului de umplere cu ulei; uleiul se poate scurge pe componentele de tracţiune şi cauza alunecarea acestora.

# 6

# Verificarea presiunii din anvelope

## Nu s-au solicitat piese

## Procedură

Anvelopele sunt supraumflate din fabrică pentru livrare. Reduceţi presiunea în mod egal în ambele anvelope la un nivel cuprins între 1,16 şi 1,37 bar (17 şi 20 psi).

# 7

# Verificarea saboților

## Nu s-au solicitat piese

## Procedură

Consultaţi secţiunea privind verificarea şi reglarea saboților din manualul de întreţinere.

# 8

# Verificarea funcționării unității de tracțiune

## Nu s-au solicitat piese

## Procedură

**⚠ AVERTISMENT**

**În cazul în care unitatea de tracţiune nu este reglată corect, este posibil ca maşina să se deplaseze în direcţie opusă celei corecte, cauzând accidentări şi/sau daune ale proprietăţii.**

**Verificaţi cu atenţie unitatea de tracţiune şi reglaţi-o în mod corect, dacă este necesar.**

1. Porniţi motorul; consultaţi Pornirea motorului.
2. Mutaţi selectorul de viteză în poziţia R1; consultaţi Utilizarea selectorului de viteză.
3. Strângeţi maneta din partea stângă (tracţiune) de mâner (Figura14).

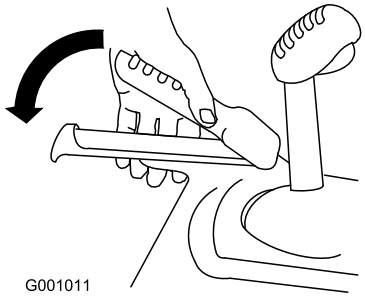


**Figura14**

Maşina trebuie să se deplaseze în spate. Dacă maşina nu se deplasează sau se deplasează în faţă, efectuaţi următoarele:

A. Eliberaţi maneta de tracţiune şi opriţi motorul.
B. Deconectaţi axul de rotaţie de la maneta selectorului de viteză (Figura5).
C. Rotiţi axul de rotaţie în jos (în sensul acelor de ceasornic) pe tija de control viteză (Figura5).
D. Conectaţi axul de rotaţie la maneta selectorului de viteză (Figura5).

4. Eliberaţi maneta de tracţiune.
5. Mutaţi selectorul de viteză în poziţia 1; consultaţi Utilizarea selectorului de viteză.
6. Strângeţi maneta din partea stângă (tracţiune) de mâner (Figura14).

   Maşina trebuie să se deplaseze înainte. Dacă maşina nu se deplasează sau se deplasează înapoi, efectuaţi următoarele:

   A. Eliberaţi maneta de tracţiune şi opriţi motorul.
   B. Deconectaţi axul de rotaţie de la maneta selectorului de viteză (Figura5).
   C. Rotiţi axul de rotaţie în sus (în sens invers acelor de ceasornic) pe tija de control viteză (Figura5).
   D. Conectaţi axul de rotaţie la maneta selectorului de viteză (Figura5).

7. Dacă efectuaţi orice reglaje, repetaţi acest procedeu până în momentul în care nu mai sunt necesare alte reglaje.

**Important: Dacă maşina se deplasează când maneta de tracţiune se află în poziţia eliberată, verificaţi cablul de tracţiune (consultaţi Verificarea şi reglarea cablului de tracţiune) sau duceţi maşina la un centru de service autorizat pentru efectuarea service-ului.**

# Rezumat al produsului

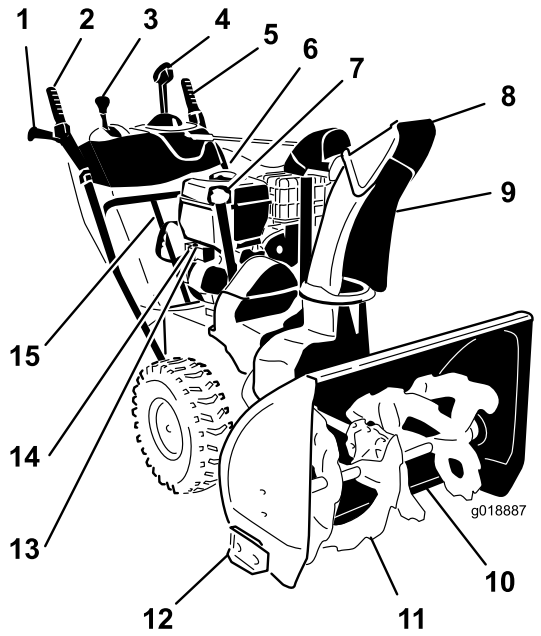


**Figura15**

1. Mâner (2)
2. Manetă angrenaj melcat/rotor
3. Manetă selector de viteză
4. Control jgheab de evacuare Quick Stick™
5. Manetă de tracțiune
6. Capac rezervor de combustibil
7. Tub de umplere cu ulei de motor/joj̆ă de ulei
8. Deflector jgheab
9. Jgheab de evacuare
10. Screper
11. Angrenaj melcat
12. Sabot (2)
13. Buton de pornire electrică
14. Bujie de pornire electrică
15. Unealtă de curățare zăpadă

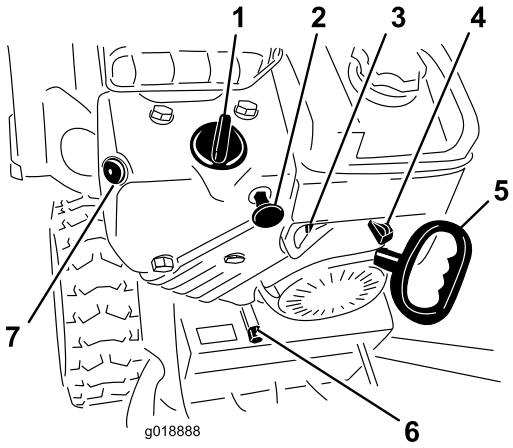


**Figura16**

1. Şoc
2. Cheie de contact
3. Ventil de închidere combustibil
4. Manetă de accelerație
5. Demaror cu recul
6. Buşon de golire a uleiului
7. Piston

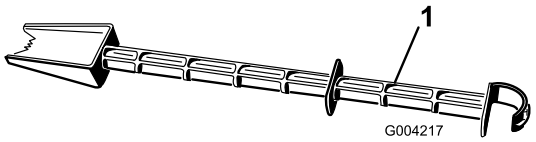


**Figura17**

1. Unealtă de curățare zăpadă (ataşată la mâner)

# Operare

**Notă:**Determinaţi partea stângă şi dreaptă a maşinii din poziţia de operare normală.

## Mers liber sau utilizarea unităţii de propulsie automată

Puteţi utiliza freza de zăpadă cu funcţia de propulsie automată cuplată sau decuplată (mers liber).

Pentru mersul liber, glisaţi roţile spre interior şi introduceţi fusurile prin orificiile din ax, dar nu prin butucii de roată (Figura18).

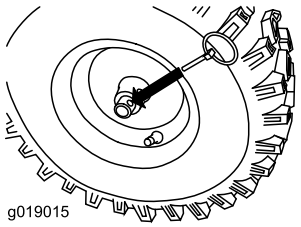


**Figura18**

Pentru propulsie automată, introduceţi fusurile prin orificiile din butucii de roată şi prin orificiile axului interior (Figura19).

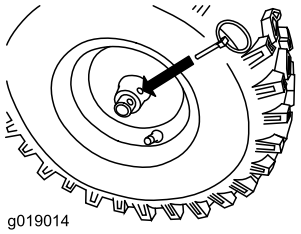


**Figura19**

## Umplerea rezervorului de combustibil

**⚠ PERICOL**

**Benzina este extrem de inflamabilă şi explozivă. Un incendiu sau o explozie cauzată de benzină vă poate arde pe dumneavoastră şi pe cei din jur.**

- **Pentru a preveni o încărcare statică din cauza aprinderii benzinei, plasaţi recipientul şi/sau maşina pe sol înainte de umplere, nu pe un vehicul sau obiect.**
- **Umpleţi rezervorul în exterior când motorul este rece. Ştergeţi lichidele vărsate.**
- **Nu manipulaţi benzina când fumaţi sau în apropierea unei flăcări deschise sau a scânteilor.**
- **Depozitaţi benzina într-un rezervor de combustibil corespunzător şi nu o lăsaţi la îndemâna copiilor.**

- Pentru rezultate optime utilizaţi numai benzină curată, proaspătă, fără plumb cu o cifră octanică de 87 sau mai mare (metodă de clasificare (R+M)/2).
- Este acceptabil combustibilul oxigenat cu până la 10% etanol sau 15% MTBE în funcţie de volum.
- **Nu** utilizaţi amestecuri cu etanol ale benzinei (precum E15 sau E85) cu mai mult de 10% etanol în funcţie de volum. Pot apărea probleme de performanţă şi/sau deteriorări ale motorului care este posibil să nu fie acoperite de garanţie.
- **Nu** utilizaţi benzină cu conţinut de metanol.
- **Nu** depozitaţi combustibil în rezervorul de combustibil sau în recipientele de combustibil de-a lungul iernii decât dacă este utilizat un stabilizator de combustibil.
- **Nu** adăugaţi ulei în benzină.

**Important: Pentru a reduce problemele de pornire, adăugaţi stabilizator de combustibil în combustibilul pentru toate anotimpurile şi amestecaţi cu benzină nu mai veche de 30 de zile. *Nu adăugaţi ulei în benzină.***

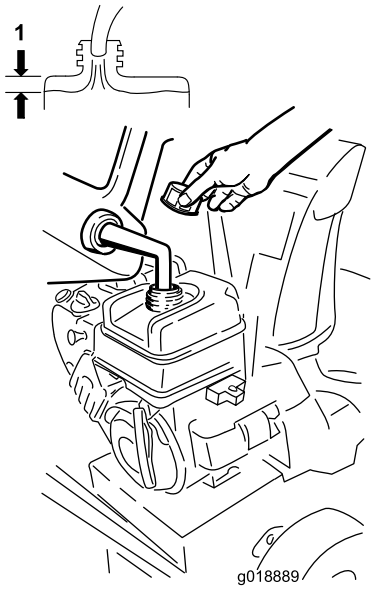


**Figura20**

1. 3,8 cm

# Pornirea motorului

1. Verificaţi nivelul uleiului de motor. Consultaţi secţiunea privind verificarea nivelului de ulei din manualul de întreţinere.
2. Rotiţi ventilul de închidere a combustibilului cu o pătrime (1/4) în sens invers acelor de ceasornic pentru a-l deschide (Figura21).

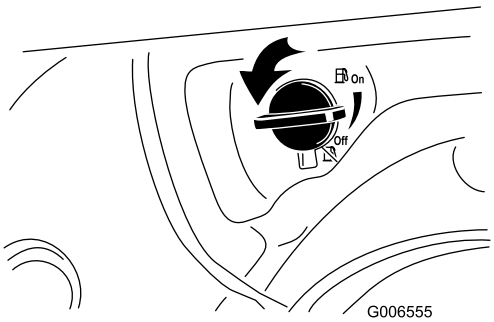


**Figura21**

3. Introduceţi cheia de contact (Figura22).

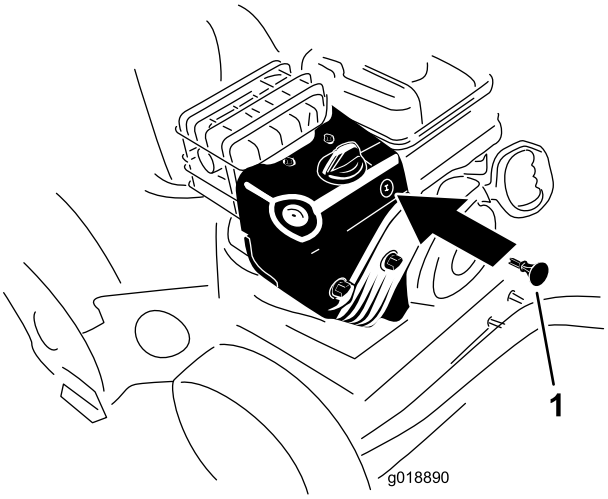


**Figura22**

1. Cheie de contact

4. Împingeţi ferm pistonul de 2 ori cu degetul mare (la o temperatură de -9°C sau mai mare) sau de 4 ori (la o temperatură de sub –9°C), ţinându-l timp de o secundă înainte de a-l elibera de fiecare dată (Figura23).

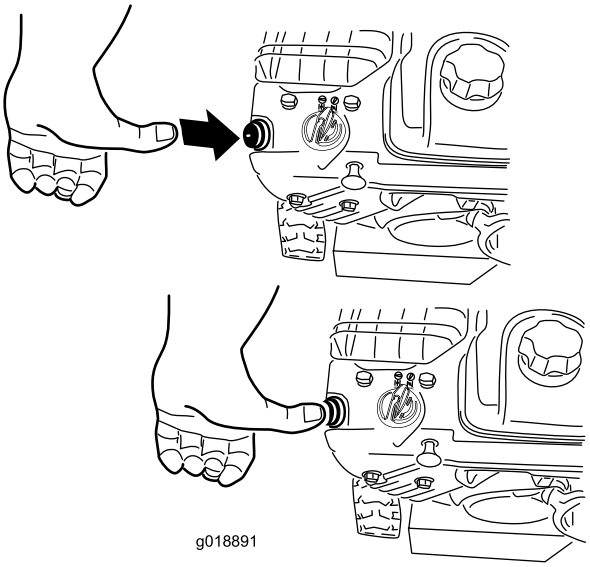


**Figura23**

5. Rotiţi maneta de şoc în poziţia de şoc (Figura24).

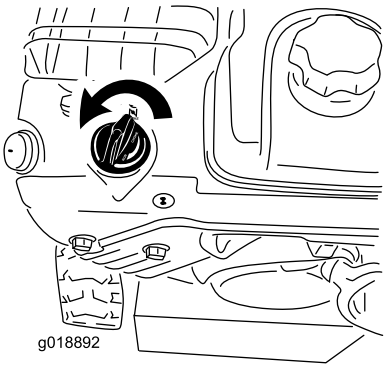


**Figura24**

6. Mutaţi clapeta de acceleraţie în poziţia de deplasare rapidă (Figura25).

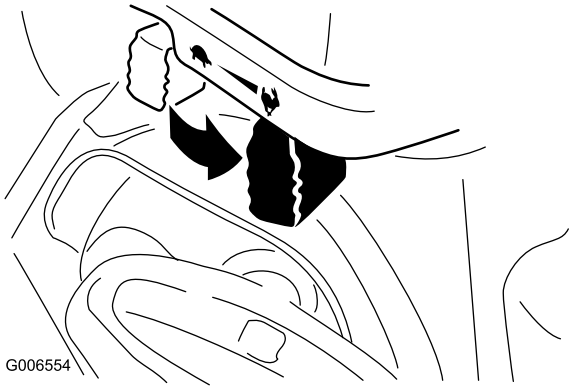


**Figura25**

7. Porniţi maşina trăgând demarorul cu recul sau apăsând butonul de pornire electrică (Figura26).

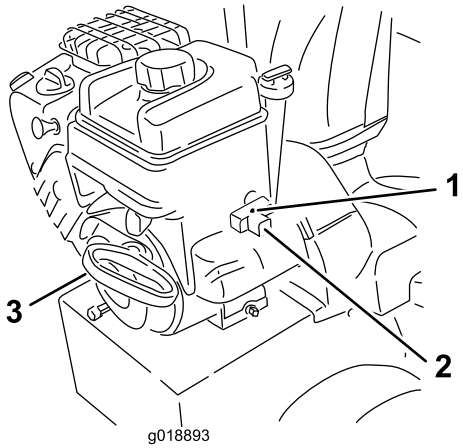


**Figura26**

1. Buton de pornire electrică
2. Bujie de pornire electrică
3. Demaror cu recul

**Notă:** Pentru a utiliza pornirea electrică, trebuie să conectaţi un cablu de alimentare mai întâi la bujia de pornire electrică şi apoi la o priză de curent electric.

**Important: Pentru a preveni defectarea demarorului electric, acţionaţi-l în cicluri scurte (5 secunde maximum, apoi aşteptaţi un minut înainte de a încerca să-l porniţi din nou). Dacă motorul tot nu porneşte, duceţi maşina la un centru de service autorizat pentru efectuarea service-ului.**

8. Deconectaţi cablul de alimentare mai întâi de la priza de curent electric, iar apoi de la maşină.
9. Lăsaţi motorul să se încălzească timp de câteva minute, apoi mutaţi maneta de şoc spre poziţia de rulare. Aşteptaţi ca motorul să fie turat optim înainte de fiecare reglare a şocului.

**⚠ AVERTISMENT**

**Dacă lăsaţi maşina conectată la o priză de curent electric, cineva poate porni accidental maşina şi răni persoanele din jur sau distruge proprietatea.**

**Deconectaţi cablul de alimentare de fiecare dată când nu porniţi maşina.**

# Oprirea motorului

1. Mutaţi clapeta de acceleraţie în poziţia de deplasare lentă şi apoi în poziţia de oprire (Figura27).

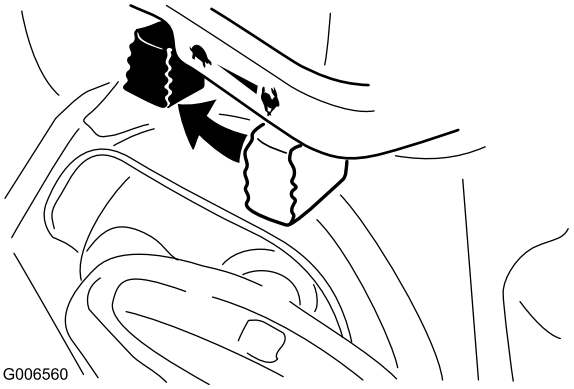


**Figura27**

2. Aşteptaţi oprirea tuturor componentelor mobile înainte de a părăsi poziţia de operare.
3. Scoateţi cheia de contact.
4. Închideţi ventilul de închidere a combustibilului rotindu-l în sensul acelor de ceasornic (Figura28).

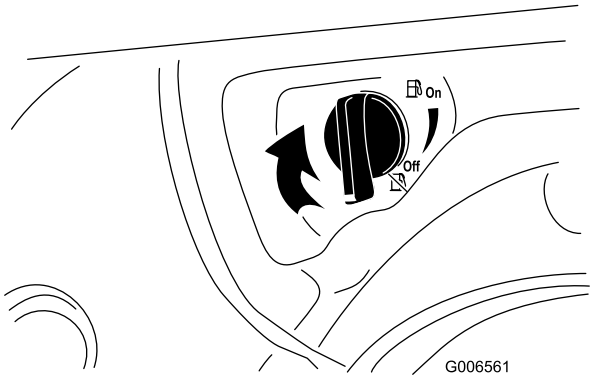


**Figura28**

5. Trageţi demarorul cu recul de 3 sau 4 ori. Acest lucru va împiedica înghețarea demarorului cu recul.

# Utilizarea unității de tracțiune

**⚠ AVERTISMENT**

**În cazul în care unitatea de tracţiune nu este reglată corect, este posibil ca maşina să se deplaseze în direcţie opusă celei corecte, cauzând accidentări şi/sau daune ale proprietăţii.**

**Verificaţi cu atenţie unitatea de tracţiune şi reglaţi-o în mod corect, dacă este necesar; consultaţi Verificarea funcţionării unităţii de tracţiune din secţiunea de configurare pentru mai multe informaţii.**

**Important: Dacă maşina se deplasează când maneta de tracţiune se află în poziţia eliberată, verificaţi cablul de tracţiune (consultaţi Verificarea şi reglarea cablului de tracţiune) sau duceţi maşina la un centru de service autorizat pentru efectuarea service-ului.**

1. Pentru a cupla unitatea de tracţiune, strângeţi maneta din partea stângă (tracţiune) de mâner (Figura29).

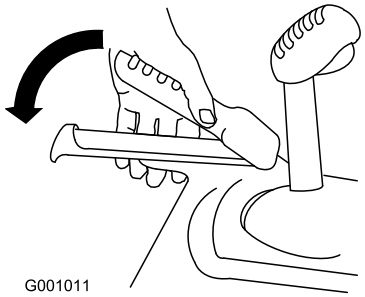


**Figura29**

2. Pentru a opri unitatea de tracţiune, eliberaţi maneta de tracţiune.

# Utilizarea selectorului de viteză

Selectorul de viteză are 6 trepte de deplasare înainte şi 2 trepte de deplasare cu spatele. Pentru a schimba vitezele, eliberaţi maneta de tracţiune şi comutaţi maneta selectorului de viteză în poziţia dorită (Figura30). Maneta de blochează într-o canelură la fiecare selectare a unei viteze.

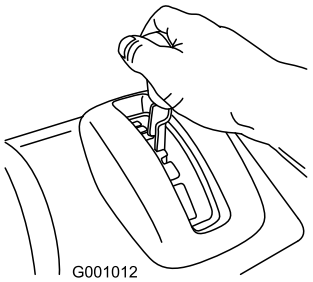


**Figura30**

# Utilizarea unității de angrenaj melcat/rotor

1. Pentru a cupla unitatea de angrenaj melcat/rotor, strângeţi maneta din partea dreaptă (angrenaj melcat/rotor) la mâner (Figura31).

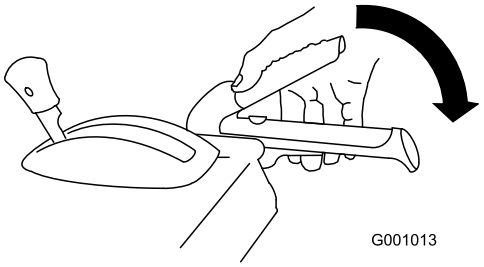


**Figura31**

2. Pentru a opri angrenajul melcat şi rotorul, eliberaţi maneta din partea dreaptă.

   **Important: Când cuplaţi atât maneta de angrenaj melcat/rotor, cât şi maneta de tracţiune, maneta de tracţiune blochează în jos maneta de angrenaj melcat/rotor, eliberându-vă mâna dreaptă. Pentru a elibera ambele manete, trebuie doar să eliberaţi maneta din partea stângă (tracţiune).**

3. Dacă angrenajul melcat şi rotorul continuă să se rotească şi după ce eliberaţi maneta de angrenaj melcat/rotor, nu utilizaţi maşina. Verificaţi cablul angrenajului melcat/rotorului (consultaţi Verificarea şi reglarea cablului de angrenaj melcat/rotor) şi reglaţi dacă este necesar. Dacă acest lucru nu remediază problema, duceţi maşina la un distribuitor autorizat pentru service.

**⚠ ATENȚIE**

**Dacă angrenajul melcat şi rotorul continuă să se rotească şi după ce eliberaţi maneta de angrenaj melcat/rotor, vă puteţi răni grav sau puteţi răni alte persoane.**

**Nu utilizaţi maşina în această situaţie. Duceţi maşina la un centru de service autorizat pentru efectuarea service-ului.**

# Utilizarea dispozitivului Quick Stick®

Apăsaţi în jos capacul albastru al declanşatorului pentru a utiliza dispozitivul Quick Stick în scopul mutării jgheabului de evacuare şi deflectorului de jgheab. Eliberaţi capacul declanşatorului pentru a bloca jgheabul de evacuare şi deflectorului jgheabului în poziţie (Figura32).

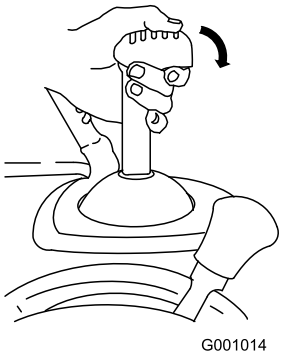


**Figura32**

## Mutarea jgheabului de evacuare

Apăsaţi în jos capacul albastru al declanşatorului şi mutaţi dispozitivul Quick Stick spre stânga pentru a muta jgheabul de descărcare spre stânga; mutaţi dispozitivul Quick Stick spre dreapta pentru a muta jgheabul de evacuare spre dreapta. (Figura33).

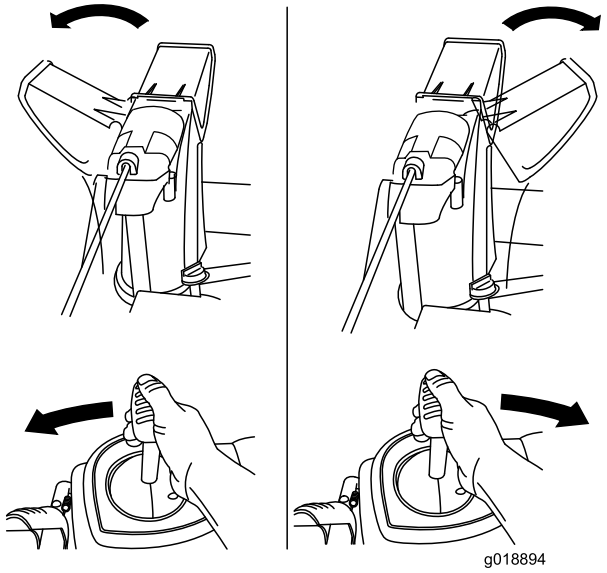


**Figura33**

- Dacă jgheabul nu se mişcă, consultaţi Reglarea opritorului jgheabului de evacuare.
- Dacă jgheabul nu se roteşte în mod egal spre stânga şi spre dreapta, asiguraţi-vă că aţi introdus cablul spre interiorul mânerelor. Consultaţi Montarea mânerului superior.
- Dacă jgheabul nu se blochează în poziţie când eliberaţi capacul declanşatorului, consultaţi Reglarea opritorului jgheabului de evacuare.

## Mutarea deflectorului de jgheab

Apăsaţi în jos capacul albastru al declanşatorului şi mutaţi dispozitivul Quick Stick în faţă pentru a coborî deflectorul jgheabului; mutaţi-l spre spate pentru a ridica deflectorul jgheabului (Figura34).

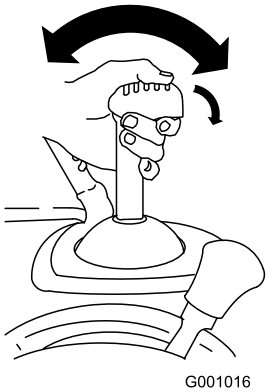


**Figura34**

# Desfundarea jgheabului de evacuare

În cazul în care angrenajul melcat/rotorul funcţionează dar zăpada nu este evacuată prin jgheabul de evacuare, este posibil ca acesta să fie înfundat.

- Pentru a desfunda jgheabul de evacuare, staţi în poziţia de operare şi eliberaţi maneta din partea stângă (maneta de tracţiune). În timp ce angrenajul melcat/rotorul funcţionează, apăsaţi în jos mânerele pentru a ridica partea frontală a utilajului cu câţiva inchi (centimetri) de pe pavaj. Apoi ridicaţi mânerele rapid pentru a lovi partea frontală a maşinii de pavaj. Repetaţi dacă este necesar, până când zăpada este evacuată prin jgheabul de evacuare.
- Dacă nu puteţi desfunda jgheabul de evacuare lovind partea frontală a maşinii, **opriţi motorul, aşteptaţi oprirea tuturor componentelor mobile şi utilizaţi un băţ; nu folosiţi niciodată mâna.**

  **Important: Desfundarea jgheabului de evacuare prin lovirea părţii frontale a maşinii de pavaj poate cauza mişcarea saboţilor. Reglaţi saboţii şi strângeţi ferm şuruburile de saboţi.**

# Prevenirea înghețării

- Pe condiţii de zăpadă şi vreme rece, anumite comenzi şi piese mobile pot îngheţa. **Nu utilizaţi forţă excesivă când încercaţi să acţionaţi comenzile îngheţate.** Dacă întâmpinaţi dificultate la utilizarea oricăror comenzi sau piese, porniţi motorul şi lăsaţi-l să funcţioneze timp de câteva minute.
- După utilizarea maşinii, lăsaţi motorul să funcţioneze timp de câteva minute pentru a preveni îngheţarea pieselor mobile. Cuplaţi angrenajul melcat/rotorul pentru a elimina zăpada care a rămas în interiorul carcasei. Rotiți dispozitivul Quick Stick pentru a preveni înghețarea acestuia. Opriţi motorul, aşteptaţi ca toate piesele mobile să se oprească şi eliminaţi toată gheaţa şi zăpada din maşină.
- Cu motorul oprit, trageţi maneta demarorului cu recul de câteva ori şi apăsaţi butonul demarorului electric pentru a preveni îngheţarea demarorului cu recul şi a celui electric.

# Indicații de exploatare

**⚠ PERICOL**

**În timpul utilizării maşinii, rotorul şi angrenajul melcat se pot roti şi tăia sau amputa mâinile şi picioarele.**

- **Înainte de reglarea, curăţarea, inspectarea, depanarea sau repararea maşinii, opriţi motorul şi aşteptaţi oprirea tuturor componentelor mobile. Deconectaţi cablul bujiei şi ţineţi-l la distanţă de bujie pentru a preveni pornirea accidentală a motorului de către alte persoane.**
- **Eliminaţi orice obstrucţie din jgheabul de evacuare; consultaţi Desfundarea jgheabului de evacuare. Dacă este necesar, utilizaţi un băţ şi nu mâinile, pentru a elimina obstrucţiile din jgheabul de evacuare.**
- **Staţi în spatele mânerelor şi la distanţă de gura de descărcare în timp ce utilizaţi maşina.**
- **Ţineţi faţa, mâinile, picioarele şi alte părţi ale corpului, precum şi hainele, la distanţă de componentele mascate, mobile sau rotative.**

**⚠ ATENȚIE**

**Lamele rotorului pot arunca pietre, jucării sau alte obiecte străine şi pot cauza rănirea personală gravă a operatorului sau trecătorilor.**

- **Menţineţi obiectele pe care lamele rotorului le pot prinde şi proiecta la distanţă de zona care va fi curăţată.**
- **Ţineţi copiii şi animalele de companie la distanţă de zona de utilizare.**

- Setaţi întotdeauna clapeta de accelerație la poziția de deplasare rapidă atunci când aruncați zăpadă.
- Dacă motorul își reduce turația sub o sarcină mare sau roțile alunecă, trebuie să comutați mașina într-o treaptă de viteză inferioară.
- Dacă partea frontală a maşinii se ridică, trebuie să comutaţi maşina într-o treaptă de viteză inferioară. Dacă partea frontală continuă să se ridice, ridicaţi ambele mânere.

# Întreținere

**Notă:**Determinaţi partea stângă şi dreaptă a maşinii din poziţia de operare normală.

## Program(e) de întreținere recomandat(e)

| Interval de întreținere şi service | Procedură de întreținere |
|---|---|
| După primele 2 ore | • Verificați cablul de tracțiune şi reglați-l, dacă este necesar.<br>• Verificați cablul angrenajului melcat/rotorului şi reglați-l, dacă este necesar. |
| După primele 5 ore | • Schimbați uleiul de motor. |
| Înainte de fiecare folosință sau zilnic | • Verificați nivelul de ulei de motor şi adăugați ulei, dacă este necesar. |
| La intervale de 25 de ore | • Schimbați uleiul de motor. |
| Anual | • Verificați saboții şi screperul şi reglați-le dacă este necesar.<br>• Verificați cablul de tracțiune şi reglați-l sau înlocuiți-l, dacă este necesar.<br>• Verificați cablul angrenajului melcat/rotorului şi reglați-l sau înlocuiți-l, dacă este necesar.<br>• Verificați uleiul din cutia de viteze a angrenajului melcat şi adăugați ulei, dacă este necesar. |
| Anual sau înainte de depozitare | • Verificați presiunea aerului în anvelope şi umflați-le la 1,16–1,37 bar (17–20 psi).<br>• Evacuați benzina şi turați motorul pentru a usca rezervorul de combustibil şi carburatorul la sfârşitul fiecărui sezon.<br>• Apelați la un centru de service autorizat pentru inspectarea şi înlocuirea curelei de transmisie a unității de tracțiune sau a curelei de transmisie a angrenajului melcat/rotorului, dacă este necesar. |

**Important: Puteţi găsi mai multe informaţii privind întreţinerea şi service-ul maşinii dumneavoastră la www.Toro.com.**

**Important: Consultaţi manualul operatorului motorului pentru proceduri de întreţinere suplimentare. Pentru reglări ale motorului, reparaţii sau proceduri de service în garanţie care nu sunt acoperite în acest manual, contactaţi un distribuitor autorizat Briggs & Stratton.**

# Pregătirea pentru întreținere

1. Mutaţi maşina pe o suprafaţă uniformă.
2. Opriţi motorul şi aşteptaţi ca toate piesele mobile să se oprească.

# Verificarea nivelului de ulei de motor

**Interval de service:** Înainte de fiecare folosinţă sau zilnic—Verificaţi nivelul de ulei de motor şi adăugaţi ulei, dacă este necesar.

1. Scoateţi joja de ulei, curăţaţi-o şi apoi introduceţi-o la loc.
2. Scoateţi joja de ulei şi verificaţi nivelul uleiului (Figura35). Dacă nivelul de ulei este sub marcajul Add (Adaugă) de pe jojă, adăugaţi ulei. Consultaţi 5 Umplerea motorului cu ulei (Pagină 11).

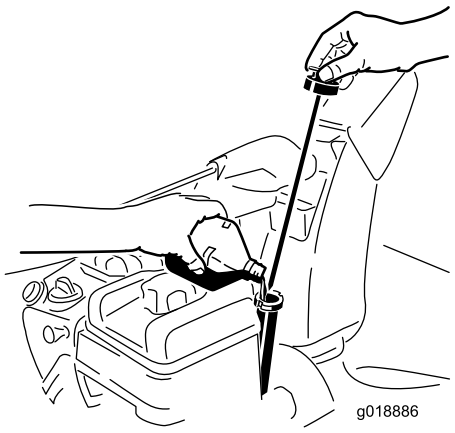


**Figura35**

# Verificarea şi reglarea saboților şi screperului

**Interval de service:** Anual—Verificaţi saboţii şi screperul şi reglaţi-le dacă este necesar.

Verificaţi saboţii şi screperul pentru a vă asigura că angrenajul melcat nu intră în contact cu pavajul sau suprafaţa pietruită. Reglaţi saboţii şi screperul în modul necesar, pentru compensarea uzurii.

1. Verificaţi presiunea din anvelope. Consultaţi 6 Verificarea presiunii din anvelope (Pagină 11).
2. Slăbiţi piuliţele care fixează ambii saboţi la părţile laterale ale angrenajului melcat până când saboţii glisează uşor în sus şi în jos.

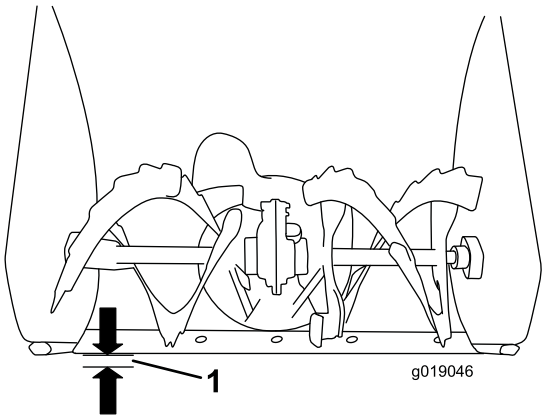


**Figura36**

1. 3 mm

**Important: Lamele angrenajului melcat trebuie susţinute deasupra solului de saboţi.**

3. Asiguraţi-vă că screperul se află la 3 mm deasupra şi paralel cu o suprafaţă plană.

**Notă:** Dacă pavajul este fisurat, accidentat sau neuniform, reglaţi saboţii pentru a ridica screperul. Pentru suprafeţe cu pietriş, reglaţi saboţii şi mai mult în jos pentru a preveni colectarea de către maşină a pietrelor.

4. Mutaţi saboţii în jos până când aceştia se află la acelaşi nivel cu solul.
5. Strângeţi ferm piuliţele care fixează ambii saboţi pe părţile laterale ale angrenajului melcat.

**Notă:** Pentru a regla rapid saboţii dacă aceştia sunt slăbiţi, susţineţi screperul la 3 mm (1/8 inch) deasupra pavajului, apoi reglaţi saboţii în jos spre pavaj.

**Notă:** Dacă saboţii devin excesiv de uzaţi, îi puteţi întoarce invers şi poziţiona partea neuzată spre pavaj.

# Verificarea şi reglarea cablului de tracțiune

**Interval de service:** După primele 2 ore—Verificaţi cablul de tracţiune şi reglaţi-l, dacă este necesar.

Anual—Verificaţi cablul de tracţiune şi reglaţi-l sau înlocuiţi-l, dacă este necesar.

Dacă maşina nu se deplasează în treptele de viteză pentru deplasare înainte sau înapoi sau se deplasează când eliberaţi maneta de tracţiune, reglaţi cablul de tracţiune.

În cazul în care cablul de pe partea stângă (cablul de tracţiune) nu este reglat corect, urmaţi paşii de mai jos:

1. Slăbiţi contrapiuliţa.
2. Cuplaţi maneta de tracţiune şi ţineţi-o în poziţia respectivă (Figura37).

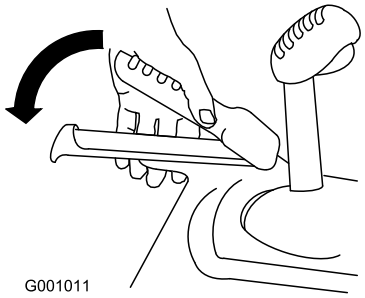


**Figura37**

3. Slăbiţi sau strângeţi întinzătorul cu filet pentru a regla lungimea arcului la 5,5 cm.

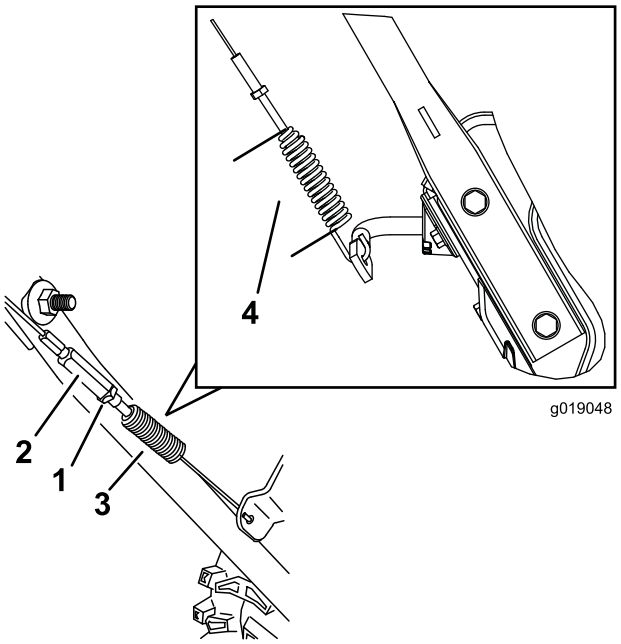


**Figura38**

1. Contrapiuliță
2. Întinzător cu filet
3. Arc
4. 5,5 cm

4. Strângeţi contrapiuliţa (Figura38), asigurându-vă că nu tensionaţi excesiv cablul.
5. În cazul în care cablul de tracţiune este reglat corect, dar problema rămâne, contactaţi un centru de service autorizat.

# Verificarea şi reglarea cablului de angrenaj melcat/rotor

**Interval de service:** După primele 2 ore—Verificaţi cablul angrenajului melcat/rotorului şi reglaţi-l, dacă este necesar.

Anual—Verificaţi cablul angrenajului melcat/rotorului şi reglaţi-l sau înlocuiţi-l, dacă este necesar.

1. Slăbiţi contrapiuliţa.
2. Cuplaţi maneta angrenajului melcat/rotorului şi ţineţi-o în poziţia respectivă (Figura39).

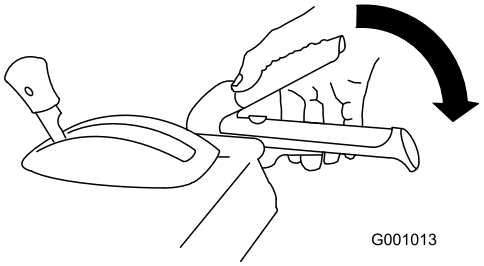


**Figura39**

3. Slăbiţi sau strângeţi întinzătorul cu filet pentru a regla lungimea arcului la 7 cm (Figura40).

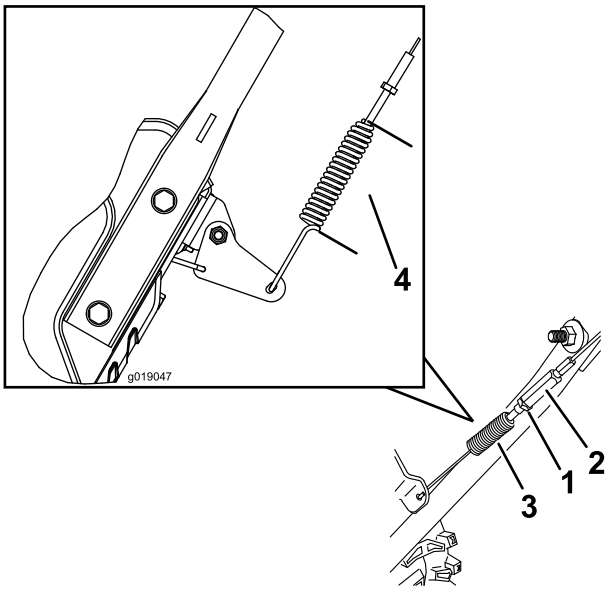


**Figura40**

1. Contrapiuliță
2. Întinzător cu filet
3. Arc
4. 7 cm

4. Strângeţi contrapiuliţa (Figura40), asigurându-vă că nu tensionaţi excesiv cablul.
5. În cazul în care cablul angrenajului melcat/rotorului este reglat corect, dar problema rămâne, contactaţi un centru de service autorizat.

# Verificarea nivelului de ulei în cutia de viteze a angrenajului melcat

**Interval de service:** Anual—Verificaţi uleiul din cutia de viteze a angrenajului melcat şi adăugaţi ulei, dacă este necesar.

1. Mutaţi maşina pe o suprafaţă uniformă.
2. Curăţaţi zona din jurul dopului de ţeavă (Figura41).

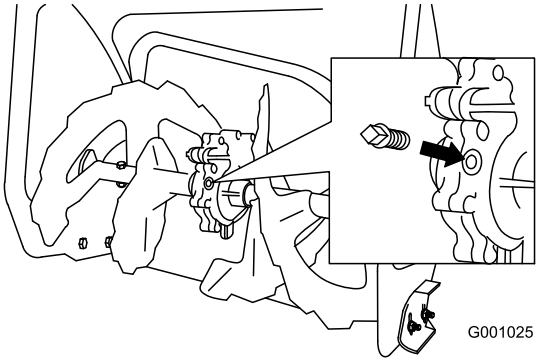


**Figura41**

3. Scoateţi dopul de ţeavă din cutia de viteze.
4. Verificaţi nivelul de ulei din cutia de viteze. Uleiul trebuie să fie la 9,5 mm sub deschiderea de umplere.
5. Dacă nivelul de ulei este scăzut, adăugaţi ulei de transmisie GL-5 sau GL-6, SAE 85-95 EP în cutia de viteze până la punctul de preaplin.

   **Notă:** Nu utilizaţi ulei sintetic.
6. Montaţi dopul de ţeavă în cutia de viteze.

# Schimbarea uleiului de motor

**Interval de service:** După primele 5 ore—Schimbaţi uleiul de motor.

La intervale de 25 de ore/Anual (care urmează)—Schimbaţi uleiul de motor.

Dacă este posibil, turaţi motorul chiar înaintea schimbării uleiului, deoarece uleiul cald se scurge mai bine şi transportă mai mulţi contaminanţi.

Utilizaţi ulei detergent auto cu clasificare de service API - SF, SG, SH, SJ, SL sau superioară. Consultaţi manualul proprietarului motorului.

Utilizaţi Figura42 de mai jos pentru a selecta cea mai bună vâscozitate a uleiului pentru domeniul de temperatură exterioară aşteptat:

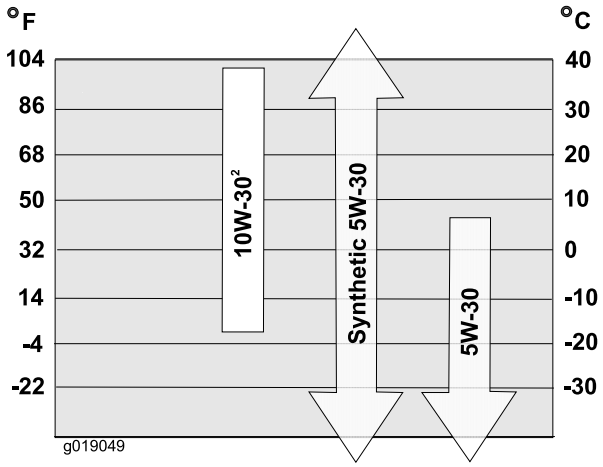


**Figura42**

**Capacităţi ulei de motor**

| Model | Capacitate ulei de motor |
|---|---|
| 38816/38817 | 0,53 - 0,59 l |

1. Curăţaţi zona din jurul capacului de scurgere a uleiului (Figura43).

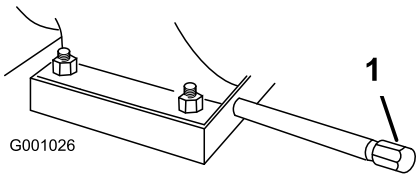


**Figura43**

1. Capac de scurgere ulei

2. Introduceţi o tavă de scurgere a uleiului sub extensia de scurgere şi scoateţi capacul de scurgere a uleiului.
3. Scurgeţi uleiul.

   **Notă:** Eliminaţi uleiul utilizat în moc corespunzător la centrul de reciclare local.
4. Montaţi capacul de scurgere a uleiului.
5. Umpleţi carterul cu ulei. Consultaţi 5 Umplerea motorului cu ulei (Pagină 11).

# Reglarea opritorului jgheabului de evacuare

Dacă jgheabul de evacuare nu este blocat în poziţia dorită sau nu se deblochează astfel încât să-l puteţi muta într-o altă poziţie, reglaţi opritorul jgheabului de evacuare.

1. Slăbiţi dispozitivul de fixare a clemei de pe placa de susţinere a jgheabului până când cablul este liber.

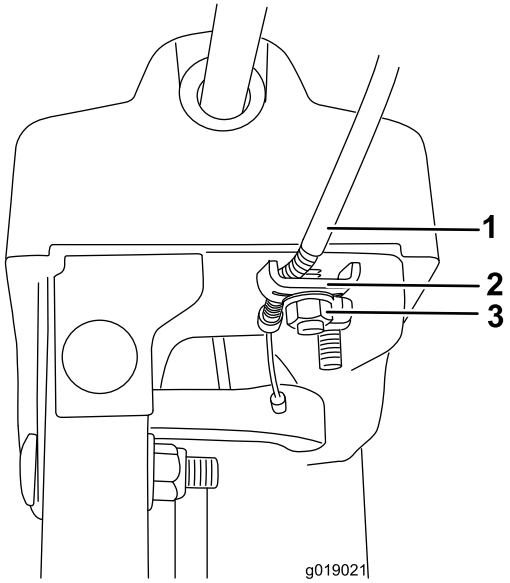


**Figura44**

1. Conductă de cablu
2. Clemă de cablu
3. Dispozitiv de fixare cablu

2. Eliminaţi orice joc al cablului trăgând conducta de cablu spre partea din spate.
3. Strângeţi dispozitivul de fixare a cablului în timp ce ţineţi cablul fixat în poziţie.

## Înlocuirea curelelor de transmisie

În cazul în care cureaua de transmisie a angrenajului melcat/rotorului sau cureaua de transmisie a unităţii de tracţiune se uzează, sunt înmuiate în ulei sau deteriorate în vreun fel, accesaţi www.Toro.com pentru informaţii de service suplimentare sau apelaţi la un centru de service autorizat pentru înlocuirea curelei.

# Depozitare

**⚠ ATENŢIE**

- **Vaporii de benzină pot cauza explozii.**
- **Nu depozitaţi benzina pe o perioadă mai mare de 30 de zile.**
- **Nu depozitaţi maşina în spaţiu închis, lângă flacără deschisă.**
- **Înainte de depozitare, lăsaţi motorul să se răcească.**

## Pregătirea maşinii pentru depozitare

1. La ultima realimentare din an, adăugaţi stabilizator de combustibil în combustibilul proaspăt, conform instrucţiunilor producătorului motorului.
2. Turaţi motorul timp de 10 minute pentru a distribui combustibilul condiţionat prin sistemul de alimentare cu combustibil.
3. Slăbiţi clema de furtun care fixează conducta de combustibil la supapă şi glisaţi conducta de combustibil de pe ventilul de închidere a combustibilului.
4. Deschideţi ventilul de închidere a combustibilului şi permiteţi scurgerea combustibilului din rezervorul de combustibil într-un recipient special aprobat.
5. Instalaţi conducta de combustibil pe ventilul de închidere a combustibilului şi fixaţi-o cu o clemă de furtun.
6. Turaţi maşina până când motorul se opreşte din cauza consumării complete a combustibilului.
7. Amorsaţi motorul şi porniţi-l din nou.
8. Lăsaţi motorul să funcţioneze până când se opreşte. Când nu mai puteţi porni motorul, înseamnă că acesta este suficient de uscat.
9. Opriţi motorul şi lăsaţi-l să se răcească.
10. Scoateţi cheia de contact.
11. Deconectaţi cablul bujiei.
12. Demontaţi bujia, adăugaţi 30 ml de ulei prin orificiul bujiei şi trageţi cablul demarorului **uşor** de câteva ori pentru a distribui uleiul prin cilindru în scopul prevenirii corodării cilindrului pe perioada depozitării maşinii.
13. Montaţi bujia, fără a o strânge.
14. Eliminaţi în mod corespunzător combustibilul neutilizat. Reciclaţi-l în funcţie de codurile locale sau utilizaţi-l în automobil.

    **Notă:**Nu depozitaţi combustibil stabilizat pe o perioadă mai mare de 90 de zile.
15. Curăţaţi complet maşina.

16. Retuşaţi suprafeţele zgâriate cu vopsea disponibilă de la un furnizor de servicii autorizat. Nisipul a afectat zonele înainte de vopsire, utilizaţi un agent de prevenire a formării ruginii pentru a împiedica ruginirea pieselor metalice.
17. Strângeţi toate şuruburile, bolţurile şi contrapiuliţele. Reparaţi sau înlocuiţi orice piese deteriorate.
18. Acoperiţi maşina şi depozitaţi-o într-un loc curat, uscat, la distanţă de copii. Înainte de depozitarea în orice spațiu, lăsați motorul să se răcească.

# Scoaterea maşinii din starea de depozitare

Efectuaţi procedurile de întreţinere anuală conform planului de întreţinere recomandat.

# Înlăturarea defecțiunilor

| Problemă | Cauze posibile | Acțiuni corective |
|---|---|---|
| Demarorul electric nu porneşte (doar la modelele cu pornire electrică) | 1. Cablul de alimentare este deconectat de la priză sau de la maşină.<br>2. Cablul de alimentare este uzat, corodat sau deteriorat.<br>3. Priza de alimentare nu are tensiune. | 1. Conectați cablul de alimentare la priză şi/sau la maşină.<br>2. Înlocuiți cablul de alimentare.<br>3. Apelați la un electrician calificat pentru a pune sub tensiune priza de alimentare. |
| Motorul nu porneşte sau porneşte greu | 1. Cheia nu se află în contact sau se află în poziția de oprire.<br>2. Şocul este în poziția de oprire şi pistonul nu a fost apăsat.<br>3. Ventilul de închidere combustibil nu este deschis.<br>4. Clapeta de accelerație nu este în poziția de deplasare rapidă.<br>5. Rezervorul de combustibil este gol sau sistemul de combustibil conține ulei uzat.<br>6. Cablul bujiei este slăbit sau deconectat.<br>7. Bujia este corodată, murdară sau jocul este incorect.<br>8. Capacul de aerisire combustibil este blocat.<br>9. Nivelul uleiului de motor din carterul motorului este prea scăzut sau prea ridicat. | 1. Introduceți cheia în contact şi rotiți-o în poziția de pornire.<br>2. Mutați şocul în poziția de pornire şi apăsați pistonul de 3 ori.<br>3. Deschideți ventilul de închidere combustibil.<br>4. Mutați clapeta de accelerație în poziția de deplasare rapidă.<br>5. Goliți şi/sau umpleți rezervorul de combustibil cu benzină proaspătă (nu mai veche de 30 de zile). Dacă problema persistă, contactați un centru de service autorizat.<br>6. Conectați cablul la bujie.<br>7. Verificați bujia şi reglați jocul, dacă este necesar. Înlocuiți bujia dacă este corodată, murdară sau fisurată.<br>8. Eliminați blocajul aerisirii sau înlocuiți capacul de combustibil.<br>9. Adăugați sau goliți ulei pentru a ajusta nivelul de ulei în carterul motorului la marcajul Full (Plin) de pe joją. |
| Motorul nu funcționează constant | 1. Şocul este în poziția de pornire.<br>2. Ventilul de închidere combustibil nu este complet deschis.<br>3. Rezervorul de combustibil este aproape gol sau conține combustibil expirat.<br>4. Cablul bujiei este slăbit.<br>5. Bujia este corodată, murdară sau jocul este incorect.<br>6. Nivelul uleiului de motor din carterul motorului este prea scăzut sau prea ridicat. | 1. Mutați şocul în poziția de oprire.<br>2. Deschideți ventilul de închidere combustibil.<br>3. Goliți şi umpleți rezervorul de combustibil cu benzină proaspătă (nu mai veche de 30 de zile). Dacă problema persistă, contactați un centru de service autorizat.<br>4. Conectați cablul la bujie.<br>5. Verificați bujia şi reglați jocul, dacă este necesar. Înlocuiți bujia dacă este corodată, murdară sau fisurată.<br>6. Adăugați sau goliți ulei pentru a ajusta nivelul de ulei în carterul motorului la marcajul Full (Plin) de pe joją. |

| Problemă | Cauze posibile | Acțiuni corective |
|---|---|---|
| Motorul funcționează, dar maşina evacuează zăpada necorespunzător sau nu o evacuează deloc | 1. Clapeta de accelerație nu este în poziția de deplasare rapidă la aruncarea zăpezii.<br>2. Maşina se deplasează prea rapid pentru a curăța zăpada.<br>3. Încercați să îndepărtați prea multă zăpadă o dată.<br>4. Încercați să îndepărtați zăpadă extrem de grea sau zăpadă umedă.<br>5. Jgheabul de evacuare este înfundat.<br>6. Cureaua de transmisie a angrenajului melcat/rotorului este slăbită sau a căzut de pe roata de transmisie.<br>7. Cureaua de transmisie a angrenajului melcat/rotorului este uzată sau ruptă. | 1. Mutați clapeta de accelerație în poziția de deplasare rapidă.<br>2. Comutați maşina într-o treaptă de viteză inferioară.<br>3. Reduceți cantitatea de zăpadă curățată dintr-un singur loc.<br>4. Nu supraîncărcați maşina cu zăpadă extrem de grea sau umedă.<br>5. Desfundați jgheabul de evacuare.<br>6. Instalați şi/sau reglați cureaua de transmisie a angrenajului melcat/rotorului; consultați www.Toro.com pentru informații de service sau duceți maşina la un centru de service autorizat.<br>7. Înlocuiți cureaua de transmisie a angrenajului melcat/rotorului; consultați www.Toro.com pentru informații de service sau duceți maşina la un centru de service autorizat. |
| Jgheabul de evacuare nu se blochează în poziție sau nu poate fi mutat | 1. Opritorul jgheabului de evacuare nu este reglat corect. | 1. Reglați opritorul jgheabului de evacuare. |
| Maşina nu este elimină corespunzător zăpada de pe suprafețe | 1. Saboții şi/sau screperul nu sunt reglați corect.<br>2. Presiunea din anvelope nu este egală. | 1. Reglați saboții şi/sau screperul.<br>2. Verificați şi reglați presiunea dintr-o anvelopă sau din ambele anvelope. |

# Mențiuni:

# Mențiuni:

# Mențiuni:

# Lista cu distribuitorii internaționali

| Distribuitor: | Țară: | Număr de telefon: | Distribuitor: | Țară: | Număr de telefon: |
|---|---|---|---|---|---|
| Atlantis Su ve Sulama Sisstemleri Lt | Turcia | 90 216 344 86 74 | Maquiver S.A. | Columbia | 57 1 236 4079 |
| Balama Prima Engineering Equip. | Hong Kong | 852 2155 2163 | Maruyama Mfg. Co. Inc. | Japonia | 81 3 3252 2285 |
| B-Ray Corporation | Corea | 82 32 551 2076 | Agrolanc Kft | Ungaria | 36 27 539 640 |
| Casco Sales Company | Puerto Rico | 787 788 8383 | Mountfield a.s. | Republica Cehă | 420 255 704 220 |
| Ceres S.A. | Costa Rica | 506 239 1138 | Munditol S.A. | Argentina | 54 11 4 821 9999 |
| CSSC Turf Equipment (pvt) Ltd. | Sri Lanka | 94 11 2746100 | Oslinger Turf Equipment SA | Ecuador | 593 4 239 6970 |
| Cyril Johnston & Co. | Irlanda de Nord | 44 2890 813 121 | Oy Hako Ground and Garden Ab | Finlanda | 358 987 00733 |
| Equiver | Mexic | 52 55 539 95444 | Parkland Products Ltd. | Noua Zeelandă | 64 3 34 93760 |
| Femco S.A. | Guatemala | 502 442 3277 | Prato Verde S.p.A. | Italia | 39 049 9128 128 |
| G.Y.K. Company Ltd. | Japonia | 81 726 325 861 | Prochaska & Cie | Austria | 43 1 278 5100 |
| Geomechaniki of Athens | Grecia | 30 10 935 0054 | RT Cohen 2004 Ltd. | Israel | 972 986 17979 |
| Guandong Golden Star | China | 86 20 876 51338 | Riversa | Spania | 34 9 52 83 7500 |
| Hako Ground and Garden | Suedia | 46 35 10 0000 | Sc Svend Carlsen A/S | Danemarca | 45 66 109 200 |
| Hako Ground and Garden | Norvegia | 47 22 90 7760 | Solvert S.A.S. | Franța | 33 1 30 81 77 00 |
| Hayter Limited (U.K.) | Marea Britanie | 44 1279 723 444 | Spypros Stavrinides Limited | Cipru | 357 22 434131 |
| Hydroturf Int. Co Dubai | Emiratele Arabe Unite | 97 14 347 9479 | Surge Systems India Limited | India | 91 1 292299901 |
| Hydroturf Egypt LLC | Egipt | 202 519 4308 | T-Markt Logistics Ltd. | Ungaria | 36 26 525 500 |
| Irriamc | Portugalia | 351 21 238 8260 | Toro Australia | Australia | 61 3 9580 7355 |
| Irrigation Products Int'l Pvt Ltd. | India | 0091 44 2449 4387 | Toro Europe NV | Belgia | 32 14 562 960 |
| Jean Heybroek b.v. | Țările de Jos | 31 30 639 4611 | | | |

## Notă de confidențialitate europeană

Informațiile colectate de Toro
Toro Warranty Company (Toro) vă respectă confidențialitatea. Pentru a procesa revendicarea dumneavoastră de garanție şi pentru a vă contacta în cazul unei retrageri a produsului, vă solicităm să ne dezvăluiți anumite informații personale, fie direct, fie prin intermediul companiei sau distribuitorului local Toro.

Sistemul de garanție Toro este găzduit pe servere localizate în Statele Unite unde este posibil ca legea confidențialității să nu furnizeze aceeaşi protecție care se aplică în țara dumneavoastră.

OFERINDU-NE INFORMAȚIILE PERSONALE, SUNTEȚI DE ACORD CU PROCESAREA INFORMAȚIILOR PERSONALE, CONFORM DESCRIERII DIN ACEASTĂ NOTĂ DE CONFIDENȚIALITATE.

Modul în care Toro utilizează informațiile
Toro poate utiliza informațiile personale pentru a procesa revendicările de garanție, pentru a vă contacta în cazul unei retrageri a produsului sau în alt scop pe care vi-l menționăm. Toro poate partaja informațiile dumneavoastră cu afiliații, distribuitorii sau alți parteneri de afaceri Toro în raport cu oricare dintre aceste activități. Nu vom vinde informațiile dumneavoastră personale niciunei alte companii. Ne rezervăm dreptul de a dezvălui informațiile personale pentru a respecta legile aplicabile şi cu solicitări din partea autorităților corespunzătoare pentru a opera sistemele în mod corespunzător sau pentru propria protecție sau cea a celorlalți utilizatori.

Păstrarea informațiilor personale
Vă vom păstra informațiile personale atât timp cât este necesar în scopurile pentru are au fost colectate inițial sau pentru alte scopuri legitime (precum conformitatea cu legea) sau dacă acest lucru este prevăzut de legea în vigoare.

Angajamentul Toro față de securitatea informațiilor dumneavoastră personale.
Ne luăm măsuri de precauție rezonabile pentru a proteja securitatea informațiilor dumneavoastră personale. De asemenea, luăm măsuri pentru a menține precizia şi starea curentă a informațiilor personale.

Accesul şi corectarea informațiilor personale
Dacă doriți să revizuiți sau să corectați informațiile dumneavoastră personale, contactați-ne prin e-mail la legal@toro.com.

## Legea consumatorilor australieni

Consumatorii australieni vor găsi detalii referitoare la Legea consumatorilor australieni în e-mail sau la distribuitorul Toro local.

# Garanția Toro şi Garanția de pornire Toro GTS

## Condițiile şi produsele acoperite de garanție

The Toro Company şi afiliații săi, Toro Warranty Company, ca urmare a unui acord, promit împreună să remedieze pentru cumpărătorul original[1]produsele Toro listate mai jos dacă există defecte de material sau de manoperă sau dacă motorul Toro GTS (Guaranteed to Start - Garanție de pornire) nu va porni de la prima sau a doua acționare, ținând cont de faptul că a fost efectuată întreținerea de rutină necesară din *Manualul operatorului*.

Următoarele perioade de timp de aplică de la data achiziției:

| **Produse** | **Perioada de garanție** |
|---|---|
| Maşini electrice de tuns iarba | |
| • Punte turnată | Utilizare rezidențială la 5 ani[2]<br>Utilizare comercială de 90 de zile |
| • Motor | Garanție GTS de 5 ani,<br>Utilizare rezidențială[3] |
| • Baterie | 2 ani |
| • Punte din oțel | Utilizare rezidențială la 2 ani[2]<br>Utilizare comercială de 90 de zile |
| • Motor | Garanție GTS de 2 ani,<br>Utilizare rezidențială[3] |
| Maşini de tuns TimeMaster | Utilizare rezidențială la 3 ani[2]<br>Utilizare comercială de 90 de zile |
| • Motor | Garanție GTS de 3 ani,<br>Utilizare rezidențială[3] |
| • Baterie | 2 ani |
| Produse electrice manuale | Utilizare rezidențială la 2 ani[2]<br>Nicio garanție pentru utilizarea comercială |
| Freze de zăpadă | |
| • O singură treaptă | Utilizare rezidențială la 2 ani[2]<br>Utilizare comercială de 45 de zile |
| • Motor | Garanție GTS de 2 ani,<br>Utilizare rezidențială[3] |
| • Două trepte | Utilizare rezidențială la 3 ani[2]<br>Utilizare comercială de 45 de zile |
| • Jgheab, deflector jgheab şi capac carcasă rotor | Pe toată durata de viață (doar proprietarul original)[5] |
| Freze de zăpadă electrice | Utilizare rezidențială la 2 ani[2]<br>Nicio garanție pentru utilizarea comercială |
| Toate unitățile fără cabină de mai jos | |
| • Motor | Consultați garanția producătorului motorului[4] |
| • Baterie | Utilizare rezidențială la 2 ani[2] |
| • Accesorii | Utilizare rezidențială la 2 ani[2] |
| Tractoare pentru gazon şi grădină DH | Utilizare rezidențială la 2 ani[2]<br>Utilizare comercială de 90 de zile |
| Tractoare pentru gazon şi grădină XLS | Utilizare rezidențială la 3 ani[2]<br>Utilizare comercială de 90 de zile |
| TimeCutter | Utilizare rezidențială la 3 ani[2]<br>Utilizare comercială de 90 de zile |
| Maşini de tuns iarba TITAN | 3 ani sau 240 de ore[5] |
| • Cadru | Pe toată durata de viață (doar proprietarul original)[6] |
| Maşini de tuns iarba Z Master — Seria 2000 | 4 ani sau 500 de ore[5] |
| • Cadru | Pe toată durata de viață (doar proprietarul original)[6] |

[1]Cumpărătorul original se referă la persoana care a achiziționat inițial produsul Toro.

[2]Utilizarea rezidențială se referă la utilizarea produsului pe suprafața de teren pe care locuiți. Utilizarea în mai mult de o locație se consideră utilizare comercială şi se aplică garanția de utilizare comercială.

[3]Garanție de pornire Toro GTS nu se aplică pentru utilizarea comercială a produsului.

[4]Anumite motoare utilizate la produsele Toro sunt garantate de producătorul motorului.

[5]În funcție de care situație intervine prima.

[6]Garanție cadru pentru întreaga durată de viață - În cazul în care cadrul principal, format din părțile sudate împreună pentru a forma structura tractorului, pe care se fixează alte componente precum motorul, se crapă sau se rupe în timpul utilizării normale, va fi reparat sau înlocuit, la alegerea Toro, în sfera garanției, fără costuri pentru componente şi manoperă. Deteriorarea cablului ca urmare a utilizării greşite sau a abuzului sau deteriorarea sau reparațiile necesare din cauza ruginii sau coroziunii nu sunt acoperite.

Această garanție acoperă costul pieselor şi manoperei, dar trebuie să plătiți cheltuielile de transport.

Garanția poate fi respinsă în cazul în care contorul de timp este deconectat, modificat, alterat sau prezintă semne că a fost modificat.

## Responsabilitățile proprietarului

Trebuie să întrețineți produsul Toro urmând procedurile de întreținere descrise în *Manualul operatorului*. O asemenea întreținere de rutină, indiferent dacă este efectuată de un distribuitor sau de către dumneavoastră, se face pe cheltuiala dumneavoastră.

## Instrucțiuni pentru obținerea serviciului de garanție.

În cazul în care considerați că produsul Toro conține un defect de material sau manoperă, urmați această procedură:

1. Contactați vânzătorul pentru a aranja service-ul produsului. Dacă nu puteți contacta vânzătorul din orice motiv, puteți contacta un distribuitor autorizat Toro pentru a aranja service-ul. Consultați lista atașată cu distribuitorii.
2. Aduceți produsul şi dovada achiziției (chitanța de vânzare) la reprezentanța de service. Dacă din orice motiv, nu sunteți mulțumiți de analiza reprezentanței de service sau de asistența furnizată, contactați-ne la:

   Toro Customer Care Department, RLC Division
   Toro Warranty Company
   8111 Lyndale Avenue South
   Bloomington, MN 55420-1196
   001–952–948–4707

## Articole şi condiții neacoperite

Această garanție expresă nu acoperă următoarele:

- Costul serviciului de întreținere regulată sau al pieselor uzate precum lame, lame de rotor (palete), lame screper, curele, combustibil, lubrifianți, al schimburilor de ulei, bujiilor, cauciucurilor pneumatice, cablului/conexiunilor sau reglarea frânelor
- Orice produs sau piesă care a fost modificată sau utilizată greşit şi care are nevoie de înlocuire sau reparație ca urmare a accidentelor şi întreținerii necorespunzătoare
- Reparații necesare ca urmare a neutilizării de combustibil proaspăt (nu trebuie să fie mai vechi de o lună) sau pregătirea necorespunzătoare a unității înainte de orice perioadă de neutilizare de-a lungul unei luni
- Toate reparațiile acoperite de aceste garanții trebuie efectuate de o reprezentanță de service Toro autorizată utilizând piese de schimb aprobate.

## Condiții generale

Cumpărătorul este protejat de legile naționale specifice fiecărei țări. Drepturile cumpărătorului în sfera acestor legi nu sunt restricționate de prezenta garanție.