Form No. 3384-345 Rev A

Freză de zăpadă Power Max Heavy Duty 1128 OXE

Nr. model38828—Nr. serie313000001şi Sus

Manualul utilizatorului

Introducere

Această maşină este proiectată pentru a fi utilizată de proprietarii de reşedinţe sau de operatori profesionişti, angajaţi. În primul rând, este proiectată pentru îndepărtarea zăpezii de pe suprafeţele pavate, precum şosele şi trotuare şi alte suprafeţe destinate traficului din zonele rezidenţiale sau comerciale. Nu este proiectată pentru îndepărtarea altor materiale în afară de zăpadă şi nu este un model cu screper pivotant conceput pentru curăţarea suprafeţelor cu pietriş.

Citiţi cu atenţie aceste informaţii pentru a învăţa despre modul corespunzător de utilizare şi întreţinere a maşinii şi pentru a evita rănirea şi deteriorarea maşinii. Aveţi responsabilitatea de a utiliza maşina în mod corespunzător şi sigur.

Puteţi contacta Toro direct la www.Toro.com pentru informaţii despre maşină şi accesorii, pentru ajutor la căutarea unui distribuitor sau pentru înregistrarea maşinii.

De fiecare dată când aveţi nevoie de service, piese originale Toro sau informaţii suplimentare, contactaţi un furnizor de servicii autorizat sau departamentul Servicii Clienţi Toro şi pregătiţi numerele de model sau de serie ale maşinii. Figura1 identifică locaţia numerelor de model sau de serie pe maşină. Scrieţi numerele în spaţiul furnizat.

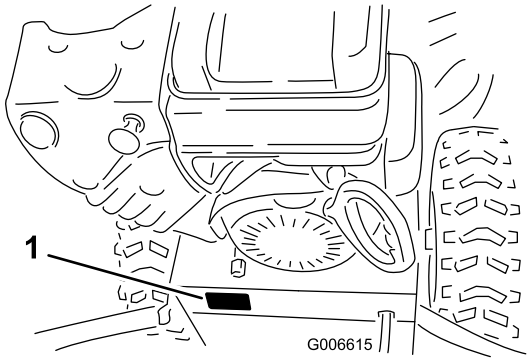

Figura1

1. Locația numerelor de model şi de serie

Nr. model_____

Nr. serie_____

Acest manual identifică potenţialele pericole şi conţine mesaje de siguranţă identificate prin simbolul de alertă de siguranţă (Figura2), semnalizând un pericol care poate cauza rănirea gravă sau moartea dacă nu respectaţi următoarele măsuri de precauţie recomandate.



Figura2

1. Simbol de alertă de siguranță

Acest manual utilizează 2 cuvinte pentru a evidenţia informaţiile. **Important** atrage atenţia asupra informaţiilor mecanice speciale şi **Notă** accentuează informaţiile generale care necesită atenţie specială.

Manualele proprietarului motorului de schimb pot fi comandate prin intermediul fabricantului motorului.

Cuprins

Introducere 1
- Instruire 2
- Pregătirea 2
- Operare 2
- Întreţinerea şi depozitarea 3
- Siguranţa frezei de zăpadă Toro 3
- Presiune acustică 3
- Putere acustică 4
- Vibraţii 4
- Decal-uri instrucţionale şi de siguranţă 5

Reglare 7
- 1 Montarea mânerului superior 7
- 2 Instalarea capetelor de cablu ale ambreiajului de roată 8
- 3 Montarea tijei de comandă a tracţiunii 9
- 4 Montarea tijei de control jgheab 10
- 5 Conectarea conductorului la far 11
- 6 Umplerea motorului cu ulei 11
- 7 Verificarea presiunii din anvelope 12
- 8 Verificarea saboţilor 12
- 9 Verificarea funcţionării unităţii de tracţiune 12

Rezumat al produsului 13

Operare 14
- Umplerea rezervorului de combustibil 14
- Pornirea motorului 15
- Oprirea motorului 16
- Utilizarea unităţii de tracţiune 17
- Utilizarea levierelor de ambreiaj roată 17
- Utilizarea selectorului de viteză 18

© 2014—The Toro® Company
8111 Lyndale Avenue South
Bloomington, MN 55420

Înregistrați-vă la www.Toro.com.

Instrucțiuni originale (RO)
Tipărit în SUA
Toate drepturile rezervate

3384-345 A

Utilizarea unității de angrenaj melcat/rotor.....18
Utilizarea dispozitivului Quick Stick® 18
Desfundarea jgheabului de evacuare.....19
Prevenirea înghețării 19
Indicații de exploatare 20
Întreținere 21
Program(e) de întreținere recomandat(e) 21
Pregătirea pentru întreținere.....21
Verificarea nivelului de ulei de motor 21
Verificarea și reglarea saboților 21
Verificarea și reglarea cablului de tracțiune 22
Verificarea nivelului de ulei în cutia de viteze a angrenajului melcat 23
Schimbarea uleiului de motor 23
Reglarea opritorului jgheabului de evacuare 24
Înlocuirea curelelor de transmisie.....24
Înlocuirea becului de far 24
Depozitare 26
Pregătirea mașinii pentru depozitare.....26
Scoaterea mașinii din starea de depozitare.....26
Înlăturarea defecțiunilor 27

Siguranță în funcționare

Această mașină îndeplinește sau depășește standardul ISO 8437 în vigoare în momentul producției.

Citiți și înțelegeți conținutul acestui manual înainte de punerea în funcțiune a motorului.

⚠Acesta este simbolul de alertă pentru siguranță. Este utilizat pentru a vă alerta cu privire la potențialele pericole de rănire personală. Respectați toate mesajele de siguranță care urmează după acest simbol pentru a evita posibilele răniri sau moartea.

Utilizarea sau întreținerea necorespunzătoarea a acestei mașini pot duce la rănire sau moarte. Pentru a reduce acest potențial, respectați următoarele instrucțiuni de siguranță.

Instruire

- Citiți cu atenție manualul de instrucțiuni privind utilizarea și service-ul. Familiarizați-vă în totalitate cu comenzile și utilizarea corespunzătoare a mașinii. Trebuie să știți cum să opriți mașina și să decuplați rapid comenzile.
- Nu lăsați niciodată copii să utilizeze mașina. Nu lăsați niciodată adulții să utilizeze mașina fără instrucțiuni corespunzătoare.
- Nu lăsați pe nimeni, în special copiii mici sau animale de companie, în zona de utilizare.
- Aveți grijă pentru a nu aluneca sau cădea, în special la deplasarea cu spatele.

Pregătirea

- Inspectați cu atenție zona în care trebuie utilizată mașina și îndepărtați toate prețurile de șters picioarele, cărucioarele, plăcile, firele și alte obiecte străine.
- Decuplați toate ambreiajele și comutați în treapta neutră înainte de a porni motorul.
- Nu utilizați mașina fără a purta îmbrăcăminte de iarnă corespunzătoare. Purtați încălțăminte care va îmbunătăți stabilitatea pe suprafețe alunecoase.
- Manipulați combustibilul cu grijă, este foarte inflamabil.
  - Utilizați un recipient de combustibil corespunzător.
  - Nu adăugați niciodată combustibil într-un motor pornit sau fierbinte.
  - Umpleți rezervoarele de combustibil în aer liber, cu foarte mare atenție. Nu umpleți rezervorul de combustibil în interior.
  - Remontați corect capacele de alimentare cu benzină și ștergeți combustibilul vărsat.
- Reglați înălțimea carcasei colectorului atunci când vă deplasați pe suprafețe cu pietriș sau piatră zdrobită.
- Nu încercați să efectuați niciun fel de reglări cu motorul pornit (cu excepția recomandărilor specifice ale producătorului).
- Lăsați motorul și mașina să se adapteze temperaturilor exterioare înainte de a începe să curățați zăpada.
- În timpul utilizării oricărui utilaj electric, obiecte străine pot fi proiectate spre ochi. Purtați întotdeauna ochelari sau măști de siguranță în timpul utilizării sau în timp ce efectuați o reglare sau o reparație.

Operare

- Nu puneți mâinile sau picioarele lângă sau sub piesele rotative. Stați în permanență la distanță de gura de descărcare.
- Acordați foarte mare atenție când utilizați mașina pe șosele, alei sau drumuri cu pietriș sau când treceți cu ea pe aceste suprafețe. Acordați atenție pericolelor ascunse sau traficului.
- Dacă ați lovit un obiect străin, opriți motorul, deconectați cablul bujiei, inspectați cu atenție mașina în privința oricăror deteriorări și remediați defectul înainte de a reporni și utiliza mașina.
- Dacă mașina începe să vibreze anormal, opriți motorul și verificați imediat cauza. Vibrațiile reprezintă în general un semnal de avertisment.
- Opriți motorul de fiecare dată când părăsiți postul operatorului, înainte de a desfunda carcasa colectorului/rotorului sau jgheabul de evacuare și când efectuați orice reparații, reglări sau inspecții.
- Când curățați, reparați sau inspectați mașina, asigurați-vă că rotorul/colectorul și toate piesele mobile au fost oprite. Deconectați cablul bujiei și țineți-l la distanță de bujie pentru a preveni pornirea accidentală.

- Nu utilizaţi maşina în interior, decât atunci când porniţi motorul şi când transportaţi maşina în sau din clădire. Deschideţi uşile exterioare; fumurile de evacuare sunt periculoase.
- Nu curăţaţi zăpada de-a lungul pantelor. Acordaţi foarte mare atenţie la schimbarea direcţiei pe pante. Nu încercaţi să curăţaţi pante abrupte.
- Nu utilizaţi niciodată maşina fără apărătoarele corespunzătoare, panouri sau alte dispozitive de protecţie de siguranţă montate.
- Nu utilizaţi niciodată maşina lângă incinte din sticlă, automobile, rezervoare din sticlă, staţii etc. fără reglarea corespunzătoare a unghiului de evacuare a zăpezii. Ţineţi copiii şi animalele de companie la distanţă.
- Nu supraîncărcaţi maşina încercând să curăţaţi zăpada prea repede.
- Nu utilizaţi niciodată maşina la viteze de transport ridicate pe suprafeţe alunecoase. Acordaţi atenţie atunci când vă deplasaţi cu spatele.
- Nu descărcaţi niciodată zăpada înspre trecători şi nu permiteţi nimănui să stea în faţa maşinii.
- Decuplaţi alimentarea colectorului/rotorului când maşina este transportată sau nu este utilizată.
- Utilizaţi doar dispozitive de ataşare şi accesorii aprobate de către producătorul maşinii (precum greutăţi de roată, contragreutăţi, cabine etc.)
- Nu utilizaţi niciodată maşina fără o bună vizibilitate sau lumină. Aveţi întotdeauna grijă când păşiţi şi ţineţi ferm de ambele mânere. Mergeţi; nu alergaţi niciodată.
- Nu utilizaţi niciodată maşina fără o bună vizibilitate sau lumină.
- Luaţi toate măsurile de precauţie posibile atunci când lăsaţi maşina nesupravegheată. Comutaţi în treapta neutră, acţionaţi frâna de parcare, opriţi motorul şi scoateţi cheia de contact.

Întreţinerea şi depozitarea

- Verificaţi toate dispozitivele de fixare la intervale frecvente pentru a vă asigura că sunt bine strânse, astfel încât maşina să se afle în stare sigură de funcţionare.
- Nu depozitaţi niciodată maşina cu combustibil în rezervor într-o clădire în care sunt prezente surse de încălzire, precum boilere cu apă fierbinte, radiatoare electrice cu convecţie, uscătoare electrice de rufe. Înainte de depozitarea în orice spaţiu, lăsaţi motorul să se răcească.
- Consultaţi întotdeauna instrucţiunile proprietarului pentru detalii importante dacă maşina trebuie depozitată pentru o perioadă îndelungată de timp.
- Menţineţi sau înlocuiţi etichetele de siguranţă şi instrucţiuni, dacă este necesar.
- Turaţi maşina câteva minute după aruncarea zăpezii pentru a preveni îngheţarea colectorului/rotorului.

Siguranța frezei de zăpadă Toro

Următoarea listă conţine informaţii specifice despre produsele Toro sau alte informaţii de siguranţă pe care trebuie să le cunoaşteţi.

- **Lamele rotorului pot răni degetele sau mâinile.** Staţi în spatele mânerelor şi la distanţă de gura de descărcare în timp ce utilizaţi maşina. **Ţineţi faţa, mâinile, picioarele şi alte părţi ale corpului, precum şi hainele, la distanţă de piesele mobile sau rotative.**
- Înainte de reglarea, curățarea, repararea şi inspectarea maşinii şi înainte de desfundarea jgheabului de evacuare, **opriţi motorul, scoateţi cheia din contact şi aşteptaţi oprirea tuturor pieselor mobile.**
- Utilizaţi unealta de curăţare a zăpezii, **şi nu mâinile**, pentru a elimina obstrucţiile din jgheabul de evacuare.
- **Înainte** de a părăsi postul operatorului, opriţi motorul, scoateţi cheia din contact şi aşteptaţi oprirea tuturor pieselor mobile.
- Evitaţi îmbrăcămintea largă care se poate prinde în piesele mobile.
- Dacă un scut, dispozitiv de siguranţă sau autocolant este deteriorat, ilizibil sau pierdut, reparaţi-l sau înlocuiţi-l înainte de o nouă utilizare. De asemenea, strângeţi orice dispozitive de fixare desprinse.
- **Nu** fumaţi în timp ce lucraţi cu benzină.
- **Nu** utilizaţi maşina pe un acoperiş.
- Nu atingeţi motorul în timp ce funcţionează sau la scurt timp după oprire, deoarece poate fi fierbinte şi poate cauza o arsură.
- Efectuaţi doar acele instrucţiuni de întreţinere descrise în acest manual. Înainte de a efectua orice operaţie de întreţinere, service sau reglare, opriţi motorul, scoateţi cheia de contact şi deconectaţi cablul de la bujie. Dacă sunt necesare reparaţii majore, contactaţi un furnizor de servicii autorizat.
- Nu modificaţi setările regulatorului motorului.
- Când depozitaţi maşina mai mult de 30 de zile, evacuaţi combustibilul din rezervorul de combustibil pentru a preveni un potenţial pericol. Depozitaţi combustibilul într-un recipient de combustibil corespunzător. Scoateţi cheia din contact înainte de a depozita maşina.
- Cumpăraţi doar piese de schimb şi accesorii originale Toro.

Presiune acustică

Această maşină are un nivel de presiune acustică la urechea operatorului de 91 dBA, care include o marjă de eroare (K) de 1 dBA. Nivelul de presiune acustică a fost determinat în funcţie de procedurile evidenţiate în EN ISO 11201.

Putere acustică

Această maşină are un nivel de presiune acustică garantat de 105 dBA, care include o marjă de eroare (K) de 2 dBA. Nivelul de putere acustică a fost determinat în funcţie de procedurile evidenţiate în EN ISO 3744.

Vibraţii

Nivelul de vibraţii măsurat pentru mâna stângă = 7.1 m/s^2.

Nivelul de vibraţii măsurat pentru mâna dreaptă = 5.5 m/s^2.

Marjă de eroare (K) = 2.8 m/s^2.

Valorile măsurate au fost determinate în funcţie de procedurile evidenţiate în EN ISO 20643.

Decal-uri instrucţionale şi de siguranţă

Important: **Autocolantele de siguranţă şi cu instrucţiuni sunt localizate lângă zonele cu potenţial pericol. Înlocuiţi autocolantele deteriorate.**

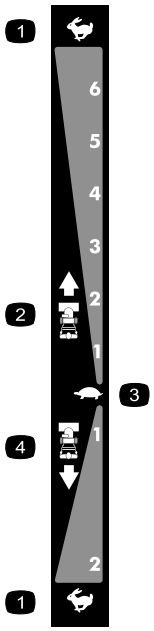

106-4525

Nr. piesă de repetare comandă 112-6633

1. Rapid
2. Viteze de deplasare înainte
3. Lent
4. Viteze de deplasare cu spatele



107-3040

1. Pericol de tăiere/dezmembrare, rotor şi dezmembrare/tăiere, angrenaj melcat - ţineţi trecătorii la o distanţă sigură de maşină.

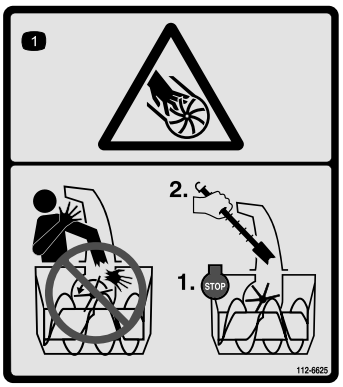

112-6625

Nr. piesă de repetare comandă 112-6629

1. Pericol de tăiere/dezmembrare, rotor - nu vă introduceţi mâna în jgheab; opriţi motorul înainte de a părăsi poziţia operatorului, utilizaţi unealta pentru a curăţa jgheabul.

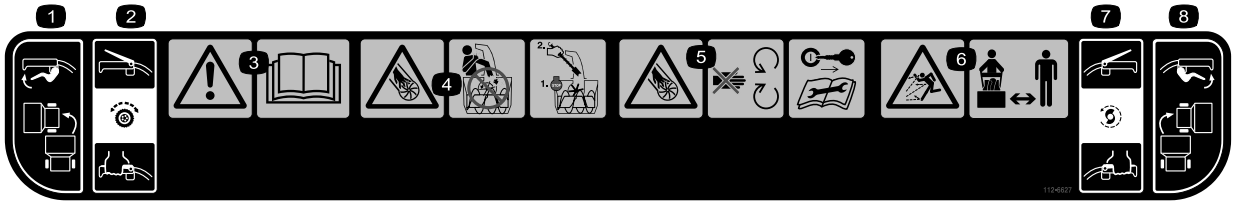

112-6627

1. Control viraj la stânga
2. Unitate de tracţiune—strângeţi maneta pentru cuplare; eliberaţi maneta pentru decuplare.
3. Avertisment—citiţi *Manualul operatorului.*
4. Pericol de tăiere/dezmembrare, rotor - nu vă introduceţi mâna în jgheab; opriţi motorul înainte de a părăsi poziţia operatorului, utilizaţi unealta pentru a curăţa jgheabul.
5. Pericol de dezmembrare/tăiere, rotor—feriţi-vă de componentele mobile; scoateţi cheia din contact şi citiţi instrucţiunile înainte de efectuarea lucrărilor de service sau de întreţinere.
6. Pericol de obiecte proiectate—menţineţi trecătorii la o distanţă sigură de maşină.
7. Unitate angrenaj melcat/rotor—strângeţi maneta pentru cuplare; eliberaţi maneta pentru decuplare.
8. Control viraj la dreapta



Briggs & Stratton Nr. piesă 273676

1. Oprire
2. Lent
3. Rapid



Briggs & Stratton Nr. piesă 275949

1. Şoc cuplat (Şoc)
2. Şoc decuplat (Rulare)



Briggs & Stratton Nr. piesă 276925

1. Avertisment—citiți *Manualul operatorului.*
2. Avertisment - pericol de incendiu.
3. Avertisment—pericol de inhalare gaz toxic.
4. Avertisment—suprafață fierbinte/pericol de arsuri.

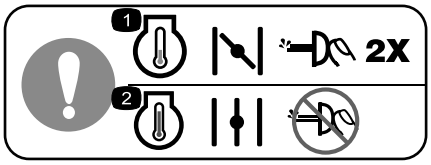

Briggs & Stratton Nr. piesă 277566

1. La pornirea unui motor rece, decuplați șocul și apăsați pistonul de două ori.
2. La pornirea unui motor cald, cuplați șocul și nu apăsați pistonul.

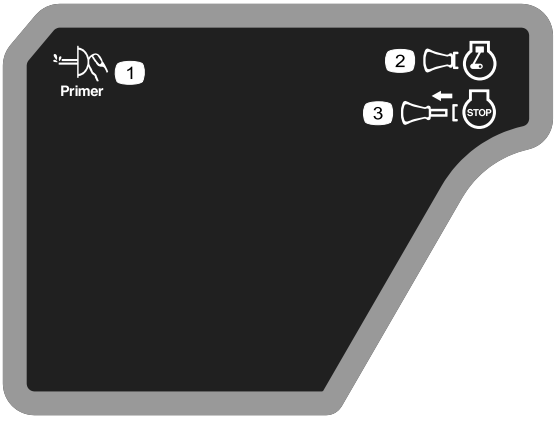

Briggs & Stratton Nr. piesă 277588

1. Piston
2. Cheie de contact introdusă (Motor - Rulare)
3. Cheie de contact scoasă (Motor - Oprire)



Briggs & Stratton Nr. piesă 278866

1. Combustibil - Alimentare activată
2. Combustibil - Alimentare dezactivată

Reglare

Părți cu ajustaj larg

Verificați în tabelul de mai jos dacă toate piesele au fost trimise.

Procedură	Descriere	Cant.	Folosință
1	Şuruburi mâner Şaibe curbate Contrapiulițe	4 4 4	Montați mânerul superior.
2	Nu s-au solicitat piese.	–	Instalați capetele de cablu ale ambreiajului de roată
3	Nu s-au solicitat piese.	–	Montați tija de comandă a tracțiunii.
4	Şuruburi de fixare Contrapiulițe	2 2	Montați tija de control jgheab.
5	Legătură de cablu	1	Conectați conductorul la far.
6	Nu s-au solicitat piese.	–	Umpleți motorul cu ulei.
7	Nu s-au solicitat piese.	–	Verificați presiunea din anvelope.
8	Nu s-au solicitat piese.	–	Verificați saboții.
9	Nu s-au solicitat piese.	–	Verificați funcționarea unității de tracțiune.

1

Montarea mânerului superior

Piese solicitate pentru această procedură:

4	Şuruburi mâner
4	Şaibe curbate
4	Contrapiulițe

Procedură

Notă: Nu îndepărtaţi banda de cauciuc de pe cabluri decât după ce aţi instalat mânerul superior.

1. Ridicaţi şi rotiţi mânerul superior şi poziţionaţi-l peste mânerul inferior (Figura3).

   Important: Introduceţi cablurile ataşate la Quick Stick prin interiorul mânerului superior şi asiguraţi-vă că atât cablurile, cât şi conductorul farului nu sunt prinse între secţiunile mânerului.

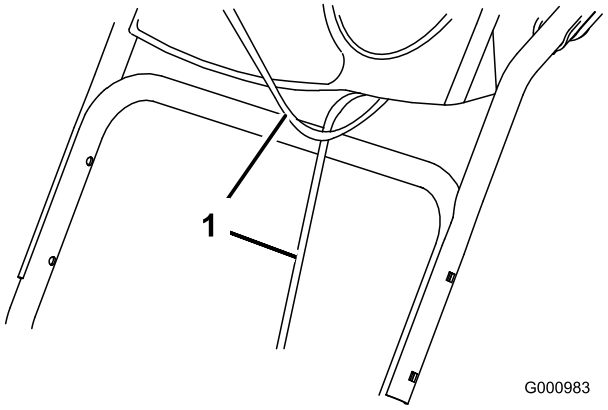

Figura3

1. Cabluri

2. Fixaţi mânerul superior cu 4 şuruburi de mâner, 4 şaibe curbate şi 4 contrapiulițe din punga cu accesorii (Figura4).

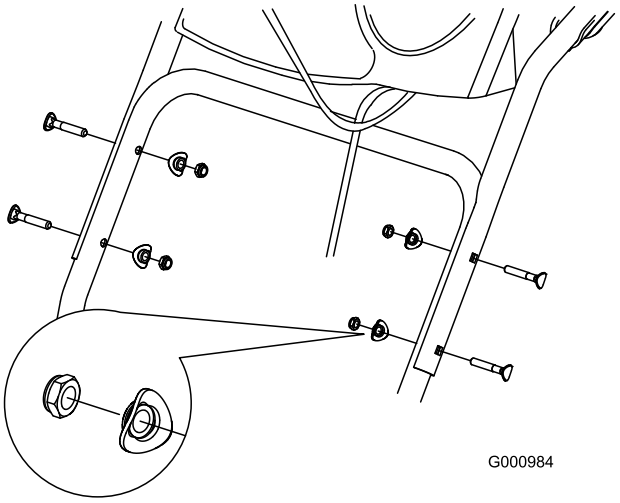

Figura4

2

Instalarea capetelor de cablu ale ambreiajului de roată

Nu s-au solicitat piese

Procedură

1. Desfăşuraţi capetele de cablu de pe mânerul inferior (Figura5).

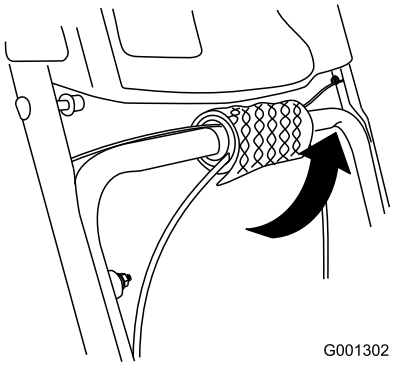

Figura5

2. Poziţionaţi fie capătul stâng al cablului, fie capătul drept peste mânerul inferior şi introduceţi capătul de cablu în orificiul din levierul ambreiajului de roată corespunzător (Figura6).

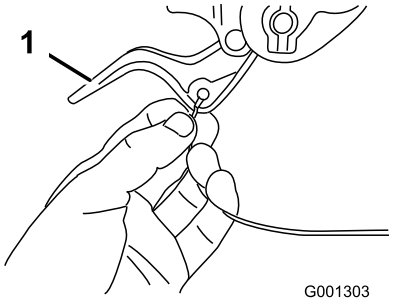

Figura6

1. Levier ambreiaj de roată

3. Scoateţi piuliţa şi şaiba de pe mâner, ataşaţi clema de cablu de pe cablu la mâner, montaţi şaiba şi piuliţa şi strângeţi manual piuliţa (Figura7).

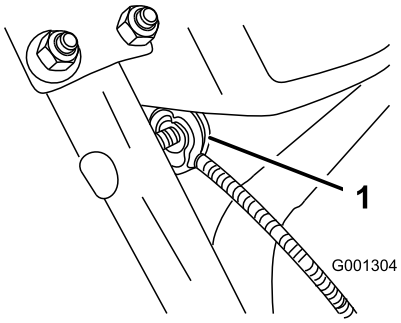

Figura7

1. Clemă de cablu (2)

Important: Asiguraţi-vă că partea curbată a clemei de cablu este poziţionată pe mâner, iar cablul trece pe sub bolţul clemei. Cablul trebuie să fie într-o linie dreaptă de la clema de cablu la punctul în care se ataşează la levierul ambreiajului de roată.

4. Trageţi uşor în jos mantaua cablului până când levierul ambreiajului de roată este coborât, iar cablul este tensionat, apoi strângeţi ferm piuliţa clemei de cablu (Figura8).

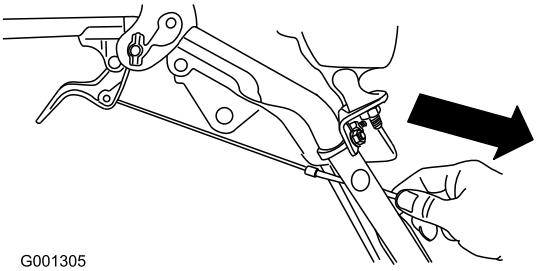

Figura8

5. Strângeţi levierul complet, apoi verificaţi spaţiul dintre partea de jos a mânerului şi capătul levierului ambreiajului de roată (Figura9).

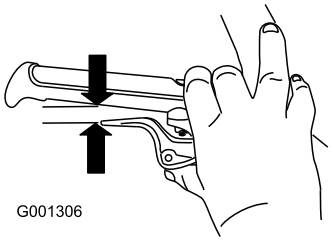

Figura9

Notă: Spaţiul trebuie să aibă aproximativ grosimea unui creion (6 mm). Dacă este mai mare, slăbiţi piuliţa clemei de cablu, glisaţi mantaua cablului în sus, strângeţi piuliţa clemei de cablu şi verificaţi spaţiul din nou.

6. Repetaţi paşii 2 - 5 pentru celălalt cablu.

3

Montarea tijei de comandă a tracțiunii

Nu s-au solicitat piese

Procedură

1. Îndepărtaţi ştiftul în formă de agrafă şi şaiba de la capătul inferior al tijei de control viteză şi introduceţi capătul inferior al tijei în braţul inferior de cuplare, astfel încât capătul îndoit al tijei de control viteză să fie orientat spre spate (Figura10).

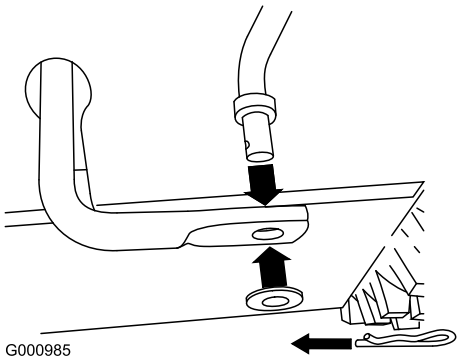

Figura10

2. Fixaţi capătul inferior al tijei de control viteză cu şaiba plată şi ştiftul în formă de agrafă pe care le-aţi scos anterior.
3. Scoateţi ştiftul în formă de agrafă şi şaiba exterioară de pe axul de rotaţie de la capătul superior al tijei de control viteză (Figura11).

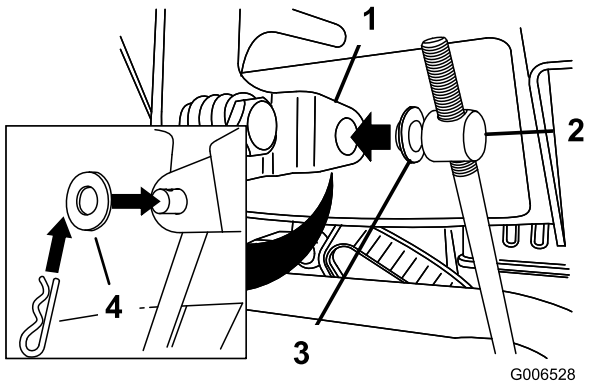

Figura11

1. Manetă selector de viteză
2. Ax de rotație
3. Şaibă interioară
4. Şaibă exterioară

Notă: Pentru a uşura instalarea, lăsaţi şaiba plată pe axul de rotaţie (Figura11).

4. Comutaţi maneta selectorului de viteză în poziţia R2.
5. Rotiţi braţul inferior de cuplare complet în sus (în sens invers acelor de ceasornic) (Figura12).

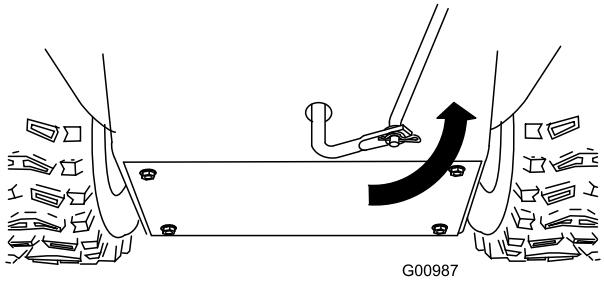

Figura12

6. Ridicaţi tija de control viteză şi introduceţi axul de rotaţie în orificiul din maneta selectorului de viteză (Figura11).

Notă:În cazul în care axul de rotaţie nu se potriveşte în orificiu atunci când ridicaţi tija de control viteză, rotiţi axul de rotaţie în sus sau în jos pe tija de control viteză până la potrivirea acestuia.

7. Fixaţi axul de rotaţie şi capătul superior al tijei de control viteză cu şaiba exterioară şi ştiftul în formă de agrafă pe care le-aţi scos anterior.

Notă: Pentru o montare mai uşoară, priviţi în jos prin deschiderea selectorului de viteză (Figura13).

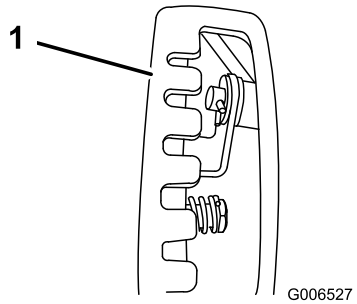

Figura13

1. Selector viteză

4

Montarea tijei de control jgheab

Piese solicitate pentru această procedură:

2	Şuruburi de fixare
2	Contrapiulițe

Procedură

1. Desfăşuraţi dispozitivul Quick Stick şi rotiţi-l astfel încât să fie poziţionat vertical şi în centru.
2. Apăsaţi în jos capacul albastru de declanşator şi trageţi maneta complet în spate.

   Notă: Jgheabul de evacuare şi deflectorul trebuie să fie orientate în faţă. În caz contrar, apăsaţi în jos capacul albastru de declanşator (dar nu mişcaţi dispozitivul Quick Stick) şi rotiţi jgheabul de evacuare până când jgheabul de evacuare şi deflectorul sunt orientate în faţă.
3. Aliniaţi capătul posterior plat al tijei lungi de control cu capătul frontal plat al tijei scurte care se extinde din panoul de comandă astfel încât acestea să fie poziţionate împreună (Figura14).

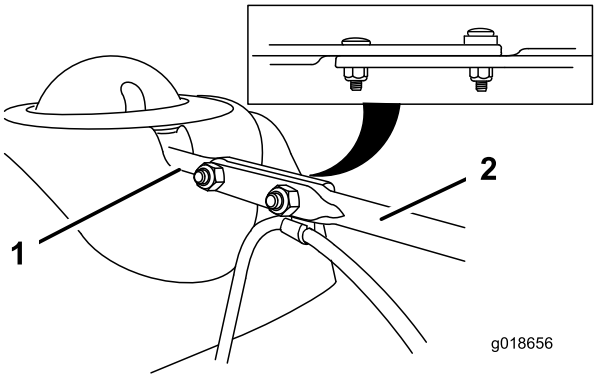

Figura14

1. Tijă scurtă
2. Tijă lungă de control jgheab

4. Introduceţi capătul frontal al tijei în deschiderea din spatele capacului angrenajului de jgheab, până când acesta este glisat în angrenajul jgheabului (Figura15).

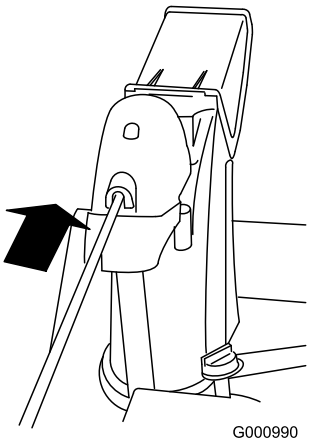

Figura15

5. Aliniaţi orificiile aflate în capetele poziţionate împreună ale tijelor şi introduceţi 2 şuruburi de fixare (din punga cu accesorii) prin tija scurtă din partea stângă a maşinii (din poziţia de operare).
6. Introduceţi clema de cablu care susţine cablul de deflector pe sub capul şurubului de fixare frontal şi fixaţi şuruburile de fixare cu contrapiuliţele aflate în punga cu accesorii (Figura16).

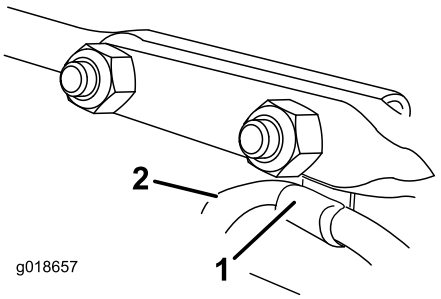

Figura16

1. Clemă cablu
2. Cablu deflector

7. Apăsaţi în jos capacul albastru al declanşatorului şi rotiţi dispozitivul Quick Stick într-un cerc pentru a vă asigura că jgheabul şi deflectorul funcţionează corect.

5

Conectarea conductorului la far

Piese solicitate pentru această procedură:

1	Legătură de cablu

Procedură

1. Introduceţi conectorul de la capătul liber al conductorului drept în partea din spate a farului până când acesta este fixat ferm în poziţie (Figura17).

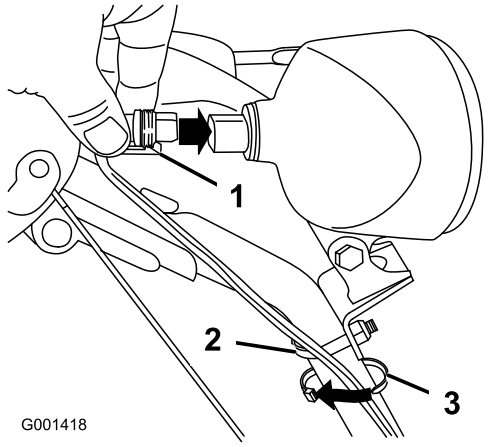

Figura17

1. Clemă de plastic pe conectorul conductorului
2. Şurub în U
3. Legătură de cablu

Notă: Clema de plastic de pe conectorul conductorului trebuie să fie poziţionată pe partea de jos (Figura17).

2. Fixaţi o legătură de cablu (din punga cu accesorii) în jurul conductorului şi mânerului la aproximativ un inch (2,5 cm) mai jos de şurubul în U (Figura17).

6

Umplerea motorului cu ulei

Nu s-au solicitat piese

Procedură

Maşina dumneavoastră este furnizată cu ulei în carterul motorului.

Notă:Înainte de pornirea motorului, verificaţi nivelul uleiului şi adăugaţi ulei, dacă este necesar.

Utilizaţi ulei detergent auto cu clasificare de service API - SF, SG, SH, SJ, SL sau superioară. Consultaţi manualul proprietarului motorului.

Utilizaţi Figura18 de mai jos pentru a selecta cea mai bună vâscozitate a uleiului pentru domeniul de temperatură exterioară aşteptat:

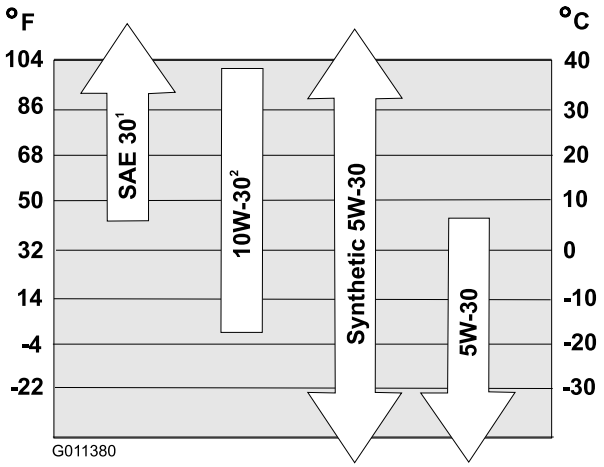

Figura18

1. Utilizarea de ulei SAE 30 la temperaturi exterioare mai mici de 4°C va avea ca rezultat o pornire greoaie.
2. Utilizarea de ulei 10W-30 la temperaturi exterioare mai mari de 27°C poate duce la un consum de ulei crescut; prin urmare, verificaţi nivelul de ulei mai des în aceste situaţii.

Capacitate ulei de motor

Model	Capacitate ulei de motor
38828	0,77 - 0,83 l

1. Scoateţi joja de ulei şi turnaţi **încet** ulei în tubul de umplere cu ulei pentru a ridica nivelul uleiului până la marcajul Full (Plin) de pe joja de ulei. **Nu umpleţi excesiv** (Figura19). Consultaţi secţiunea privind verificarea nivelului de ulei din manualul de întreţinere.

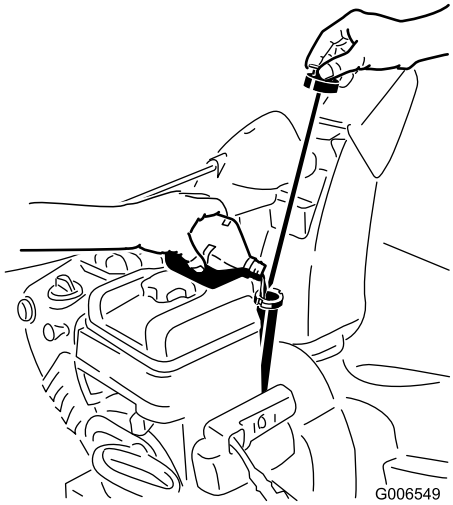

Figura19

2. Montaţi corect joja de ulei.

   Notă: Evitaţi vărsarea uleiului în jurul tubului de umplere cu ulei; uleiul se poate scurge pe componentele de tracţiune şi cauza alunecarea acestora.

7

Verificarea presiunii din anvelope

Nu s-au solicitat piese

Procedură

Anvelopele sunt supraumflate din fabrică pentru livrare. Reduceţi presiunea în mod egal în ambele anvelope la un nivel cuprins între 1,16 şi 1,37 bar (17 şi 20 psi).

8

Verificarea saboților

Nu s-au solicitat piese

Procedură

Consultaţi secţiunea privind verificarea şi reglarea saboţilor din manualul de întreținere.

9

Verificarea funcționării unității de tracțiune

Nu s-au solicitat piese

Procedură

⚠ AVERTISMENT

În cazul în care unitatea de tracţiune nu este reglată corect, este posibil ca maşina să se deplaseze în direcţie opusă celei corecte, cauzând accidentări şi/sau daune ale proprietăţii.

Verificaţi cu atenţie unitatea de tracţiune şi reglaţi-o în mod corect, dacă este necesar.

1. Porniţi motorul; consultaţi Pornirea motorului.
2. Mutaţi selectorul de viteză în poziţia R1; consultaţi Utilizarea selectorului de viteză.
3. Strângeţi maneta din partea stângă (tracţiune) de mâner (Figura20).

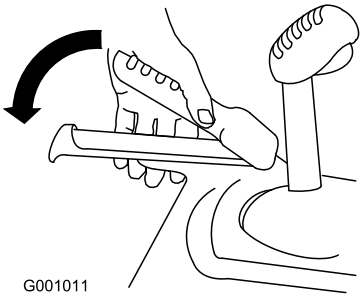

Figura20

Maşina trebuie să se deplaseze în spate. Dacă maşina nu se deplasează sau se deplasează în faţă, efectuaţi următoarele:

   A. Eliberaţi maneta de tracţiune şi opriţi motorul.
   B. Deconectaţi axul de rotaţie de la maneta selectorului de viteză (Figura11).
   C. Rotiţi axul de rotaţie în jos (în sensul acelor de ceasornic) pe tija de control viteză (Figura11).
   D. Conectaţi axul de rotaţie la maneta selectorului de viteză (Figura11).

4. Eliberaţi maneta de tracţiune.
5. Mutaţi selectorul de viteză în poziţia 1; consultaţi Utilizarea selectorului de viteză.
6. Strângeţi maneta din partea stângă (tracţiune) de mâner (Figura20).

Maşina trebuie să se deplaseze înainte. Dacă maşina nu se deplasează sau se deplasează înapoi, efectuaţi următoarele:

A. Eliberaţi maneta de tracţiune şi opriţi motorul.

B. Deconectaţi axul de rotaţie de la maneta selectorului de viteză (Figura11).

C. Rotiţi axul de rotaţie în sus (în sens invers acelor de ceasornic) pe tija de control viteză (Figura11).

D. Conectaţi axul de rotaţie la maneta selectorului de viteză (Figura11).

7. Dacă efectuaţi orice reglaje, repetaţi acest procedeu până în momentul în care nu mai sunt necesare alte reglaje.

Important: Dacă maşina se deplasează când maneta de tracţiune se află în poziţia eliberată, verificaţi cablul de tracţiune (consultaţi Verificarea şi reglarea cablului de tracţiune) sau duceţi maşina la un centru de service autorizat pentru efectuarea service-ului.

Rezumat al produsului

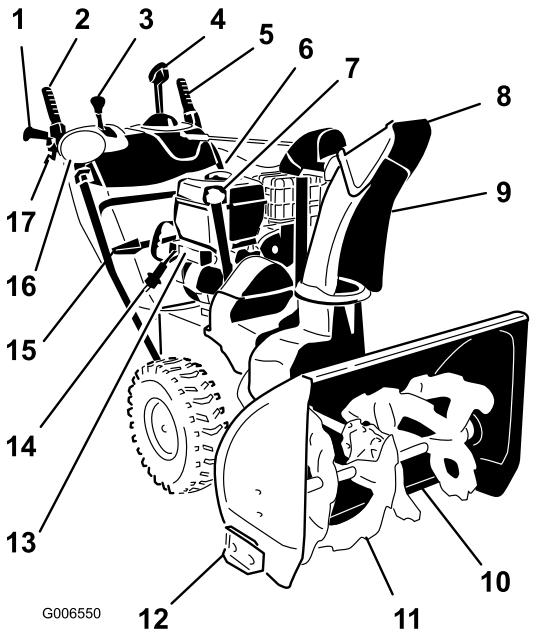

Figura21

1. Mâner (2)
2. Manetă angrenaj melcat/rotor
3. Manetă selector de viteză
4. Control jgheab de evacuare Quick Stick™
5. Manetă de tracțiune
6. Capac rezervor de combustibil
7. Tub de umplere cu ulei de motor/joj㠠de ulei
8. Deflector jgheab
9. Jgheab de evacuare
10. Screper
11. Angrenaj melcat
12. Sabot (2)
13. Buton de pornire electrică
14. Bujie de pornire electrică
15. Unealtă de curățare zăpadă
16. Far
17. Levier ambreiaj de roată (2)

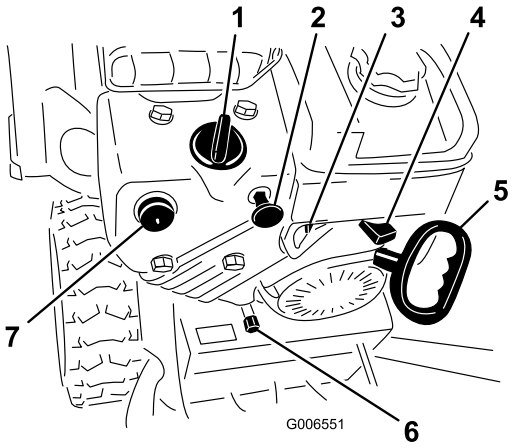

Figura22

1. Şoc
2. Cheie de contact
3. Ventil de închidere combustibil
4. Manetă de accelerație
5. Demaror cu recul
6. Buşon de golire a uleiului
7. Piston

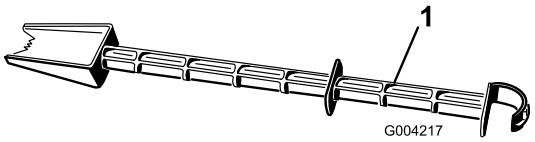

Figura23

1. Unealtă de curățare zăpadă (ataşată la mâner)

Operare

Notă: Determinaţi partea stângă şi dreaptă a maşinii din poziţia de operare normală.

Umplerea rezervorului de combustibil

⚠ PERICOL

Benzina este extrem de inflamabilă şi explozivă. Un incendiu sau o explozie cauzată de benzină vă poate arde pe dumneavoastră şi pe cei din jur.

- **Pentru a preveni o încărcare statică din cauza aprinderii benzinei, plasaţi recipientul şi/sau maşina pe sol înainte de umplere, nu pe un vehicul sau obiect.**
- **Umpleţi rezervorul în exterior când motorul este rece. Ştergeţi lichidele vărsate.**
- **Nu manipulaţi benzina când fumaţi sau în apropierea unei flăcări deschise sau a scânteilor.**
- **Depozitaţi benzina într-un rezervor de combustibil corespunzător şi nu o lăsaţi la îndemâna copiilor.**

- Pentru rezultate optime utilizaţi numai benzină curată, proaspătă, fără plumb cu o cifră octanică de 87 sau mai mare (metodă de clasificare (R+M)/2).
- Este acceptabil combustibilul oxigenat cu până la 10% etanol sau 15% MTBE în funcţie de volum.
- **Nu** utilizaţi amestecuri cu etanol ale benzinei (precum E15 sau E85) cu mai mult de 10% etanol în funcţie de volum. Pot apărea probleme de performanţă şi/sau deteriorări ale motorului care este posibil să nu fie acoperite de garanţie.
- **Nu** utilizaţi benzină cu conţinut de metanol.
- **Nu** depozitaţi combustibil în rezervorul de combustibil sau în recipientele de combustibil de-a lungul iernii decât dacă este utilizat un stabilizator de combustibil.
- **Nu** adăugaţi ulei în benzină.

Important: Pentru a reduce problemele de pornire, adăugaţi stabilizator de combustibil în combustibilul

pentru toate anotimpurile şi amestecaţi cu benzină nu mai veche de 30 de zile. ***Nu adăugaţi ulei în benzină.***

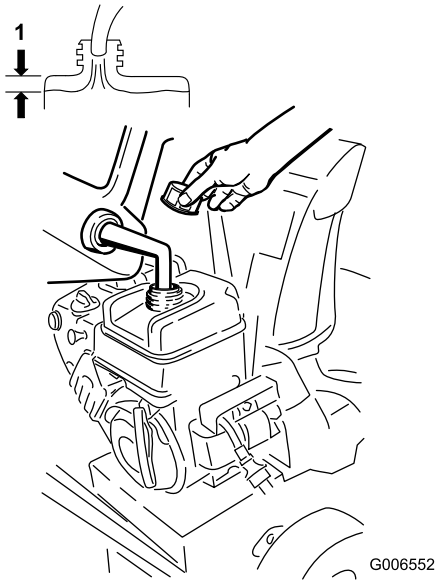

Figura24

1. 3,8 cm

Pornirea motorului

1. Verificaţi nivelul uleiului de motor. Consultaţi secţiunea privind verificarea nivelului de ulei din manualul de întreţinere.
2. Rotiţi ventilul de închidere a combustibilului cu o pătrime (1/4) în sens invers acelor de ceasornic pentru a-l deschide (Figura25).

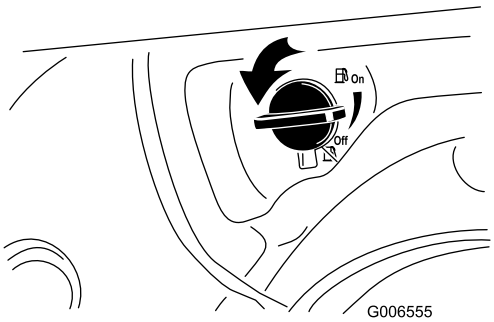

Figura25

3. Introduceţi cheia de contact (Figura26).

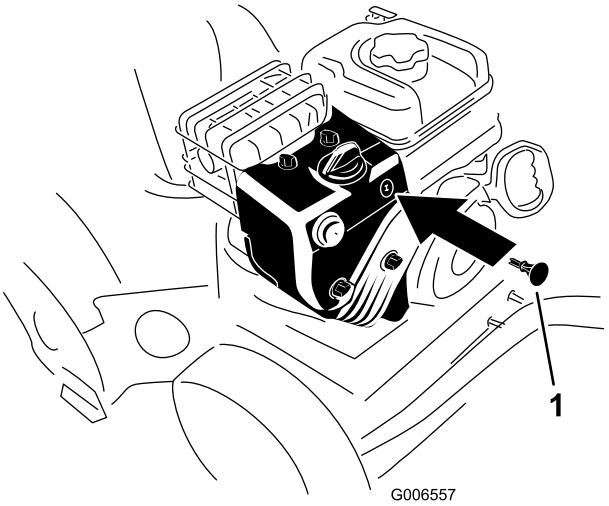

Figura26

1. Cheie de contact

4. Împingeţi ferm pistonul de 2 ori cu degetul mare (la o temperatură de -9°C sau mai mare) sau de 4 ori (la o temperatură de sub -9°C), ţinându-l timp de o secundă înainte de a-l elibera de fiecare dată (Figura27).

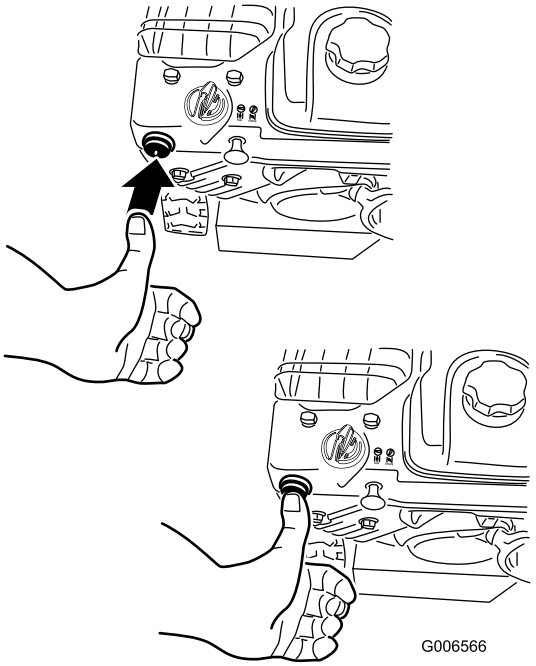

Figura27

5. Rotiţi maneta de şoc în poziţia de şoc (Figura28).

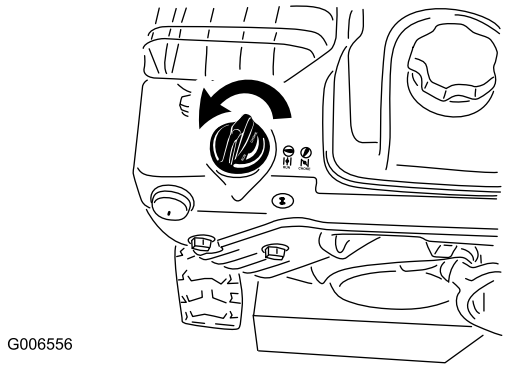

Figura28

6. Mutaţi clapeta de acceleraţie în poziţia de deplasare rapidă (Figura29).

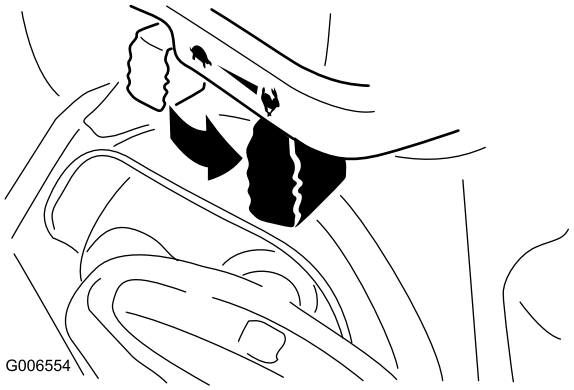

Figura29

7. Porniţi maşina trăgând demarorul cu recul sau apăsând butonul de pornire electrică (Figura30).

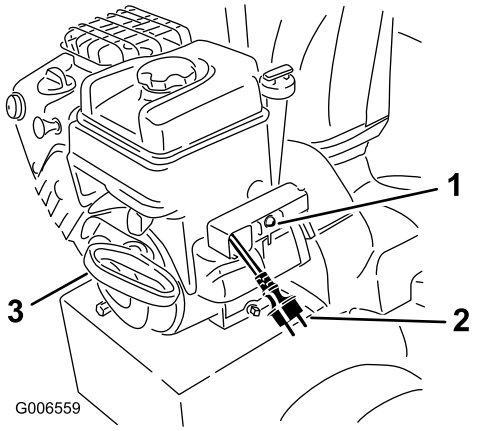

Figura30

1. Buton de pornire electrică
2. Bujie de pornire electrică
3. Demaror cu recul

Notă: Pentru a utiliza pornirea electrică, trebuie să conectaţi un cablu de alimentare mai întâi la bujia de pornire electrică şi apoi la o priză de curent electric.

Important: Pentru a preveni defectarea demarorului electric, acţionaţi-l în cicluri scurte (5 secunde maximum, apoi aşteptaţi un minut înainte de a încerca să-l porniţi din nou). Dacă motorul tot nu porneşte, duceţi maşina la un centru de service autorizat pentru efectuarea service-ului.

8. Deconectaţi cablul de alimentare mai întâi de la priza de curent electric, iar apoi de la maşină.
9. Lăsaţi motorul să se încălzească timp de câteva minute, apoi mutaţi maneta de şoc spre poziţia de rulare. Aşteptaţi ca motorul să fie turat optim înainte de fiecare reglare a şocului.

⚠ AVERTISMENT

Dacă lăsaţi maşina conectată la o priză de curent electric, cineva poate porni accidental maşina şi răni persoanele din jur sau distruge proprietatea.

Deconectaţi cablul de alimentare de fiecare dată când nu porniţi maşina.

Oprirea motorului

1. Mutaţi clapeta de acceleraţie în poziţia de deplasare lentă şi apoi în poziţia de oprire (Figura31).

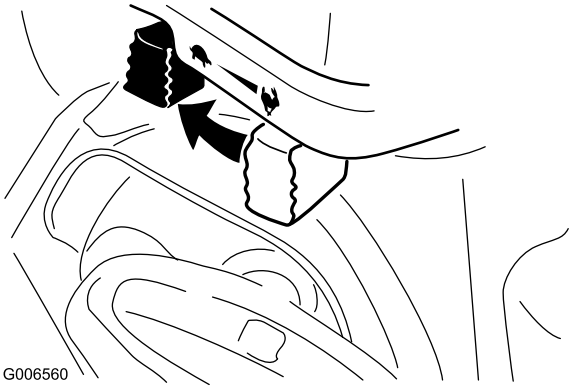

Figura31

2. Aşteptaţi oprirea tuturor componentelor mobile înainte de a părăsi poziţia de operare.
3. Scoateţi cheia de contact.
4. Închideţi ventilul de închidere a combustibilului rotindu-l în sensul acelor de ceasornic (Figura32).

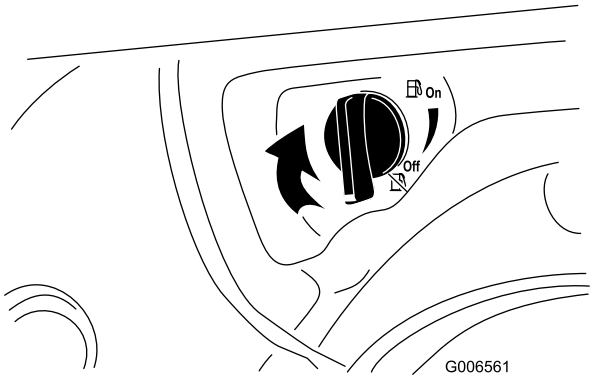

Figura32

5. Trageţi demarorul cu recul de 3 sau 4 ori. Acest lucru va împiedica înghețarea demarorului cu recul.

Utilizarea unității de tracțiune

⚠ AVERTISMENT

În cazul în care unitatea de tracţiune nu este reglată corect, este posibil ca maşina să se deplaseze în direcţie opusă celei corecte, cauzând accidentări şi/sau daune ale proprietăţii.

Verificaţi cu atenţie unitatea de tracţiune şi reglaţi-o în mod corect, dacă este necesar; consultaţi Verificarea funcţionării unităţii de tracţiune din secţiunea de configurare pentru mai multe informaţii.

Important: Dacă maşina se deplasează când maneta de tracţiune se află în poziţia eliberată, verificaţi cablul de tracţiune (consultaţi Verificarea şi reglarea cablului de tracţiune) sau duceţi maşina la un centru de service autorizat pentru efectuarea service-ului.

1. Pentru a cupla unitatea de tracţiune, strângeţi maneta din partea stângă (tracţiune) de mâner (Figura33).

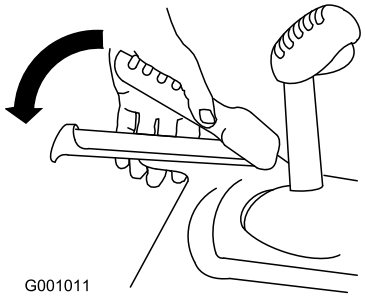

Figura33

2. Pentru a opri unitatea de tracţiune, eliberați maneta de tracţiune.

Utilizarea levierelor de ambreiaj roată

Levierele de ambreiaj roată vă permit să decuplaţi temporar unitatea de transmisie la una sau ambele roți în timp ce unitatea de tracţiune este cuplată în continuare. Acest lucru vă permite să viraţi şi să manevraţi maşina mai uşor.

Notă: Ţinând apăsată maneta de tracţiune pe mâner veţi cupla unitatea de tracţiune la ambele roți.

Pentru a vira spre dreapta, ridicaţi levierul de ambreiaj al roții din dreapta şi strângeți-l spre mâner (Figura34).

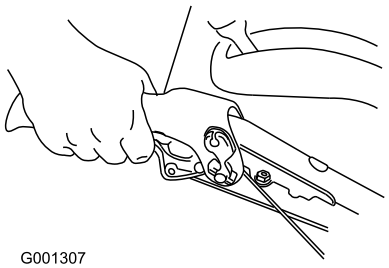

Figura34

Notă: În acest fel veţi decupla unitatea de transmisie la roata din dreapta în timp ce roata din stângă este acționată în continuare, iar maşina va vira spre dreapta.

Notă: Similar, prin strângerea levierului de ambreiaj al roții din stânga, maşina va vira spre stânga.

La încheierea virajului, eliberaţi levierul ambreiajului de roată, iar unitatea de transmisie va fi cuplată la ambele roți (Figura35).

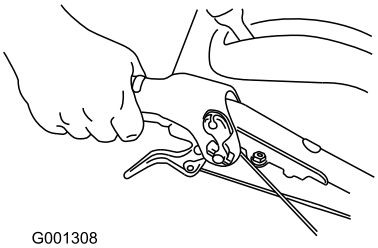

Figura35

Strângerea şi eliberarea momentană a levierului de ambreiaj roată din stânga sau dreapta permit, de asemenea, reglări ale direcţiei pentru păstrarea unei deplasări în linie dreaptă a maşinii, în special în cazul unui strat mare de zăpadă.

Strângerea simulantă a ambelor leviere de ambreiaj roată va duce la decuplarea unităţii de transmisie de la ambele roți. În acest fel, veţi putea deplasa manual maşina spre spate fără a opri pentru comutarea într-o treaptă de viteză inferioară. De asemenea, vă permite să manevraţi şi să transportaţi maşina mult mai uşor atunci când motorul nu funcţionează.

Utilizarea selectorului de viteză

Selectorul de viteză are 6 trepte de deplasare înainte şi 2 trepte de deplasare cu spatele. Pentru a schimba vitezele, eliberaţi maneta de tracţiune şi comutaţi maneta selectorului de viteză în poziţia dorită (Figura36). Maneta de blochează într-o canelură la fiecare selectare a unei viteze.

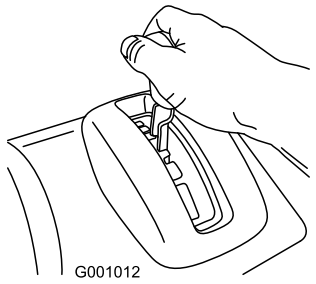

Figura36

Utilizarea unității de angrenaj melcat/rotor

1. Pentru a cupla unitatea de angrenaj melcat/rotor, strângeţi maneta din partea dreaptă (angrenaj melcat/rotor) la mâner (Figura37).

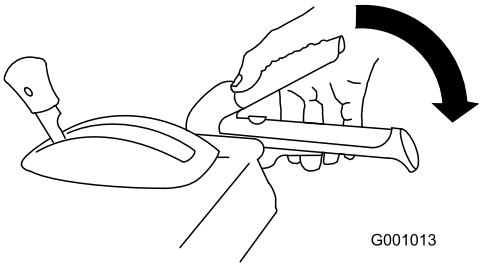

Figura37

2. Pentru a opri angrenajul melcat şi rotorul, eliberaţi maneta din partea dreaptă.

   Important: Când cuplaţi atât maneta de angrenaj melcat/rotor, cât şi maneta de tracţiune, maneta de tracţiune blochează în jos maneta de angrenaj melcat/rotor, eliberându-vă mâna dreaptă. Pentru a elibera ambele manete, trebuie doar să eliberaţi maneta din partea stângă (tracţiune).

3. Dacă angrenajul melcat şi rotorul continuă să se rotească şi după ce eliberaţi maneta de angrenaj melcat/rotor, nu utilizaţi maşina. Verificaţi cablul angrenajului melcat/rotorului (consultaţi Verificarea şi reglarea cablului de angrenaj melcat/rotor) şi reglaţi dacă este necesar. Dacă acest lucru nu remediază problema, duceţi maşina la un distribuitor autorizat pentru service.

⚠ ATENȚIE

Dacă angrenajul melcat şi rotorul continuă să se rotească şi după ce eliberaţi maneta de angrenaj melcat/rotor, vă puteţi răni grav sau puteţi răni alte persoane.

Nu utilizaţi maşina în această situaţie. Duceţi maşina la un centru de service autorizat pentru efectuarea service-ului.

Utilizarea dispozitivului Quick Stick®

Apăsaţi în jos capacul albastru al declanşatorului pentru a utiliza dispozitivul Quick Stick în scopul mutării jgheabului de evacuare şi deflectorului de jgheab. Eliberaţi capacul declanşatorului pentru a bloca jgheabul de evacuare şi deflectorului jgheabului în poziţie (Figura38).

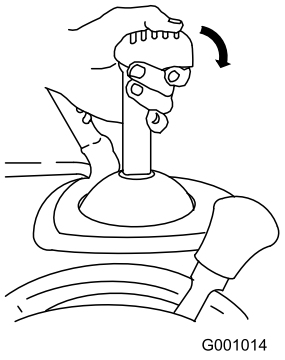

Figura38

Mutarea jgheabului de evacuare

Apăsaţi în jos capacul albastru al declanşatorului şi mutaţi dispozitivul Quick Stick spre stânga pentru a muta jgheabul de descărcare spre stânga; mutaţi dispozitivul Quick Stick spre dreapta pentru a muta jgheabul de evacuare spre dreapta. (Figura39).

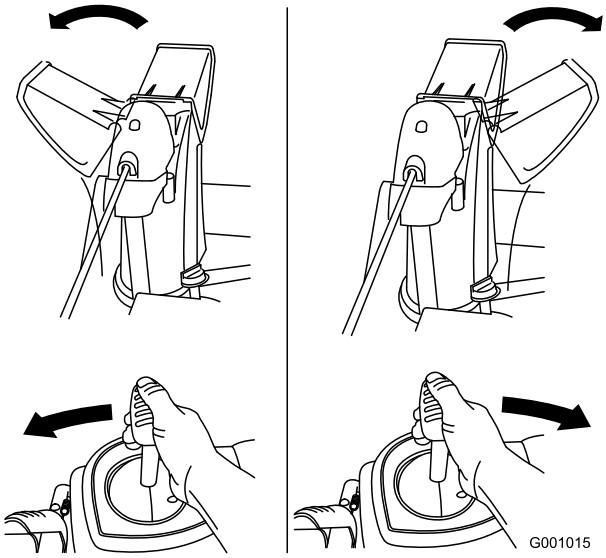

Figura39

- Dacă jgheabul nu se mişcă, consultaţi Reglarea opritorului jgheabului de evacuare.
- Dacă jgheabul nu se roteşte în mod egal spre stânga şi spre dreapta, asiguraţi-vă că aţi introdus cablul spre interiorul mânerelor. Consultaţi Montarea mânerului superior.
- Dacă jgheabul nu se blochează în poziţie când eliberaţi capacul declanşatorului, consultaţi Reglarea opritorului jgheabului de evacuare.

Mutarea deflectorului de jgheab

Apăsaţi în jos capacul albastru al declanşatorului şi mutaţi dispozitivul Quick Stick în faţă pentru a coborî deflectorul jgheabului; mutaţi-l spre spate pentru a ridica deflectorul jgheabului (Figura40).

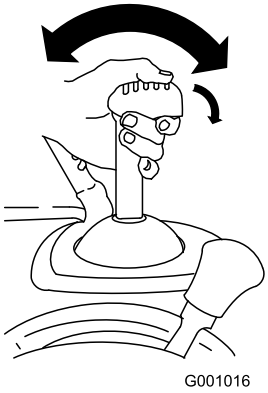

Figura40

Desfundarea jgheabului de evacuare

În cazul în care angrenajul melcat/rotorul funcţionează dar zăpada nu este evacuată prin jgheabul de evacuare, este posibil ca acesta să fie înfundat.

- Pentru a desfunda jgheabul de evacuare, staţi în poziţia de operare şi eliberaţi maneta din partea stângă (maneta de tracţiune). În timp ce angrenajul melcat/rotorul funcţionează, apăsaţi în jos mânerele pentru a ridica partea frontală a utilajului cu câţiva inchi (centimetri) de pe pavaj. Apoi ridicaţi mânerele rapid pentru a lovi partea frontală a maşinii de pavaj. Repetaţi dacă este necesar, până când zăpada este evacuată prin jgheabul de evacuare.
- Dacă nu puteţi desfunda jgheabul de evacuare lovind partea frontală a maşinii, **opriţi motorul, aşteptaţi oprirea tuturor componentelor mobile şi utilizaţi unealta de curăţare a zăpezii sau un băţ; nu folosiţi niciodată mâna.**

Important: Desfundarea jgheabului de evacuare prin lovirea părţii frontale a maşinii de pavaj poate cauza mişcarea saboţilor. Reglaţi saboţii şi strângeţi ferm şuruburile de saboţi.

Prevenirea înghețării

- Pe condiţii de zăpadă şi vreme rece, anumite comenzi şi piese mobile pot îngheţa. **Nu utilizaţi forţă excesivă când încercaţi să acţionaţi comenzile îngheţate.** Dacă întâmpinaţi dificultate la utilizarea oricăror comenzi sau piese, porniţi motorul şi lăsaţi-l să funcţioneze timp de câteva minute.
- După utilizarea maşinii, lăsaţi motorul să funcţioneze timp de câteva minute pentru a preveni îngheţarea pieselor mobile. Cuplaţi angrenajul melcat/rotorul pentru a elimina zăpada care a rămas în interiorul carcasei. Rotiţi dispozitivul Quick Stick pentru a preveni îngheţarea acestuia. Opriţi motorul, aşteptaţi ca toate piesele mobile să se oprească şi eliminaţi toată gheaţa şi zăpada din maşină.
- Cu motorul oprit, trageţi maneta demarorului cu recul de câteva ori şi apăsaţi butonul demarorului electric pentru a preveni îngheţarea demarorului cu recul şi a celui electric.

Indicații de exploatare

⚠ PERICOL

În timpul utilizării maşinii, rotorul şi angrenajul melcat se pot roti şi tăia sau răni mâinile şi picioarele.

- **Înainte de reglarea, curăţarea, inspectarea, depanarea sau repararea maşinii, opriţi motorul şi aşteptaţi oprirea tuturor componentelor mobile. Deconectaţi cablul bujiei şi ţineţi-l la distanţă de bujie pentru a preveni pornirea accidentală a motorului de către alte persoane.**
- **Eliminaţi orice obstrucţie din jgheabul de evacuare; consultaţi Desfundarea jgheabului de evacuare. Dacă este necesar, utilizaţi unealta de curăţare a zăpezii sau un băţ, şi nu mâinile, pentru a elimina obstrucţiile din jgheabul de evacuare.**
- **Staţi în spatele mânerelor şi la distanţă de gura de descărcare în timp ce utilizaţi maşina.**
- **Ţineţi faţa, mâinile, picioarele şi alte părţi ale corpului, precum şi hainele, la distanţă de componentele mascate, mobile sau rotative.**

⚠ ATENȚIE

Lamele rotorului pot arunca pietre, jucării sau alte obiecte străine şi pot cauza rănirea personală gravă a operatorului sau trecătorilor.

- **Menţineţi obiectele pe care lamele rotorului le pot prinde şi proiecta la distanţă de zona care va fi curăţată.**
- **Ţineţi copiii şi animalele de companie la distanţă de zona de utilizare.**

- Setaţi întotdeauna clapeta de acceleraţie la poziţia de deplasare rapidă atunci când aruncaţi zăpadă.
- Dacă motorul îşi reduce turaţia sub o sarcină mare sau roţile alunecă, trebuie să comutaţi maşina într-o treaptă de viteză inferioară.
- Dacă partea frontală a maşinii se ridică, trebuie să comutaţi maşina într-o treaptă de viteză inferioară. Dacă partea frontală continuă să se ridice, ridicaţi ambele mânere.
- **Nu se recomandă utilizarea screperului pivotant de pe maşină în cazul suprafeţelor cu pietriş.** Însă, dacă trebuie să utilizaţi maşina pe o suprafaţă cu pietriş, reglaţi saboţii şi mai mult în jos pentru a preveni colectarea pietrelor de către screperul pivotant.

Întreținere

Notă: Determinaţi partea stângă şi dreaptă a maşinii din poziţia de operare normală.

Program(e) de întreținere recomandat(e)

Interval de întreținere şi service	Procedură de întreținere
După primele 2 ore	• Verificați cablul de tracțiune şi reglați-l, dacă este necesar.
După primele 5 ore	• Schimbați uleiul de motor.
Înainte de fiecare folosință sau zilnic	• Verificați nivelul de ulei de motor şi adăugați ulei, dacă este necesar.
La intervale de 50 de ore	• Schimbați uleiul de motor. Schimbați uleiul de motor la fiecare 25 de ore de operare atunci când motorul este turat sub o sarcină ridicată.
Anual	• Verificați saboții şi reglați-i, dacă este necesar. • Verificați cablul de tracțiune şi reglați-l sau înlocuiți-l, dacă este necesar. • Verificați uleiul din cutia de viteze a angrenajului melcat şi adăugați ulei, dacă este necesar.
Anual sau înainte de depozitare	• Verificați presiunea aerului în anvelope şi umflați-le la 1,16–1,37 bar (17–20 psi). • Evacuați benzina şi turați motorul pentru a usca rezervorul de combustibil şi carburatorul la sfârşitul fiecărui sezon. • Apelați la un centru de service autorizat pentru inspectarea şi înlocuirea curelei de transmisie a unității de tracțiune sau a curelei de transmisie a angrenajului melcat/rotorului, dacă este necesar.

Important: Puteţi găsi mai multe informaţii privind întreţinerea şi service-ul maşinii dumneavoastră la www.Toro.com.

Important: Consultaţi manualul operatorului motorului pentru proceduri de întreţinere suplimentare. Pentru reglări ale motorului, reparaţii sau proceduri de service în garanţie care nu sunt acoperite în acest manual, contactaţi un distribuitor autorizat Briggs & Stratton.

Pregătirea pentru întreținere

1. Mutaţi maşina pe o suprafaţă uniformă.
2. Opriți motorul şi aşteptați ca toate piesele mobile să se oprească.
3. Deconectați cablul bujiei. Consultaţi Înlocuirea bujiei.

Verificarea nivelului de ulei de motor

Interval de service: Înainte de fiecare folosință sau zilnic—Verificaţi nivelul de ulei de motor şi adăugaţi ulei, dacă este necesar.

1. Scoateți joja de ulei, curățați-o şi apoi introduceți-o la loc.
2. Scoateți joja de ulei şi verificaţi nivelul uleiului (Figura41). Dacă nivelul de ulei este sub marcajul Add (Adaugă) de pe joja, adăugaţi ulei. Consultaţi Umplerea motorului cu ulei.

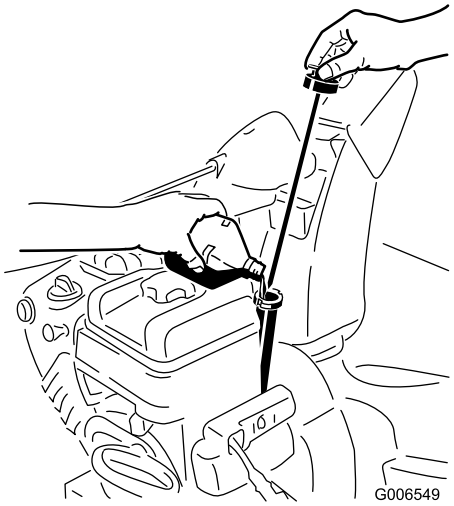

Figura41

Verificarea şi reglarea saboților

Interval de service: Anual—Verificaţi saboţii şi reglaţi-i, dacă este necesar.

Verificaţi saboţii pentru a vă asigura că angrenajul melcat nu intră în contact cu pavajul sau suprafaţa pietruită. Reglaţi saboţii în modul necesar, pentru compensarea uzurii.

1. Verificaţi presiunea din anvelope. Consultaţi Verificarea presiunii din anvelope.
2. Mutaţi maşina pe o suprafaţă uniformă.
3. Slăbiţi piuliţele care fixează ambii saboţi la părţile laterale ale angrenajului melcat până când saboţii glisează uşor în sus şi în jos (Figura42).

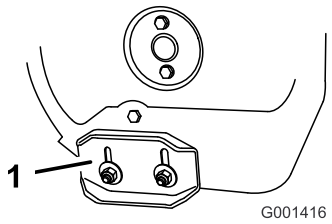

Figura42

1. Sabot

4. Apăsaţi mânerele pentru a permite deplasarea completă în faţă a screperului pivotant, iar apoi aşezaţi partea frontală a maşinii jos astfel încât marginea frontală a screperului pivotant să intre în contact cu solul (Figura43).

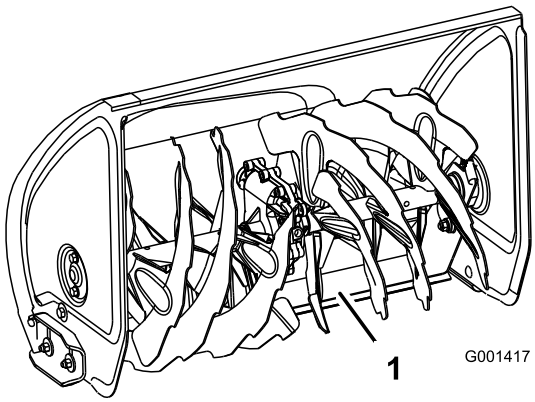

Figura43

1. Screper pivotant

5. Mutaţi saboţii în jos până când aceştia se află la acelaşi nivel cu solul.

   Notă:În cazul unei suprafeţe uniforme, puteţi poziţiona saboţii puţin mai sus pentru a mări acţiunea screperului, dar poziţionaţi saboţii suficient de jos pentru a preveni contactul dintre lamele angrenajului melcat şi sol.

   Notă:Nu se recomandă utilizarea screperului pivotant de pe maşină în cazul suprafeţelor cu pietriş.Însă, dacă trebuie să utilizaţi maşina pe o suprafaţă cu pietriş, reglaţi saboţii şi mai mult în jos pentru a preveni colectarea pietrelor de către screperul pivotant.

6. Strângeţi ferm piuliţele care fixează ambii saboţi pe părţile laterale ale angrenajului melcat.

   Notă: Dacă saboţii devin excesiv de uzaţi, îi puteţi întoarce invers şi poziţiona partea neuzată spre pavaj.

Verificarea şi reglarea cablului de tracţiune

Interval de service: După primele 2 ore—Verificaţi cablul de tracţiune şi reglaţi-l, dacă este necesar.

Anual—Verificaţi cablul de tracţiune şi reglaţi-l sau înlocuiţi-l, dacă este necesar.

Dacă maşina nu se deplasează în treptele de viteză pentru deplasare înainte sau înapoi sau se deplasează când eliberaţi maneta de tracţiune, reglaţi cablul de tracţiune.

Cu maneta de tracţiune decuplată, verificaţi ştiftul din slotul alungit de pe partea stângă a maşinii, deasupra anvelopei. Trebuie să existe un spaţiu de 1 - 1,5 mm de la partea frontală a slotului la marginea frontală a ştiftului (Figura44).

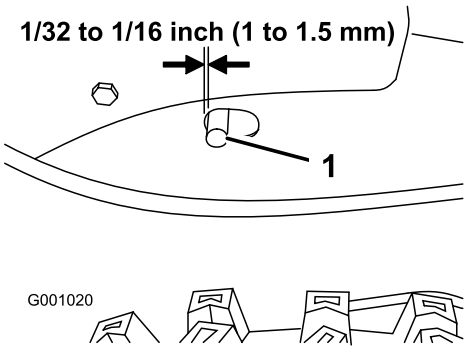

Figura44

1. Ştift

În cazul în care cablul de pe partea stângă (cablul de tracţiune) nu este reglat corect, urmaţi paşii de mai jos:

1. Slăbiţi contrapiuliţa.
2. Slăbiţi sau strângeţi întinzătorul cu filet pentru a regla ştiftul până la atingerea distanţei corecte faţă de marginea frontală a slotului.
3. Strângeţi contrapiuliţa (Figura45).

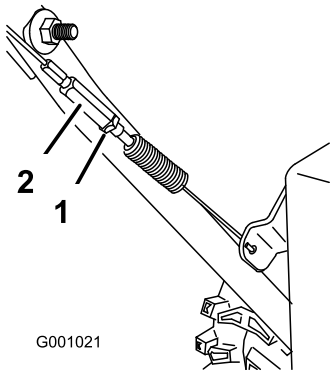

Figura45

1. Contrapiuliță
2. Întinzător cu filet

Verificarea nivelului de ulei în cutia de viteze a angrenajului melcat

Interval de service: Anual—Verificaţi uleiul din cutia de viteze a angrenajului melcat şi adăugaţi ulei, dacă este necesar.

1. Mutaţi maşina pe o suprafaţă uniformă.
2. Curăţaţi zona din jurul dopului de ţeavă (Figura46).

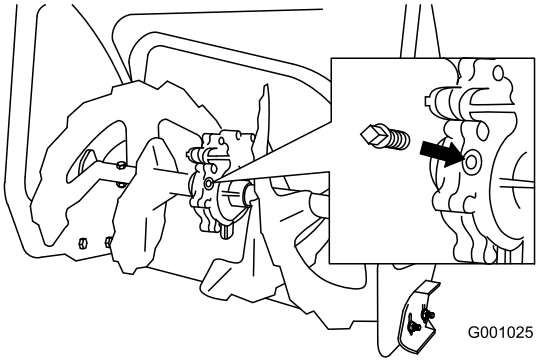

Figura46

3. Scoateţi dopul de ţeavă din cutia de viteze.
4. Verificaţi nivelul de ulei din cutia de viteze. Nivelul de ulei trebuie să fie la punctul de preaplin în deschiderea de umplere.
5. Dacă nivelul de ulei este scăzut, adăugaţi ulei de transmisie GL-5 sau GL-6, SAE 85-95 EP în cutia de viteze până la punctul de preaplin.

   Notă: Nu utilizaţi ulei sintetic.
6. Montaţi dopul de ţeavă în cutia de viteze.

Schimbarea uleiului de motor

Interval de service: După primele 5 ore—Schimbaţi uleiul de motor.

La intervale de 50 de ore—Schimbaţi uleiul de motor. Schimbaţi uleiul de motor la fiecare 25 de ore de operare atunci când motorul este turat sub o sarcină ridicată.

Dacă este posibil, turaţi motorul chiar înaintea schimbării uleiului, deoarece uleiul cald se scurge mai bine şi transportă mai mulţi contaminanţi.

Utilizaţi ulei detergent auto cu clasificare de service API - SF, SG, SH, SJ, SL sau superioară. Consultaţi manualul proprietarului motorului.

Utilizaţi Figura47 de mai jos pentru a selecta cea mai bună vâscozitate a uleiului pentru domeniul de temperatură exterioară aşteptat:

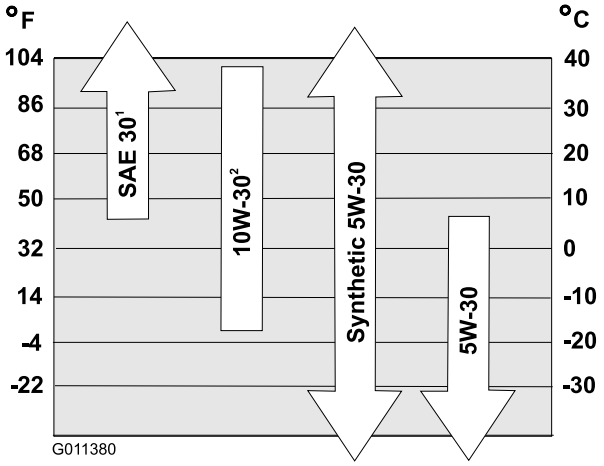

Figura47

1. Utilizarea de ulei SAE 30 la temperaturi exterioare mai mici de 40°F (4°C) va avea ca rezultat o pornire greoaie.
2. Utilizarea de ulei 10W-30 la temperaturi exterioare mai mari de 80°F (27°C) poate duce la un consum de ulei crescut; prin urmare, verificaţi nivelul de ulei mai des în aceste situaţii.

Capacitate ulei de motor

Model	Capacitate ulei de motor
38828	0,77 - 0,83 l

1. Curăţaţi zona din jurul capacului de scurgere a uleiului (Figura48).

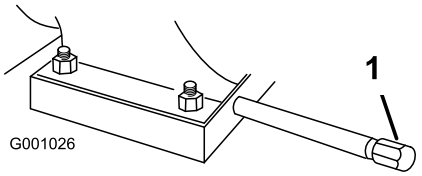

Figura48

1. Capac de scurgere ulei

2. Introduceţi o tavă de scurgere a uleiului sub extensia de scurgere şi scoateţi capacul de scurgere a uleiului.

3. Scurgeţi uleiul.

   Notă: Eliminaţi uleiul utilizat în moc corespunzător la centrul de reciclare local.

4. Montaţi capacul de scurgere a uleiului.
5. Umpleţi carterul cu ulei. Consultaţi Umplerea carterului motorului cu ulei.

Reglarea opritorului jgheabului de evacuare

Dacă jgheabul de evacuare nu este blocat în poziţia dorită sau nu se deblochează astfel încât să-l puteţi muta într-o altă poziţie, reglaţi opritorul jgheabului de evacuare.

1. Îndepărtaţi dispozitivul de fixare de pe capacul angrenajului (Figura49), ridicaţi partea frontală a capacului şi glisaţi-o complet spre spate.

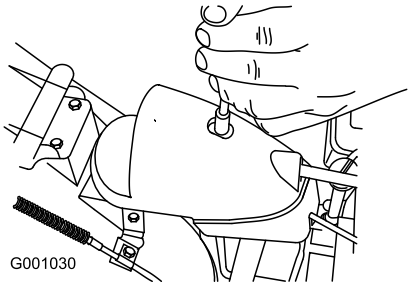

Figura49

2. Slăbiţi şurubul de pe clema de cablu (Figura50).

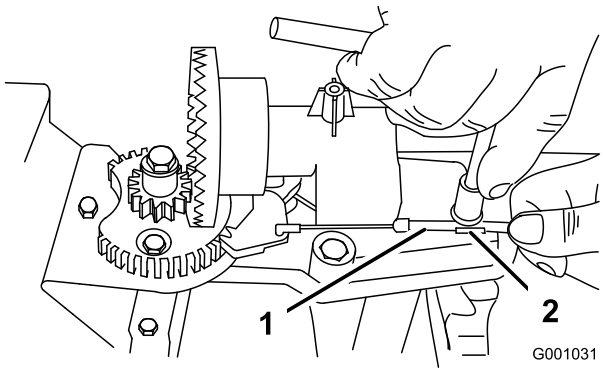

Figura50

1. Conductă de cablu
2. Clemă de cablu

3. Prindeţi conducta de cablu şi mutaţi-o spre partea din faţă a maşinii până când opritorul jgheabului de descărcare este cuplat complet în dinţii angrenajului (Figura50 şi Figura51).

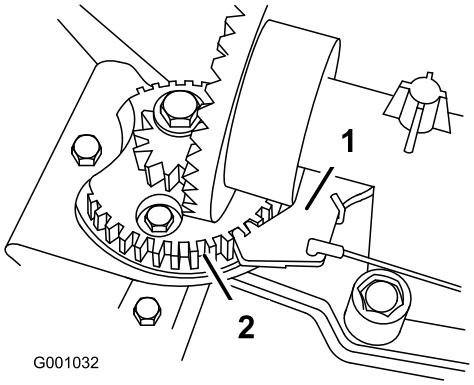

Figura51

1. Opritor al jgheabului de evacuare
2. Dinţi angrenaj

Notă: Opritorul este reglat cu arc şi se va deplasa în mod normal în dinţii angrenajului (Figura51).

4. Eliminaţi orice joc al cablului trăgând conducta de cablu spre partea din spate.
5. Strângeţi şurubul de pe clema de cablu.
6. Montaţi şi fixaţi capacul angrenajului.

Înlocuirea curelelor de transmisie

În cazul în care cureaua de transmisie a angrenajului melcat/rotorului sau cureaua de transmisie a unităţii de tracţiune se uzează, sunt înmuiate în ulei sau deteriorate în vreun fel, accesaţi www.Toro.com pentru informaţii de service suplimentare sau apelaţi la un centru de service autorizat pentru înlocuirea curelei.

Înlocuirea becului de far

Utilizaţi un bec halogen **GE 892 de 16 W.** Nu atingeţi becul cu mâinile şi nu permiteţi intrarea becului în contact cu murdărie sau umezeală.

1. Scoateţi conectorul conductorului din partea din spate a farului (Figura52).

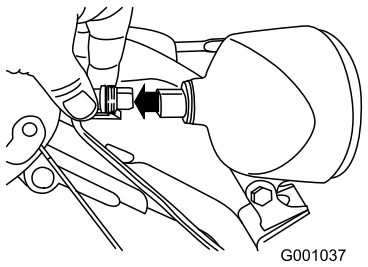

Figura52

2. Rotiţi baza becului în sens invers acelor de ceasornic până când acesta se opreşte (Figura53).

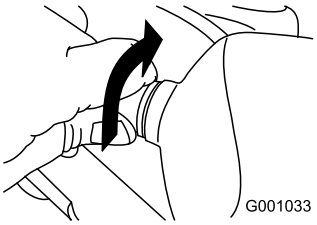

Figura53

3. Scoateţi becul în linie dreaptă din partea din spate a farului (Figura54).

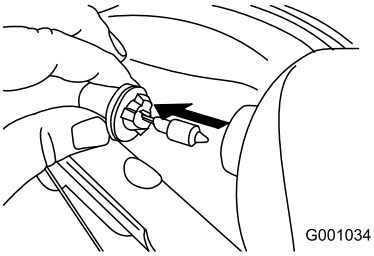

Figura54

4. Introduceţi un nou bec în partea din spate a farului (Figura55).

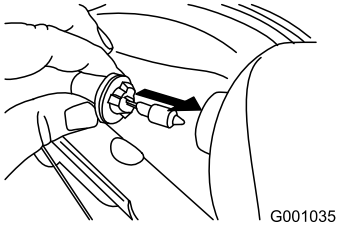

Figura55

5. Rotiţi baza becului în sensul acelor de ceasornic până la fixare (Figura56).

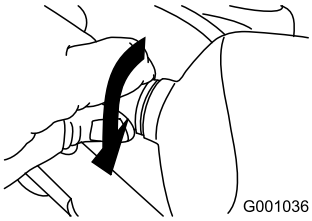

Figura56

6. Introduceţi conectorul conductorului drept în partea din spate a farului până când acesta este fixat ferm în poziţie (Figura57).

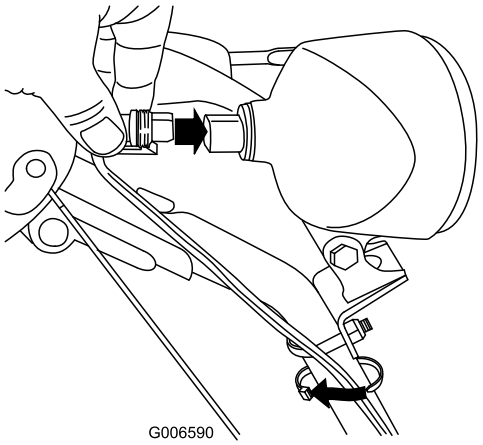

Figura57

Depozitare

⚠ ATENȚIE

- **Vaporii de benzină pot cauza explozii.**
- **Nu depozitaţi benzina pe o perioadă mai mare de 30 de zile.**
- **Nu depozitaţi maşina în spaţiu închis, lângă flacără deschisă.**
- **Înainte de depozitare, lăsaţi motorul să se răcească.**

Pregătirea maşinii pentru depozitare

1. La ultima realimentare din an, adăugaţi stabilizator de combustibil în combustibilul proaspăt, conform instrucţiunilor producătorului motorului.
2. Turaţi motorul timp de 10 minute pentru a distribui combustibilul condiţionat prin sistemul de alimentare cu combustibil.
3. Slăbiţi clema de furtun care fixează conducta de combustibil la supapă şi glisaţi conducta de combustibil de pe ventilul de închidere a combustibilului.
4. Deschideţi ventilul de închidere a combustibilului şi permiteţi scurgerea combustibilului din rezervorul de combustibil într-un recipient special aprobat.
5. Instalaţi conducta de combustibil pe ventilul de închidere a combustibilului şi fixaţi-o cu o clemă de furtun.
6. Turaţi maşina până când motorul se opreşte din cauza consumării complete a combustibilului.
7. Amorsaţi motorul şi porniţi-l din nou.
8. Lăsaţi motorul să funcţioneze până când se opreşte. Când nu mai puteţi porni motorul, înseamnă că acesta este suficient de uscat.
9. Opriţi motorul şi lăsaţi-l să se răcească.
10. Scoateţi cheia de contact.
11. Deconectaţi cablul bujiei.
12. Scoateţi bujia, adăugaţi 30 ml de ulei prin orificiul bujiei şi trageţi cablul demarorului **uşor** de câteva ori pentru a distribui uleiul prin cilindru în scopul prevenirii corodării cilindrului pe perioada depozitării maşinii.
13. Montaţi bujia, fără a o strânge.
14. Eliminaţi în mod corespunzător combustibilul neutilizat. Reciclaţi-l în funcţie de codurile locale sau utilizaţi-l în automobil.

    Notă: Nu depozitaţi combustibil stabilizat pe o perioadă mai mare de 90 de zile.
15. Curăţaţi complet maşina.
16. Retuşaţi suprafeţele zgâriate cu vopsea disponibilă de la un furnizor de servicii autorizat. Nisipul a afectat zonele înainte de vopsire, utilizaţi un agent de prevenire a formării ruginii pentru a împiedica ruginirea pieselor metalice.
17. Strângeţi toate şuruburile, bolţurile şi contrapiuliţele. Reparaţi sau înlocuiţi orice piese deteriorate.
18. Acoperiţi maşina şi depozitaţi-o într-un loc curat, uscat, la distanţă de copii. Înainte de depozitarea în orice spaţiu, lăsaţi motorul să se răcească.

Scoaterea maşinii din starea de depozitare

1. Scoateţi bujia şi turaţi motorul rapid utilizând demarorul pentru a elimina uleiul în exces din cilindru.
2. Montaţi manual bujia şi apoi strângeţi-o la un cuplu de 20,4 N-m.
3. Conectaţi cablul bujiei.
4. Efectuaţi procedurile de întreţinere anuală conform planului de întreţinere recomandat.

Înlăturarea defecțiunilor

Problemă	Cauze posibile	Acțiuni corective
Demarorul electric nu porneşte (doar la modelele cu pornire electrică)	1. Cablul de alimentare este deconectat de la priză sau de la maşină. 2. Cablul de alimentare este uzat, corodat sau deteriorat. 3. Priza de alimentare nu are tensiune.	1. Conectați cablul de alimentare la priză şi/sau la maşină. 2. Înlocuiți cablul de alimentare. 3. Apelați la un electrician calificat pentru a pune sub tensiune priza de alimentare.
Motorul nu porneşte sau porneşte greu	1. Cheia nu se află în contact sau se află în poziția de oprire. 2. Şocul este în poziția de oprire şi pistonul nu a fost apăsat. 3. Ventilul de închidere combustibil nu este deschis. 4. Clapeta de accelerație nu este în poziția de deplasare rapidă. 5. Rezervorul de combustibil este gol sau sistemul de combustibil conține ulei uzat. 6. Cablul bujiei este slăbit sau deconectat. 7. Bujia este corodată, murdară sau jocul este incorect. 8. Capacul de aerisire combustibil este blocat. 9. Nivelul uleiului de motor din carterul motorului este prea scăzut sau prea ridicat.	1. Introduceți cheia în contact şi rotiți-o în poziția de pornire. 2. Mutați şocul în poziția de pornire şi apăsați pistonul de 3 ori. 3. Deschideți ventilul de închidere combustibil. 4. Mutați clapeta de accelerație în poziția de deplasare rapidă. 5. Goliți şi/sau umpleți rezervorul de combustibil cu benzină proaspătă (nu mai veche de 30 de zile). Dacă problema persistă, contactați un centru de service autorizat. 6. Conectați cablul la bujie. 7. Verificați bujia şi reglați jocul, dacă este necesar. Înlocuiți bujia dacă este corodată, murdară sau fisurată. 8. Eliminați blocajul aerisirii sau înlocuiți capacul de combustibil. 9. Adăugați sau goliți ulei pentru a ajusta nivelul de ulei în carterul motorului la marcajul Full (Plin) de pe joją.
Motorul nu funcționează constant	1. Şocul este în poziția de pornire. 2. Ventilul de închidere combustibil nu este complet deschis. 3. Rezervorul de combustibil este aproape gol sau conține combustibil expirat. 4. Cablul bujiei este slăbit. 5. Bujia este corodată, murdară sau jocul este incorect. 6. Nivelul uleiului de motor din carterul motorului este prea scăzut sau prea ridicat.	1. Mutați şocul în poziția de oprire. 2. Deschideți ventilul de închidere combustibil. 3. Goliți şi umpleți rezervorul de combustibil cu benzină proaspătă (nu mai veche de 30 de zile). Dacă problema persistă, contactați un centru de service autorizat. 4. Conectați cablul la bujie. 5. Verificați bujia şi reglați jocul, dacă este necesar. Înlocuiți bujia dacă este corodată, murdară sau fisurată. 6. Adăugați sau goliți ulei pentru a ajusta nivelul de ulei în carterul motorului la marcajul Full (Plin) de pe joją.

Problemă	Cauze posibile	Acțiuni corective
Motorul funcționează, dar maşina evacuează zăpada necorespunzător sau nu o evacuează deloc	1. Clapeta de accelerație nu este în poziția de deplasare rapidă la aruncarea zăpezii.	1. Mutați clapeta de accelerație în poziția de deplasare rapidă.
	2. Maşina se deplasează prea rapid pentru a curăța zăpada.	2. Comutați maşina într-o treaptă de viteză inferioară.
	3. Încercați să îndepărtați prea multă zăpadă o dată.	3. Reduceți cantitatea de zăpadă curățată dintr-un singur loc.
	4. Încercați să îndepărtați zăpadă extrem de grea sau zăpadă umedă.	4. Nu supraîncărcați maşina cu zăpadă extrem de grea sau umedă.
	5. Jgheabul de evacuare este înfundat.	5. Desfundați jgheabul de evacuare.
	6. Cureaua de transmisie a angrenajului melcat/rotorului este slăbită sau a căzut de pe roata de transmisie.	6. Instalați şi/sau reglați cureaua de transmisie a angrenajului melcat/rotorului; consultați www.Toro.com pentru informații de service sau duceți maşina la un centru de service autorizat.
	7. Cureaua de transmisie a angrenajului melcat/rotorului este uzată sau ruptă.	7. Înlocuiți cureaua de transmisie a angrenajului melcat/rotorului; consultați www.Toro.com pentru informații de service sau duceți maşina la un centru de service autorizat.
Jgheabul de evacuare nu se blochează în poziție sau nu poate fi mutat	1. Opritorul jgheabului de evacuare nu este reglat corect.	1. Reglați opritorul jgheabului de evacuare.
Maşina nu este elimină corespunzător zăpada de pe suprafețe	1. Saboții şi/sau screperul nu sunt reglați corect.	1. Reglați saboții şi/sau screperul.
	2. Presiunea din anvelope nu este egală.	2. Verificați şi reglați presiunea dintr-o anvelopă sau din ambele anvelope.

Mențiuni:

Mențiuni:

Lista cu distribuitorii internaționali

Distribuitor:	Țară:	Număr de telefon:	Distribuitor:	Țară:	Număr de telefon:
Atlantis Su ve Sulama Sisstemleri Lt	Turcia	90 216 344 86 74	Maquiver S.A.	Columbia	57 1 236 4079
Balama Prima Engineering Equip.	Hong Kong	852 2155 2163	Maruyama Mfg. Co. Inc.	Japonia	81 3 3252 2285
B-Ray Corporation	Corea	82 32 551 2076	Agrolanc Kft	Ungaria	36 27 539 640
Casco Sales Company	Puerto Rico	787 788 8383	Mountfield a.s.	Republica Cehă	420 255 704 220
Ceres S.A.	Costa Rica	506 239 1138	Munditol S.A.	Argentina	54 11 4 821 9999
CSSC Turf Equipment (pvt) Ltd.	Sri Lanka	94 11 2746100	Oslinger Turf Equipment SA	Ecuador	593 4 239 6970
Cyril Johnston & Co.	Irlanda de Nord	44 2890 813 121	Oy Hako Ground and Garden Ab	Finlanda	358 987 00733
Equiver	Mexic	52 55 539 95444	Parkland Products Ltd.	Noua Zeelandă	64 3 34 93760
Femco S.A.	Guatemala	502 442 3277	Prato Verde S.p.A.	Italia	39 049 9128 128
G.Y.K. Company Ltd.	Japonia	81 726 325 861	Prochaska & Cie	Austria	43 1 278 5100
Geomechaniki of Athens	Grecia	30 10 935 0054	RT Cohen 2004 Ltd.	Israel	972 986 17979
Guandong Golden Star	China	86 20 876 51338	Riversa	Spania	34 9 52 83 7500
Hako Ground and Garden	Suedia	46 35 10 0000	Sc Svend Carlsen A/S	Danemarca	45 66 109 200
Hako Ground and Garden	Norvegia	47 22 90 7760	Solvert S.A.S.	Franța	33 1 30 81 77 00
Hayter Limited (U.K.)	Marea Britanie	44 1279 723 444	Spypros Stavrinides Limited	Cipru	357 22 434131
Hydroturf Int. Co Dubai	Emiratele Arabe Unite	97 14 347 9479	Surge Systems India Limited	India	91 1 292299901
Hydroturf Egypt LLC	Egipt	202 519 4308	T-Markt Logistics Ltd.	Ungaria	36 26 525 500
Irriamc	Portugalia	351 21 238 8260	Toro Australia	Australia	61 3 9580 7355
Irrigation Products Int'l Pvt Ltd.	India	86 22 83960789	Toro Europe NV	Belgia	32 14 562 960
Jean Heybroek b.v.	Țările de Jos	31 30 639 4611			

Notă de confidențialitate europeană

Informațiile colectate de Toro
Toro Warranty Company (Toro) vă respectă confidențialitatea. Pentru a procesa revendicarea dumneavoastră de garanție şi pentru a vă contacta în cazul unei retrageri a produsului, vă solicităm să ne dezvăluiți anumite informații personale, fie direct, fie prin intermediul companiei sau distribuitorului local Toro.

Sistemul de garanție Toro este găzduit pe servere localizate în Statele Unite unde este posibil ca legea confidențialității să nu furnizeze aceeaşi protecție care se aplică în țara dumneavoastră.

OFERINDU-NE INFORMAȚIILE PERSONALE, SUNTEȚI DE ACORD CU PROCESAREA INFORMAȚIILOR PERSONALE, CONFORM DESCRIERII DIN ACEASTĂ NOTĂ DE CONFIDENȚIALITATE.

Modul în care Toro utilizează informațiile
Toro poate utiliza informațiile personale pentru a procesa revendicările de garanție, pentru a vă contacta în cazul unei retrageri a produsului sau în alt scop pe care vi-l menționăm. Toro poate partaja informațiile dumneavoastră cu afiliații, distribuitorii sau alți parteneri de afaceri Toro în raport cu oricare dintre aceste activități. Nu vom vinde informațiile dumneavoastră personale niciunei alte companii. Ne rezervăm dreptul de a dezvălui informațiile personale pentru a respecta legile aplicabile şi cu solicitări din partea autorităților corespunzătoare pentru a opera sistemele în mod corespunzător sau pentru propria protecție sau cea a celorlalți utilizatori.

Păstrarea informațiilor personale
Vă vom păstra informațiile personale atât timp cât este necesar în scopurile pentru are au fost colectate inițial sau pentru alte scopuri legitime (precum conformitatea cu legea) sau dacă acest lucru este prevăzut de legea în vigoare.

Angajamentul Toro față de securitatea informațiilor dumneavoastră personale.
Ne luăm măsuri de precauție rezonabile pentru a proteja securitatea informațiilor dumneavoastră personale. De asemenea, luăm măsuri pentru a menține precizia şi starea curentă a informațiilor personale.

Accesul şi corectarea informațiilor personale
Dacă doriți să revizuiți sau să corectați informațiile dumneavoastră personale, contactați-ne prin e-mail la legal@toro.com.

Legea consumatorilor australieni

Consumatorii australieni vor găsi detalii referitoare la Legea consumatorilor australieni în e-mail sau la distribuitorul Toro local.

Garanția Toro şi Garanția de pornire Toro GTS

Condițiile şi produsele acoperite de garanție

The Toro Company şi afiliații săi, Toro Warranty Company, ca urmare a unui acord, promit împreună să remedieze pentru cumpărătorul original[1]produsele Toro listate mai jos dacă există defecte de material sau de manoperă sau dacă motorul Toro GTS (Guaranteed to Start - Garanție de pornire) nu va porni de la prima sau a doua acționare, ținând cont de faptul că a fost efectuată întreținerea de rutină necesară din *Manualul operatorului*.

Următoarele perioade de timp de aplică de la data achiziției:

Produse	**Perioada de garanție**
Maşini electrice de tuns iarba	
• Punte turnată	Utilizare rezidențială la 5 ani[2] Utilizare comercială de 90 de zile
• Motor	Garanție GTS de 5 ani, Utilizare rezidențială[3]
• Baterie	2 ani
• Punte din oțel	Utilizare rezidențială la 2 ani[2] Utilizare comercială de 90 de zile
• Motor	Garanție GTS de 2 ani, Utilizare rezidențială[3]
Maşini de tuns TimeMaster	Utilizare rezidențială la 3 ani[2] Utilizare comercială de 90 de zile
• Motor	Garanție GTS de 3 ani, Utilizare rezidențială[3]
• Baterie	2 ani
Produse electrice manuale	Utilizare rezidențială la 2 ani[2] Nicio garanție pentru utilizarea comercială
Freze de zăpadă	
• O singură treaptă	Utilizare rezidențială la 2 ani[2] Utilizare comercială de 45 de zile
• Motor	Garanție GTS de 2 ani, Utilizare rezidențială[3]
• Două trepte	Utilizare rezidențială la 3 ani[2] Utilizare comercială de 45 de zile
• Jgheab, deflector jgheab şi capac carcasă rotor	Pe toată durata de viață (doar proprietarul original)[5]
Freze de zăpadă electrice	Utilizare rezidențială la 2 ani[2] Nicio garanție pentru utilizarea comercială
Toate unitățile fără cabină de mai jos	
• Motor	Consultați garanția producătorului motorului[4]
• Baterie	Utilizare rezidențială la 2 ani[2]
• Accesorii	Utilizare rezidențială la 2 ani[2]
Tractoare pentru gazon şi grădină DH	Utilizare rezidențială la 2 ani[2] Utilizare comercială de 90 de zile
Tractoare pentru gazon şi grădină XLS	Utilizare rezidențială la 3 ani[2] Utilizare comercială de 90 de zile
TimeCutter	Utilizare rezidențială la 3 ani[2] Utilizare comercială de 90 de zile
Maşini de tuns iarba TITAN	3 ani sau 240 de ore[5]
• Cadru	Pe toată durata de viață (doar proprietarul original)[6]
Maşini de tuns iarba Z Master — Seria 2000	4 ani sau 500 de ore[5]
• Cadru	Pe toată durata de viață (doar proprietarul original)[6]

[1]Cumpărătorul original se referă la persoana care a achiziționat inițial produsul Toro.

[2]Utilizarea rezidențială se referă la utilizarea produsului pe suprafața de teren pe care locuiți. Utilizarea în mai mult de o locație se consideră utilizare comercială şi se aplică garanția de utilizare comercială.

[3]Garanție de pornire Toro GTS nu se aplică pentru utilizarea comercială a produsului.

[4]Anumite motoare utilizate la produsele Toro sunt garantate de producătorul motorului.

[5]În funcție de care situație intervine prima.

[6]Garanție cadru pentru întreaga durată de viață - În cazul în care cadrul principal, format din părțile sudate împreună pentru a forma structura tractorului, pe care se fixează alte componente precum motorul, se crapă sau se rupe în timpul utilizării normale, va fi reparat sau înlocuit, la alegerea Toro, în sfera garanției, fără costuri pentru componente şi manoperă. Deteriorarea cablului ca urmare a utilizării greşite sau a abuzului sau deteriorarea sau reparațiile necesare din cauza ruginii sau coroziunii nu sunt acoperite.

Această garanție acoperă costul pieselor şi manoperei, dar trebuie să plătiți cheltuielile de transport.

Garanția poate fi respinsă în cazul în care contorul de timp este deconectat, modificat, alterat sau prezintă semne că a fost modificat.

Responsabilitățile proprietarului

Trebuie să întrețineți produsul Toro urmând procedurile de întreținere descrise în *Manualul operatorului*. O asemenea întreținere de rutină, indiferent dacă este efectuată de un distribuitor sau de către dumneavoastră, se face pe cheltuiala dumneavoastră.

Instrucțiuni pentru obținerea serviciului de garanție.

În cazul în care considerați că produsul Toro conține un defect de material sau manoperă, urmați această procedură:

1. Contactați vânzătorul pentru a aranja service-ul produsului. Dacă nu puteți contacta vânzătorul din orice motiv, puteți contacta un distribuitor autorizat Toro pentru a aranja service-ul. Consultați lista atașată cu distribuitorii.
2. Aduceți produsul şi dovada achiziției (chitanța de vânzare) la reprezentanța de service. Dacă din orice motiv, nu sunteți mulțumiți de analiza reprezentanței de service sau de asistența furnizată, contactați-ne la:

   Toro Customer Care Department, RLC Division
   Toro Warranty Company
   8111 Lyndale Avenue South
   Bloomington, MN 55420-1196
   001–952–948–4707

Articole şi condiții neacoperite

Această garanție expresă nu acoperă următoarele:

- Costul serviciului de întreținere regulată sau al pieselor uzate precum lame, lame de rotor (palete), lame screper, curele, combustibil, lubrifianți, al schimburilor de ulei, bujiilor, cauciucurilor pneumatice, cablului/conexiunilor sau reglarea frânelor
- Orice produs sau piesă care a fost modificată sau utilizată greşit şi care are nevoie de înlocuire sau reparație ca urmare a accidentelor şi întreținerii necorespunzătoare
- Reparații necesare ca urmare a neutilizării de combustibil proaspăt (nu trebuie să fie mai vechi de o lună) sau pregătirea necorespunzătoare a unității înainte de orice perioadă de neutilizare de-a lungul unei luni
- Toate reparațiile acoperite de aceste garanții trebuie efectuate de o reprezentanță de service Toro autorizată utilizând piese de schimb aprobate.

Condiții generale

Cumpărătorul este protejat de legile naționale specifice fiecărei țări. Drepturile cumpărătorului în sfera acestor legi nu sunt restricționate de prezenta garanție.