Form No. 3374-413 Rev B

Carregador de baterias de lítio

Unidade de tracção Greensmaster® eFlex™®

Modelo nº 119-4300

Manual do Operador

INSTRUÇÕES DE SEGURANÇA IMPORTANTES

PERIGO—Para reduzir o risco de fogo ou choque eléctrico, siga cuidadosamente estas instruções.

GUARDE ESTAS INFORMAÇÕES

Este manual contém instruções importantes de segurança e funcionamento do carregador de baterias Modelo 119-4300.

Antes de utilizar o carregador de baterias, leia todas as instruções e observações de cuidado acerca do carregador de baterias, bateria e produtos que utilizam a bateria.

⚠ CUIDADO

Para reduzir o risco de ferimento, carregue apenas baterias recarregáveis de iões de lítio do tipo eFlex Toro 04232. Outros tipos de baterias podem rebentar, causando ferimentos pessoais e danos.

Certifique-se de que o selector de voltagem está na posição correcta antes de o ligar.

- Para ser utilizado nos EUA, o selector de voltagem tem de se encontrar na posição de 120 volts. Para ser utilizado em países que não os EUA, o selector de voltagem pode ter de ser colocado numa posição diferente de 120 volts. Confirme a voltagem disponível em cada país antes de utilizar o produto.
- Para ligar a uma fonte de alimentação fora dos EUA, utilize um adaptador de tomada com a configuração correcta da tomada, se necessário.

Geral

⚠Este é o símbolo de alerta de segurança. É utilizado para o alertar acerca de potenciais riscos de ferimentos pessoais. Obedeça a todas as mensagens de segurança que se seguem a este símbolo para evitar possíveis ferimentos ou morte.

O uso e manutenção impróprios deste carregador pode resultar em ferimentos. Para reduzir este potencial, cumpra todas as instruções de segurança.

⚠ CUIDADO

Tentar carregar baterias que não são as destinadas ao cortador manual Toro eFLEX pode resultar em calor excessivo e outras avarias do produto relacionadas, o que pode levar a danos de propriedade e/ou ferimentos.

⚠ CUIDADO

Tentar carregar as baterias de iões de lítio TORO 04232 com qualquer outro carregador que não este carregador indicado pode levar a calor excessivo e outras avarias relacionadas do produto, o que, por sua vez, pode levar a danos de propriedade e/ou ferimentos.

- **O não cumprimento destas instruções pode causar ferimentos pessoais, risco de incêndio ou choque eléctrico.**
- Não deixe que o carregador se molhe; mantenha-o protegido da chuva e da neve.
- Pode haver um risco de incêndio, choque eléctrico ou ferimentos da utilização de um acessório não recomendado nem vendido pela Toro.
- Para reduzir o risco de uma explosão da bateria, siga estas instruções, as publicadas no *Manual do utilizador* da máquina a respeito da bateria e as instruções de qualquer equipamento que destine utilizar na proximidade do carregador das baterias. Reveja as indicações de cuidados nestes produtos e nos respectivos motores.

Formação

- Este equipamento não se destina a ser utilizado por pessoas (incluindo crianças) com capacidades físicas, sensoriais ou mentais reduzidas ou falta de experiência e conhecimento, excepto se tiver sido dada supervisão ou instruções acerca da utilização do carregador de baterias de iões de lítio por uma pessoa responsável pela sua segurança.
- Leia, compreenda e siga todas as instruções no carregador e no(s) manual(is) antes de utilizar este carregador. Esteja bastante familiarizado com os controlos e com a utilização apropriada do carregador. Saiba como parar o carregador e desactivar rapidamente os controlos.

⚠ CUIDADO

Risco de gases explosivos. Embora raro, a bateria pode emitir gases explosivos se for significativamente sobrecarregado. É importante que cumpra todas as instruções relacionadas com este carregador, a bateria e qualquer equipamento em funcionamento nas proximidades.

Preparação

- **mantenha as crianças e pessoas afastadas**—Mantenha as pessoas a uma distância segura da área de trabalho.
- **Use vestuário adequado**—Não use roupas largas nem joalharia. Utilize sapatos com sola de borracha ao operar o carregador.
- Desligue o interruptor da ignição na máquina para a posição OFF (desligado) e aguarde 5 segundos até que a máquina

© 2014—The Toro® Company
8111 Lyndale Avenue South
Bloomington, MN 55420

Registe o seu produto em www.Toro.com.

CE

Tradução do original (PT)
Impresso nos E.U.A
Todos os direitos reservados

3374-413 B

esteja completamente desligada antes de ligar a bateria a um carregador. Caso contrário, pode causar a ocorrência de um arco.

- Certifique-se de que a área está bem ventilada durante o carregamento.
- Observe todas as precauções específicas do fabricante da bateria para o carregamento e tome todas as medidas necessárias para as cumprir.
- Este carregador de baterias destina-se a utilização apenas em circuitos nominais de 120 e 240 V CA e está equipado com uma ficha de ligação à terra para funcionamento de 120 V CA. Para utilização com circuitos de 240 volts, contacte o Concessionário autorizado Toro para obter o cabo adequado.

⚠ CUIDADO

Risco de incêndio ou choque eléctrico. Ligue o carregador de baterias directamente a um recipiente com ligação à terra (três pinos). Não utilize este carregador numa tomada sem ligação à terra, mesmo utilizando um adaptador.

Funcionamento

- **Precauções gerais**
  - **Nunca** carregue uma bateria congelada.
  - **Não abuse do cabo**—Nunca transporte o carregador pelo cabo nem dê um puxão no cabo para o desligar da tomada. Mantenha o cabo afastado de calor, óleo e extremidades afiadas.
  - Mantenha a caixa intacta.
  - Ao transportar o carregador, certifique-se de que está equilibrado e segure firmemente a pega. Ande, nunca corra. Tenha cuidado para evitar escorregar ou cair.
- **Precauções pessoais**

⚠ PERIGO

Nunca altere o cabo de alimentação ou tomada fornecidos. Se não encaixar correctamente na tomada, aguarde que um electricista qualificado instale uma tomada adequada. Uma ligação incorrecta pode causar um choque eléctrico.

  - Utilize protecção ocular completa e vestuário de protecção.
  - Lave imediatamente com água e sabão a pele ou vestuário que entre em contacto com electrólito da bateria. Caso entre electrólito nos olhos, lave imediatamente com água corrente durante, no mínimo, 10 minutos e chame imediatamente o serviço médico de emergência.
  - **Nunca** fume nem permita que uma fagulha ou chama esteja perto da bateria.
  - Tome medidas adicionais de precaução para evitar deixar cair um metal na bateria, ou próximo dela. Pode causar uma faisca ou curto numa parte eléctrica que pode levar a uma explosão.
  - Remova itens de metal que esteja a utilizar como, por exemplo, anéis, pulseiras, colares e relógios, quando trabalhar com uma bateria de iões de lítio. Uma bateria de iões de lítio pode produzir corrente suficiente para causar uma queimadura grave.
  - **Utilize este carregador apenas para carregar baterias de iões de lítio da Toro para o cortador de relva manual eFLEX, como especificado no *Manual do utilizador do equipamento.*** Não o utilize para qualquer outro fim.
- **Local**
  - Nunca opere o carregador sem boa visibilidade ou com pouca luz.
  - Opere o carregador numa área aberta com boa ventilação.
- **Precauções da ligação de saída**
  - O carregador tem de estar sempre desligado antes de ligar ou desligar a bateria ao carregador. Nunca permita que um objecto de metal toque nos pinos que saem da extremidade do conector.
  - Cumpra as instruções neste manual quando liga e desliga o carregador e a bateria.
- **Precauções de ligação da tensão**
  - **Ligação à terra—**O carregador deve ser ligado à terra para reduzir o risco de choque eléctrico. O cabo eléctrico incluído fornece ligação à terra quando ligado a uma tomada com correcta ligação à terra instalada de acordo com todos os códigos e regulamentos locais.

⚠ CUIDADO

Risco de incêndio ou choque eléctrico. Ligue o carregador de baterias directamente a um recipiente com ligação à terra (três pinos). Não utilize este carregador numa tomada sem ligação à terra, mesmo utilizando um adaptador.

  - Não utilize uma extensão excepto se absolutamente necessário. A utilização de uma extensão incorrecta pode aumentar o risco de incêndio e choque eléctrico. Se for necessário utilizar uma extensão, certifique-se do seguinte:
    - ◊ Os pinos na ficha da extensão têm o mesmo número, dimensão e forma dos da ficha que foi fornecida com o carregador.
    - ◊ A extensão está devidamente ligada e isolada e está em seguras condições eléctricas.
    - ◊ a dimensão do fio é de espessura suficiente para a classificação de amperagem CA do carregador como especificado na tabela abaixo.

Classificação de entrada CA		Dimensão do cabo—Cabo de classificação mínima (A.W.G.)			
Mín.	Máx.	Comprimento do cabo			
		7,6 m	15,2 m	30,5 m	45,6 m
4 A	5 A	18	18	14	12

  - Certifique-se de que o carregador está desligado antes de ligar o cabo de alimentação à tomada eléctrica.
  - Se o cabo de alimentação sofrer algum dano enquanto estiver ligado, desligue o cabo da tomada de parede e contacte um representante de assistência autorizado para obter uma substituição.
  - **Desligar o carregador**—Desligue o carregador da tomada eléctrica quando não estiver a ser utilizado, antes de o mover para outro local ou antes de lhe prestar assistência.
  - Puxe sempre pela ficha e não pelo cabo quando desligar o cabo de alimentação para evitar danos no na tomada e cabo eléctrico.

Manutenção e armazenamento

⚠ CUIDADO

Risco de choque eléctrico. Não tente prestar assistência a este carregador, excepto se estiver autorizado e for qualificado para o fazer.

Guarde um carregador no interior. Quando o carregador não estiver a ser utilizado, deve ser guardado no interior, num local seco e seguro fora do alcance da utilizadores não autorizados.

Faça a manutenção do carregador com cuidado.

Peças de substituição—Ao prestar assistência ao carregador, utilize apenas peças de substituição idênticas.

- Leve o carregador a um representante autorizado Toro quando for necessário prestar assistência ou efectuar uma reparação.
- Não desmonte o carregador; a montagem incorrecta pode resultar num risco de choque eléctrico ou incêndio.
- Desligue o cabo de alimentação da tomada antes de iniciar qualquer manutenção ou limpeza para reduzir o risco de choque eléctrico. Desligar o interruptor de alimentação não reduz este risco.
- Verifique todos os dispositivos de fixação a intervalos frequentes para verificar a fixação para assegurar que o carregador está em boas condições de trabalho.
- Consulte sempre o *Manual do utilizador* para obter detalhes importantes se o carregador for guardado durante um período alargado.
- Mantenha ou, quando necessário, substitua os autocolantes de segurança e de instruções.
- Substitua imediatamente um cabo ou tomada danificados. Não opere o carregador com um cabo ou tomada danificados.
- Se o carregador tiver recebido um golpe forte, tiver caído ou estiver danificado de alguma forma não o utilize; leve-o a um representante autorizado Toro.

Autocolantes de segurança e de instruções

Os autocolantes de segurança e de instruções são facilmente visíveis e situam-se próximo das zonas de potencial perigo. Substitua todos os autocolantes danificados ou perdidos.

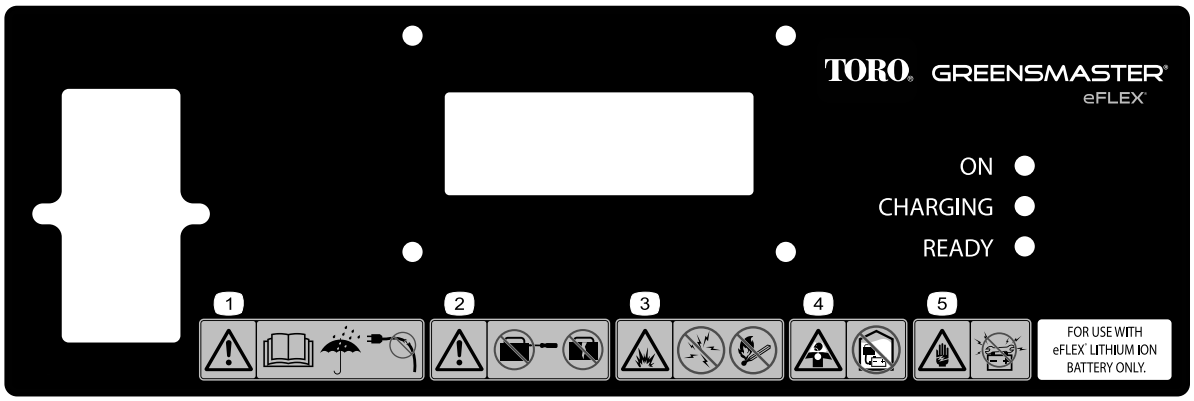

121–4653

1. Aviso — leia o *Manual do utilizador*; Mantenha a máquina seca; não opere a máquina com um cabo eléctrico danificado.
2. Aviso — não remova a tampa do carregador da bateria; não separe o carregador da bateria.
3. Perigo de explosão – evite faíscas, fogo, chamas vivas ou fumar.
4. Risco de inalação de gás tóxico—não carregue a bateria no interior.
5. Risco de choque eléctrico — não permita que as ferramentas façam curto-circuito nos pólos da bateria ao efectuar a manutenção.

Instalação

1

Verificar a definição de voltagem do carregador

Nenhuma peça necessária

Procedimento

1. Verifique a orientação do tabuleiro de fusíveis sob o receptáculo do cabo de alimentação para determinar se a definição de voltagem actual é a mesma da classificação de voltagem da tomada eléctrica que vai utilizar para a alimentação (Figura 1).

   Nota: Figura 1 ilustra a definição para alimentação de 110–120 V.

   Importante: Uma definição de voltagem incorrecta no carregador da bateria pode danificar o carregador e/ou bateria.

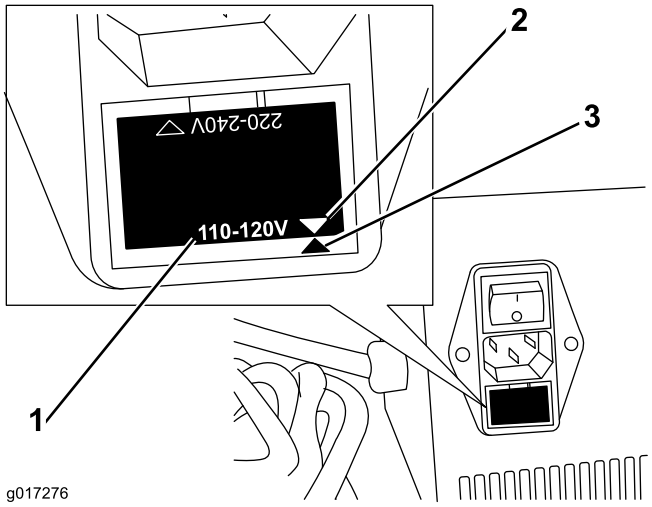

Figura 1

1. Definição de voltagem
2. Seta de voltagem no tabuleiro de fusíveis
3. Marca de referência do suporte do tabuleiro de fusíveis

2. Se necessitar de alterar a definição de voltagem, retire o tabuleiro de fusíveis utilizando uma chave de parafusos de tamanho médio.
3. Rode o tabuleiro de fusíveis de forma a que a voltagem no tabuleiro de fusíveis fique alinhada com a marca de referência no suporte do tabuleiro de fusíveis (Figura 1).
4. Pressione o tabuleiro de fusíveis novamente para o suporte com uma pressão lenta e uniforme até que fique completamente encaixado.

2

Montagem do carregador numa parede

Nenhuma peça necessária

Procedimento

Pode montar o carregador numa parede utilizando os furos de montagem em parede cortados na parte posterior da unidade. Obtenha os parafusos adequados para instalar o carregador na parede. Os parafusos devem ter um veio de de diâmetro 6 mm (1/4 pol.) com uma cabeça de diâmetro de 11 mm (0,45 pol.).

Importante: Observe a área de trabalho e determine o local que melhor responde aos critérios de segurança e funcionamento eficaz do carregador.

Funcionamento

O carregador foi concebido para uma utilização autónoma, mesmo durante um período de meses como, por exemplo, armazenamento de Inverno.

Importante: Consulte o *Manual do utilizador* da unidade de tracção e bateria para obter as restrições de temperatura na bateria.

Apresentação do produto

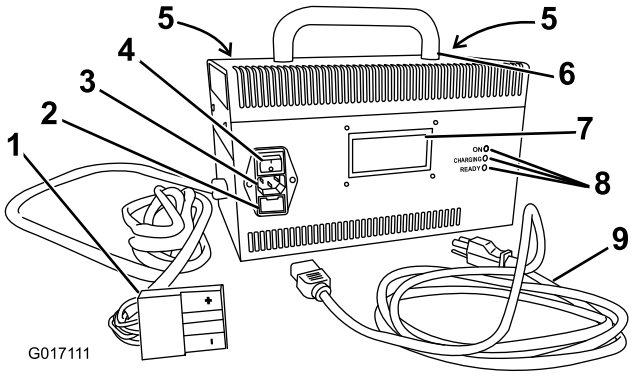

Figura 2

1. Conector e cabo de saída
2. Tabuleiro de fusíveis
3. Tomada de alimentação de entrada
4. Interruptor de alimentação
5. Furos para montagem em parede
6. Manípulo
7. Visor de mensagens LCD
8. Luzes de estado LED
9. Cabo de alimentação

Ligação a uma fonte de alimentação

Para reduzir o risco de choque eléctrico, este carregador tem uma tomada de 3 pinos com ligação à terra. Se a tomada não encaixar na tomada de parede, contacte um electricista qualificado para instalar a tomada adequada. Não altere o carregador nem o cabo de alimentação de que forma for.

⚠ PERIGO

O contacto com água durante o funcionamento da máquina pode causar choque eléctrico, causando ferimentos ou morte. Não pegue na tomada ou no carregador com as mãos molhadas ou quando estiver a pisar água.

Importante: Verifique periodicamente o cabo de alimentação no que respeita a furos ou rachas no isolamento. Não utilize um cabo danificado. Não estenda o cabo sobre água ou relva molhada.

1. Certifique-se de que o carregador está desligado (Figura 3).

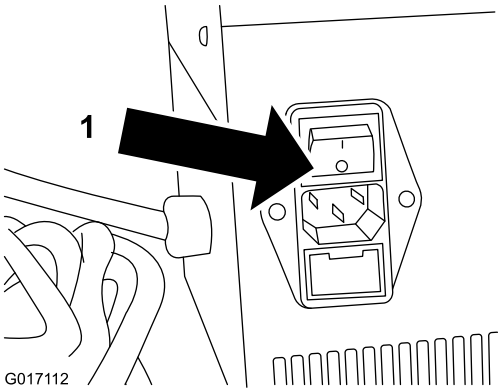

Figura 3

1. Pressione o interruptor de alimentação para o desligar.

---

2. Insira a tomada do carregador do cabo de alimentação na tomada da fonte de alimentação correspondente no carregador.

⚠ AVISO

Um cabo de alimentação danificado pode causar um choque eléctrico ou um incêndio.

Inspeccione atentamente o cabo de alimentação antes de utilizar o carregador. Se o cabo estiver danificado, não opere o carregador até que obtenha uma substituição.

3. Insira a extremidade do cabo de alimentação para a tomada de parede numa tomada eléctrica com ligação à terra.

Carregamento da bateria

⚠ PERIGO

O carregamento da bateria é perigoso quando realizado de forma incorrecta. Não permita que pessoas sem formação operem este equipamento. Reveja atentamente as instruções de segurança no início deste manual antes de operar este equipamento. Mantenha este manual com o carregador em todos os momentos.

1. Estacione o cortador manual eFlex no local designado para o carregamento nocturno.
2. Engate o travão de parqueamento (Figura 4).

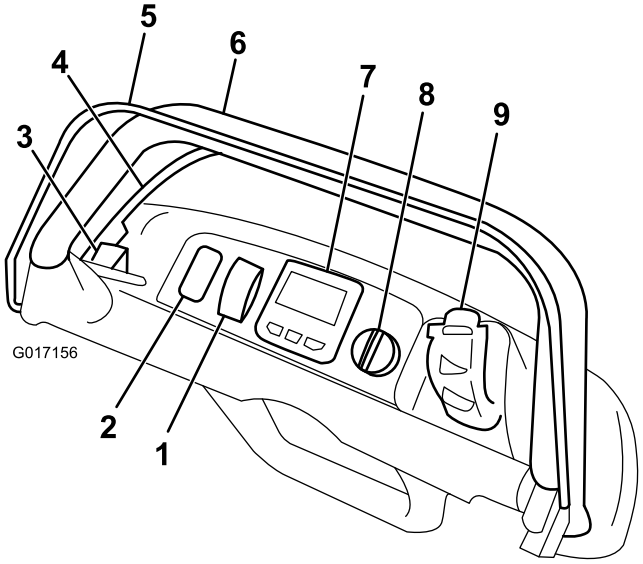

Figura 4

1. Interruptor EZ-Turn
2. Espaço livre para luzes opcionais
3. Bloqueio do travão de parqueamento
4. Travão de serviço
5. Controlo da presença do operador
6. Manípulo
7. Ecrã LCD InfoCenter
8. Ignição
9. Controlo de velocidade

---

3. Desligue o eFlex (Figura 3).
4. Verifique se o carregador está desligado (Figura 5).

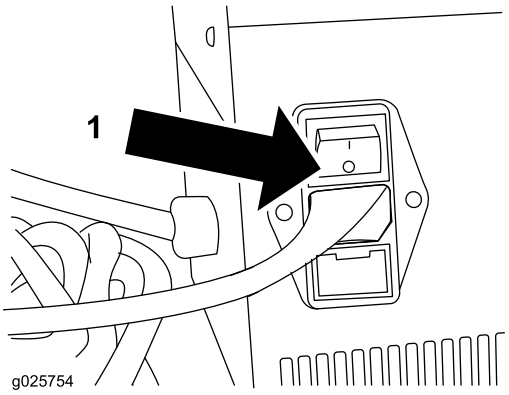

Figura 5

1. Pressione o interruptor de alimentação para o desligar.

Nota: A alimentação do carregador deverá ser desligada antes de tentar carregar a bateria. O carregador não irá reconhecer que uma bateria foi ligada e o carregamento não inicia.

5. Puxe a pega em T do conector eFlex do conector de alimentação principal da bateria colocado na prateleira da bateria (Figura 6).

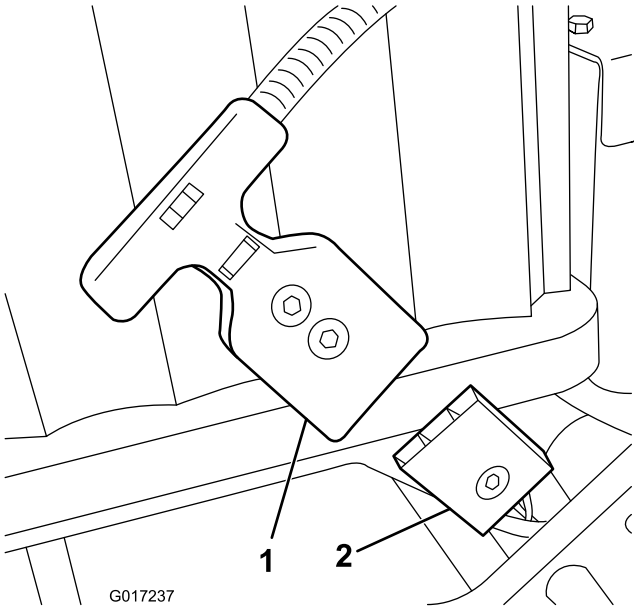

Figura 6

1. Conector da pega em T
2. Conector de alimentação na base da bateria

6. Limpe e seque ambos os conectores da bateria e do carregador.

   Importante: Não utilize solventes fortes que degradem a resistência do plástico do conector. Não utilize lubrificante dieléctrico no conector ou contactos da bateria.

7. Alinhe os conectores positivos (marcados com um “+”) e empurre-os juntos até que encaixem.
8. Ligue o carregador (Figura 7). O indicador LED “ON” (ligado) acende.

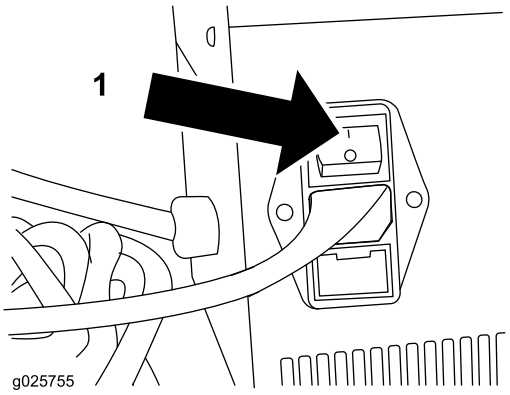

Figura 7

1. Pressione o interruptor de alimentação para o ligar.

9. Observe a mensagem de bateria aceite (Battery accepted) no visor de mensagens LCD (Figura 8).

Figura 8

10. Continue a observar o ecrã de mensagens LCD para ver se apresenta a mensagem de estado 3, a carregar (State 3, CHARGING) (Figura 9). O LED “A carregar” (Charging) acende.

    Nota: Pode deixar a bateria completar a carga desta vez.

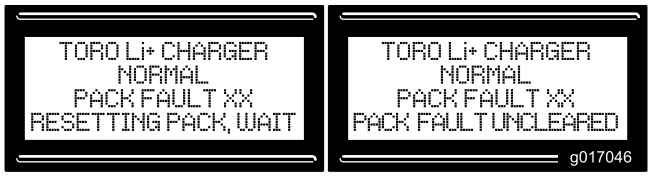

Figura 9

- XX.XV = Voltagem da bateria
- XX.X% = Estado da carga (SOC)
- X.XA = Amperagem da carga

11. Se aparecer outra mensagem como se mostra em Figura 10, Figura 11, e Figura 12 provavelmente há uma falha. A luz de estado LED “Pronto” (Ready) também vai piscar.
    - Volte ao passo 4.
    - Verifique os pinos no conector para ver se há detritos, corrosão e posição apropriada (por ex. dobrados ou retirados da posição).
    - Tente novamente o processo de carga.

    Se a falha ocorrer novamente, contacte um distribuidor autorizado para mais assistência.

Figura 10

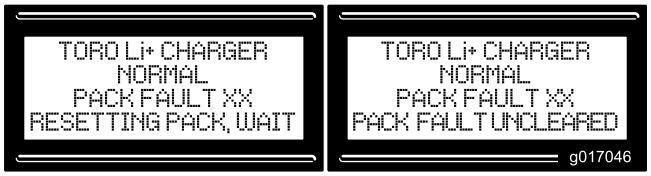

Figura 11

Figura 12

⚠ AVISO

Se houver trabalhadores presentes enquanto uma bateria está a carregar, designe uma pessoa para supervisionar a área e assegurar a conformidade com todas as instruções de segurança indicadas neste manual. Essa pessoa deverá:

- **estar alerta sobre todas as pessoas que entram na área e o equipamento que estão a utilizar.**
- **interromper qualquer actividade que não seja segura e evitar qualquer condição não segura.**
- **Não permitir actividades perto do carregador ou da bateria que possam resultar em choque ou queda.**
- **Não permitir o funcionamento de qualquer equipamento que possa produzir uma faisca ou chama ou que possa descarregar água ou outros líquidos na bateria ou carregador ou perto deles.**

Monitorizar o processo de carga

O visor de estado LCD apresenta mensagens durante o decorrer do carregamento. A maioria são de rotina.

Nota: Se existir uma falha, a luz de estado LED “Pronto” (Ready) pisca e é apresentada uma das mensagens em Figura 10, Figura 11, e Figura 12. Contacte um distribuidor autorizado.

Conclusão do processo de carregamento

Quando o carregamento estiver completo, uma de duas mensagens será apresentada. A máquina está pronta a utilizar em qualquer dos casos.

Mensagem de estado 4, AGUARDAR (STANDBY) indica que a bateria está completamente carregada e o carregador foi para a fase de carregado como mostrado em Figura 13.

Figura 13

Mensagem de estado 4, Balanço de Célula/utilização OK (Cell Balance/Pack OK) indica que a bateria está a realizar um processo de equilíbrio de células para assegurar que as células maximizam a sua capacidade e obtêm a vida máxima da bateria. O estado de carga (SOC) pode ser entre 98 e 100%.

Nota: Se a bateria for deixada no carregador por mais de 24 horas:

O estado do ecrã irá mudar para “HIBERNAR” (HIBERNATE), indicando que o carregador entrou num estado de poupança de energia.

A bateria está pronta a ser colocada em serviço completo quando retirada do carregador.

Consulte o Manual do utilizador da unidade de tracção para obter instruções detalhadas acerca do carregamento durante o armazenamento prolongado (superior a 10 dias).

Desligação do carregador

1. Anote a percentagem SOC (estado de carga) no mostrador de estado LCD do carregador.
2. Desligue o carregador.
3. Desligue o carregador da pega em T do conector eFlex do conector de alimentação principal da bateria aposto na bandeja da bateria.

   Importante: Não puxe pelos cabos
4. Coloque o manípulo do carregador em T numa posição de armazenamento que evite danos.
5. Assegure-se de que os conectores do manípulo em T e da bateria eFlex estão limpos.
6. Ligue o conector da pega em T eFlex ao conector da bateria (Figura 14)

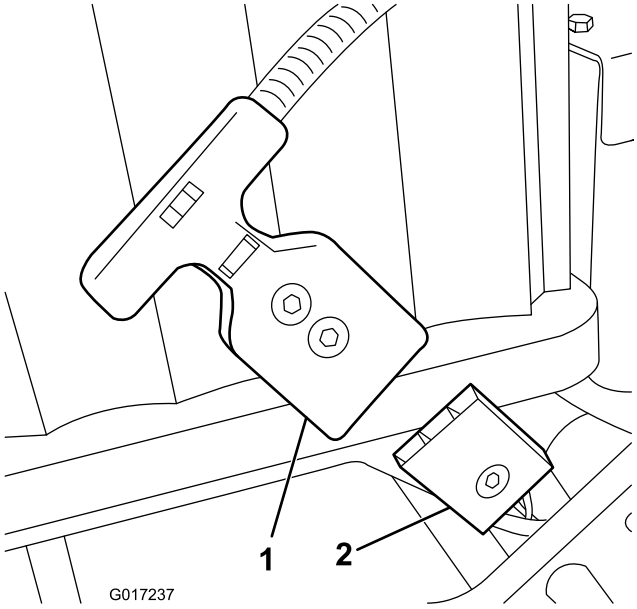

Figura 14

1. Conector da pega em T
2. Conector de alimentação na base da bateria

7. Ligue a alimentação da máquina eFlex (ver o Manual do utilizador) e verifique se a carga da bateria mostrada no Infocenter coincide com a indicada no visor LCD do carregador, antes de desligar o carregador.

   Nota: Se a alimentação do carregador não for desligada antes de tentar carregar a bateria, não irá reconhecer que uma bateria foi ligada novamente e o carregamento não começa.

Manutenção

Importante: Todas as reparações eléctricas devem ser realizadas apenas por um distribuidor de assistência autorizado.

O operador pode realizar muito poucas tarefas de manutenção além de proteger o carregador de danos e condições climatéricas.

Manutenção dos cabos

- Limpe os cabos com um pano ligeiramente humedecido após cada utilização.
- Enrole o cabo quando não estiver a ser utilizado.
- Examine periodicamente os cabos em relação a danos e substitua-os sempre que necessário com peças aprovadas Toro.

Substituição do fusível

Se o carregador parar de funcionar, verifique o fusível localizado no receptáculo do cabo (Figura 1). Se o fusível estiver estragado, substitua-o por um da mesma classe do que removeu. Assegure-se de que insere o fusível na orientação apropriada para a sua voltagem.

Limpeza da caixa

Limpe a caixa com um pano ligeiramente humedecido após cada utilização.

Serviço

Este carregador é um dispositivo avançado e não requer manutenção sob condições de funcionamento normais e utilização de acordo com estas instruções. Caso necessite de assistência, leve o carregador a um distribuidor de assistência autorizado Toro. A reparação realizada em centros de assistência que não sejam da Toro pode causar danos ao equipamento ligado e não está abrangida pela garantia.

Armazenamento

1. Conclua o procedimento de Desligação do carregador (página 7).
2. Desligue o cabo de alimentação do carregador e enrole-o de forma segura.
3. Examine o cabo de alimentação para ver se apresenta sinais de desgaste ou danos. Substitua-o se estiver gasto ou danificado.
4. Examine atentamente o carregador para ver se apresenta sinais de desgaste, está solto ou tem peças danificadas. Para reparar ou substituir peças, contacte um representante de peças autorizado Toro para obter assistência.
5. Guarde o carregador com o cabo de alimentação num local limpo e seco em que não possa ser derrubado ou danificado e que não esteja exposto a fumos cáusticos.

Notas:

Notas:

Notas:

A garantia Toro de cobertura total

Uma garantia limitada

Condições e produtos abrangidos

The Toro Company e a sua afiliada, Toro Warranty Company, no seguimento de um acordo celebrado entre ambas, garantem que o seu Produto Comercial Toro (“Produto”) está isento de defeitos de materiais e de fabrico durante dois anos ou 1500 horas de funcionamento*, o que surgir primeiro. Esta garantia aplica-se a todos os produtos, com a excepção dos arejadores (consultar declaração de garantia separada para estes produtos). Nos casos em que exista uma condição para reclamação de garantia, repararemos o Produto gratuitamente incluindo o diagnóstico, mão-de-obra, peças e transporte. A garantia começa na data em que o produto é entregue ao comprador a retalho original.
* Produto equipado com um contador de horas.

Instruções para a obtenção de um serviço de garantia

É da responsabilidade do utilizador notificar o Distribuidor de Produtos Comerciais ou o Revendedor de Produtos Comerciais Autorizado ao qual comprou o Produto logo que considere que existe uma condição para reclamação da garantia. Se precisar de ajuda para encontrar um Distribuidor de Produtos Comerciais ou Revendedor Autorizado, ou se tiver dúvidas relativamente aos direitos ou responsabilidades da garantia, pode contactar-nos em:

Toro Commercial Products Service Department
Toro Warranty Company
8111 Lyndale Avenue South
Bloomington, MN 55420-1196

+1–952–888–8801 ou +1–800–952–2740
E-mail: commercial.warranty@toro.com

Responsabilidades do proprietário

Como proprietário do produto, você é responsável pela manutenção e ajustes necessários indicados no seu *Manual do utilizador*. O não cumprimento da manutenção e ajustes necessários pode constituir motivo para anulação da garantia.

Itens e condições não abrangidos

Nem todas as falhas ou avarias de produto que ocorrem durante o período da garantia são defeitos nos materiais ou no fabrico. Esta garantia não cobre o seguinte:

- Falhas do produto que resultem da utilização de peças sobressalentes que não sejam da Toro ou da instalação e utilização de acessórios e produtos acrescentados ou modificados que não sejam da marca Toro. Pode ser fornecida uma garantia separada pelo fabricante para estes itens.
- Falhas do produto que resultem do não cumprimento da manutenção e/ou ajustes recomendados. A falha em manter devidamente o seu produto Toro de acordo com a Manutenção recomendada indicada no *Manual do utilizador* pode dar origem a recusa de aplicação da garantia em caso de reclamação.
- Falhas do produto que resultem da operação do produto de uma forma abusiva, negligente ou descuidada.
- Peças sujeitas a desgaste devido à utilização a menos que se encontrem com defeito. Exemplos de peças sujeitas a desgaste durante a operação normal do produto incluem, mas não se limitam a pastilhas e coberturas dos travões, cobertura da embraiagem, lâminas, cilindros, rolos e rolamentos (selados ou lubrificados), lâminas de corte, velas, rodas giratórias, pneus, filtros, correias, e determinados componentes de pulverização como diafragmas, bicos e válvulas de retenção, etc.
- Falhas provocadas por influência externa. As condições consideradas como influências externas incluem, mas não se limitam a, condições climatéricas, práticas de armazenamento, contaminação, utilização de combustíveis, líquidos de refrigeração, lubrificantes, aditivos, fertilizantes, água ou químicos não aprovados, etc.
- As questões de falha ou desempenho devido a utilização de combustíveis (e.g. gasolina, diesel ou biodiesel) que não estejam em conformidade com as normas industriais respectivas.
- Ruído, vibração, desgaste e deteriorações normais.
- O desgaste normal inclui, mas não se limita a, danos nos bancos devido a desgaste ou abrasão, superfícies com a pintura gasta, autocolantes arranhados ou janelas riscadas, etc.

Peças

As peças agendadas para substituição de acordo com a manutenção necessária são garantidas durante o período de tempo até à data da substituição agendada para essa peça. Peças substituídas durante esta garantia são cobertas durante a duração da garantia original do produto e tornam-se propriedade da Toro. Cabe à Toro tomar a decisão final quanto à reparação ou substituição de uma peça ou conjunto. A Toro pode usar peças refabricadas para reparações da garantia.

Garantia das baterias de circuito interno e iões de lítio:

As baterias de circuito interno e de iões de lítio estão programadas para um número total específico de kWh de duração. As técnicas de funcionamento, carregamento e manutenção podem aumentar/reduzir essa duração. Como as baterias são um produto consumível, o tempo útil de funcionamento entre os carregamentos vai diminuindo progressivamente até as baterias ficarem gastas. A substituição das baterias, devido ao desgaste normal, é da responsabilidade do proprietário do veículo. Esta substituição pode ocorrer no período normal de garantia do produto a custo do proprietário. Nota: (apenas baterias de iões de lítio): Uma bateria de iões de lítio possui apenas uma parte da garantia começando no ano 3 até ao ano 5 com base no tempo de serviço e kilowatt horas usadas. Consulte o *Manual do utilizador* para obter informações adicionais.

A manutenção é a custo do proprietário

A afinação do motor, limpeza e polimento de lubrificação, substituição de filtros, refrigerante e realização da manutenção recomendada são alguns dos serviços normais que os produtos Toro exigem que são a cargo do proprietário.

Condições gerais

A reparação por um Distribuidor ou Revendedor Toro Autorizado é a sua única solução ao abrigo desta garantia.

Nem The Toro Company nem Toro Warranty Company será responsável por quaisquer danos indirectos, acidentais ou consequenciais relacionados com a utilização de Produtos Toro abrangidos por esta garantia, incluindo quaisquer custos ou despesas de fornecimento de equipamento de substituição ou assistência durante períodos razoáveis de avaria ou a conclusão pendente não utilizável de avarias ao abrigo desta garantia. Excepto a garantia quanto a Emissões referida em baixo, caso se aplique, não há qualquer outra garantia expressa. Todas as garantias implícitas de comercialização e adequabilidade de utilização estão limitadas à duração desta garantia expressa.

Alguns estados não permitem a exclusão de danos acidentais ou consequenciais, nem limitações sobre a duração de uma garantia por isso as exclusões e limitações acima podem não se aplicar a si. Esta garantia dá-lhe direitos legais específicos e pode ainda ter outros direitos que variam de estado para estado.

Nota relativamente à garantia do motor:

O Sistema de Controlo de Emissões do seu Produto pode estar abrangido por uma garantia separada que satisfaz os requisitos estabelecidos pela Agência de Protecção Ambiental dos EUA (EPA) e/ou pela Comissão da Califórnia para o Ar (CARB). As limitações de horas definidas em cima não se aplicam à Garantia do Sistema de Controlo de Emissões. Consulte a Declaração de garantia para controlo de emissões do motor fornecida com o produto ou contida na documentação do fabricante do motor para mais pormenores.

Países que não são os Estados Unidos nem o Canadá

Os clientes que tenham comprado produtos Toro exportados pelos Estados Unidos ou Canadá devem contactar o seu Distribuidor Toro (Revendedor) para obter políticas de garantia para o seu país, província ou estado. Se, por qualquer razão estiver insatisfeito com o serviço do seu distribuidor ou se tiver dificuldades em obter informações sobre a garantia, contacte o importador da Toro.

374-0253 Rev B