Form No. 3372-266 Rev C

TORO®

Count on it.

Manuale dell'operatore

Trattori Sand Pro® 3040 e 5040

Nº del modello 08703—Nº di serie 312000001 e superiori

Nº del modello 08705—Nº di serie 312000001 e superiori

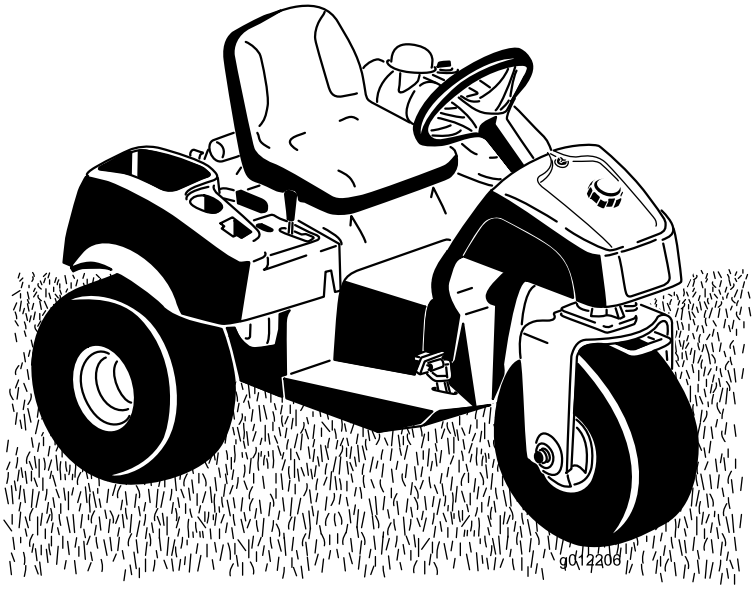

Registrate il vostro prodotto presso www.Toro.com.
Traduzione dell'originale (IT)

CE

3372-266 C

Questo prodotto è conforme a tutte le direttive europee pertinenti; vedere i dettagli nella Dichiarazione di Conformità (DICO) specifica del prodotto, fornita a parte.

⚠ AVVERTENZA

CALIFORNIA
Avvertenza norma "Proposition 65"

Il presente prodotto contiene una o più sostanze chimiche che nello Stato della California sono considerate cancerogene e causa di anomalie congenite o di altre problematiche della riproduzione.

Il gas di scarico di questo prodotto contiene sostanze chimiche note allo Stato della California come cancerogene e responsabili di difetti congeniti ed altri problemi riproduttivi.

Importante: Il motore non è dotato di marmitta parascintille. Utilizzare il motore all'interno di foreste, boschi o su terreni erbosi è una violazione della legge dello Stato della California (sezione 4442 del California Public Resource Code). Altri stati o regioni federali possono disporre di leggi analoghe.

Questo sistema di accensione a scintilla è conforme alla norma canadese ICES-002.

Il *manuale d'uso del motore* allegato fornisce informazioni sull'Environmental Protection Agency (EPA) degli Stati Uniti e sul regolamento del Controllo delle Emissioni dello stato della California riguardo a sistemi di emissione, manutenzione e garanzia. I pezzi di ricambio possono essere ordinati tramite il produttore del motore.

Introduzione

Questo veicolo polifunzionale, dotato di postazione per l'operatore, è pensato per l'utilizzo in applicazioni professionali da parte di operatori professionisti del verde. È concepito principalmente per la cura dei banchi di sabbia di campi da golf e aree verdi ben tenute.

Leggete attentamente queste informazioni al fine di utilizzare e mantenere correttamente il prodotto, ed evitare infortuni e danni. Voi siete responsabili del corretto utilizzo del prodotto, all'insegna della sicurezza.

Potete contattare direttamente Toro su www.Toro.com per avere informazioni su prodotti e accessori, ottenere assistenza nella ricerca di un rivenditore o registrare il vostro prodotto.

Per assistenza, ricambi originali Toro o ulteriori informazioni, rivolgetevi a un Distributore Toro autorizzato o ad un Centro Assistenza Toro, ed abbiate sempre a portata di mano il numero del modello ed il numero di serie del prodotto. Questi numeri sono stampati su una targa situata sul longherone sinistro del telaio. Scrivete i numeri nello spazio previsto.

Nº del modello _____

Nº di serie _____

Questo manuale identifica pericoli potenziali e riporta messaggi di sicurezza evidenziati dal simbolo di avviso di sicurezza (Figura 1), che segnala un pericolo che può causare gravi infortuni o la morte se non osserverete le precauzioni raccomandate.

Figura 1

1. Simbolo di allarme

Per evidenziare le informazioni vengono utilizzate altre due parole. **Importante** indica informazioni di carattere meccanico di particolare importanza e **Nota** evidenzia informazioni generali di particolare rilevanza.

© 2014—The Toro® Company
8111 Lyndale Avenue South
Bloomington, MN 55420

Contattateci a www.Toro.com.
Stampato negli USA.
Tutti i diritti sono riservati

Indice

Introduzione 2
Sicurezza 4
Norme di sicurezza..... 4
Livello di potenza acustica 7
Livello di pressione acustica 7
Livello di vibrazioni 7
Adesivi di sicurezza e informativi 8
Preparazione 11
1 Montaggio del volante 12
2 Rimozione della batteria.....12
3 Azionamento e carica della batteria 12
4 Montaggio della batteria.....13
5 Montaggio della zavorra anteriore.....15
Quadro generale del prodotto 16
Comandi 16
Specifiche 18
Attrezzi/accessori 18
Funzionamento 19
Controllo del livello dell'olio motore.....19
Riempimento del serbatoio del carburante.....19
Controllo del fluido idraulico 21
Controllo della pressione degli pneumatici.....22
Serrare i dadi ad alette delle ruote 22
Avviamento e spegnimento del motore.....22
Verifica degli interruttori di sicurezza a interblocchi.....23
Rimorchiare la macchina 23
Rodaggio.....23
Caratteristiche operative.....23
Manutenzione 25
Programma di manutenzione raccomandato 25
Lista di controllo della manutenzione quotidiana.....26
Procedure pre-manutenzione 27
Sollevamento della macchina.....27
Lubrificazione 28
Ingrassaggio della macchina.....28
Manutenzione del motore 29
Cambio dell'olio motore e del filtro 29
Revisione del filtro dell'aria 29
Sostituzione delle candele 30
Manutenzione del sistema di alimentazione 30
Sostituzione del filtro del carburante.....30
Manutenzione dell'impianto elettrico 31
Avviamento della macchina con cavi di avviamento della batteria.....31
Sostituzione dei fusibili.....31
Cura della batteria.....31
Manutenzione del sistema di trazione 32
Regolazione della trazione per la folle 32
Regolazione del microinterruttore di sicurezza della trazione.....33
Regolazione della velocità di trasferimento 33
Manutenzione del sistema di controlli 34
Regolazione della leva di sollevamento.....34
Regolazione dei comandi del motore 34
Manutenzione dell'impianto idraulico 36
Cambio dell'olio dell'impianto idraulico e del filtro.....36
Controllo dei tubi e dei flessibili idraulici 36
Carica dell'impianto idraulico 37
Pulizia 38
Ispezione e pulizia della macchina 38
Rimessaggio 39
Trattore.....39
Motore.....39
Schemi 40

Sicurezza

Il trattore Sand Pro è conforme alla normativa ANSI B71.4-2004 al momento della produzione. Tuttavia, quando i seguenti attrezzi sono montati sulla macchina, per ottemperare alle norme occorre montare della zavorra aggiuntiva.

L'errato utilizzo o manutenzione da parte dell'operatore o del proprietario possono provocare incidenti.⚠Per ridurre il rischio di incidenti, rispettate le seguenti norme di sicurezza e fate sempre attenzione al simbolo di allarme, che indica **Attenzione**, **Avvertenza** o **Pericolo** – "norme di sicurezza". **Il mancato rispetto delle istruzioni può provocare infortuni o la morte.**

Norme di sicurezza

Le seguenti norme sono un adattamento della norma ANSI B71.4-2012.

Addestramento

- Leggete attentamente il manuale dell'operatore e gli altri stampati relativi all'addestramento. Acquisite dimestichezza con i comandi, gli adesivi di sicurezza e il corretto utilizzo dell'apparecchiatura.
- Nel caso in cui l'operatore o il meccanico non siano in grado di leggere la lingua del presente manuale, incombe al proprietario spiegarne loro il contenuto.
- Non permettete mai a bambini o a persone che non abbiano una perfetta conoscenza delle presenti istruzioni di utilizzare la macchina o di effettuarne la manutenzione. Le normative locali possono imporre limiti all'età dell'operatore.
- Non tosate in prossimità di altre persone, soprattutto bambini, o di animali da compagnia.
- Ricordate sempre che l'operatore o utilizzatore è responsabile di incidenti o pericoli occorsi ad altre persone o alla loro proprietà.
- Non trasportate passeggeri.
- Tutti i conducenti e i meccanici devono mirare a ottenere una formazione professionale e pratica. Il proprietario è responsabile dell'addestramento degli operatori. Tale formazione dovrà evidenziare:
  - la necessità di attenzione e concentrazione quando si lavora su rider;
  - il controllo del rider che scivola su un terreno in pendenza non verrà recuperato azionando il freno. I motivi principali della perdita di controllo sono:
    - ◊ presa insufficiente delle ruote;
    - ◊ velocità troppo elevata;
    - ◊ azione frenante inadeguata;
    - ◊ tipo di macchina inadatto al compito da eseguire;
    - ◊ mancanza di consapevolezza degli effetti delle condizioni del terreno, soprattutto dei pendii;
    - ◊ traino e distribuzione del carico errati.
- Il proprietario/operatore può impedire che si verifichino incidenti o infortuni a se stesso, a terzi e alle cose, e ne è responsabile.

Preparazione

- Durante il lavoro indossate sempre calzature pesanti, pantaloni lunghi, casco, occhiali di protezione e auricolari adatti. Capelli lunghi, abiti svolazzanti e gioielli possono impigliarsi nelle parti mobili. Non usate mai l'apparecchiatura a piedi nudi o in sandali.
- **Avvertenza** – Il carburante è altamente infiammabile. Prendete le seguenti precauzioni.
- Sostituite le marmitte di scarico difettose.
- Esaminate il terreno per determinare quali accessori e quali attrezzi siano necessari per eseguire il lavoro in modo corretto e sicuro. Usate soltanto accessori e attrezzi approvati dal produttore.
- Controllate che i comandi dell'operatore, gli interruttori di sicurezza e le protezioni siano collegati e correttamente funzionanti. Se non funzionano correttamente, non azionate la macchina.

Manipolazione sicura dei carburanti

- Per evitare lesioni personali o danni alle cose, prestate la massima cautela quando manipolate la benzina. La benzina è estremamente infiammabile e i vapori sono esplosivi.
- Spegnete sigarette, sigari, pipa e altre fonti di accensione.
- Utilizzate soltanto taniche per carburanti approvate.
- Non togliete mai il tappo del carburante né aggiungete carburante mentre il motore è in funzione.
- Fate raffreddare il motore prima di eseguire il rifornimento di carburante.
- Non fate mai rifornimento di carburante in luoghi chiusi.
- Non depositate mai la macchina o la tanica del carburante in presenza di fiamme libere, scintille o spie, come vicino a uno scaldabagno o altre apparecchiature.
- Non riempite mai le taniche all'interno di un veicolo o sul pianale di un camion o di un rimorchio con rivestimento di plastica. Prima del rabbocco, posizionate sempre le taniche sul pavimento, lontano dal veicolo.
- Scaricate l'attrezzatura dall'autocarro o dal rimorchio ed effettuate il rifornimento da terra. Qualora ciò non sia possibile, rabboccate l'attrezzatura con un contenitore portatile, anziché con una normale pompa del carburante.
- Tenete sempre l'ugello a contatto con il bordo del serbatoio del carburante o con il foro della tanica finché non sia stato completato il rifornimento. Non utilizzate una pistola con il grilletto bloccato per l'erogazione automatica continua.

- Se vi siete sporcati gli indumenti con il carburante, cambiatevi immediatamente.
- Non riempite eccessivamente il serbatoio del carburante. Riposizionate il tappo del carburante e serrate bene.

Funzionamento

⚠ AVVERTENZA

Lo scarico del motore contiene ossido di carbonio, gas velenoso inodore che può uccidere.

Non fate funzionare il motore in interni o in ambienti cintati.

- Non azionate il motore in un locale chiuso in cui possano raccogliersi i fumi tossici dell'ossido di carbonio.
- Utilizzate la macchina solamente alla luce del giorno o con illuminazione artificiale adeguata.
- Prima di cercare di avviare il motore, disinserite tutti gli attrezzi, mettete il cambio in folle e inserite il freno di stazionamento.
- Non mettete le mani o i piedi vicino o sotto le parti rotanti.
- L'utilizzo della macchina richiede la vostra attenzione. Per evitare il ribaltamento o la perdita di controllo:
  - Prestate attenzione a buche e ad altri pericoli nascosti.
  - Prestate attenzione quando guidate su pendii ripidi. Rallentate prima di eseguire curve brusche o di svoltare su pendii.
  - evitate arresti e avviamenti improvvisi; Non passate dalla retromarcia alla marcia avanti senza prima esservi fermati completamente.
  - Prima di muovervi in retromarcia, guardare indietro e assicurarsi che non vi siano persone dietro la macchina.
  - Fate attenzione al traffico nelle vicinanze di strade o quando le attraversate, e date sempre la precedenza.
- Se la macchina è dotata di barra di traino optional, n. cat. 110-1375, consultate il massimo carico di traino sul *Manuale dell'operatore* dell'attrezzo.
- Prestate attenzione a fosse e ad altri pericoli nascosti.
- Prestate attenzione quando trainate dei carichi o utilizzate accessori pesanti.
  - Utilizzate solamente i punti di attacco appositi.
  - Limitate l'entità dei carichi a quanto potete controllare con sicurezza.
  - Non curvate bruscamente, ed eseguite le retromarce con prudenza.
- Prestate attenzione al traffico quando attraversate o procedete nei pressi di una strada.
- Non azionate mai la macchina con schermi o ripari difettosi, o senza i dispositivi di protezione montati. Verificate che tutti gli interruttori di sicurezza a interblocchi siano collegati, regolati, e funzionino correttamente.
- Non modificate la taratura del regolatore del motore e non fate superare al motore i regimi previsti. Il motore che funziona a velocità eccessiva può aumentare il rischio di infortuni.
- Prima di scendere dalla postazione di guida:
  - fermate la macchina su terreno pianeggiante;
  - rilasciate il pedale della trazione e abbassate gli attrezzi;
  - inserite il freno di stazionamento;
  - spegnete il motore e togliete la chiave di accensione.
- Disinserite la trasmissione agli attrezzi durante i trasferimenti e quando la macchina non viene utilizzata.
- Spegnete il motore e disinserite la trasmissione all'attrezzo:
  - prima del rifornimento di carburante;
  - prima di controllare, pulire o eseguire interventi sulla macchina;
  - dopo avere urtato un corpo estraneo, o in caso di vibrazioni anomale. Ispezionate la macchina per rilevare eventuali danni, ed effettuate le riparazioni necessarie prima di riavviare l'apparecchiatura.
- Riducete la regolazione dell'acceleratore durante il tempo di arresto del motore e, se il motore è dotato di valvola di intercettazione, spegnete l'afflusso di carburante al termine del lavoro.
- Prima di fare marcia indietro, guardate indietro e in basso, assicurandovi che il percorso sia libero.
- Rallentate e fate attenzione quando eseguite curve o attraversate strade e marciapiedi.
- Non utilizzate la macchina se siete sotto l'effetto di alcol o droghe.
- I lampi possono causare gravi infortuni o la morte. Se vedete lampi o udite tuoni vicini all'area in cui vi trovate, non utilizzate la macchina; cercate un riparo.
- Prestare la massima attenzione durante il carico e lo scarico della macchina da un rimorchio o un autocarro.
- Prestate la massima attenzione quando vi avvicinate a curve cieche, cespugli, alberi o altri oggetti che possano impedire la vista.

Manutenzione e rimessaggio

- Mantenete adeguatamente serrati tutti i dadi, i bulloni e le viti, per assicurarvi che le apparecchiature funzionino nelle migliori condizioni di sicurezza.
- Non tenete la macchina con carburante nel serbatoio all'interno di edifici, dove i vapori della benzina possano raggiungere fiamme libere o scintille.
- Lasciate raffreddare il motore prima del rimessaggio al chiuso.

- Per ridurre il rischio d'incendio, mantenete motore, marmitta, vano batteria e zona di conservazione del carburante esenti da erba, foglie ed eccessi di grasso.
- Mantenete tutte le parti in buone condizioni operative, tutti i componenti metallici e i raccordi idraulici ben serrati. Sostituite i componenti e gli adesivi usurati o danneggiati.
- Dovendo scaricare il serbatoio del carburante, eseguite l'operazione all'aperto.
- Durante la messa a punto della macchina fate attenzione a non intrappolare le dita tra le parti in movimento e le parti fisse della macchina.
- Disinnestate le trasmissioni, abbassate l'attrezzo, inserite il freno di stazionamento, spegnete il motore e togliete la chiave di accensione. Attendete l'arresto di ogni movimento prima di eseguire interventi di regolazione, pulizia o riparazione.
- Quando necessario, utilizzate cavalletti metallici per sostenere i componenti.
- Scaricate con cautela la pressione dai componenti che hanno accumulato energia.
- Prima di eseguire qualsiasi riparazione, scollegate la batteria e rimuovete il cappellotto della candela. Scollegate prima il morsetto negativo, per ultimo quello positivo. Ricollegate prima il morsetto positivo, per ultimo quello negativo.
- Tenete mani e piedi a distanza dalle parti mobili. Se possibile, non eseguire regolazioni mentre il motore è in funzione.
- Caricate le batterie in un luogo aperto, ben ventilato e distante da scintille e fiamme. Togliete la spina del caricabatterie prima di collegarlo o scollegarlo dalla batteria. Indossate indumenti di protezione e utilizzate attrezzi isolati.
- Prima di mettere l'impianto sotto pressione verificate che tutti i connettori dei flessibili idraulici siano saldamente serrati e che tutti i tubi e i flessibili siano in buone condizioni.
- Tenete corpo e mani lontano da perdite filiformi o da ugelli che eiettano fluido idraulico pressurizzato. Per verificare la presenza di eventuali perdite, utilizzate carta o cartone, non le mani. Il fluido idraulico che fuoriesce sotto pressione può avere una forza sufficiente da penetrare la pelle e causare gravi lesioni. Se il fluido viene iniettato sulla pelle, rivolgetevi immediatamente ad un medico.
- Prima di scollegare l'impianto idraulico o di effettuare su di esso qualsiasi intervento, eliminate la pressione dell'intero impianto spegnendo il motore e abbassando a terra gli attrezzi.
- Verificate ad intervalli regolari che i tubi di alimentazione siano correttamente serrati e non usurati. All'occorrenza, provvedete al serraggio o alla riparazione.
- Se il motore deve essere mantenuto in funzione per l'esecuzione di un intervento di regolazione, tenete mani, piedi, indumenti e altre parti del corpo distanti dagli attrezzi e da tutte le parti in movimento, prestando particolare attenzione alla griglia a fianco del motore. Tenete a distanza gli astanti.
- Per garantire condizioni di sicurezza e precisione, fate controllare la velocità massima del motore con un tachimetro da un Distributore Toro autorizzato.
- Qualora siano necessari interventi di assistenza o di riparazione importanti, rivolgetevi ad un Distributore Toro autorizzato. Utilizzate soltanto attrezzi e pezzi di ricambio approvati da Toro. L'utilizzo di attrezzi non approvati può rendere nulla la garanzia.

Rimorchio

- Prestate la massima attenzione durante il carico e lo scarico della macchina da un rimorchio o un autocarro.
- Utilizzate rampe di larghezza massima per caricare la macchina su un rimorchio o un autocarro.
- Fissate saldamente la macchina in basso utilizzando cinghie, catene, cavi o corde. Le cinghie anteriori e posteriori dovranno essere rivolte verso il basso e all'esterno rispetto alla macchina.

Livello di potenza acustica

Questa unità ha un livello di potenza acustica garantito di 97 dBA, con un valore di incertezza (K) di 1 dBA.

Il livello di potenza acustica è stato determinato in conformità con le procedure definite nella norma ISO 11094.

Livello di pressione acustica

Questa unità ha un livello di pressione acustica all'orecchio dell'operatore di 83 dBA, con un valore di incertezza (K) di 1 dBA.

Il livello di pressione acustica è stato determinato in conformità con le procedure definite nella norma EN ISO 11201.

Livello di vibrazioni

Mani-braccia

Livello di vibrazione rilevato per la mano destra = 0,27 m/s^2

Livello di vibrazione rilevato per la mano sinistra = 0,29 m/s^2

Valore di incertezza (K) = 0.5 m/s^2

I valori rilevati sono stati determinati in conformità con le procedure definite nella norma EN 1032.

Corpo

Livello di vibrazione rilevato = 0,5 m/s^2

Valore di incertezza (K) = 0,5 m/s^2

I valori rilevati sono stati determinati in conformità con le procedure definite nella norma EN 1032.

Adesivi di sicurezza e informativi

Gli adesivi di sicurezza e di istruzione sono chiaramente visibili, e sono affissi accanto a zone particolarmente pericolose. Sostituite gli adesivi danneggiati o smarriti.

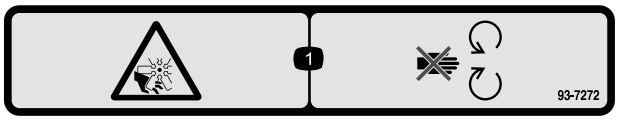

93-7272

1. Pericolo di ferite/smembramento causati dalla ventola – tenetevi a distanza dalle parti in movimento.

93-9051

1. Leggete il *Manuale dell'operatore*.

93-6687

1. Non camminare qui.

CALIFORNIA SPARK ARRESTER WARNING
Operation of this equipment may create sparks that can start fires around dry vegetation. A spark arrester may be required. The operator should contact local fire agencies for laws or regulations relating to fire prevention requirements. 117-2718

117–2718

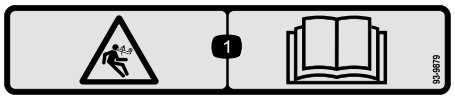

93-9879

1. Pericolo: energia immagazzinata – Leggete il *Manuale dell'operatore*.

58-6520

1. Grasso

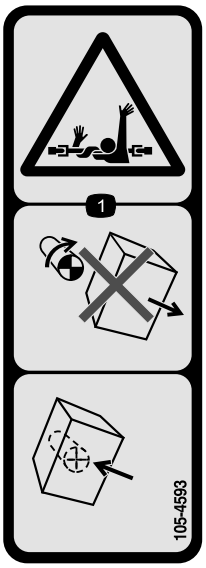

105-4593

1. Pericolo di impigliamento, albero – non rimuovete i coperchi in presenza di parti in movimento; mantenete tutte le protezioni in sede.

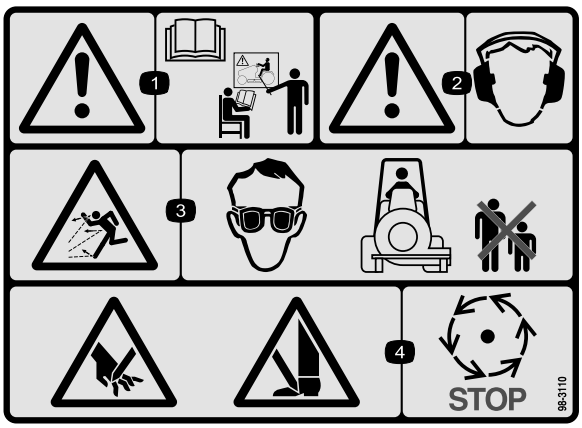

98-3110

1. Avvertenza – leggete il *Manuale dell'operatore* e seguite i corsi di formazione.
2. Avvertenza – indossate le protezioni auricolari.
3. Pericolo di lancio di oggetti – indossate le protezioni per gli occhi e tenete gli astanti a distanza di sicurezza dalla macchina.
4. Pericolo di lesioni da taglio a mani o piedi – attendete che le parti in movimento si siano fermate.

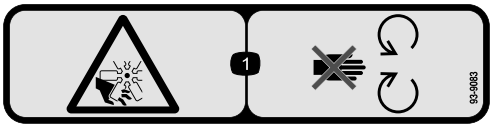

93-9083

1. Pericolo di amputazione/smembramento, ventola. Non avvicinatevi alle parti in movimento.

Simboli della batteria

Sulla vostra batteria si trovano alcuni di questi simboli, o tutti

1. Pericolo di esplosione.
2. Vietato fumare, fuoco e fiamme libere.
3. Pericolo di ustioni da liquido caustico o sostanza chimica.
4. Usate occhiali di sicurezza.
5. Leggete il *Manuale dell'operatore*.
6. Tenete gli astanti a distanza di sicurezza dalla batteria.
7. Usate occhiali di sicurezza. I gas esplosivi possono accecare e causare altre lesioni.
8. L'acido della batteria può accecare e causare gravi ustioni.
9. Lavate immediatamente gli occhi con abbondante acqua e ricorrete subito al medico.
10. Contiene piombo; non disperdete nell'ambiente.

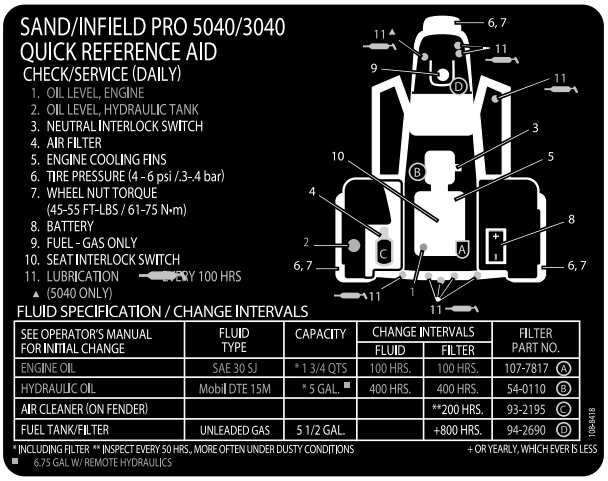

108-8418

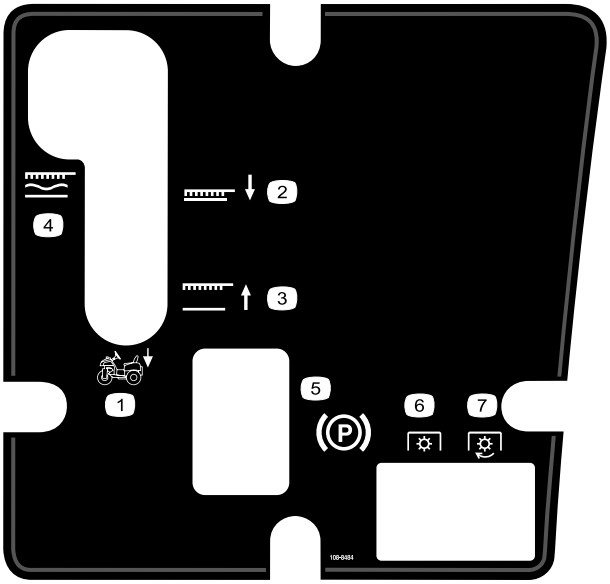

108-8484

1. Comando attrezzo
2. Posizione di abbassamento attrezzo
3. Posizione di sollevamento attrezzo
4. Attrezzo bloccato in posizione flottante
5. Freno di stazionamento
6. PDF disinnestata
7. PDF innestata

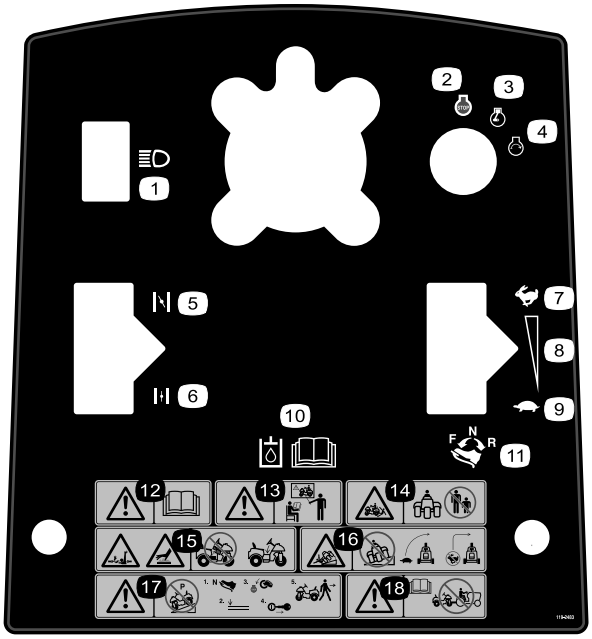

119–2483

1. Fari
2. Spegnimento del motore
3. In moto
4. Avviamento del motore
5. Starter – chiuso
6. Starter – aperto
7. Massima
8. Regolazione continua variabile
9. Minima
10. Leggete il *Manuale dell'operatore* per le informazioni sull'olio idraulico.
11. Per fare marcia avanti, premete in avanti e abbassate la parte superiore del pedale di comando della trazione; per effettuare la retromarcia, premete indietro e abbassate la parte inferiore del pedale di comando della trazione.
12. Avvertenza – Leggete il *Manuale dell'operatore*.
13. Avvertenza – leggete il *Manuale dell'operatore*; non utilizzate la macchina se non siete stati appositamente addestrati.
14. Pericolo di schiacciamento, astanti – tenete gli astanti a distanza di sicurezza dalla macchina.
15. Pericolo di impigliamento, braccia e corpo; pericolo di ustioni – non utilizzate il veicolo quando la protezione centrale non è montata.
16. Pericolo di ribaltamento – rallentate prima di svoltare; non effettuate svolte a velocità elevate.
17. Avvertenza – non parcheggiate la macchina su terreni in pendenza; prima di allontanarvi dalla macchina mettete in folle il pedale di controllo della trazione, abbassate l'attrezzo, spegnete il motore e togliete la chiave di accensione.
18. Avvertenza: leggete il *Manuale dell'operatore*; non trainate la macchina.

Preparazione

Parti sciolte

Verificate che sia stata spedita tutta la componentistica, facendo riferimento alla seguente tabella.

Procedura	Descrizione	Qté	Uso
1	Volante Collare in schiuma sintetica Rondella Dado di bloccaggio Coperchio del volante	1 1 1 1 1	Montate il volante.
2	Non occorrono parti	–	Togliete la batteria.
3	Elettrolito con densità relativa 1,260 (non a corredo)	-	Attivate la batteria e caricatela.
4	Bullone (1/4 x 5/8 poll.) Dado di bloccaggio (1/4 poll.)	2 2	Montaggio della batteria
5	Kit zavorra anteriore, usare come opportuno	-	All'occorrenza, montate la zavorra anteriore.

Strumenti e parti aggiuntive

Descrizione	Qté	Uso
Manuale dell'operatore Manuale del motore Materiale di addestramento dell'operatore	1 1 1	Visionarlo prima di utilizzare il veicolo.
Catalogo dei pezzi	1	Da utilizzare per gli ordini dei pezzi.
Certificato di Conformità	1	Certificazione CE
Chiave	2	Avviate il motore.

Nota: Stabilite i lati sinistro e destro della macchina dalla normale posizione di guida.

Nota: Togliete tutte le staffe e gli elementi di fissaggio per la spedizione, e scartateli.

1

Montaggio del volante

Parti necessarie per questa operazione:

1	Volante
1	Collare in schiuma sintetica
1	Rondella
1	Dado di bloccaggio
1	Coperchio del volante

Procedura

1. Spostate la ruota anteriore in modo che sia diritta.
2. Collocate il collare in schiuma sintetica sul piantone, inserendo prima l'estremità piccola (Figura 2).

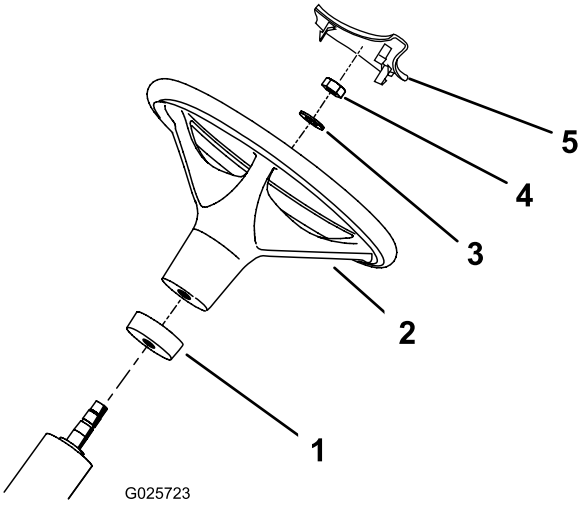

Figura 2

1. Collare in schiuma sintetica
2. Volante
3. Rondella
4. Dado
5. Coperchio del volante

3. Collocate il volante sul piantone (Figura 2).
4. Fissate il volante sul piantone con una rondella e un dado di bloccaggio (Figura 2). Serrate tutti gli elementi di fissaggio a 27–35 Nm.
5. Installate il coperchietto del volante sul volante stesso (Figura 2).

2

Rimozione della batteria

Non occorrono parti

Procedura

Togliete i due dadi ad alette e le rondelle che fissano la tenuta superiore della batteria alle tenute laterali (Figura 3). Rimuovete la tenuta superiore e togliete la batteria.

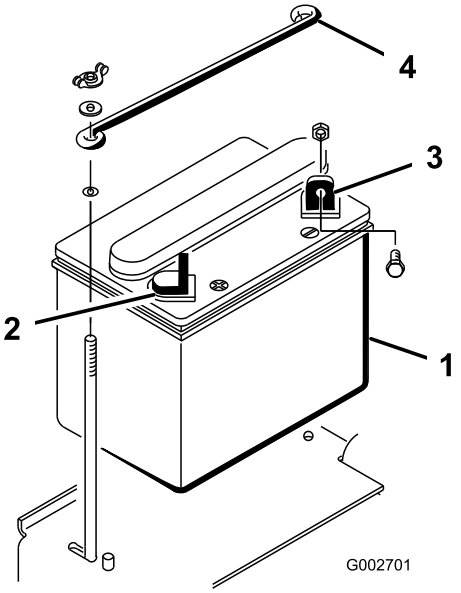

Figura 3

1. Batteria
2. Morsetto positivo (+) della batteria
3. Morsetto negativo (-) della batteria
4. Tenuta superiore della batteria

3

Azionamento e carica della batteria

Parti necessarie per questa operazione:

-	Elettrolito con densità relativa 1,260 (non a corredo)

Procedura

AVVERTENZA

CALIFORNIA
Avvertenza norma "Proposition 65"

I poli della batteria, i morsetti e gli accessori attinenti contengono piombo e relativi composti, sostanze chimiche che nello Stato della California sono considerate cancerogene e causa di anomalie della riproduzione. Lavate le mani dopo avere maneggiato questi componenti.

Se la batteria non è colma di elettrolito o non è attivata, acquistate dell'elettrolito con peso specifico di 1,260 presso un rivenditore locale, e rabboccatela.

⚠ PERICOLO

L'elettrolito della batteria contiene acido solforico, veleno mortale che può causare gravi ustioni.

- **Non bevete l'elettrolito, e non lasciate che venga a contatto con la pelle, gli occhi o gli indumenti. Indossate occhiali di protezione per proteggere gli occhi, e guanti di gomma per proteggere le mani.**
- **Riempite la batteria nelle vicinanze di acqua pulita, per lavare accuratamente la pelle.**

1. Togliete i tappi di riempimento dalla batteria e riempite lentamente ogni elemento finché il livello dell'elettrolito non raggiunge la linea di pieno.
2. Montate i tappi e collegate un caricabatterie da 3 o 4 ampere ai poli della batteria. Caricate la batteria a 3 – 4 ampere per 4 – 8 ore.

   ⚠ AVVERTENZA

   Durante la ricarica della batteria si sviluppano gas esplosivi.

   Non fumate mai nelle adiacenze della batteria, e tenetela lontano da scintille e fiamme.

3. Quando la batteria è carica, staccate il caricabatterie dalla presa elettrica e dai poli della batteria. Lasciate riposare la batteria per 5 o 10 minuti.
4. Togliete i tappi di riempimento. Rabboccate lentamente ogni elemento con l'elettrolito finché il livello non raggiunge la linea di pieno. Montate i tappi di riempimento.

   Importante: Non riempite troppo la batteria. L'elettrolito si verserebbe su altri componenti della macchina, causando grave corrosione e deterioramento.

4

Montaggio della batteria

Parti necessarie per questa operazione:

2	Bullone (1/4 x 5/8 poll.)
2	Dado di bloccaggio (1/4 poll.)

Procedura

1. Montate la batteria, con il morsetto negativo verso la parte posteriore della macchina (Figura 4).

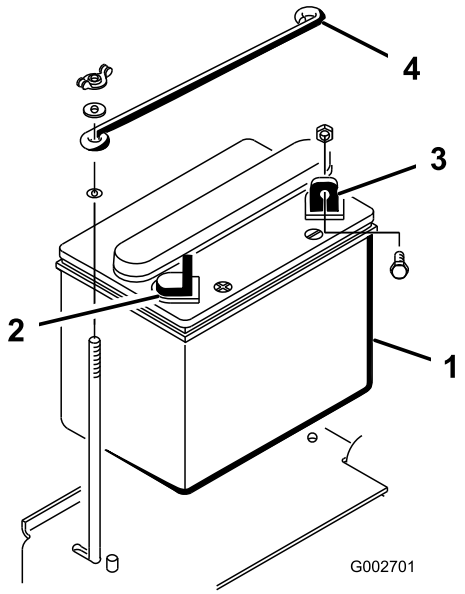

Figura 4

1. Batteria
2. Morsetto positivo (+) della batteria
3. Morsetto negativo (-) della batteria
4. Tenuta superiore della batteria

⚠ AVVERTENZA

In caso di errato percorso dei cavi della batteria, la macchina ed i cavi possono venire danneggiati e causare scintille, che possono fare esplodere i gas delle batterie e causare infortuni.

- **Scollegate sempre il cavo negativo (nero) della batteria prima di quello positivo (rosso).**
- **Collegate sempre il cavo positivo (rosso) della batteria prima di quello negativo (nero).**

⚠ AVVERTENZA

I morsetti della batteria e gli attrezzi metallici possono creare cortocircuiti contro i componenti metallici, e provocare scintille, che possono fare esplodere i gas delle batterie e causare infortuni.

- **In sede di rimozione o montaggio della batteria, impedite ai morsetti di toccare le parti metalliche della macchina.**
- **Non lasciate che gli attrezzi metallici creino cortocircuiti fra i morsetti della batteria e le parti metalliche della macchina.**

2. Fissate il cavo positivo (rosso) al morsetto positivo (+) con un bullone da 1/4- x 5/8 poll. e un dado di bloccaggio (Figura 5).

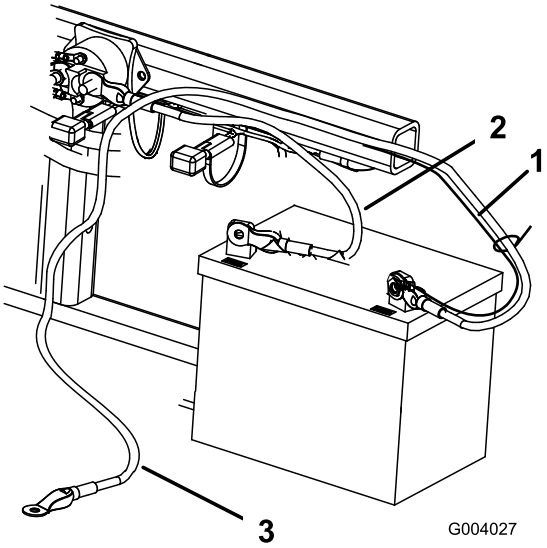

Figura 5

1. Cavetto nero
2. Cavo positivo della batteria
3. Cavo negativo della batteria

3. Fissate il cavetto nero e il cavo negativo (nero) al morsetto negativo (-) della batteria con un bullone (1/4 x 1/8 poll.) e un dado di bloccaggio (5/4 poll.) (Figura 5).
4. Spalmate della vaselina sui morsetti e sui dispositivi di fissaggio per impedirne la corrosione. Fate scorrere la guaina di gomma sul morsetto positivo (+) per evitare un cortocircuito.
5. Montate la tenuta superiore della batteria alle tenute laterali e fissate con rondelle e dadi ad alette.

5

Montaggio della zavorra anteriore

Parti necessarie per questa operazione:

-	Kit zavorra anteriore, usare come opportuno

Procedura

Il trattore Sand/Infield Pro è conforme alla normativa ANSI B71.4-2012 al momento della produzione. Tuttavia, quando i seguenti attrezzi sono montati sulla macchina, per ottemperare alle norme occorre montare della zavorra aggiuntiva. Fate riferimento alla seguente tabella per stabilire le combinazioni dei pesi aggiuntivi necessari. Ordinate le parti al Distributore Toro autorizzato di zona.

Attrezzo	Zavorra anteriore aggiuntiva necessaria	N. cat. Kit zavorra	Descrizione della zavorra	Qtà
Kit spiker (08755)	23 kg	100-6442	Peso piastra 8 x 3 kg	1
Grooming Rahn	23 kg	100-6442	Peso piastra 8 x 3 kg	1
Contenitore QAS	23 kg	100-6442	Peso piastra 8 x 3 kg	1

Nota: Se la macchina è dotata di kit di sollevamento idraulico anteriore, modello 08712, non occorre zavorra aggiuntiva.

Quadro generale del prodotto

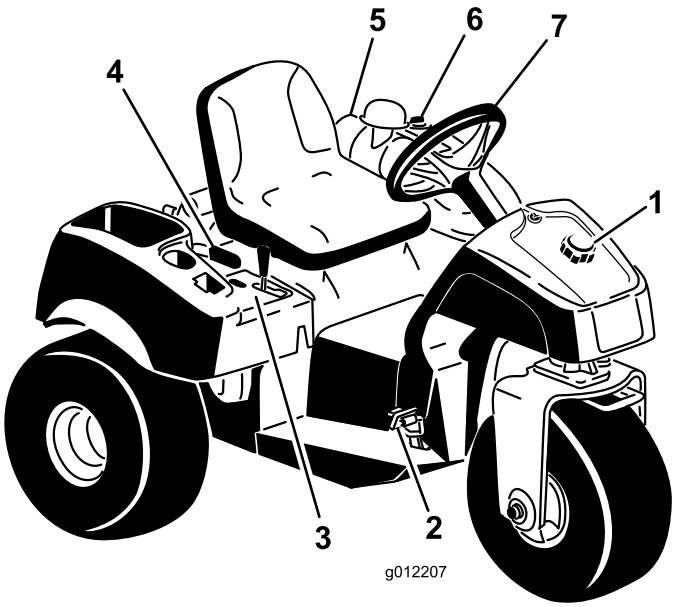

Figura 6

1. Tappo del serbatoio carburante
2. Pedale di comando della trazione e di arresto
3. Quadro di comando
4. Leva di stazionamento
5. Filtro dell'aria
6. Tappo del serbatoio idraulico
7. Volante

Comandi

Pedale di comando della trazione e di arresto

Il pedale di comando della trazione (Figura 7) svolge tre funzioni: sposta la macchina in avanti, la sposta indietro, e la ferma. Usando il tallone e la punta del piede destro, premete la parte superiore del pedale per fare marcia avanti, e la parte inferiore per la retromarcia o per agevolare l'arresto durante la marcia avanti (Figura 8). Per fermare la macchina lasciate che il pedale ritorni in folle, o mettetelo in folle. Per il vostro comfort, **non appoggiate il tallone sulla sezione di retromarcia mentre fate marcia avanti**.

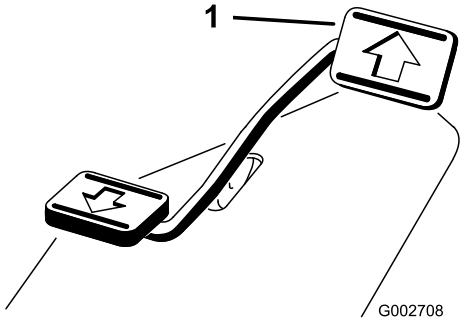

Figura 7

1. Pedale di comando della trazione e di arresto

Figura 8

La velocità di trazione è proporzionale al grado di pressione sul pedale della trazione. La velocità massima di trazione si ottiene premendo a fondo il pedale della trazione con l'acceleratore in posizione Fast. Per ottenere la massima potenza o in salita, mantenete alto il regime del motore mettendo l'acceleratore in posizione Fast e premendo leggermente il pedale. Quando il regime del motore diminuisce, rilasciate leggermente il pedale per aumentare il regime.

Importante: Per ottenere la massima potenza di trazione mettete l'acceleratore in posizione Fast e premete appena il pedale della trazione.

⚠ ATTENZIONE

Utilizzate la massima velocità di trazione soltanto durante il trasferimento da una zona all'altra.

Quando usate un attrezzo montato o trainato, si sconsiglia di usare la massima velocità.

Importante: Non usate la retromarcia quando l'attrezzo è abbassato (posizione di lavoro), diversamente potreste seriamente danneggiarlo.

Interruttore di accensione

L'interruttore di accensione (Figura 9), utilizzato per avviare e arrestare il motore, presenta tre posizioni: Off, Run e Start (spento, marcia e avvio). Girate la chiave in senso orario, in posizione di avvio, per azionare il motorino di avviamento. Rilasciate la chiave una volta avviato il motore. La chiave ritorna automaticamente in posizione di Marcia (On). Per spegnere il motore, girate la chiave in senso antiorario.

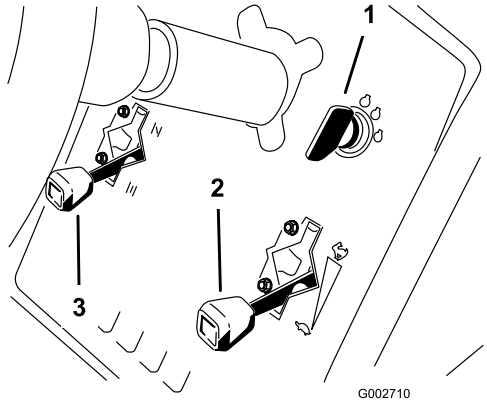

Figura 9

1. Chiave di accensione
2. Comando dell'acceleratore
3. Comando dello starter

Comando dello starter

Per avviare il motore a freddo chiudete il diffusore del carburatore (Figura 9) spostando in avanti lo starter in posizione Chiuso. Quando il motore si è avviato, regolate lo starter in modo da mantenere un regime regolare. Non appena possibile, aprite lo starter tirando verso l'alto il comando in posizione Aperto. In caso di motore tiepido, è poco o per nulla necessario strozzare l'afflusso dell'aria.

Comando dell'acceleratore

La leva di comando dell'acceleratore (Figura 9) è collegata alla tiranteria tra l'acceleratore e il carburatore, e la controlla. Il comando ha due posizioni: minima e massima. La velocità del motore è regolabile tra le due posizioni.

Nota: Non si può usare l'acceleratore per spegnere il motore.

Leva di sollevamento

Per sollevare l'attrezzo tirate indietro la leva di sollevamento (Figura 10); per abbassarlo, spingete la leva in avanti. Per mettere in posizione di flottazione, spostate la leva nella posizione fissa. Una volta ottenuta la posizione desiderata, rilasciate la leva, che ritornerà in folle.

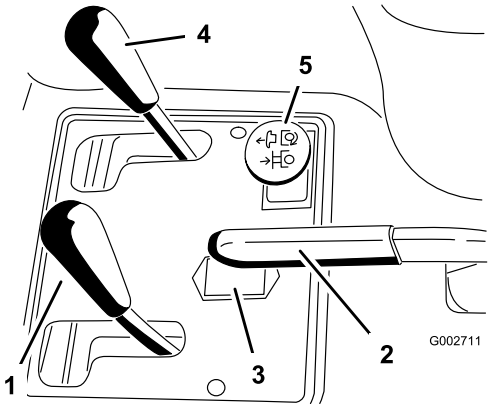

Figura 10

1. Leva di sollevamento
2. Freno di stazionamento
3. Contaore
4. Comando di sollevamento anteriore (optional)
5. Comando remoto impianto idraulico posteriore (optional)

Nota: La macchina è provvista di un cilindro di sollevamento a doppio effetto. In talune condizioni di lavoro è possibile applicare sull'attrezzo una pressione discendente.

Freno di stazionamento

Per innestare il freno di stazionamento (Figura 10) tirate indietro la leva. Per disinnestarlo, spingete la leva in avanti.

Nota: Per agevolare il rilascio del freno di stazionamento potete girare lentamente avanti e indietro il pedale della trazione.

Contaore

Il contaore (Figura 10) indica le ore totali di funzionamento della macchina. Il contaore inizia a funzionare ogniqualvolta viene girata la chiave di accensione in posizione “On”.

Leva di regolazione del sedile

Spingete in avanti la leva sul fianco sinistro del sedile (Figura 11), spostate il sedile nella posizione preferita e rilasciate la leva per bloccarlo in tale posizione.

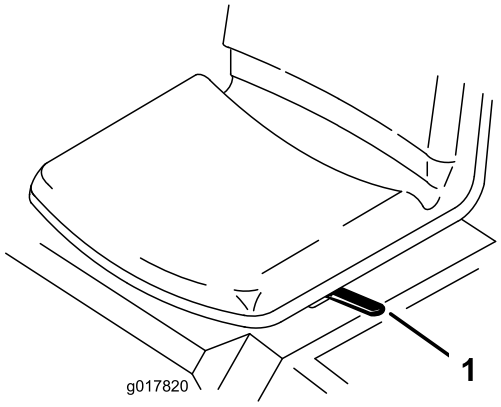

Figura 11

1. Leva di regolazione del sedile

Valvola di intercettazione del carburante

Prima di riporre in rimessa la macchina o di metterla su un rimorchio, chiudete la valvola di intercettazione (Figura 12).

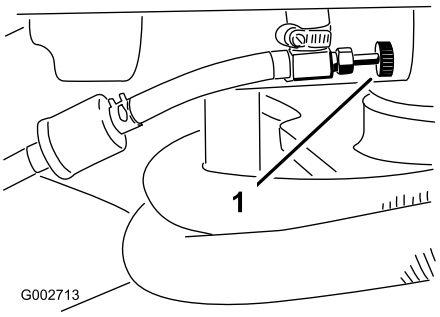

Figura 12

1. Valvola di intercettazione del carburante

Specifiche

Nota: Specifiche e disegno sono soggetti a variazione senza preavviso.

Larghezza senza accessorio	147 cm
Larghezza con rastrello, modello 08751	191 cm
Lunghezza senza accessorio	164 cm
Altezza	115 cm
Interasse	109 cm
Peso netto Modello 08703 Modello 08705	 452 kg 461 kg

Attrezzi/accessori

È disponibile una gamma di attrezzi ed accessori approvati da Toro per l'impiego con la macchina, per ottimizzare ed ampliare le sue applicazioni. Contattate il rivenditore o il distributore Toro di zona o consultate www.Toro.com per visualizzare un elenco di attacchi e accessori approvati.

Funzionamento

Nota: Stabilite i lati sinistro e destro della macchina dalla normale postazione di guida.

Controllo del livello dell'olio motore

Intervallo tra gli interventi tecnici: Prima di ogni utilizzo o quotidianamente

Al momento della fornitura la coppa del motore contiene dell'olio, il cui livello deve tuttavia essere controllato prima e dopo il primo avvio del motore.

La coppa ha una capacità di 1,66 litri ca. con il filtro.

Usate un olio motore di alta qualità rispondente alla seguente specifica:

- Grado di classifica API: SJ, SK, SL o superiore.
- Olio preferito: SAE 30 (oltre 4,5 °C)

1. Parcheggiate la macchina su terreno pianeggiante.
2. Inclinate in avanti il sedile.
3. Estraete l'asta di livello (Figura 13) e asciugatela con un panno pulito. Inserite l'asta di livello nel tubo e verificate che sia inserita a fondo. Estraete l'asta di livello dal tubo e controllate il livello dell'olio. Se il livello dell'olio è basso, togliete il tappo di rifornimento dal coperchio della valvola e versate dell'olio fino a portarne il livello al segno di pieno (Full) sull'asta.

   Importante: Il livello dell'olio deve rientrare sempre tra i limiti superiore e inferiore riportati sull'indicatore. Il riempimento eccessivo o insufficiente con olio motore può causare l'avaria del motore.

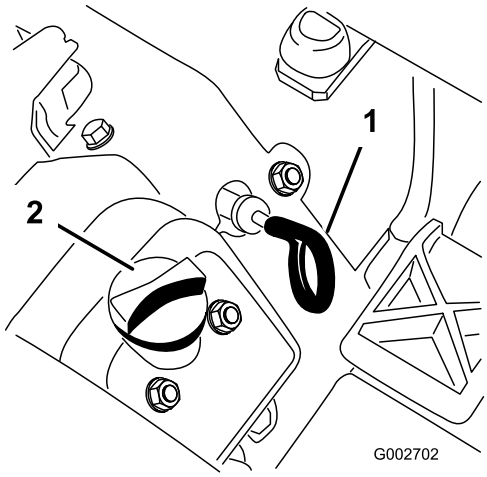

Figura 13

1. Asta di livello
2. Tappo dell'olio

4. Rimontate saldamente l'asta di livello.

   Importante: L'asta di livello deve essere inserita a fondo nel tubo per ottenere la tenuta stagna della coppa del motore. La mancata chiusura a tenuta della coppa può causare l'avaria del motore.

5. Abbassate il sedile.

   Importante: Controllate l'olio ogni otto ore di servizio o quotidianamente. Cambiate l'olio dopo le prime 20 ore di servizio, ed in seguito – in condizioni normali – cambiate l'olio ed il filtro ogni 100 ore. Tuttavia, cambiate più spesso l'olio se il motore viene utilizzato in ambienti molto polverosi o sporchi.

Riempimento del serbatoio del carburante

- **Capacità del serbatoio del carburante:** 25 litri
- **Carburante consigliato:**
  - Per ottenere risultati ottimali utilizzate solo benzina senza piombo fresca (con meno di 30 giorni) e pulita, di 87 o più ottani (metodo di classificazione (R+M)/2).
  - Etanolo: è consentito l'utilizzo di benzina contenente fino al 10% di etanolo (nafta) o al 15% di MTBE (metil-ter-butil-etere) per volume. L'etanolo e l'MTBE non sono la stessa cosa. Non è consentito l'utilizzo di benzina con il 15% di etanolo (E15) per volume. Non utilizzate benzina con etanolo superiore al 10% per volume, come E15 (contiene etanolo al 15%), E20 (contiene etanolo al 20%) o E85 (contiene etanolo fino all'85%). L'utilizzo di benzina non consentita può causare problemi di prestazioni e/o danni al motore non coperti dalla garanzia.
  - Non utilizzate benzina contenente metanolo.
  - Nella stagione invernale, non conservate il carburante nel serbatoio o nei contenitori senza utilizzare un apposito stabilizzatore.
  - Non aggiungete olio alla benzina.

Importante: Non utilizzate additivi per carburante diversi dallo stabilizzatore/condizionatore. Non utilizzate stabilizzatori a base di alcol come etanolo, metanolo o alcol isopropilico.

⚠ PERICOLO

In talune condizioni la benzina è estremamente infiammabile ed altamente esplosiva. Un incendio o un'esplosione possono ustionare voi ed altre persone, e causare danni.

- **Fate il pieno di carburante all'aria aperta, a motore freddo. Tergete la benzina versata.**
- **Non riempite mai il serbatoio del carburante all'interno di un rimorchio cintato.**
- **Non riempite completamente il serbatoio. Aggiungete carburante al serbatoio finché il livello raggiunge i 25 mm sotto la base del collo del bocchettone. Questo spazio servirà ad assorbire l'espansione della benzina.**
- **Non fumate mai quando maneggiate benzina, e state lontani da fiamme libere e da dove i fumi di benzina possano essere accesi da una scintilla.**
- **Conservate la benzina in taniche omologate, e tenetela lontano dalla portata dei bambini. Acquistate benzina in modo da utilizzarla entro 30 giorni.**
- **Non utilizzate la macchina senza l'impianto di scarico completo, o se quest'ultimo non è in perfette condizioni d'impiego.**

⚠ PERICOLO

In talune condizioni, durante il rifornimento, vengono rilasciate scariche elettrostatiche che causano scintille in grado di fare incendiare i vapori di benzina. Un incendio o un'esplosione possono ustionare voi ed altre persone, e causare danni.

- **Prima del rabbocco, posizionate sempre le taniche di benzina sul pavimento, lontano dal veicolo.**
- **Non riempite le taniche di benzina all'interno di un veicolo oppure su un camion o un rimorchio, in quanto il tappetino del rimorchio o le pareti di plastica del camion possono isolare la tanica e rallentare la dispersione delle cariche elettrostatiche.**
- **Se possibile, scaricate la macchina dal camion o dal rimorchio ed effettuate il rifornimento con le ruote sul pavimento.**
- **Qualora ciò non sia possibile, rabboccate l'apparecchiatura sul camion o sul rimorchio mediante una tanica portatile, anziché con una normale pompa del carburante.**
- **Qualora sia necessario utilizzare una pompa del carburante, tenete sempre l'ugello a contatto con il bordo del serbatoio del carburante oppure sull'apertura della tanica fino al termine del rifornimento.**

⚠ AVVERTENZA

Se ingerita, la benzina è nociva o mortale. L'esposizione a lungo termine ai vapori di benzina può causare gravi danni e malattie.

- **Evitate di respirare a lungo i vapori.**
- **Tenete il viso lontano dall'ugello e dall'apertura del serbatoio di benzina o del condizionatore.**
- **Tenete il carburante lontano dagli occhi e dalla pelle.**

1. Pulite intorno al tappo del serbatoio del carburante (Figura 14).
2. Rimuovete il tappo dal serbatoio del carburante.
3. Riempite il serbatoio fino a 2,5 cm circa dall'estremità superiore del serbatoio stesso (base del collo del bocchettone). **Non riempite troppo**. Montate il tappo.

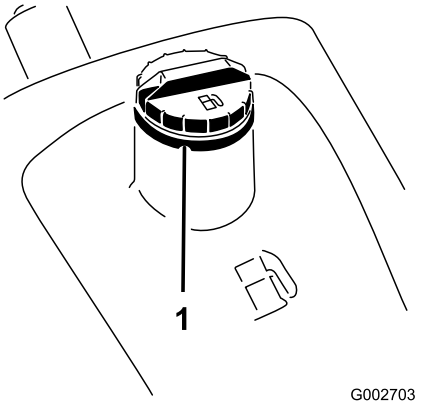

Figura 14

1. Tappo del serbatoio carburante

4. Tergete il carburante versato, per prevenire il rischio d'incendio.

   Importante: Non utilizzate metanolo, benzina contenente metanolo o nafta contenente più del 10% di etanolo, perché potreste danneggiare il sistema di alimentazione del motore. Non mischiate olio e benzina.

Controllo del fluido idraulico

Intervallo tra gli interventi tecnici: Prima di ogni utilizzo o quotidianamente

Il serbatoio viene riempito in fabbrica con 18,9 litri circa di fluido idraulico di prima qualità. **Controllate il livello del fluido idraulico prima di avviare il motore per la prima volta, ed in seguito ogni giorno.** Per la sostituzione si consiglia il seguente fluido:

Toro Premium All Season Hydraulic Fluid (fluido idraulico per tutte le stagioni, reperibile in fustini di 19 litri o in contenitori di 208 litri. Vedere i numeri delle parti nel catalogo ricambi o rivolgersi al distributore Toro.)

Fluidi alternativi: Qualora il fluido Toro non sia disponibile, si potranno utilizzare altri fluidi purché abbiano tutte le proprietà materiali e caratteristiche industriali indicate a seguire. Si sconsiglia l'uso di fluidi sintetici. Il distributore di lubrificanti vi consiglierà sulla scelta di un prodotto soddisfacente.

Nota: Toro declina ogni responsabilità per danni causati dall'errata sostituzione, pertanto si raccomanda l'uso di prodotti di marche aventi una buona reputazione, che mantengano le proprie raccomandazioni.

Fluido idraulico antiusura, alto indice di viscosità e basso punto di scorrimento, ISO VG 46

Proprietà materiali:

Viscosità, ASTM D445	cSt a 40°C da 44 a 48 cSt a 100°C da 9,1 a 9,8
Indice di viscosità ASTM D2270	140 – 160
Punto di scorrimento, ASTM D97	da -37°C a -45°C

Caratteristiche industriali:
Vickers I-286-S (livello di qualità), Vickers M-2950-S (livello di qualità), Denison HF-0

Importante: Abbiamo riscontrato che il fluido polivalente ISO VG 46 offre prestazioni ottimali in una vasta gamma di temperature, migliorando le performance in condizioni di utilizzo a temperatura ambiente costantemente elevata, da 18 a 49 °C.

Fluido idraulico biodegradabile premium – Mobil EAL EnviroSyn 46H

Importante: Il Mobil EAL EnviroSyn 46H è l'unico fluido sintetico biodegradabile approvato da Toro. Questo fluido è compatibile con gli elastomeri impiegati nei sistemi idraulici Toro e si adatta a un'ampia gamma di temperature. Questo fluido è compatibile con i comuni oli minerali, ma per ottenere livelli di biodegradabilità e prestazioni massime occorre lavare a fondo il sistema idraulico per eliminare il fluido comune. L'olio è reperibile in fustini da 19 litri o in contenitori da 208 litri presso il vostro distributore Mobil.

Importante: Molti fluidi idraulici sono praticamente incolori, e rendono difficile il rilevamento di fuoriuscite. Per l'olio dell'impianto idraulico è disponibile un additivo con colorante rosso in confezioni da 20 ml. Una confezione è sufficiente per 15–22 litri di olio idraulico. Ordinate il componente n. 44-2500 presso il vostro distributore Toro autorizzato.

1. Pulite attorno al tappo del serbatoio dell'olio idraulico per impedire l'ingresso di corpi estranei nel serbatoio (Figura 15).

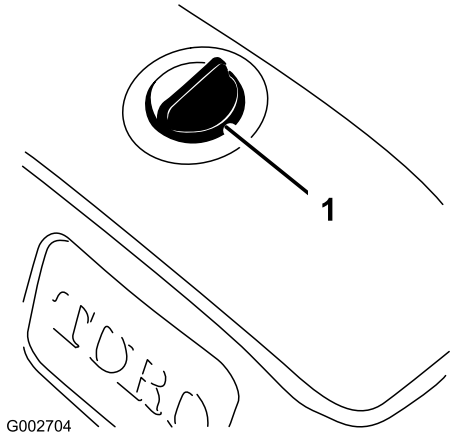

Figura 15

1. Tappo del serbatoio dell'olio

2. Togliete il tappo del serbatoio.
3. Togliete l'asta di livello dal collo del bocchettone e pulitela strofinandola con un cencio pulito. Inserite l'asta di livello nel collo del bocchettone, quindi estraetela e controllate il livello del fluido. Il fluido deve raggiungere il segno sull'asta di livello (Figura 16) (zona di strizione).

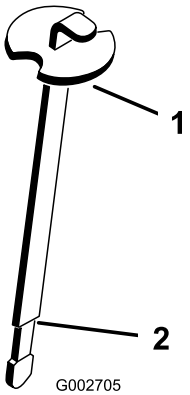

Figura 16

1. Asta di livello
2. Tacca di pieno

4. Se il fluido è insufficiente, rabboccate lentamente il serbatoio con il fluido idraulico idoneo fino alla strizione sull'asta. Non riempite troppo.
5. Montate il tappo sul serbatoio.

   Importante: Per non contaminare l'impianto, pulite la superficie superiore delle lattine di olio idraulico prima di praticare il foro. Pulite anche la bocchetta e l'imbuto.

Controllo della pressione degli pneumatici

Intervallo tra gli interventi tecnici: Prima di ogni utilizzo o quotidianamente

Prima di usare la macchina controllate la pressione dei pneumatici (Figura 17). La pressione esatta dei pneumatici anteriori e posteriori è:

- da 0,3 a 0,4 bar (4–6 psi) per pneumatici con battistrada
- da 0,5 a 0,7 bar (8–10 psi) per pneumatici lisci

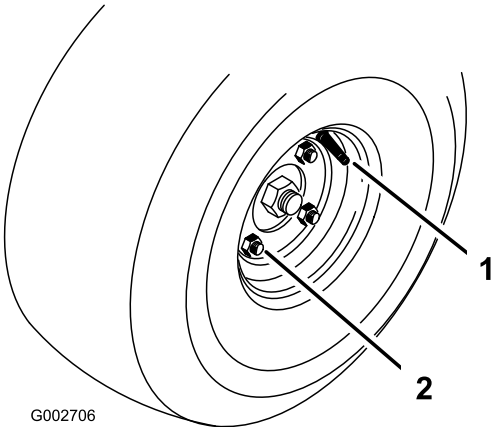

Figura 17

1. Stelo valvola
2. Dado a staffa

Serrare i dadi ad alette delle ruote

Intervallo tra gli interventi tecnici: Dopo le prime 8 ore

Ogni 100 ore

Serrate i dadi ad alette delle ruote dopo le prime otto ore di servizio, ed in seguito ogni 100 ore di servizio. Serrate i dadi ad alette a 61–75 Nm.

Avviamento e spegnimento del motore

1. Togliete il piede dal pedale di comando della trazione, verificate che il pedale sia a folle e inserite il freno di stazionamento.
2. Spingete in avanti la leva dello starter in posizione On (solo per l'avviamento a freddo) e la leva dell'acceleratore in posizione Slow.

   Importante: Lasciate riscaldare la macchina prima di utilizzarla a temperature inferiori a 0°C. In tal modo eviterete di danneggiare l'idrostato e l'impianto di trazione.
3. Inserite la chiave nell'interruttore di accensione e giratela in senso orario per avviare il motore. Rilasciate la chiave una volta avviato il motore. Regolate lo starter per mantenere un regime motore regolare.

   Importante: Per impedire che il motore si surriscaldi non innestate il motorino di avviamento per più di 10 secondi. Dopo dieci secondi di continuo innesto, attendete 60 secondi prima di innestare di nuovo il motorino di avviamento.
4. Per spegnere il motore, portate il comando dell'acceleratore in posizione Slow e girate la chiave di accensione in posizione Off. Togliete la chiave dall'interruttore per evitare l'avviamento accidentale del motore.
5. Prima di riporre la macchina in rimessa, chiudete la valvola di intercettazione del carburante.

⚠ ATTENZIONE

Prima di controllare che non vi siano perdite d'olio, parti allentate o altri problemi, spegnete il motore e attendete che tutte le parti in movimento si siano fermate.

Verifica degli interruttori di sicurezza a interblocchi

⚠ ATTENZIONE

Se gli interruttori di sicurezza a interblocchi sono scollegati o guasti, la macchina può muoversi improvvisamente e causare incidenti.

- **Non manomettete gli interruttori di sicurezza a interblocchi.**
- **Ogni giorno, controllate il funzionamento degli interruttori di sicurezza a interblocchi, e prima di azionare la macchina sostituite gli interruttori guasti.**

Il sistema degli interruttori di sicurezza a interblocchi intende impedire la messa in moto o l'avviamento del motore quando il pedale della trazione non è in folle. Se il pedale della trazione viene spostato in avanti o indietro quando l'operatore non è seduto alla postazione di guida, il motore deve spegnersi.

1. Controllate il funzionamento degli interruttori di sicurezza a interblocchi in uno spazio aperto, sgombro da corpi estranei e persone. Spegnete il motore.
2. Sedetevi alla postazione di guida e inserite il freno di stazionamento.
3. Premete il pedale della trazione in avanti e in retromarcia mentre cercate di avviare il motore.
4. Se il motore si avvia, il sistema degli interruttori di sicurezza a interblocchi non funziona correttamente. Riattate immediatamente.
5. Se il motore non si avvia, il sistema degli interruttori di sicurezza a interblocchi funziona correttamente.
6. Sedetevi alla postazione di guida, mettete in folle il pedale della trazione e inserite il freno di stazionamento; il motore deve avviarsi. Alzatevi dal sedile e premete lentamente il pedale della trazione; il motore si deve fermare entro tre secondi. In caso di errato funzionamento, riattate.

Rimorchiare la macchina

In caso di emergenza potete trainare la macchina per una breve distanza. Sconsigliamo tuttavia di effettuare il traino adottandolo come procedura standard.

Importante: Non rimorchiate la macchina a velocità superiori a 1,6 km/h, per non danneggiare la trazione. Se dovete spostare la macchina per oltre 46 metri, trasportatela su un autocarro o un rimorchio. Trainando la macchina a velocità elevate si possono far bloccare le ruote. In questo caso fermate la macchina e attendete che la pressione del circuito di trazione di stabilizzi, prima di rimorchiarla a una velocità inferiore.

Rodaggio

Il rodaggio è limitato a sole otto ore di servizio.

Le prime ore di servizio sono molto importanti in termini di affidabilità della macchina, pertanto si raccomanda di controllare accuratamente il funzionamento e le prestazioni al fine di prendere nota e rettificare piccoli problemi che, se ignorati, potrebbero causare problemi gravi. Controllate sovente la macchina durante la fase di rodaggio, per rilevare perdite, dispositivi di fissaggio allentati od altri segni di cattivo funzionamento.

Caratteristiche operative

Per le istruzioni di funzionamento specifiche dell'accessorio, fate riferimento al manuale dell'operatore relativo all'accessorio.

Esercitatevi a guidare la macchina, perché le sue caratteristiche operative sono diverse da quelle di alcuni veicoli polifunzionali. Quando guidate questo veicolo dovete tenere presenti due elementi: la trasmissione e il regime motore.

Per mantenere costante il regime motore, premete lentamente il pedale della trazione. In tal modo il motore può tenere il passo con la velocità di trazione del veicolo. Diversamente, premendo rapidamente il pedale della trazione si riduce il regime motore, e di conseguenza la coppia-potenza sarà insufficiente per spostare il veicolo. Per trasferire la massima potenza alle ruote, mettete quindi l'acceleratore in posizione Fast e premete leggermente il pedale della trazione. La massima velocità di trazione senza carico si ottiene invece con l'acceleratore in posizione Fast e premendo lentamente a fondo il pedale della trazione. Per ricapitolare, mantenete sempre un alto regime motore sufficiente a trasmettere la massima coppia-potenza alle ruote.

⚠ ATTENZIONE

L'utilizzo della macchina richiede la vostra attenzione per impedire il ribaltamento e la perdita di controllo.

- **Prestate attenzione quando entrate o uscite da banchi di sabbia.**
- **Prestate la massima attenzione nelle adiacenze di fossati, torrenti o altri potenziali pericoli.**
- **Prestate attenzione quando guidate su pendii ripidi.**
- **Rallentate prima di eseguire curve brusche o di svoltare su pendii.**
- **Evitate arresti e avviamenti improvvisi.**
- **Non passate dalla retromarcia alla marcia avanti senza prima esservi fermati completamente.**

Nota: Se l'adattatore dell'attrezzo dovesse bloccarsi sull'adattatore del trattore, inserire una barra o un cacciavite nell'apposita fessura per sbloccare le parti (Figura 18).

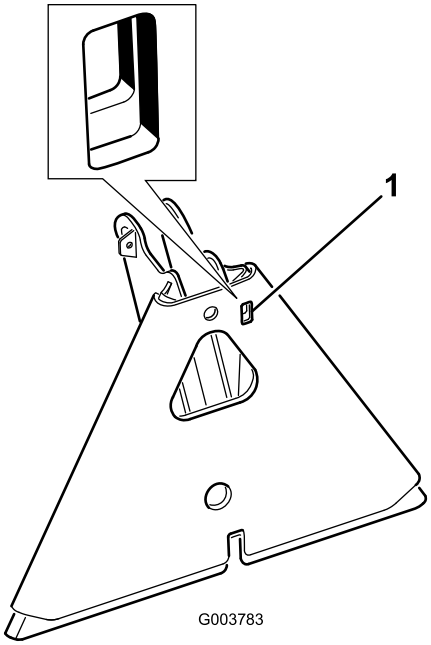

Figura 18

1. Fessura

Manutenzione

Nota: Stabilite i lati sinistro e destro della macchina dalla normale posizione di guida.

⚠ ATTENZIONE

Se lasciate la chiave nell'interruttore di accensione, qualcuno potrebbe accidentalmente avviare il motore e ferire gravemente voi od altre persone.

Togliete la chiave dall'interruttore di accensione prima di ogni intervento di manutenzione.

Programma di manutenzione raccomandato

Cadenza di manutenzione	Procedura di manutenzione
Dopo le prime 8 ore	• Serrate i dadi ad alette delle ruote. • Cambiate il filtro idraulico.
Dopo le prime 20 ore	• Cambiate l'olio motore e il filtro.
Prima di ogni utilizzo o quotidianamente	• Controllate il livello dell'olio motore. • Controllate il livello del fluido idraulico. • Controllate la pressione degli pneumatici. • Verificate le condizioni dei tubi e dei flessibili idraulici. • Ispezionate e pulite la macchina. • Verificate il funzionamento del sistema degli interruttori di sicurezza a interblocchi
Ogni 25 ore	• Controllate il livello del fluido e le connessioni dei cavi della batteria.
Ogni 100 ore	• Serrate i dadi ad alette delle ruote. • Ingrassate la macchina • Cambiate l'olio motore e il filtro.
Ogni 200 ore	• Sostituite il filtro dell'aria.
Ogni 400 ore	• Cambiate il filtro e l'olio dell'impianto idraulico.
Ogni 800 ore	• Cambiate le candele. • Sostituite il filtro del carburante. • Pulite la camera di scoppio. • Regolate le valvole e serrate la testata. • Controllate il regime del motore (alla minima e alla massima). • Spurgate e pulite il serbatoio del carburante.
Ogni 1500 ore	• Sostituite i tubi flessibili mobili. • Sostituite i microinterruttori di sicurezza della folle e del sedile.

Importante: **Consultate il vostro *Manuale del motore* per ulteriori procedure di manutenzione.**

Lista di controllo della manutenzione quotidiana

Fotocopiate questa pagina e utilizzatela quando opportuno.

Punto di verifica per la manutenzione	**Per la settimana di:**						
	Lun	**Mar**	**Mer**	**Gio**	**Ven**	**Sab**	**Dom**
Verificate il funzionamento del sistema degli interruttori di sicurezza a interblocchi.							
Verificate il funzionamento dello sterzo.							
Controllate il livello del carburante.							
Controllate il livello dell'olio motore.							
Controllate le condizioni del filtro dell'aria.							
Pulite le alette di raffreddamento del motore.							
Controllate eventuali rumori insoliti prodotti dal motore.							
Controllate eventuali rumori anomali di funzionamento.							
Controllate il livello dell'olio idraulico.							
Verificate che i tubi idraulici flessibili non siano danneggiati.							
Verificate che non ci siano perdite di liquido.							
Controllate la pressione dei pneumatici.							
Verificate il funzionamento degli strumenti.							
Ritoccate la vernice danneggiata.							

Nota sulle aree problematiche		
Ispezione effettuata da:		
N.	Data	Informazioni

Procedure pre-manutenzione

Importante: Gli elementi di fissaggio presenti sui coperchi di questa macchina sono progettati in modo tale che rimangano agganciati ai coperchi dopo la loro rimozione. Allentate di alcuni giri tutti gli elementi di fissaggio su ogni coperchio, così che il coperchio risulti mobile ma ancora agganciato, quindi allentate completamente gli elementi di fissaggio fino a liberare del tutto il coperchio. Questa procedura vi impedirà di staccare accidentalmente del tutto i bulloni dalle sedi di fissaggio

Sollevamento della macchina

⚠ ATTENZIONE

Prima di effettuare interventi di manutenzione appoggiate la macchina su cavalletti metallici o blocchi di legno.

I punti di sollevamento sono:

- Lato sinistro o destro-sotto il motore delle ruote posteriori o il telaio (Figura 19).

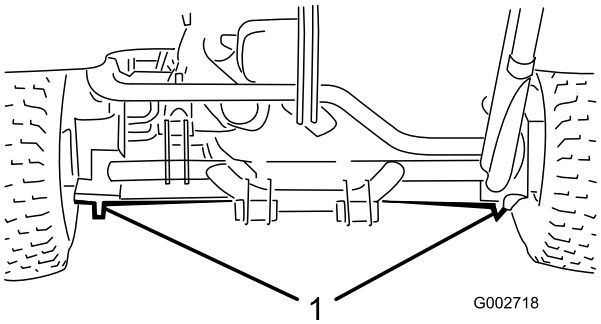

Figura 19

1. Punti di sollevamento posteriori

- Anteriori-sotto il telaio, dietro la ruota anteriore (Figura 20).

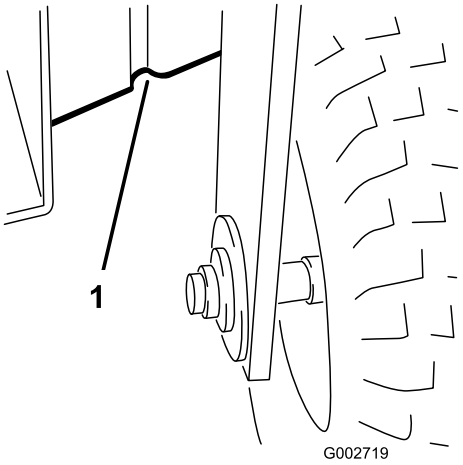

Figura 20

1. Punti di sollevamento anteriori

Lubrificazione

La macchina è dotata di raccordi per ingrassaggio che devono essere lubrificati a intervalli regolari con grasso universale n. 2 a base di litio ogni 100 ore di servizio.

Lubrificate i seguenti cuscinetti e boccole:

- cuscinetto ruota anteriore (1) (Figura 21)

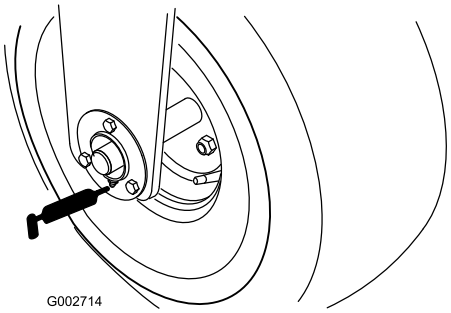

Figura 21

- perno del pedale di comando della trazione (1) (Figura 22)

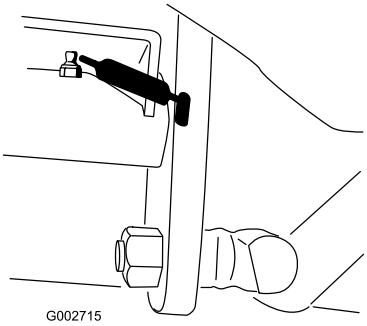

Figura 22

- attacco posteriore (5) (Figura 23)

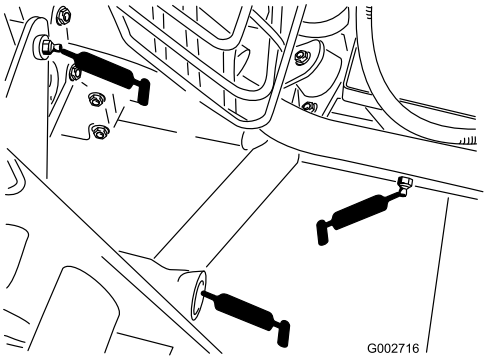

Figura 23

- tirante del cilindro dello sterzo (1) (solo modello 08705) (Figura 24)

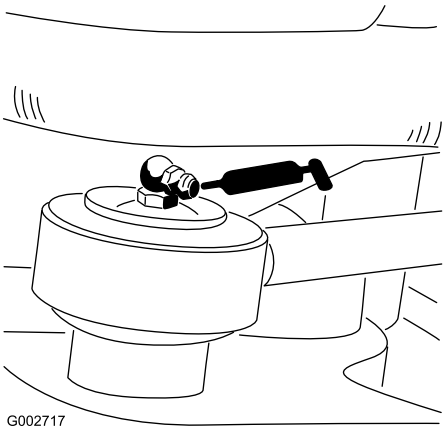

Figura 24

- Perno dello sterzo (Figura 25)

  Nota: Il raccordo piano sul perno dello sterzo (Figura 25) richiede un adattatore per l'ugello della pistola d'ingrassaggio. Ordinate il componente Toro n. cat. 107-1998 presso il vostro distributore Toro autorizzato.

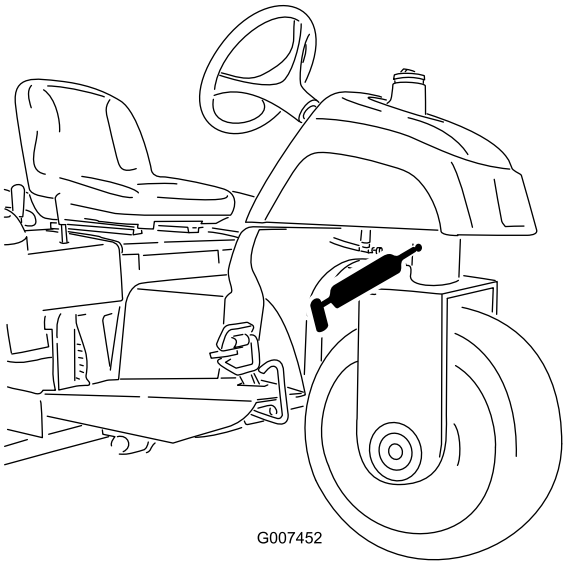

Figura 25

Ingrassaggio della macchina

Intervallo tra gli interventi tecnici: Ogni 100 ore

1. Pulite i raccordi d'ingrassaggio, in modo che corpi estranei non possano essere forzati nel cuscinetto o nella boccola.
2. Pompate del grasso nel cuscinetto o nella boccola.
3. Tergete il grasso superfluo.

Manutenzione del motore

Cambio dell'olio motore e del filtro

Intervallo tra gli interventi tecnici: Dopo le prime 20 ore

Ogni 100 ore

Cambiate l'olio ed il filtro dopo le prime 25 ore di servizio, e in seguito ogni 100 ore.

1. Parcheggiate la macchina su un terreno pianeggiante e spegnete il motore.
2. Togliete il tappo di spurgo (Figura 26) e lasciate defluire l'olio in una bacinella. Quando l'olio cessa di defluire, rimontate il tappo.

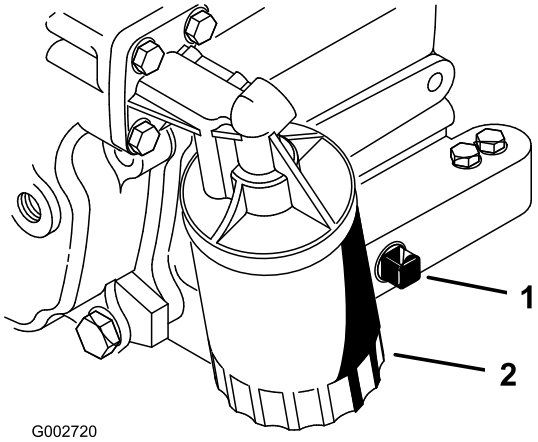

Figura 26

1. Tappo di spurgo
2. Filtro dell'olio

3. Togliete il filtro dell'olio (Figura 26). Spalmate un velo di olio pulito sulla guarnizione di tenuta del nuovo filtro.
4. Avvitate il filtro a mano, finché la guarnizione non tocca l'adattatore del filtro, quindi serrate di nuovo da mezzo a tre quarti di giro. Non serrate troppo.
5. Aggiungete dell'olio nella coppa; vedere Controllo dell'olio della coppa.
6. Smaltite l'olio usato nel rispetto dell'ambiente.

Revisione del filtro dell'aria

- Verificate che il corpo del filtro dell'aria sia privo di danni che possano causare una fuoriuscita d'aria. Se è danneggiato, sostituitelo. Verificate che l'intero sistema di presa d'aria non sia danneggiato, non accusi perdite e che le fascette stringitubo non siano allentate.
- Eseguite la manutenzione del filtro dell'aria ogni 200 ore, o prima nel caso la prestazione del motore ne risenta in un ambiente molto polveroso o inquinato. Sostituendo il filtro dell'aria prima del necessario aumenta il rischio che la morchia entri nel motore quando si toglie il filtro.
- Verificate che il coperchio si chiuda ermeticamente intorno al corpo del filtro.

Sostituzione del filtro dell'aria

Intervallo tra gli interventi tecnici: Ogni 200 ore

1. Rilasciate i fermi che fissano il coperchio del filtro dell'aria al relativo corpo (Figura 27).

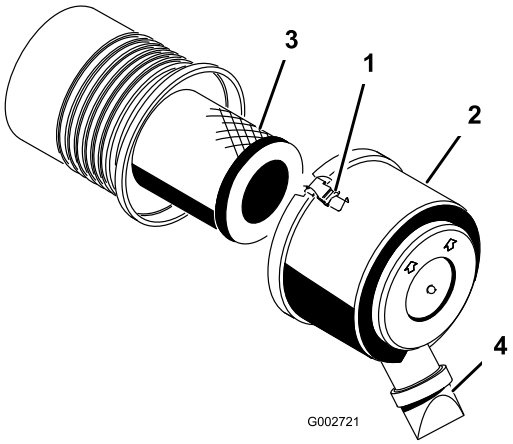

Figura 27

1. Fermo del filtro dell'aria
2. Scodellino parapolvere
3. Filtro dell'aria
4. Foro di espulsione morchia

2. Togliete il coperchio dal corpo del filtro dell'aria. Prima di rimuovere il filtro utilizzate aria compressa a bassa pressione (2,76 bar, pulita e asciutta) per agevolare la rimozione di grossi detriti depositati tra il filtro primario esterno e la scatola.

   Importante: Evitate di usare aria ad alta pressione, che potrebbe forzare la morchia attraverso il filtro e nella zona di aspirazione. Questa operazione di pulizia impedisce che la rimozione del filtro primario causi lo spostamento dei detriti nella zona di aspirazione.

3. Togliete il filtro e sostituitelo.

   Controllate il filtro nuovo e accertatevi che non sia stato danneggiato durante la spedizione, in particolare l'estremità di tenuta del filtro ed il corpo. Non usate l'elemento se è avariato. Montate il filtro nuovo premendo sul bordo esterno dell'elemento per inserirlo nella scatola. Non premete sulla parte centrale flessibile del filtro.

   Nota: Si sconsiglia la pulizia dell'elemento usato, per evitare il rischio di danneggiare l'elemento filtrante.

4. Pulite il foro di espulsione della morchia, previsto nel coperchio rimovibile. Togliete la valvola di uscita in gomma dal coperchio, pulite la cavità e rimontate la valvola di uscita.

5. Montate il coperchio con la valvola di uscita in gomma disposta in giù, in una posizione tra le ore 5 e le ore 7 vista dall'estremità.
6. Fissate i dispositivi di chiusura.

Sostituzione delle candele

Intervallo tra gli interventi tecnici: Ogni 800 ore

Sostituite le candele ogni 800 ore di servizio oppure ogni anno, optando per l'intervallo più breve.

Tipo: Champion RC14YC (o equivalente)

Distanza tra gli elettrodi: 0,76 mm

Nota: In linea di massima la candela dura molto tempo, tuttavia dovete toglierla e controllarla ogni volta che il motore accusa un'avaria.

1. Pulite la superficie attorno alle candele, per evitare che corpi estranei cadano nel cilindro quando le togliete.
2. Staccate il cappellotto delle candele e togliete queste ultime dalla testata.
3. Controllate le condizioni degli elettrodi laterale e centrale, e dell'isolatore dell'elettrodo centrale, per accertare che non siano avariati.

   Importante: Sostituite le candele incrinate, incrostate, sporche o malfunzionanti. Non sabbiate, raschiate o pulite gli elettrodi con una spazzola metallica, poiché la graniglia potrebbe cadere dalla candela nel cilindro, danneggiando probabilmente il motore.
4. Impostate la distanza tra il centro e il lato degli elettrodi a 0,76 mm (Figura 28). Montate la candela con la giusta distanza tra gli elettrodi e la guarnizione di tenuta, quindi serrate la candela a 23 Nm. In mancanza di una chiave torsiometrica, serrate a fondo il tappo.

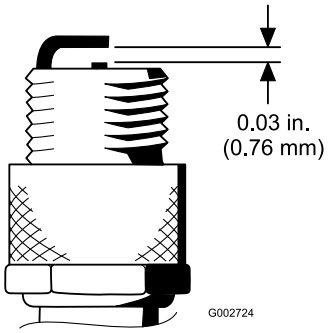

Figura 28

Manutenzione del sistema di alimentazione

Sostituzione del filtro del carburante

Intervallo tra gli interventi tecnici: Ogni 800 ore

Nell'impianto di alimentazione è incorporato un filtro in linea. Cambiate il filtro ogni 800 ore. Quando occorre sostituirlo, procedete come segue.

1. Chiudete la valvola di intercettazione del carburante, allentate la fascetta stringitubo dal lato carburatore e togliete il tubo di alimentazione dal filtro (Figura 29).

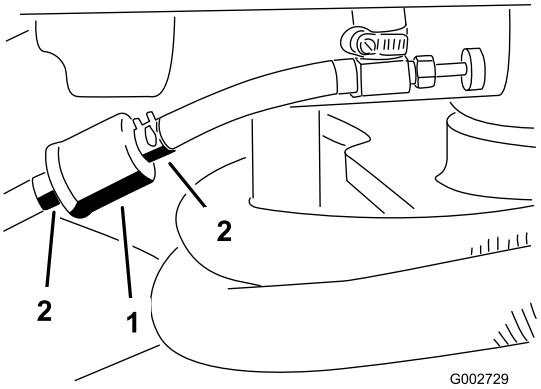

Figura 29

1. Filtro del carburante
2. Fascette stringitubo

2. Collocate una bacinella di spurgo sotto il filtro, allentate l'altra fascetta stringitubo e togliete il filtro.
3. Montate il nuovo filtro con la freccia sul corpo del filtro in direzione opposta al serbatoio del carburante (verso il carburatore).
4. Fate scorrere le fascette stringitubo sulle estremità dei tubi del carburante. Spingete i tubi del carburante sul filtro e fissateli con le fascette stringitubo. Verificate che la freccia sul fianco del filtro punti in direzione del carburatore.

Manutenzione dell'impianto elettrico

AVVERTENZA

CALIFORNIA
Avvertenza norma "Proposition 65"

I poli della batteria, i morsetti e gli accessori attinenti contengono piombo e relativi composti, sostanze chimiche che nello Stato della California sono considerate cancerogene e causa di anomalie della riproduzione. Lavate le mani dopo avere maneggiato questi componenti.

Avviamento della macchina con cavi di avviamento della batteria

All'occorrenza, per avviare la macchina con i cavi di avviamento della batteria potete utilizzare il polo positivo alternativo (situato sul solenoide di avviamento) anziché il polo positivo della batteria (Figura 30).

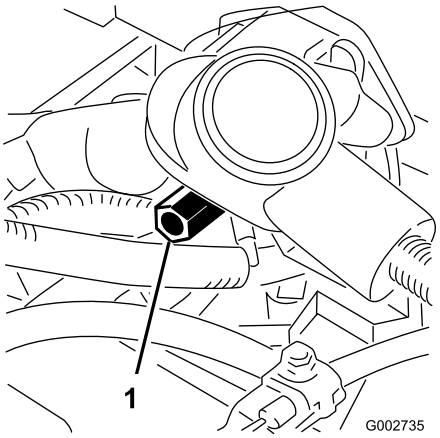

Figura 30

1. Polo positivo alternativo della batteria

Sostituzione dei fusibili

Il portafusibili (Figura 31) si trova sotto il sedile.

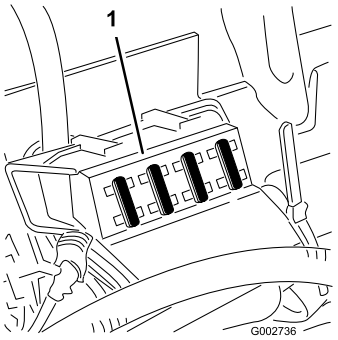

Figura 31

1. Portafusibili

Cura della batteria

Intervallo tra gli interventi tecnici: Ogni 25 ore

Accertatevi che il livello di liquido elettrolitico nella batteria sia sempre corretto e tenete pulita l'estremità superiore della batteria. Se la macchina viene immagazzinata in un ambiente in cui le temperature sono estremamente elevate, la batteria si esaurirà più rapidamente rispetto all'immagazzinamento della macchina in un ambiente a basse temperature.

⚠ PERICOLO

L'elettrolito della batteria contiene acido solforico, veleno mortale che può causare gravi ustioni.

- **Non bevete l'elettrolito, e non lasciate che venga a contatto con la pelle, gli occhi o gli indumenti. Indossate occhiali di protezione per proteggere gli occhi, e guanti di gomma per proteggere le mani.**
- **Riempite la batteria nelle vicinanze di acqua pulita, per lavare accuratamente la pelle.**

Tenete pulito il lato superiore della batteria lavandolo periodicamente con un pennello bagnato in una soluzione di bicarbonato sodico o ammoniaca. Dopo la pulizia sciacquate il lato superiore con acqua. Non togliete il tappo di riempimento durante la pulizia.

Serrate i cavi della batteria nei morsetti, per ottenere un buon contatto elettrico.

⚠ AVVERTENZA

In caso di errato percorso dei cavi della batteria, la macchina ed i cavi possono venire danneggiati e causare scintille, che possono fare esplodere i gas delle batterie e causare infortuni.

- **Scollegate sempre il cavo negativo (nero) della batteria prima di quello positivo (rosso).**
- **Collegate sempre il cavo positivo (rosso) della batteria prima di quello negativo (nero).**

Nel caso in cui i morsetti della batteria siano corrosi, scollegate i cavi, prima il cavo negativo (–), e raschiate i serrafili ed i morsetti separatamente. Ricollegate i cavi, prima il cavo positivo (+), e spalmate della vaselina sui morsetti.

- Controllate il livello dell'elettrolito ogni 25 ore di funzionamento, oppure ogni 30 giorni se la macchina è in rimessa.
- Mantenete il giusto livello degli elementi rabboccando con acqua distillata o demineralizzata. Non riempite gli elementi oltre la linea di riempimento.

Manutenzione del sistema di trazione

Regolazione della trazione per la folle

Se la macchina si sposta quando il pedale della trazione è in folle occorre regolare la camma della trazione.

1. Parcheggiate la macchina su un terreno pianeggiante e spegnete il motore.
2. Allentate le 2 viti che fissano la protezione centrale alla macchina, e togliete la protezione (Figura 32).

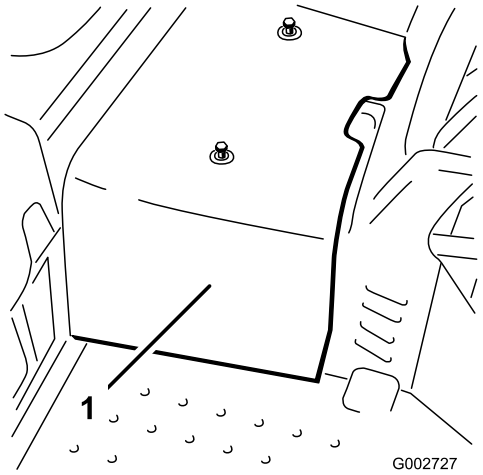

Figura 32

1. Copertura centrale

3. Sollevate da terra la ruota anteriore ed una ruota posteriore, e collocate dei blocchi di sostegno sotto il telaio.

⚠ AVVERTENZA

Perché la macchina non si sposti durante la regolazione è necessario sollevare da terra la ruota anteriore *e* una ruota posteriore. Verificate che la macchina sia supportata, in modo che non possa cadere accidentalmente e non ferisca chiunque si trovi sotto di essa.

4. Allentate il dado di bloccaggio sulla camma di regolazione della trazione (Figura 33).

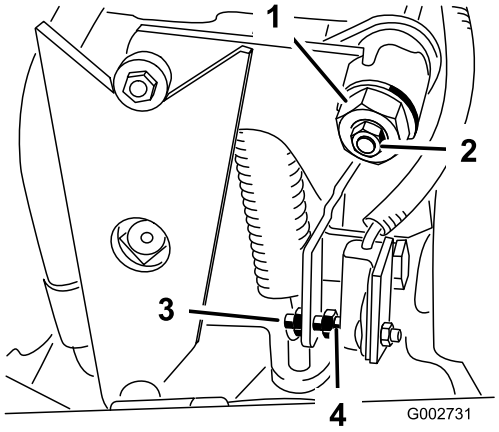

Figura 33

1. Camma di regolazione della trazione
2. Dado di bloccaggio
3. Vite
4. Luce

⚠ AVVERTENZA

Il motore deve girare per consentire la messa a punto finale della regolazione della camma. Il contatto con parti in movimento o superfici calde può causare infortuni.

Tenere mani, piedi, viso ed altre parti del corpo lontano da parti in movimento, marmitta ed altre superfici calde.

5. Avviate il motore e girate in entrambe le direzioni l'esagono della camma (Figura 33) per stabilire la posizione centrale del range di folle.
6. Serrate il dado di bloccaggio che mantiene la regolazione.
7. Spegnete il motore.
8. Montate la protezione centrale.
9. Rimuovete i cavalletti metallici e abbassate la macchina a terra. Collaudate la macchina per accertare che non si sposti quando il pedale della trazione è in folle.

Regolazione del microinterruttore di sicurezza della trazione

1. Regolate la trasmissione per la folle; ved. Regolazione della trazione per la folle.
2. Azionate la leva della pompa perché in modo da verificare che tutti i componenti funzionino regolarmente e siano adeguatamente sigillati.
3. Regolate la vite fino ad ottenere un traferro di 1,5 mm ± 0,8 mm (Figura 33).
4. Verificate che il microinterruttore funzioni correttamente.

Regolazione della velocità di trasferimento

Velocità massima di trasferimento

Il pedale di comando della trazione viene regolato in fabbrica per ottenere la velocità massima di trasferimento e di retromarcia. Tuttavia, se il pedale effettua la corsa completa prima che la leva della pompa raggiunge la fine corsa, o nel caso sia preferibile una velocità di trasferimento inferiore, è necessario regolarlo.

Per ottenere la velocità massima di trasferimento premete il pedale della trazione. Se il pedale tocca l'arresto (Figura 34) prima che la leva della pompa raggiunge la fine corsa, occorre regolarlo:

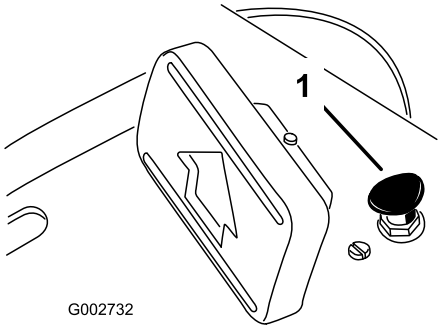

Figura 34

1. Fermo del pedale

1. Parcheggiate la macchina su una superficie pianeggiante, spegnete il motore e inserite il freno di stazionamento.
2. Allentate il dado di bloccaggio del fermo del pedale.
3. Serrate il fermo del pedale finché non è più a contatto con il pedale di comando della trazione.
4. Continuate a premere leggermente sul pedale di trasferimento e regolate il fermo del pedale in modo che lo sfiori appena, o fino ad ottenere una luce di 2,5 mm tra l'asta del pedale ed il fermo. Serrate i dadi.

Riduzione della velocità di trasferimento

1. Parcheggiate la macchina su una superficie pianeggiante, spegnete il motore e inserite il freno di stazionamento.
2. Allentate il dado di bloccaggio del fermo del pedale.
3. Inserite il fermo del pedale fino ad ottenere la velocità di trasferimento richiesta.
4. Allentate il dado di bloccaggio del fermo del pedale.

Manutenzione del sistema di controlli

Regolazione della leva di sollevamento

Regolate la piastra di arresto della leva di sollevamento (Figura 36) se l'attrezzo non flotta correttamente (seguendo il contorno del terreno) durante il lavoro.

1. Parcheggiate la macchina su una superficie pianeggiante, spegnete il motore, inserite il freno di stazionamento e bloccate le ruote.
2. Togliete le quattro viti che fissano la plancia al telaio (Figura 35).

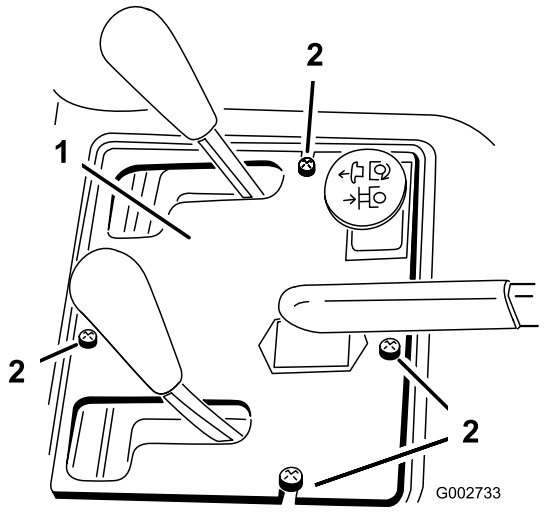

Figura 35

1. Quadro di comando
2. Viti

3. Allentate i due bulloni che fissano la piastra di fermo della leva di sollevamento al parafango ed al telaio.

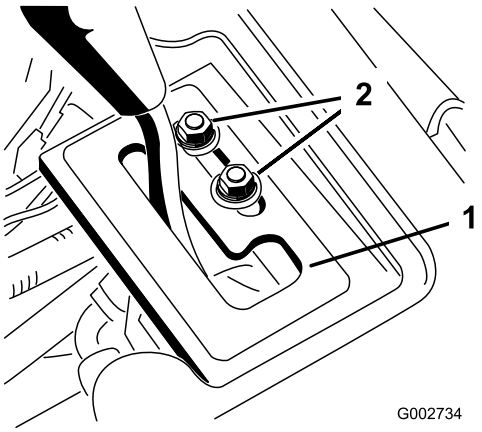

Figura 36

1. Piastra di fermo della leva di sollevamento
2. Bulloni di fissaggio

⚠ AVVERTENZA

Il motore deve girare per consentire la messa a punto finale della regolazione della piastra di fermo della leva di sollevamento. Il contatto con parti in movimento o superfici calde può causare infortuni.

Tenere mani, piedi, viso ed altre parti del corpo lontano da parti in movimento, marmitta ed altre superfici calde.

4. Avviate il motore del trattore.
5. Mentre il motore gira e la leva di sollevamento si trova in posizione di Flottazione, spostate la piastra di fermo finché non potete estendere e retrarre a mano il cilindro di sollevamento.
6. Serrate entrambe le viti di montaggio della piastra di fermo della leva di sollevamento per mantenere la regolazione.

Regolazione dei comandi del motore

Regolazione del comando dell'acceleratore

Il funzionamento ottimale dell'acceleratore dipende dalla corretta messa a punto del relativo comando. Prima di regolare il carburatore verificate che il comando dell'acceleratore funzioni correttamente.

1. Alzate il sedile.
2. Allentate la vite del serrafilo per cavi che fissa il cavo al motore (Figura 37).

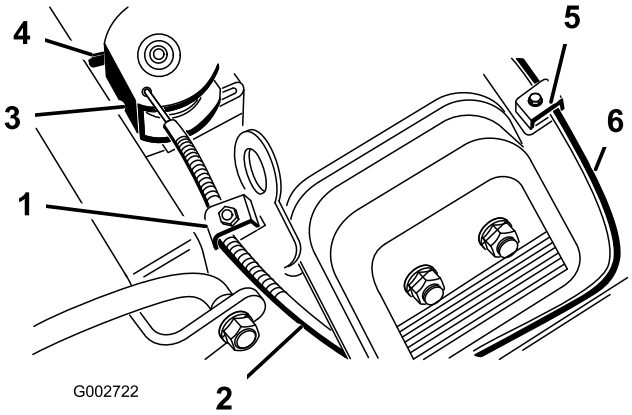

Figura 37

1. Vite del morsetto, scatola dell'acceleratore
2. Cavo dell'acceleratore
3. Parte girevole
4. Arresto
5. Vite del morsetto, scatola dello starter
6. Cavo dello starter

3. Spostate in avanti la leva di telecomando dell'acceleratore, in posizione Fast.
4. Tirate con forza il cavo dell'acceleratore finché il retro della parte girevole non tocca il fermo (Figura 37).
5. Serrate la vite del serrafilo del cavo e controllate la regolazione del regime del motore:
   - Minima superiore: 3400 + 50
   - Minima inferiore: 1750 + 100

Regolazione del comando dello starter

1. Alzate il sedile.
2. Allentate la vite del serrafilo per cavi che fissa il cavo al motore (Figura 37).
3. Spostate in avanti la leva di comando a distanza dello starter, in posizione Closed (chiuso).
4. Tirate con forza il cavo dello starter (Figura 37) finché la farfalla dello starter non è completamente chiusa, quindi serrate la vite del serrafilo.

Regolazione del comando della velocità del regolatore del motore

Importante: Prima di regolare il comando della velocità del regolatore del motore occorre mettere a punto i comandi dell'acceleratore e dello starter.

⚠ AVVERTENZA

Il motore deve girare durante la regolazione del comando della velocità del regolatore del motore. Il contatto con parti in movimento o superfici calde può causare infortuni.

- **Prima di eseguire questa operazione, verificate che il pedale della trazione sia in folle e innestate il freno di stazionamento.**
- **Tenete mani, piedi, abbigliamento ed altre parti del corpo lontano da parti in movimento, marmitta ed altre superfici calde.**

Nota: Per la regolazione della minima inferiore procedete come segue. Per regolare soltanto la minima superiore procedete direttamente alla voce 5.

1. Avviate il motore e lasciatelo girare a velocità media per cinque minuti circa, per riscaldarlo.
2. Spostate il comando dell'acceleratore in posizione Slow. Girate in senso antiorario la vite d'arresto della minima, finché non è più a contatto con la leva dell'acceleratore.
3. Piegate la linguetta di ancoraggio della molla regolata alla minima (Figura 38) per ottenere una minima di 1725 ± 50 giri/min. Controllate la velocità con un tachimetro.

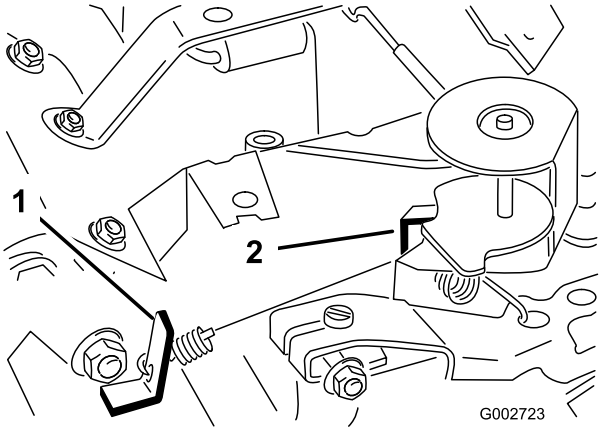

Figura 38

Illustrato senza l'adattatore per carburatore

1. Linguetta di ancoraggio della molla regolata per la minima
2. Linguetta di ancoraggio della molla della massima

4. Regolate la vite di arresto del minimo fino ad aumentare la velocità a regime minimo di 25–50 giri/min. rispetto a quella impostata al punto 3. La velocità finale a regime minimo deve essere pari a 1750± 100 giri/min.
5. Mettete il comando dell'acceleratore in posizione Fast. Piegate la linguetta di ancoraggio della molla della massima (Figura 38) per ottenere una velocità massima di 3400 ± 50 giri/min.

Manutenzione dell'impianto idraulico

Cambio dell'olio dell'impianto idraulico e del filtro

Intervallo tra gli interventi tecnici: Dopo le prime 8 ore

Ogni 400 ore

All'inizio sostituite il filtro dell'impianto idraulico dopo le prime otto ore di servizio, dopodiché ogni 400 ore o annualmente, optando per l'intervallo più breve. Eseguite la sostituzione usando un filtro dell'olio originale Toro. Cambiate l'olio idraulico ogni 400 ore di servizio o una volta l'anno, optando per l'intervallo più breve.

1. Parcheggiate la macchina su un terreno pianeggiante e spegnete il motore.
2. Allentate le 2 viti che fissano la protezione centrale alla macchina, e togliete la protezione (Figura 39).

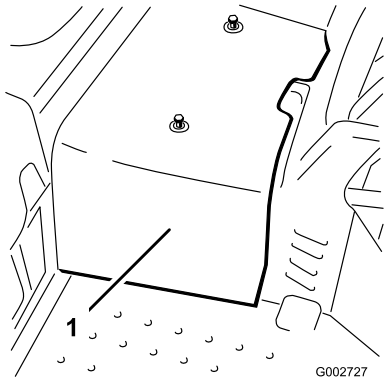

Figura 39

1. Copertura centrale

3. Collocate una bacinella sotto il filtro dell'olio idraulico situato sul lato sinistro della macchina (Figura 40).

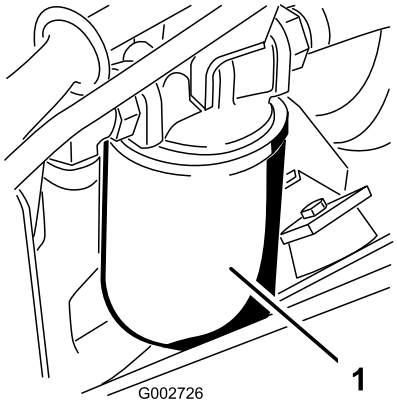

Figura 40

1. Filtro idraulico

4. Pulite la superficie circostante il filtro. Collocate una bacinella di spurgo sotto il filtro. Allentate lentamente il filtro idraulico, senza toglierlo, finché l'olio non scorre oltre la guarnizione e sgocciola lungo i lati del filtro.

   Nota: Se la macchina è dotata di un kit idraulico a distanza, potete togliere il flessibile di aspirazione dalla pompa per scaricare l'olio idraulico.
5. Quando l'olio defluisce più lentamente, togliete il filtro.
6. Lubrificate con fluido idraulico la guarnizione di tenuta sul filtro di sostituzione, e giratela a mano finché non viene a contatto con la testa del filtro. A questo punto serrate di un altro 3/4 di giro. Ora il filtro dovrebbe essere ermetico.
7. Riempite il serbatoio idraulico con olio idraulico finché non raggiunge la zona di strizione sull'asta di livello. **Non riempite troppo**. Vedere Verifica dell'impianto idraulico, nella.
8. Avviate il motore e lasciatelo girare. Azionate il cilindro di sollevamento finché non si estende e retrae, e si ottiene il movimento in avanti e indietro delle ruote.
9. Spegnete il motore e controllate il livello dell'olio nel serbatoio; all'occorrenza rabboccate.
10. Verificate tutti i raccordi, che non devono presentare fuoriuscite.
11. Montate la protezione centrale.
12. Smaltite l'olio nel rispetto dell'ambiente.

Controllo dei tubi e dei flessibili idraulici

Intervallo tra gli interventi tecnici: Prima di ogni utilizzo o quotidianamente

Controllate i tubi idraulici ed i flessibili ogni giorno per rilevare fuoriuscite, tubi attorcigliati, attacchi allentati, usura, raccordi allentati, e deterioramento causato dalle condizioni atmosferiche e da agenti chimici. Eseguite tutte le riparazioni necessarie prima di mettere in funzione la macchina.

⚠ AVVERTENZA

Se il fluido idraulico fuoriesce sotto pressione, può penetrare la pelle e causare infortuni.

- **Verificate che tutti i tubi e i flessibili del fluido idraulico siano in buone condizioni, e che tutte le connessioni e i raccordi idraulici siano saldamente serrati, prima di mettere l'impianto sotto pressione.**
- **Tenete corpo e mani lontano da perdite filiformi o da ugelli che eiettano fluido idraulico pressurizzato.**
- **Usate cartone o carta per cercare le perdite di fluido idraulico.**
- **Eliminate con sicurezza la pressione dall'intero impianto idraulico prima di eseguire qualsiasi intervento sull'impianto.**
- **Se il fluido viene iniettato sulla pelle, rivolgetevi immediatamente ad un medico.**

Carica dell'impianto idraulico

Ogni volta che si ripara o sostituisce un componente idraulico occorre cambiare il filtro dell'olio idraulico e caricare l'impianto idraulico.

Verificate che il serbatoio idraulico ed il filtro siano sempre colmi di olio, quando caricate l'impianto idraulico.

1. Parcheggiate la macchina su un terreno pianeggiante e spegnete il motore.
2. Allentate le 2 viti che fissano la protezione centrale alla macchina, e togliete la protezione (Figura 41).

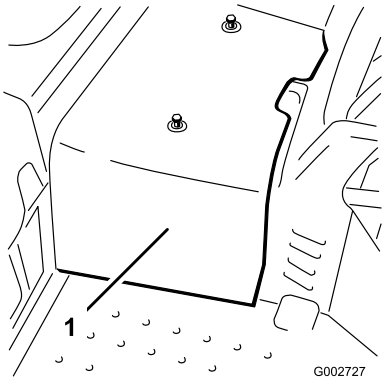

Figura 41

1. Copertura centrale

3. Sollevate da terra la ruota anteriore ed una ruota posteriore, e collocate dei blocchi di sostegno sotto il telaio.

⚠ AVVERTENZA

Perché la macchina non si sposti durante la regolazione è necessario sollevare da terra la ruota anteriore e una ruota posteriore. Verificate che la macchina sia supportata, in modo che non possa cadere accidentalmente e non ferisca chiunque si trovi sotto di essa.

4. Avviate il motore e regolate l'acceleratore per fare girare il motore a 1800 giri/min. circa.
5. Agite sulla leva della valvola di sollevamento finché l'asta del cilindro di sollevamento non si sposta più volte dentro e fuori. Se dopo 10 o 15 secondi l'asta del cilindro non si sposta, o se la pompa emette dei suoni anomali, spegnete immediatamente il motore e ricercate la causa o il problema. Verificate che:
   - i tubi di aspirazione o il filtro non siano allentati
   - l'accoppiatore della pompa non sia allentato o guasto
   - i tubi di aspirazione non siano intasati
   - la valvola di sfogo per la carica non sia avariata
   - la pompa di carica non sia avariata

   Se il cilindro si muove entro 10 o 15 secondi, procedete alla voce 3.
6. Azionate il pedale della trazione in avanti e in retromarcia. Le ruote sollevate da terra devono girare nel senso giusto.
   - Se le ruote girano nel senso sbagliato, spegnete il motore, togliete i tubi dal retro della pompa e invertite le posizioni.
   - Se le ruote girano nel senso giusto, spegnete il motore e regolate il dado di bloccaggio del perno di regolazione della molla (Figura 42). Regolate la posizione di folle della trazione; vedere Regolazione della trazione per la folle.

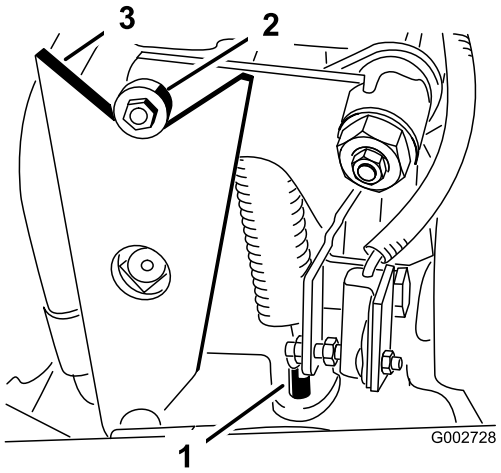

Figura 42

1. Perno di regolazione della molla
2. Cuscinetto
3. Camma

7. Controllate il microinterruttore di sicurezza della trazione; vedere Regolazione del microinterruttore di sicurezza della trazione.
8. Montate la protezione centrale.

Pulizia

Ispezione e pulizia della macchina

Intervallo tra gli interventi tecnici: Prima di ogni utilizzo o quotidianamente

Al termine del lavoro lavate accuratamente la macchina con un tubo per annaffiare il giardino, senza ugello, per evitare che la pressione eccessiva dell'acqua inquini e danneggi le guarnizioni di tenuta e i cuscinetti.

Verificate che le alette di raffreddamento e la zona circostante la presa d'aria di raffreddamento del motore siano prive di corpi estranei. Terminata la pulizia, ispezionate la macchina per accertare che non vi siano perdite di fluido idraulico, danni o usura dei componenti idraulici o meccanici.

Rimessaggio

Trattore

1. Pulite accuratamente il trattore, gli attrezzi e il motore.
2. Controllate la pressione dei pneumatici. Gonfiate tutti i pneumatici del trattore a 28–41 kPa (4–6 psi).
3. Controllate tutti gli elementi di fissaggio per eventuali allentamenti; all'occorrenza serrateli.
4. Lubrificate con grasso od olio tutti i raccordi di ingrassaggio ed i punti di articolazione. Tergete il lubrificante superfluo.
5. Carteggiate leggermente e ritoccate le aree verniciate graffiate, scheggiate o arrugginite.
6. Revisionate la batteria ed i cavi come segue:

   A. togliete i morsetti della batteria dai poli;

   B. pulite la batteria, i morsetti ed i poli con una spazzola metallica e una soluzione di bicarbonato di sodio.

   C. Per impedire la corrosione, ricoprite i morsetti e i poli della batteria con grasso di rivestimento Grafo 112X (n. cat. Toro 505-47) o vaselina.

   D. Per impedire la solfatazione di piombo della batteria, caricatela lentamente ogni 60 giorni per 24 ore.

   Nota: La densità relativa della batteria completamente carica è di 1,250.

   Nota: Conservate la batteria in un luogo fresco, per evitare che si scarichi rapidamente. Per impedirne il congelamento, verificate che la batteria sia completamente carica.

Motore

1. Cambiate l'olio motore e il filtro. Vedere Cambio dell'olio motore e del filtro.
2. Avviate il motore e fatelo girare alla minima per due minuti circa.
3. Pulite accuratamente il gruppo filtro dell'aria e revisionatelo. Vedere Manutenzione del filtro dell'aria.
4. Sigillate l'entrata del filtro dell'aria e l'uscita di scarico con del nastro resistente agli agenti atmosferici.
5. Controllate il tappo di riempimento dell'olio ed il tappo del serbatoio del carburante, ed accertate che siano saldamente montati.

Schemi

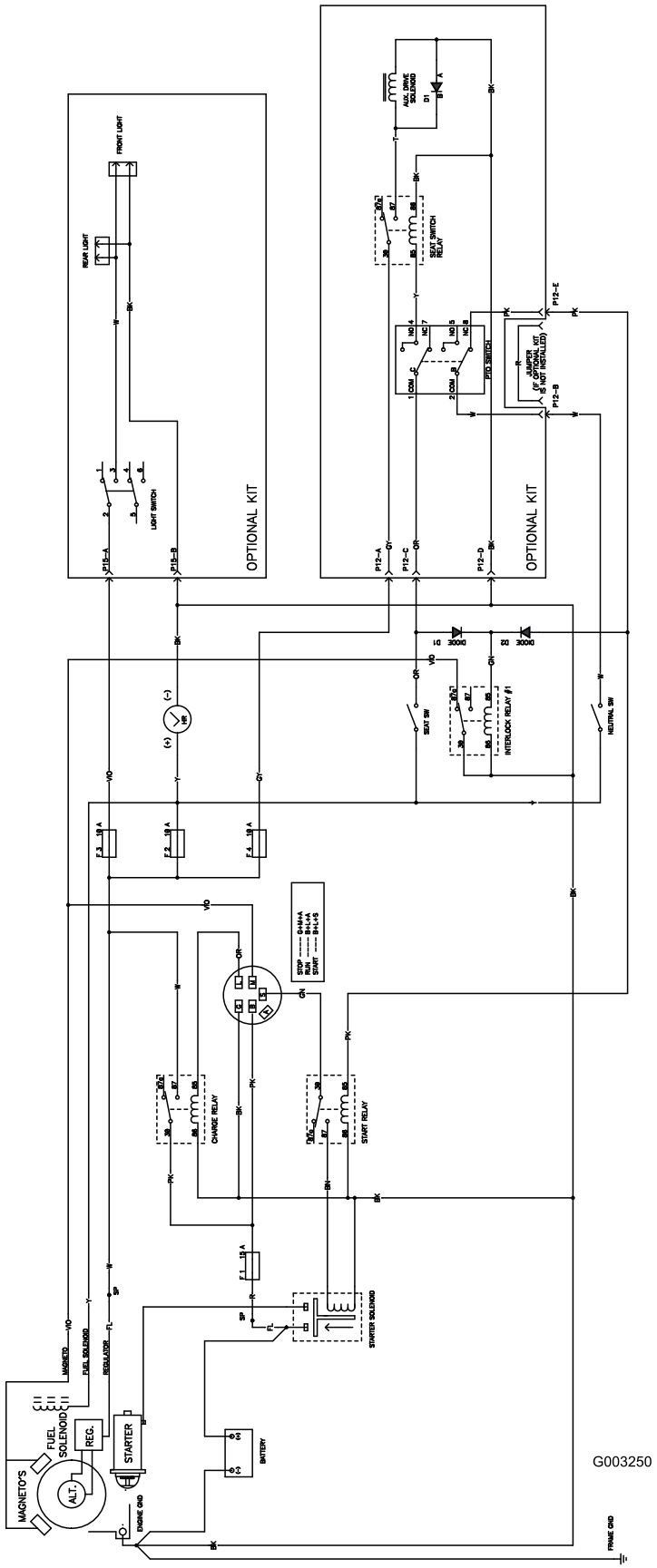

Schema elettrico (Rev. B)

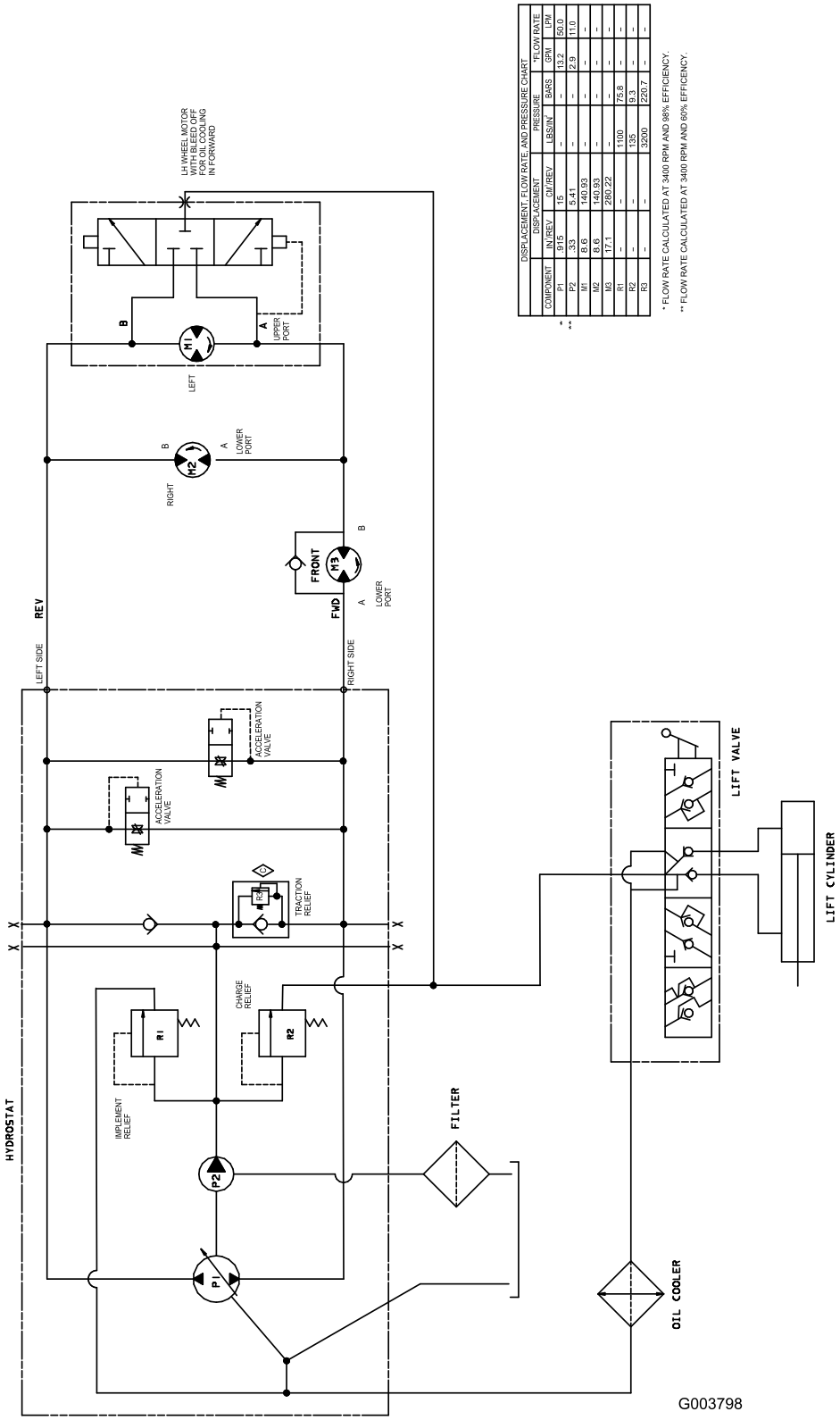

DISPLACEMENT, FLOW RATE, AND PRESSURE CHART					
	DISPLACEMENT		PRESSURE		*FLOW RATE
COMPONENT	IN/REV	CM/REV	LBS/IN²	BARS	GPM	LPM
P1	.915	15	-	-	13.2	50.0
P2	.33	5.41	-	-	2.9	11.0
M1	8.6	140.93	-	-	-	-
M2	8.6	140.93	-	-	-	-
M3	17.1	280.22	-	-	-	-
R1	-	-	1100	75.8	-	-
R2	-	-	135	9.3	-	-
R3	-	-	3200	220.7	-	-

* FLOW RATE CALCULATED AT 3400 RPM AND 98% EFFICIENCY.

** FLOW RATE CALCULATED AT 3400 RPM AND 60% EFFICIENCY.

Schema Idraulico - Modello 08703 (Rev. C)

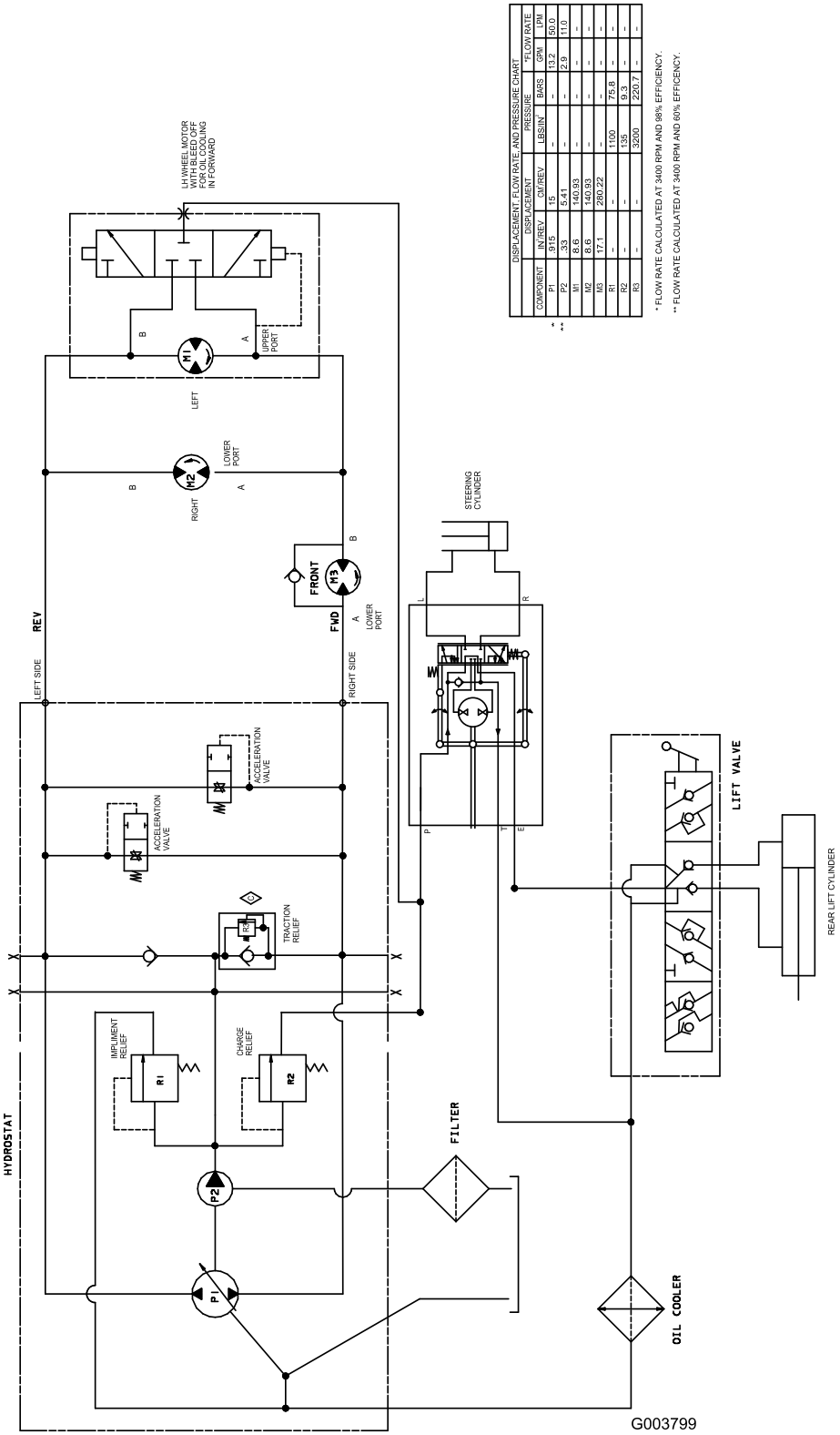

DISPLACEMENT, FLOW RATE, AND PRESSURE CHART						
		DISPLACEMENT		PRESSURE		*FLOW RATE
	COMPONENT	IN/REV	CM/REV	LBS/IN²	BARS	GPM	LPM
*	P1	.915	15	–	–	13.2	50.0
**	P2	.33	5.41	–	–	2.9	11.0
	M1	8.6	140.93	–	–	–	–
	M2	8.6	140.93	–	–	–	–
	M3	17.1	280.22	–	–	–	–
	R1	–	–	1100	75.8	–	–
	R2	–	–	135	9.3	–	–
	R3	–	–	3200	220.7	–	–

* FLOW RATE CALCULATED AT 3400 RPM AND 98% EFFICIENCY.

** FLOW RATE CALCULATED AT 3400 RPM AND 60% EFFICENCY.

Schema Idraulico - Modello 08705 (Rev. C)

Note:

Garanzia Toro a copertura totale

Garanzia limitata

Condizioni e prodotti coperti

The Toro Company e la sua affiliata, Toro Warranty Company, ai sensi dell'accordo tra di loro siglato, garantiscono che il vostro Prodotto Commerciale Toro (il “Prodotto”) è esente da difetti di materiale e lavorazione per il periodo più breve tra due anni o 1.500 ore di servizio*. Questa garanzia si applica a tutti i prodotti ad eccezione degli arieggiatori (per questi prodotti vedere le dichiarazioni di garanzia a parte). Nei casi coperti dalla garanzia, provvederemo alla riparazione gratuita del Prodotto, ad inclusione di diagnosi, manodopera, parti e trasporto. La presente garanzia è valida con decorrenza dalla data di consegna del Prodotto all'acquirente iniziale.
* Prodotto provvisto di contaore.

Istruzioni per ottenere il servizio in garanzia

Voi avete la responsabilità di notificare il Distributore Commerciale dei Prodotti o il Concessionario Commerciale Autorizzato dei Prodotti da quale avere acquistato il Prodotto, non appena ritenete che esista una condizione prevista dalla garanzia. Per informazioni sul nominativo di un Distributore Commerciale dei Prodotti o di un Concessionario Autorizzato, e per qualsiasi chiarimento in merito ai vostri diritti e responsabilità in termini di garanzia, potrete contattarci a:

Toro Commercial Products Service Department
Toro Warranty Company
8111 Lyndale Avenue South
Bloomington, MN 55420-1196

+1–952–888–8801 o +1–800–952–2740
E-mail: commercial.warranty@toro.com

Responsabilità del proprietario

Quale proprietario del Prodotto siete responsabile della manutenzione e delle regolazioni citate nel *Manuale dell’operatore*. La mancata esecuzione della manutenzione e delle regolazioni previste può rendere nullo il reclamo in garanzia.

Articoli e condizioni non coperti da garanzia

Non tutte le avarie o i guasti che si verificano durante il periodo di garanzia sono difetti di materiale o lavorazione. Quanto segue è escluso dalla presente garanzia.

- Avarie del prodotto risultanti dall'utilizzo di parti di ricambio non originali Toro, o dal montaggio e utilizzo di parti aggiuntive, o dall'impiego di accessori e prodotti modificati non a marchio Toro. Una garanzia a parte può essere fornita dal produttore dei suddetti articoli.
- Avarie del prodotto risultanti dalla mancata esecuzione della manutenzione e/o delle regolazioni consigliate. Qualora non venga eseguita una corretta manutenzione del Prodotto, secondo le procedure consigliate, elencate nel *Manuale dell'operatore*, eventuali richieste di intervento in garanzia potrebbero essere respinte.
- Avarie risultanti dall'utilizzo del prodotto in maniera errata, negligente o incauta.
- Le parti consumate dall'uso, salvo quando risultino difettose. I seguenti sono alcuni esempi di parti di consumo che si usurano durante il normale utilizzo del prodotto: pastiglie e segmenti dei freni, ferodi della frizione, lame, cilindri, rulli e cuscinetti (con guarnizione o da lubrificare), controlame, candele, ruote orientabili e cuscinetti, pneumatici, filtri, nastri e alcuni componenti di irrigatori, come membrane, ugelli, valvole di ritegno, ecc.
- Avarie provocate da cause esterne. I seguenti sono solo alcuni esempi di cause esterne: condizioni atmosferiche, metodi di rimessaggio, contaminazione, utilizzo di carburanti, refrigeranti, lubrificanti, additivi, fertilizzanti, acqua o prodotti chimici non autorizzati, ecc.
- Avarie o problemi prestazionali dovuti all'utilizzo di carburanti (per es. benzina, diesel o biodiesel) non conformi ai rispettivi standard industriali.
- Rumore, vibrazione, usura e deterioramento normali.
- I seguenti sono alcuni esempi di “normale usura”: danni ai sedili a causa di usura o abrasione, superfici verniciate consumate, adesivi o finestrini graffiati, ecc.

Parti

Le parti previste per la sostituzione come parte della manutenzione sono garantite per il periodo di tempo fino al tempo previsto per la sostituzione di tale parte. Le parti sostituite ai sensi della presente garanzia sono coperte per tutta la durata della garanzia del prodotto originale e diventano proprietà di Toro. Toro si riserva il diritto di prendere la decisione finale in merito alla riparazione di parti o gruppi esistenti, o alla loro sostituzione. Per le riparazioni in garanzia Toro può utilizzare parti ricostruite.

Garanzia sulla batteria agli ioni di litio e deep cycle:

Le batterie agli ioni di litio e deep cycle hanno uno specifico numero totale di kilowattora erogabili durante la loro vita. Il modo in cui vengono utilizzate, caricate e in cui vengono effettuate le operazioni di manutenzione può prolungare o ridurre la vita totale della batteria. Man mano che le batterie di questo prodotto si consumano, la quantità di lavoro utile tra gli intervalli di carica si ridurrà lentamente, fino a che la batteria sarà del tutto usurata. La sostituzione di batterie che, a seguito del normale processo di usura, risultano inutilizzabili, è responsabilità del proprietario del prodotto. Durante il normale periodo di garanzia del prodotto potrebbe essere necessaria la sostituzione delle batterie, a spese del proprietario. Nota: (Solo batteria agli ioni di litio): Una batteria agli ioni di litio ha soltanto una garanzia prorata parziale da 3 a 5 anni in base alla durata di servizio e ai kilowattora utilizzati. Per ulteriori informazioni si rimanda al *Manuale dell'operatore*.

La manutenzione è a spese del proprietario.

La messa a punto, la lubrificazione e la pulizia del motore, la sostituzione dei filtri, il refrigerante e l'esecuzione delle procedure di manutenzione consigliata sono alcuni dei normali servizi richiesti dai prodotti Toro a carico del proprietario.

Condizioni generali

La riparazione da parte di un Distributore o Concessionario Toro autorizzato è l’unico rimedio previsto dalla presente garanzia.

Né The Toro Company né Toro Warranty Company sono responsabili di danni indiretti, incidentali o consequenziali in merito all’utilizzo dei Prodotti Toro coperti dalla presente garanzia, ivi compresi costi o spese per apparecchiature sostitutive o assistenza per periodi ragionevoli di avaria o di mancato utilizzo in attesa della riparazione ai sensi della presente garanzia. Ad eccezione della garanzia sulle emissioni, citata di seguito, se pertinente, non vi sono altre espresse garanzie. Tutte le garanzie implicite di commerciabilità e idoneità all'uso sono limitate alla durata della presente garanzia esplicita.

In alcuni stati non è permessa l'esclusione di danni incidentali o consequenziali, né limitazioni sulla durata di una garanzia implicita; di conseguenza, nel vostro caso le suddette esclusioni e limitazioni potrebbero non essere applicabili. La presente garanzia concede diritti legali specifici; potreste inoltre godere di altri diritti, che variano da uno stato all'altro.

Nota relativa alla garanzia del motore:

Il Sistema di Controllo delle Emissioni presente sul vostro Prodotto può essere coperto da garanzia a parte, rispondente ai requisiti stabiliti dall’Environmental Protection Agency (EPA) degli Stati Uniti e/o dal California Air Resources Board (CARB). Le limitazioni di cui sopra, in termini di ore, non sono applicabili alla garanzia del Sistema di Controllo delle Emissioni. I particolari sono riportati nella Dichiarazione di Garanzia sul Controllo delle Emissioni del motore, fornita con il prodotto o presente nella documentazione del costruttore del motore

Paesi oltre gli Stati Uniti e il Canada.

I clienti acquirenti di prodotti Toro esportati dagli Stati Uniti o dal Canada devono contattare il proprio Distributore (Concessionario) Toro per ottenere le polizze di garanzia per il proprio paese, regione o stato. Se per qualche motivo non siete soddisfatti del servizio del vostro Distributore o avete difficoltà nell’ottenere informazioni sulla garanzia, siete pregati di rivolgervi all’importatore Toro.

374-0253 Rev B