Form No. 3372-269 Rev C

TORO®

Count on it.

Brukerhåndbok

Sand Pro® 3040- og 5040-trekkenheter

Modellnr. 08703—Serienr. 312000001 og oppover
Modellnr. 08705—Serienr. 312000001 og oppover

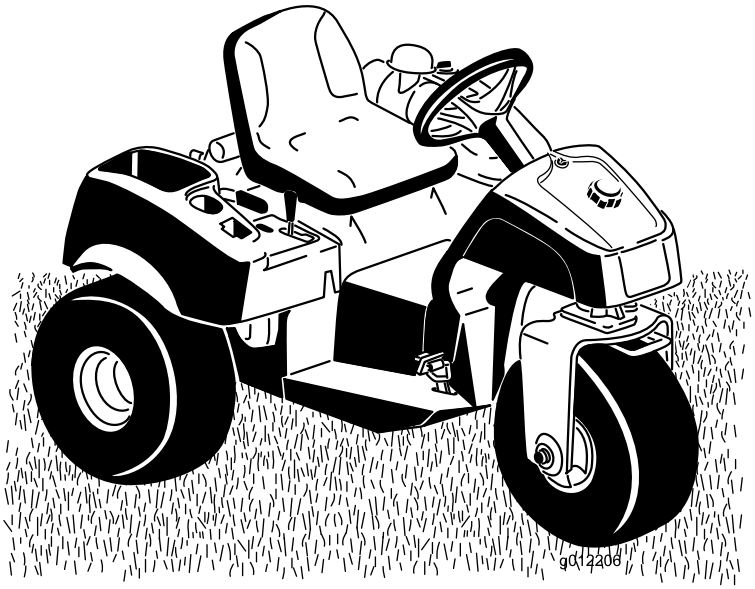

Registrer ditt produkt på www.Toro.com.
Oversettelse av originalen (NO)

CE

3372-269 C

Dette produktet er i samsvar med alle relevante europeiske direktiver. Se eget skjema for samsvarserklæring for produktet for detaljert informasjon.

⚠ ADVARSEL

CALIFORNIA
Proposition 65-advarsel

Dette produktet inneholder et kjemikalie eller kjemikalier som staten California vet forårsaker kreft, fødselsdefekter eller forplantningsskade.

Staten California kjenner til at motoreksosen fra dette produktet inneholder kjemikalier som kan forårsake kreft, fosterskader eller skade forplantningsevnen på andre måter.

Viktig: Denne motoren er ikke utstyrt med en gnistfangerdemper. Det er i strid med Californias Public Resource Code, avsnitt 4442, å bruke motoren i skogs-, busk- eller gressområder. Andre delstater eller føderale områder kan ha lignende lover.

Dette tenningssystemet etterkommer Canadas ICES-002.

Den vedlagte *Brukerhåndbok for motor* inneholder informasjon om amerikanske miljømyndigheters (EPA) og Californias utslippskontrollreguleringer for utslippssystemer, vedlikehold og garanti. Du kan bestille nye brukerhåndbøker fra motorprodusenten.

Innledning

Maskinen er et kjøretøy som er beregnet for bruk av profesjonelle, innleide operatører i kommersielle applikasjoner. Det er hovedsakelig utformet for å behandle sandbunkere-/fang på godt vedlikeholde golfbaner og kommersielle områder.

Les denne håndboken nøye, slik at du lærer å bruke og vedlikeholde produktet på riktig måte og unngår person- eller produktskade. Du har ansvar for å bruke produktet på en riktig og sikker måte.

Du kan kontakte Toro direkte på www.Toro.com for informasjon om produkter og tilbehør, hjelp til å finne en forhandler eller for å registrere produktet ditt.

Hvis maskinen må repareres eller du trenger originale Toro-deler eller mer informasjon, kan du kontakte et autorisert forhandlerverksted eller Toros kundeserviceavdeling. Ha modell- og serienummer for hånden når du tar kontakt. Disse numrene er stemplet på en plate som sitter på venstre rammeskinne. Skriv inn numrene i de tomme feltene.

Modellnr. _____

Serienr. _____

Denne brukerhåndboken identifiserer mulige farer og identifiserer sikkerhetsbeskjeder gjennom sikkerhetsvarslingssymbolet (Figur 1) som varsler om en fare som kan føre til alvorlige skader eller dødsfall hvis man ikke tar de anbefalte forhåndsreglene.

Figur 1

1. Sikkerhetsvarselssymbol

I tillegg brukes to andre ord for å utheve informasjon. **Viktig** gjør oppmerksom på spesiell mekanisk informasjon og **Obs** henviser til generell informasjon som er verdt å huske.

© 2014—The Toro® Company
8111 Lyndale Avenue South
Bloomington, MN 55420

Kontakt oss på www.Toro.com.
Trykt i USA.
Med enerett

Innhold

Innledning 2
Sikkerhet 4
Regler for sikker bruk 4
Lydstyrke 6
Lydtrykk 6
Vibrasjonsnivå 6
Sikkerhets- og instruksjonsmerker 7
Montering 10
1 Montere rattet 11
2 Fjerne batteriet 11
3 Aktivere og lade batteriet 11
4 Installere batteriet 12
5 Monter frontvekter 14
Oversikt over produktet 15
Kontroller 15
Spesifikasjoner 17
Tilbehør 17
Bruk 17
Kontrollere motoroljenivået 17
Fylle tanken 18
Kontrollere nivået på hydraulisk olje 19
Kontrollere trykket i dekkene 20
Stram hjulenes hakemuttere med en momentnøkkel 20
Starte og stoppe motoren 20
Kontrollere sperresystemet 21
Taue maskinen 21
Innkjøringsfasen 21
Driftsegenskaper 21
Vedlikehold 23
Anbefalt vedlikeholdsplan 23
Kontrolliste for daglig vedlikehold 24
Forberedelse for vedlikehold 25
Jekke opp maskinen 25
Smøring 25
Smøre maskinen 26
Vedlikehold av motor 26
Skifte motorolje og filter 26
Overhale luftrenseren 26
Skifte tennpluggene 27
Vedlikehold av drivstoffsystem 28
Skifte drivstoffilteret 28
Vedlikehold av elektrisk system 28
Kaldstarte maskinen 28
Skifte sikringene 28
Vedlikeholde batteriet 29
Vedlikehold av drivsystem 29
Justere trekkdrivet for nøytral 29
Justere sperrebryteren for trekkdrivet 30
Justere transporthastigheten 30
Vedlikehold av kontrollsystem 31
Justere løftespaken 31
Justere motorkontrollene 31
Vedlikehold av hydraulisk system 33
Skifte filter og olje i hydraulisk system 33
Kontrollere de hydrauliske ledningene og slangene 33
Kontrollere det hydrauliske systemet 34
Rengjøring 35
Inspisere og rengjøre maskinen 35
Lagring 35
Trekkenhet 35
Motor 35
Skjemaer 36

Sikkerhet

Sand Pro-trekkenheten er i overensstemmelse med ANSI B71.4-2004-standardene på produksjonstidspunktet. Når det er montert tilbehør på maskinen er det imidlertid nødvendig med ekstra vekt for å være i overensstemmelse med standardene.

Hvis føreren eller eieren bruker maskinen på feil måte eller utfører feil vedlikeholdsarbeid, kan det føre til personskader.⚠Følg alltid disse forsiktighetsreglene for å unngå at det skjer en ulykke, og ta alltid hensyn til sikkerhetsvarselsymbolet, som betyr **Forsiktig**, **Advarsel** eller **Fare** – "personlige sikkerhetsinstruksjoner". **Hvis ikke disse instruksjonene tas hensyn til, kan dette føre til at noen blir alvorlig skadet eller drept.**

Regler for sikker bruk

De følgende instruksjonene er tilpasset fra ANSI B71.4-2012.

Opplæring

- Les brukerhåndboken og annet opplæringsmateriell nøye. Gjør deg godt kjent med alle kontroller, sikkerhetssignaler og riktig bruk av utstyret.
- Hvis brukerne eller mekanikerne ikke kan lese norsk, er det eieren som er ansvarlig for å forklare dette materiellet for dem.
- Barn eller personer som ikke har lest bruksanvisningen, må ikke få lov til bruke eller utføre service på maskinen. Det kan hende at lokale forskrifter setter en aldersgrense for bruk.
- Ikke bruk kjøretøyet hvis andre personer, spesielt barn, eller dyr befinner seg i nærheten.
- Husk at føreren eller brukeren har ansvaret hvis andre personer eller deres eiendom utsettes for ulykker eller farer.
- Ta aldri med passasjerer.
- Alle førere og mekanikere bør selv sørge for at de får profesjonell opplæring. Eieren er ansvarlig for opplæring av brukerne. En slik opplæring bør legge vekt på:
  - Hvor nødvendig forsiktighet og konsentrasjon er når man kjører en plentraktor.
  - At man ikke får kontroll over en plentraktor som sklir i en bakke ved å bremse. De vanligste årsakene til at man mister kontroll over maskinen er:
    - ◊ for dårlig bakkegrep,
    - ◊ for høy hastighet,
    - ◊ utilstrekkelig bremsing,
    - ◊ at denne spesielle maskintypen ikke passer til arbeidet,
    - ◊ at det ikke er tatt hensyn til bakkeforhold, spesielt skråninger eller
    - ◊ feil kupling eller fordeling av belastning.
- Eieren/brukeren kan forhindre og er ansvarlig for ulykker eller skader som han/hun, andre personer eller eiendom utsettes for.

Forberedelser

- Ha alltid på deg kraftig fottøy, langbukser, hjelm, vernebriller og hørselsvern når du bruker kjøretøyet. Langt hår, løstsittende klær eller smykker kan sette seg fast i bevegelige deler. Ikke bruk maskinen uten sko eller med åpne sandaler.
- **Advarsel** – drivstoff er meget brannfarlig. Ta følgende forholdsregler:
- Skift ut defekte lyddempere.
- Vurder terrenget for å avgjøre hvilket tilbehør og utstyr som er nødvendig for å gjøre jobben på en sikker og riktig måte. Bruk bare tilbehør og utstyr som er godkjent av produsenten.
- Kontroller at brukerens kontroller, sikkerhetsbrytere og verneplater er montert og fungerer på korrekt måte. Ikke bruk maskinen hvis disse ikke fungerer som de skal.

Sikker håndtering av drivstoff

- Håndter bensin svært forsiktig for å unngå skade på person eller eiendom. Bensin er meget brannfarlig, og bensindamp er eksplosiv.
- Slukk alle sigaretter, sigarer, piper og andre tennkilder.
- Bruk kun en godkjent drivstoffkanne.
- Ikke ta av lokket på drivstofftanken eller fyll drivstoff mens motoren går.
- La motoren bli kald før du fyller på mer drivstoff.
- Du må aldri fylle drivstoff på maskinen innendørs.
- Oppbevar aldri maskinen eller drivstoffkannen hvor det er åpen ild, gnist eller kontrollampe som på en varmtvannstank eller andre apparater.
- Fyll aldri opp kanner inne i et kjøretøy, på en lastebil eller på en tilhenger med en plastfôring. Sett alltid beholdere på bakken, borte fra kjøretøyet, før de fylles.
- Utstyr må tas ut av lastebilen eller tilhengeren og fylles med drivstoff på bakken. Hvis dette ikke lar seg gjøre, fyll på drivstoff på slikt utstyr med en drivstoffkanne istedenfor å fylle drivstoff direkte fra pumpen.
- Påfyllingstuten må være i kontakt med kanten på drivstofftanken eller kannens åpning hele tiden, helt til du er ferdig med å fylle. Bruk ikke påfyllingsanordning som ikke er utstyrt med automatisk avbryterfunksjon.
- Bytt klær umiddelbart hvis du søler drivstoff på klær.
- Ikke overfyll drivstofftanken. Sett på igjen lokket på drivstofftanken og stram godt til.

Bruk

⚠ ADVARSEL

Motoreksos inneholder karbonmonoksid, som er en dødelig gift uten lukt.

Ikke kjør motoren innendørs eller på et innestengt område.

- Motoren må ikke brukes på et lukket sted der giftig kullos kan samle seg.
- Kjøretøyet må bare brukes i dagslys eller der det er god kunstig belysning.
- Før du forsøker å starte motoren, må du koble ut alt tilbehør, sette motoren i nøytral og sette på parkeringsbremsen.
- Hold hender og føtter borte fra roterende deler.
- Du må være oppmerksom når du bruker maskinen. Slik forhindrer du at kjøretøyet velter eller at du mister kontroll:
  - Hold utkikk etter hull eller andre skjulte farer.
  - Vær svært forsiktig når du bruker kjøretøyet i bratte hellinger. Reduser hastigheten når du tar skarpe svinger eller svinger i en helling.
  - Unngå å starte og stoppe plutselig. Ikke gå fra revers til full hastighet fremover uten å stoppe helt i mellomtiden.
  - Pass på at ingen står bak kjøretøyet før du rygger.
  - Se opp for trafikk når du krysser veier. Overhold vikeplikten.
- Hvis den valgfrie trekkoblingen, delenr. 110-1375, er montert på maskinen, se tilbehørets *brukerhåndbok* for maksimal koblingsbelastning.
- Vær oppmerksom på hull i bakken og andre skjulte farer i terrenget.
- Vær forsiktig under sleping av last eller ved bruk av tungt utstyr.
  - Bruk kun godkjente koblinger til slepeutstyr.
  - Begrens lasten til en vekt som du har full kontroll over.
  - Unngå brå svinger. Vær forsiktig når du rygger.
- Se opp for trafikk når du krysser eller er i nærheten av veier.
- Maskinen må ikke brukes hvis verneplatene er defekte eller uten at sikkerhetsanordningene sitter på plass. Kontroller at alle sperrene er montert, at de er riktig justert og at de fungerer som de skal.
- Innstillingen av motorregulatoren må ikke forandres og motoren må ikke ruses. Hvis motoren går på for høyt turtall, øker faren for personskader.
- Før du forlater førerens plass:
  - Stopp gressklipperen på en jevn flate.
  - Slipp opp trekkpedalen og senk tilbehøret.
  - Sett på parkeringsbremsen.
  - Stopp motoren og ta ut nøkkelen.
- Sørg for å koble ut drevet til tilleggsutstyret når du transporterer maskinen fra et sted til et annet, eller når den ikke brukes.
- Stopp motoren og koble ut drivkraften til utstyret
  - før du fyller drivstoff,
  - før du sjekker, rengjør eller utfører arbeid på maskinen;
  - etter at du har truffet en gjenstand eller hvis det oppstår unormal vibrasjon. Undersøk om maskinen ble skadet, og reparer den før du starter den og bruker utstyret igjen.
- Reduser gassen når du vil stoppe motoren. Hvis motoren har en stengingsventil, skal drivstofftilførselen skrus av når du er ferdig med å bruke kjøretøyet.
- Se bak- og nedover før du rygger, slik at du ikke kjører på noen.
- Kjør sakte, og vær forsiktig når du svinger og krysser veier og fortau.
- Ikke bruk maskinen når du er påvirket av alkohol eller andre rusmidler.
- Lynnedslag kan forårsake alvorlige skader eller dødsfall. Hvis du ser/hører at lyn og tordenvær nærmer seg der du er, må du ikke bruke maskinen. Søk tilflukt!
- Vær forsiktig når du skal sette maskinen på en tilhenger eller lastebil, og når du skal sette den ned på bakken igjen.
- Vær forsiktig når du nærmer deg hjørner, busker, trær eller annet som reduserer synsfeltet.

Vedlikehold og oppbevaring

- Sørg for at alle muttere, bolter og skruer er stramme, for å være sikker på at utstyret er i god stand og trygt å bruke.
- En maskin med drivstoff på tanken må aldri oppbevares innendørs der drivstoffdamp kan komme i kontakt med en åpen flamme eller gnister.
- La motoren bli kald før maskinen settes på et lukket sted.
- Unngå brannfare ved å holde motoren, lyddemper, batterirommet og området der drivstoff oppbevares, fritt for gress, løv og for mye fett.
- Hold alle delene i god stand, og sørg for at delene og de hydrauliske koblingene er tette. Skift ut slitte eller skadde deler og merker.
- Hvis du må tømme drivstofftanken, skal dette gjøres utendørs.
- Vær forsiktig når du justerer maskinen slik at du unngår å klemme fingre mellom bevegelige deler og faste deler.
- Koble fra drivene, senk tilbehøret, sett på parkeringsbremsen, stopp motoren og ta ut tenningsnøkkelen. Vent til alle bevegelige deler har stoppet før du foretar justeringer, rengjøring eller reparasjoner.

- Bruk jekkstøtter til å støtte komponentene når det er nødvendig.
- Vær forsiktig når du reduserer trykket i komponenter under trykk.
- Koble fra batteriet og trekk ut tennpluggledningen før du foretar reparasjoner. Koble kabelen fra den negative klemmen først, og deretter den andre kabelen fra den positive klemmen. Når du kobler kablene til igjen, kobler du først til den positive klemmen og deretter den negative.
- Hold hender og føtter borte fra bevegelige deler. Du må aldri foreta justeringer mens motoren går hvis du kan unngå det.
- Lad opp batteriene på et åpent sted med god ventilasjon og borte fra gnister eller åpen ild. Koble laderen fra strømuttaket før du kobler den til eller fra batteriet. Ha på deg beskyttelsesklær og bruk verktøy som er isolert.
- Kontroller at alle koblingene for hydrauliske ledninger er tette, og at alle hydrauliske slanger og ledninger er i god stand før systemet settes under trykk.
- Hold kropp og hender borte fra hull eller dyser som sprøyter ut hydraulisk olje under høyt trykk. Bruk papp eller papir til å lete etter lekkasjer, ikke hendene. Hydraulisk olje som kommer ut under trykk, kan trenge gjennom huden og forårsake alvorlige skader. Oppsøk legehjelp øyeblikkelig hvis olje sprøytes inn under huden.
- Før du kobler fra eller utfører vedlikehold eller reparasjoner på det hydrauliske systemet, må du slippe ut alt trykket i systemet ved å stoppe motoren og senke tilbehøret til bakkenivå.
- Kontroller med jevne mellomrom at drivstoffledningene er tette, og at de ikke er slitte. Stram og reparer dem etter behov.
- Hvis du må ha motoren i gang for å utføre en vedlikeholdsjustering, må du passe på at klær, hender, føtter og andre kroppsdeler ikke kommer i nærheten av tilbehør eller bevegelige deler, særlig skjermen på siden av motoren. Hold alle unna.
- La en autorisert Toro-forhandler kontrollere maksimal hastighet med en turteller, slik at det blir utført på en sikker og nøyaktig måte.
- Ta kontakt med en autorisert Toro-forhandler hvis det er nødvendig med store reparasjoner eller du trenger hjelp. Bruk kun tilbehør og reservedeler som er godkjent av Toro. Garantien kan bli ugyldig hvis du bruker tilbehør eller reservedeler som ikke er godkjent.

Transport

- Vær forsiktig når du skal sette maskinen på en tilhenger eller lastebil, og når du skal sette den ned på bakken igjen.
- Bruk ramper med full bredde for å laste maskinen inn i en tilhenger eller lastebil.
- Fest maskinen godt med stropper, kjetting, kabel eller tau. Både de fremre og bakre stroppene må ledes nedover og utover fra maskinen

Lydstyrke

Denne enheten har et garantert lydstyrkenivå på 97 dBA, med en usikkerhetsverdi (K) på 1 dBA.

Lydstyrkenivået ble fastsatt iht. prosedyrene som er beskrevet i ISO 11094.

Lydtrykk

Denne enheten har et lydtrykknivå på 83 dBA ved operatørens øre, med en usikkerhetsverdi (K) på 1 dBA.

Lydtrykknivået ble fastsatt iht. prosedyrene som er beskrevet i EN ISO 11201.

Vibrasjonsnivå

Hånd-arm

Målt vibrasjonsnivå for høyre hånd = 0,27 m/s^2

Målt vibrasjonsnivå for venstre hånd = 0,29 m/s^2

Usikkerhetsverdi (K) = 0,5 m/s^2

Målte verdier ble fastsatt iht. prosedyrene som er beskrevet i EN 1032.

Hele karosseriet

Målt vibrasjonsnivå = 0,5 m/s^2

Usikkerhetsverdi (K) = 0,5 m/s^2

Målte verdier ble fastsatt iht. prosedyrene som er beskrevet i EN 1032.

Sikkerhets- og instruksjonsmerker

Sikkerhetsmerker og -instruksjoner er lett synlige for føreren og er plassert i nærheten av alle områder som representerer en potensiell fare. Bytt ut alle merker som er ødelagte eller mangler.

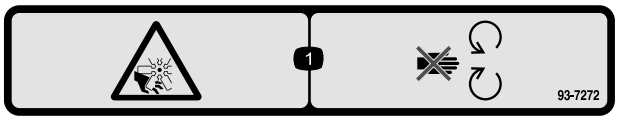

93-7272

1. Fare for kutting/amputering, vifte – hold avstand fra bevegelige deler.

93-9051

1. Les *brukerhåndboken.*

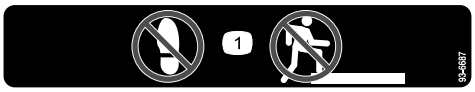

93-6687

1. Ikke tråkk her.

CALIFORNIA SPARK ARRESTER WARNING
Operation of this equipment may create sparks that can start fires around dry vegetation. A spark arrester may be required. The operator should contact local fire agencies for laws or regulations relating to fire prevention requirements. 117-2718

117-2718

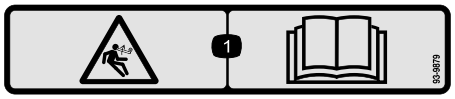

93-9879

1. Lagret energifare – les *brukerhåndboken.*

1

58-6520

1. Smørefett

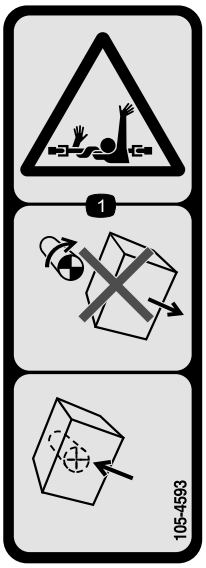

105-4593

1. Viklingsfare, aksel – ikke fjern deksel mens deler er i bevegelse, hold alle skydd på plass.

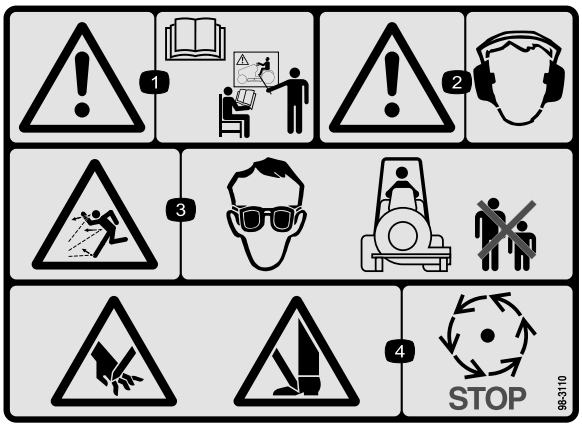

98-3110

1. Advarsel – les *brukerhåndboken* og få opplæring.
2. Advarsel – bruk hørselvern.
3. Fare for at gjenstander slynges gjennom luften – bruk vernebriller og hold trygg avstand fra maskinen.
4. Fare for kutting av hender og/eller føtter – vent til alle bevegelige deler har stanset.

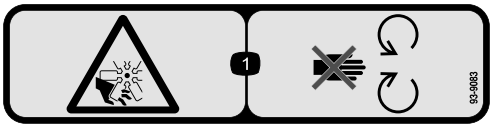

93-9083

1. Fare for kutting/amputering, vifte – hold avstand fra bevegelige deler.

Batterisymboler

Noen av eller alle disse symbolene finnes på ditt batteri

1. Eksplosjonsfare
2. Ingen bål, åpne flammer eller røyk.
3. Kaustisk væske/fare for brannsår
4. Bruk vernebriller.
5. Les *brukerhåndboken.*
6. Hold andre på trygg avstand fra batteriet.
7. Bruk vernebriller – eksplosive gasser kan påføre deg blindhet og andre skader.
8. Batterisyre kan forårsake blindhet og alvorlige brannskader.
9. Skyll straks øynene med vann og søk legehjelp.
10. Inneholder bly – må ikke kastes.

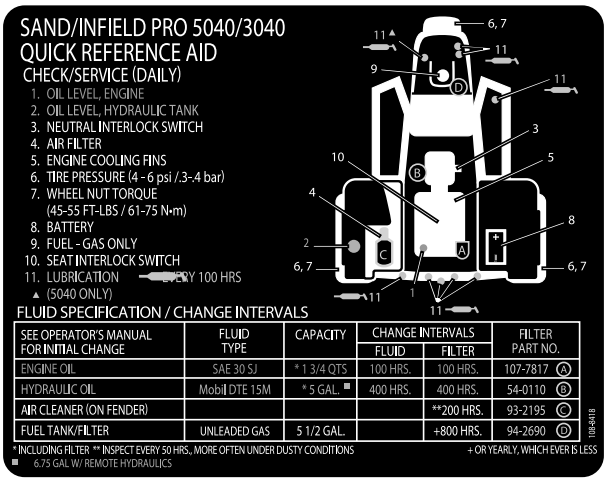

108-8418

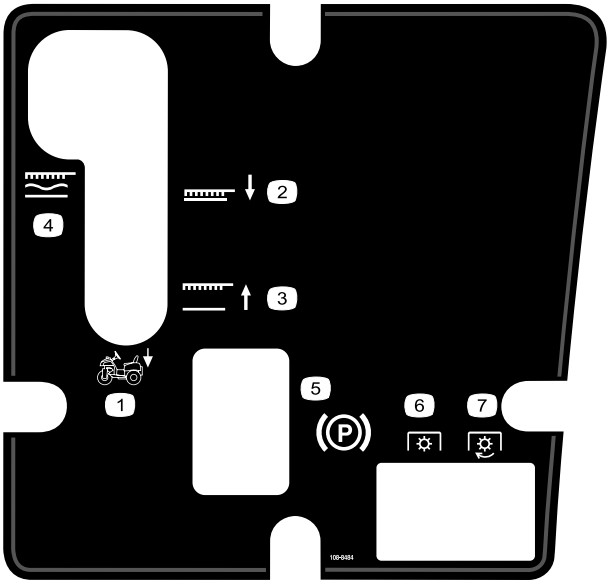

108-8484

1. Tilbehørskontroll
2. Posisjon for senking av tilbehør
3. Posisjon for heving av tilbehør
4. Tilbehør, låst i svevende stilling
5. Parkeringsbrems
6. Kraftuttak – frakoblet
7. Kraftuttak – aktivert

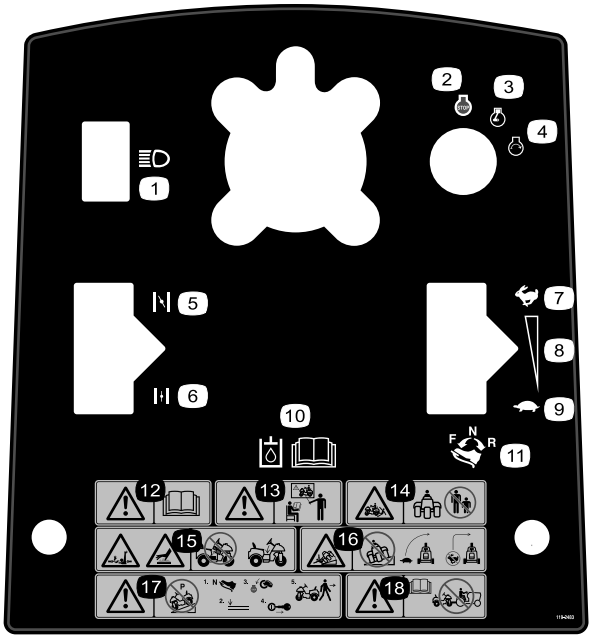

119–2483

1. Frontlys
2. Motor – stopp
3. Motor – kjør
4. Motor – start
5. Choke – lukket
6. Choke – åpen
7. Hurtig
8. Kontinuerlig regulerbar innstilling
9. Sakte
10. Les *brukerhåndboken* for informasjon om hydraulisk olje.
11. For å kjøre forover trykker du toppen på trekkontrollpedalen fremover og ned; for å kjøre bakover trykker du bunnen på trekkontrollpedalen bakover og ned.
12. Advarsel – les *brukerhåndboken*.
13. Advarsel – les *brukerhåndboken*. Ikke bruk maskinen med mindre du har fått opplæring.
14. Fare for knusing, tilskuere – hold alle på trygg avstand fra kjøretøyet.
15. Viklingsfare, arm og kropp; varm overflate – ikke bruk uten senterdekselet på plass.
16. Veltefare – senk hastigheten før du kjører inn i en sving.
17. Advarsel – ikke parker maskinen i en skråning; plasser trekkpedalen i nøytral, senk utstyret, slå motoren av og fjern tenningsnøkkelen før du forlater kjøretøyet.
18. Advarsel – les *brukerhåndboken*, ikke tau maskinen.

Montering

Løse deler

Bruk diagrammet nedenfor som en sjekkliste for å kontrollere at alle delene er sendt.

Prosedyre	Beskrivelse	Ant.	Bruk
1	Ratt Skumkrage Skive Låsemutter Rattdeksel	1 1 1 1 1	Montere rattet.
2	Ingen deler er nødvendige	–	Fjern batteriet.
3	Elektrolytt med egenvekt på 1.260 (ikke inkludert)	-	Aktiver og lad batteriet.
4	Bolt (1/4 x 5/8 tomme) Låsemutter (1/4 tomme)	2 2	Installer batteriet.
5	Frontvekt(er) etter behov	-	Monter bakvekter om nødvendig.

Media og ekstradeler

Beskrivelse	Ant.	Bruk
Brukerhåndbok Motorhåndbok Opplæringsmateriale for føreren	1 1 1	Les/vis før bruk.
Delekatalog	1	Bruk til å bestille deler.
Sertifiseringsdokument	1	CE-sertifisering
Nøkkel	2	Start motoren.

Merk: Angi hva som er høyre og venstre side på maskinen ved å sitte i normal arbeidsstilling.

Merk: Fjern og kast alle transportbraketter og -fester.

1

Montere rattet

Deler som er nødvendige for dette trinnet:

1	Ratt
1	Skumkrage
1	Skive
1	Låsemutter
1	Rattdeksel

Prosedyre

1. Flytt forhjulet slik at det peker rett fremover.
2. Før skumkragen, den minste enden først, på rattstangen (Figur 2).

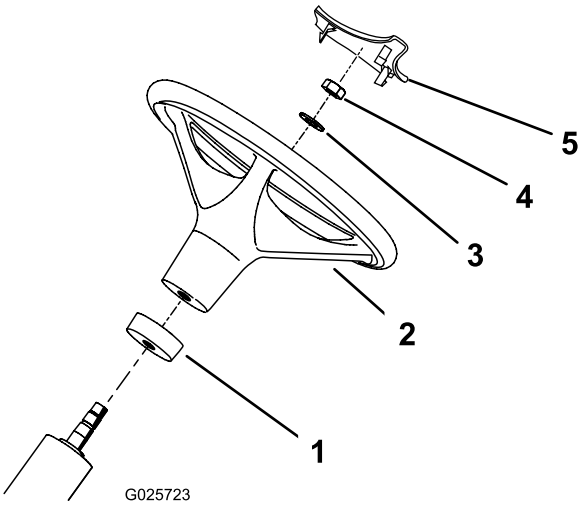

Figur 2

1. Skumkrage
2. Ratt
3. Skive
4. Mutter
5. Rattdeksel

3. Før rattet på rattstangen (Figur 2).
4. Fest rattet på rattstangen med en skive og mutter (Figur 2). Trekk til låsemutteren med et moment på 27–35 Nm.
5. Monter rattdekselet på rattet (Figur 2).

2

Fjerne batteriet

Ingen deler er nødvendige

Prosedyre

Fjern de (2) vingemutterene og skivene som fester den øvre batteritilholderen til batteritilholderne på sidene (Figur 3). Fjern batteritilholderen og fjern batteriet.

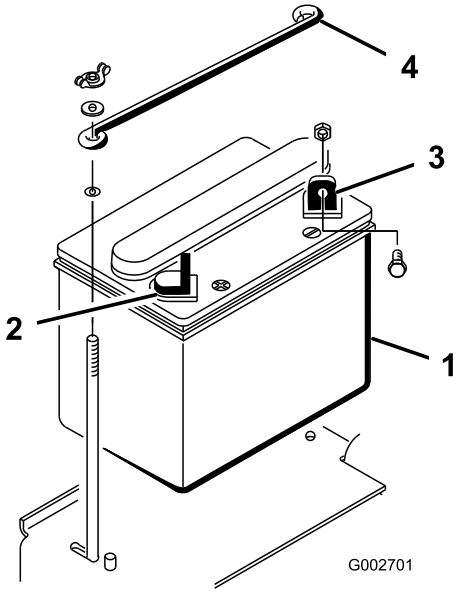

Figur 3

1. Batteri
2. Positiv (+) batteriterminal
3. Negativ (-) batteriterminal
4. Øvre batteritilholder

3

Aktivere og lade batteriet

Deler som er nødvendige for dette trinnet:

-	Elektrolytt med egenvekt på 1.260 (ikke inkludert)

Prosedyre

ADVARSEL

CALIFORNIA
Proposition 65-advarsel

Batteripoler, klemmer og tilknyttet tilbehør inneholder bly og blyforbindelser, kjemikalier som er kjente i staten California for å føre til kreft og forplantningsskader. Vask hendene etter at du har håndtert et batteri.

Hvis batteriet ikke er fylt med elektrolytt eller ikke er aktivert, må du kjøpe elektrolytt med spesifikk vekt på 1.260 fra en lokal batterileverandør og tilsette i batteriet.

⚠ FARE

Elektrolytten i batteriet inneholder svovelsyre, en dødelig gift som også kan forårsake alvorlige brannskader.

- **Ikke drikk elektrolytt, og unngå kontakt med hud, øyne og klær. Bruk vernebriller for å beskytte øynene og gummihansker for å beskytte hendene.**
- **Fyll batteriet i nærheten av rent vann som kan brukes til å skylle huden.**

1. Fjern påfyllingslokkene fra batteriet, og fyll forsiktig hver celle med elektrolytt til nivået er like over påfyllingslinjen.
2. Sett på igjen påfyllingslokkene, og koble en batterilader på 3–4 A til batteripolene. Lad batteriet med 3 til 4 A i 4 til 8 timer.

   ⚠ ADVARSEL

   Når batteriet lades, utvikles det gasser som kan eksplodere.

   Røyk aldri i nærheten av batteriet og hold gnister og åpen ild borte fra batteriet.

3. Når batteriet er oppladet, kobler du laderen fra strømuttaket og batteripolene. La batteriet sitte i 5–10 minutter.
4. Fjern påfyllingslokkene. Fyll elektrolytt forsiktig på hver celle til nivået når opp til påfyllingslinjen. Sett på påfyllingslokkene.

   Viktig: Ikke fyll for mye på batteriet. Elektrolytt kan renne ned i andre deler av maskinen, noe som fører til korrosjon og ødeleggelse.

4

Installere batteriet

Deler som er nødvendige for dette trinnet:

2	Bolt (1/4 x 5/8 tomme)
2	Låsemutter (1/4 tomme)

Prosedyre

1. Sett batteriet på plass, med den negative terminalen plassert mot baksiden av maskinen (Figur 4).

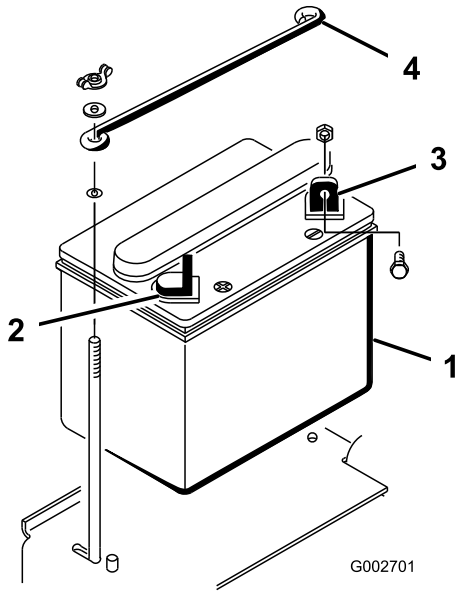

Figur 4

1. Batteri
2. Positiv (+) batteriterminal
3. Negativ (-) batteriterminal
4. Øvre batteritilholder

⚠ ADVARSEL

Feilaktig ruting av batterikabler kan skade maskinen og kablene og forårsake gnister. Gnistene kan føre til at batterigassene eksploderer, noe som kan forårsake personskade.

- **Ta alltid av den negative (svarte) batterikabelen før du kobler fra den positive (røde) kabelen.**
- **Koble alltid til den positive (røde) batterikabelen før du setter på den negative (svarte) kabelen.**

⚠ ADVARSEL

Batteripolene eller metallverktøy kan kortslutte mot metallkomponenter og forårsake gnister. Gnistene kan føre til at batterigassene eksploderer, noe som kan forårsake personskade.

- **Når du fjerner eller monterer batteriet, må du passe på at batteripolene ikke berører metalldeler på maskinen.**
- **La ikke metallverktøy kortslutte mellom batteripolene og metalldeler på maskinen.**

2. Fest den positive kabelen (rød) til den positive (+) terminalen med en 1/4 x 5/8 tommes bolt og mutter (Figur 5).

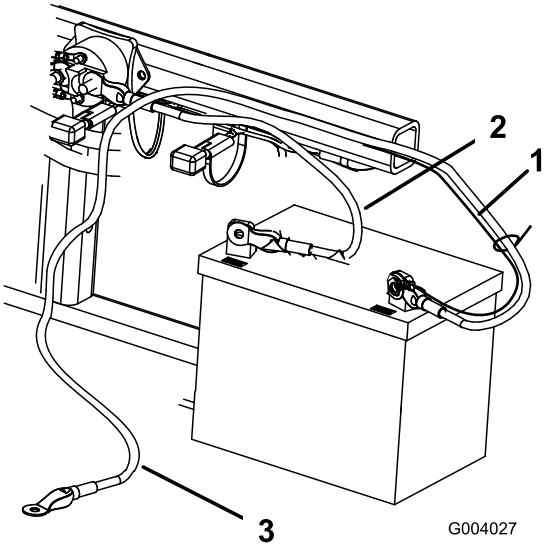

Figur 5

1. Liten sort kabel
2. Positiv (+) batterikabel
3. Negativ (-) batterikabel

3. Fest den lille, svarte ledningen og den negative kabelen (svart) ved batteriets negative pol (-) med en bolt (1/4 x 5/8 tomme) og låsemutter (1/4 tomme) (Figur 5).
4. Smør klemmene og monteringsfestene med vaselin for å forhindre korrosjon. Skyv gummihetten over den positive polen (+) for å forhindre muligheten for kortslutning.
5. Monter den øvre batteritilholderen til batteritilholderen på sidene og fest med skiver og vingemuttere.

5

Monter frontvekter

Deler som er nødvendige for dette trinnet:

-	Frontvekt(er) etter behov

Prosedyre

Sand/Infield Pro-trekkenheten er i overensstemmelse med ANSI B71.4-2012-standardene på produksjonstidspunktet. Når følgende tilbehør er montert på maskinen er det imidlertid nødvendig med ekstra vekt for å være i overensstemmelse med standardene. Bruk diagrammet nedenfor for å bestemme kombinasjon av tilleggsvekt. Bestill deler fra en autorisert Toro-forhandler.

Tilbehør	Nødvendig frontvekt påkrevd	Vektens delenummer	Vektbeskrivelse	Ant.
Piggsett (08755)	23 kg	100-6442	8 x 3 kg vektplate	1
Rahn-trimsats	23 kg	100-6442	8 x 3 kg vektplate	1
QAS-verktøyboks	23 kg	100-6442	8 x 3 kg vektplate	1

Merk: Det er ikke nødvendig med ekstravekt hvis maskinen er utstyrt med front hydraulikkheissett, modell 08712.

Oversikt over produktet

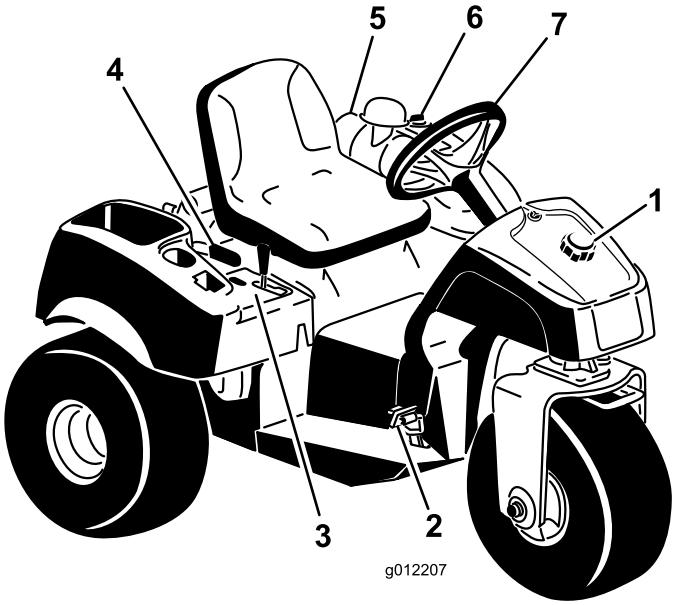

Figur 6

1. Drivstofftanklokk
2. Trekk- og bremsepedal
3. Kontrollpanel
4. Parkeringsspak
5. Luftfilter
6. Lokket på den hydrauliske tanken
7. Ratt

Kontroller

Trekk- og bremsepedal

Trekkpedalen (Figur 7) har tre funksjoner: bevege maskinen forover, bakover og stanse maskinen. Bruk den høyre foten til å trykke ned fremdelen av pedalen for å kjøre fremover og bakdelen av pedalen for å kjøre bakover (Figur 8). Sett pedalen i den nøytrale stillingen når du vil stoppe maskinen. For å få en komfortabel kjørestilling **må du ikke lene hælen på reverspedalen når du kjører fremover**.

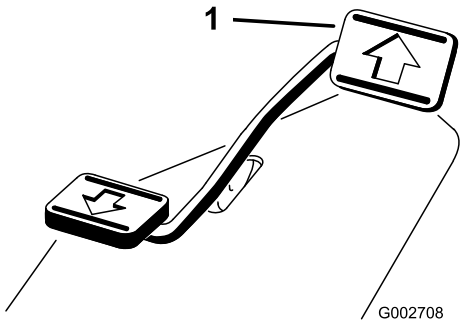

Figur 7

1. Trekk- og bremsepedal

Figur 8

Kjørehastigheten er proporsjonal med hvor langt ned du trykker ned trekkpedalen. For å oppnå maksimal hastighet, trykker du pedalen helt ned når gassen er i stillingen Hurtig. For å oppnå maksimal kraft når du kjører i oppoverbakke, setter du gassen i stillingen Hurtig mens du trykker pedalen litt ned for å holde høyt turtall. Hvis turtallet reduseres, slipper du pedalen litt opp for å øke turtallet.

Viktig: For maks. trekkraft skal gassen være i stillingen Hurtig og trekkpedalen trykkes lett ned.

⚠ FORSIKTIG

Bruk kun maksimum kjørehastighet når du kjører fra ett område til et annet.

Maksimum hastighet anbefales ikke når du bruker montert eller tauet tilbehør.

Viktig: **Ikke bruk i revers med tilbehøret i senket stilling (driftsstilling), dette kan påføre skade på tilbehøret.**

Tenningsbryter

Tenningsbryteren (Figur 9), som brukes til å starte og stoppe motoren, har tre stillinger: Av, kjør og start. Vri deretter nøkkelen med urviseren til start-stillingen for å starte motoren. Slipp nøkkelen når motoren starter. Nøkkelen går automatisk til på-stillingen. Når du har stanset motoren, vrir du nøkkelen mot urviseren til stillingen Av.

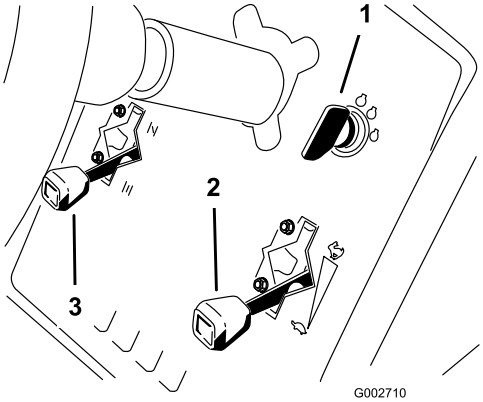

Figur 9

1. Tenningsnøkkel
2. Gasskontroll
3. Chokekontroll

Chokekontroll

For å starte en kald motor, må du lukke forgasserens choke ved å dra chokekontrollen (Figur 9) fremover til stillingen Lukket. Når motoren er startet, regulerer du choken slik at motoren går jevnt. Åpne choken så raskt som mulig ved å flytte den ned til stillingen Åpen. En varm motor trenger lite eller ingen choke.

Gasskontroll

Gasskontrollspaken (Figur 9)er forbundet til og betjener gasskoblingen til forgasseren. Kontrollen har to stillinger: Hurtig og langsom. Motorhastigheten kan varieres mellom de to innstillingene.

Merk: Motoren kan ikke stoppes med gasskontrollen.

Løftespak

For å heve tilbehøret, trekk løftespaken (Figur 10) tilbake; for å senke tilbehøret skyv spaken fremover. For svevestillingen, flytt spaken til sperrestillingen. Når ønsket stilling blir nådd, slipp spaken og den går tilbake til nøytral.

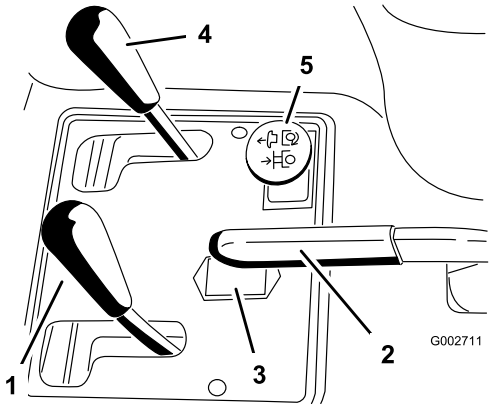

Figur 10

1. Løftespak
2. Parkeringsbrems
3. Timeteller
4. Fremre hevekontroll (valgfritt)
5. Bakre hydraulikkspak (valgfritt)

Merk: Maskinen har en dobbeltvirkende løftesylinder. Nedovertrykk kan påføres tilbehøret for visse driftsforhold.

Parkeringsbrems

Når du vil koble til parkeringsbremsen (Figur 10), drar du parkeringsbremsspaken bakover. Når du vil koble den fra, skyver du spaken fremover.

Merk: Det kan hende at trekkpedalen må roteres langsomt frem- og bakover for å frigjøre parkeringsbremsen.

Timeteller

Timetelleren (Figur 10) viser hvor mange timer motoren har vært i drift. Timetelleren starter hver gang tenningsnøkkelen vris til stillingen På.

Justeringsspak for setet

Flytt spaken på venstre side av setet (Figur 11) fremover, skyv setet til ønsket stilling og frigjør spaken slik at setet låses i denne stillingen.

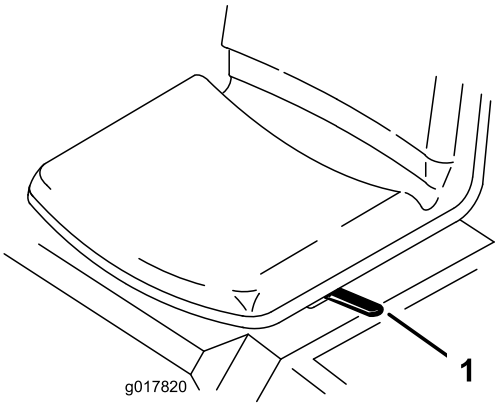

Figur 11

1. Justeringsspak for sete

Drivstoffavstengingsventil

Lukk drivstoffavstengingsventilen (Figur 12) når du oppbevarer maskinen eller frakter den på en tilhenger.

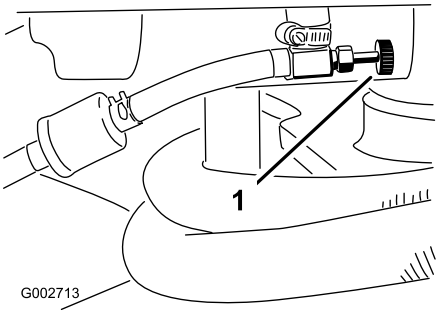

Figur 12

1. Drivstoffavstengingsventil

Spesifikasjoner

Merk: Spesifikasjoner og konstruksjon kan forandres uten varsel.

Bredde uten tilbehør	147 cm
Bredde med rake, modellnummer 08751	191 cm
Lengde uten tilbehør	164 cm
Høyde	115 cm
Akselavstand	109 cm
Nettovekt Modell 08703 Modell 08705	 452 kg 461 kg

Tilbehør

Et utvalg av Toro-godkjent tilbehør som kan brukes sammen med maskinen for å forbedre og utvide dens funksjoner er tilgjengelig. Ta kontakt med din autoriserte serviceforhandler, eller gå til www.Toro.com for å få en liste over godkjent tilbehør og utstyr.

Bruk

Merk: Angi hva som er høyre og venstre side på maskinen ved å sitte i normal arbeidsstilling.

Kontrollere motoroljenivået

Serviceintervall: For hver bruk eller daglig

Motoren leveres med olje i veivhuset. Oljenivået må imidlertid sjekkes før og etter at motoren startes for første gang.

Veivhusets kapasitet er ca. 1,66 l med filteret.

Bruk motorolje av høy kvalitet som møter følgende spesifikasjoner:

- Nødvendig API-klassifisering: SJ, SK, SL eller høyere.
- Anbefalt olje: SAE 30 (over 4 °C)

1. Sett maskinen på en jevn flate.
2. Vipp setet fremover.
3. Trekk ut peilestaven (Figur 13) og tørk den med en ren fille. Sett peilestaven inn i røret, og pass på at den når helt ned. Fjern peilestaven fra røret, og sjekk oljenivået. Hvis oljenivået er lavt, må du ta av tanklokket fra ventildekslet og fylle på nok olje til nivået når opp til Full-merket på peilestaven.

   Viktig: Kontroller at motoroljenivået er mellom øvre og nedre grense på oljemåleren. Motorsvikt kan inntreffe som et resultat av for mye eller for lite motorolje.

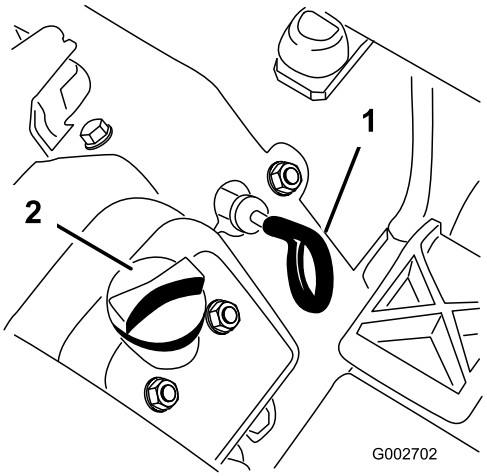

Figur 13

1. Peilestav
2. Oljelokk

4. Sett peilestaven på plass.

   Viktig: Peilestaven må plasseres helt ned i røret for å forsegle veivhuset. Hvis man ikke forsegler veivhuset kan det føre til skade på motoren.

5. Vipp setet ned.

   Viktig: Kontroller oljenivået daglig eller etter hver 8. driftstime. Skift oljen etter første 20 driftstimer,

og skift deretter olje og filter hver 100. driftstime under normale forhold. Hvis motoren brukes under ekstremt støvete eller skitne forhold, må du imidlertid bytte oljen oftere.

Fylle tanken

- **Drivstofftankkapasitet:** 25 liter.
- **Anbefalt drivstoff:**
  - For best resultat bør du kun bruke ren, fersk (mindre enn 30 dager gammel) og blyfri bensin med oktankvalitet på 87 eller høyere (vurderingsmetode (R+M)/2).
  - Etanol: Bensin med opptil 10 % etanol (alkoholbensin) eller 15 % MTBE (metyltertiærbutyleter) i volum er akseptabelt. Etanol og MTBE er ikke det samme. Bensin med 15 % etanol (E15) i volum er ikke godkjent for bruk. Ikke bruk bensin som inneholder mer enn 10 % etanol i volum, som f.eks. E15 (inneholder 15 % etanol), E20 (inneholder 20 % etanol) eller E85 (inneholder opptil 85 % etanol). Bruk av bensin som ikke er godkjent kan forårsake problemer og/eller motorskade som kanskje ikke dekkes av garanti.
  - Ikke bruk bensin som inneholder metanol.
  - Ikke oppbevar drivstoff i drivstofftanken eller i drivstoffbeholdere over vinteren, med mindre du bruker drivstoffstabilisator.
  - Ikke bland olje i bensinen.

Viktig: Ikke bruk andre tilsetningsstoffer i bensinen enn drivstoffstabilisator/kondisjoneringsmiddel. Ikke bruk alkoholbaserte drivstoffstabilisatorer som for eksempel etanol, metanol eller isopropanol.

⚠ FARE

Bensin er meget brannfarlig, og under visse forhold svært eksplosivt. Brann eller eksplosjon forårsaket av bensin kan påføre deg og andre brannskader samt ødelegge eiendom.

- **Fyll opp drivstofftanken utendørs på et åpent område når motoren er nedkjølt. Tørk opp bensinsøl.**
- **Fyll aldri på drivstofftanken inni en lukket tilhenger.**
- **Tanken må ikke fylles helt opp. Fyll drivstoff på tanken helt til nivået når opp til 25 mm under bunnen av påfyllingshalsen. Tomrommet i tanken gir bensinen plass til å utvide seg.**
- **Røyk aldri mens du håndterer bensin, og hold deg unna åpen ild eller steder der bensingassen kan antennes av gnister.**
- **Bensin må oppbevares på en godkjent kanne, utenfor barns rekkevidde. Kjøp aldri mer bensin enn til 30 dagers forbruk.**
- **Ikke bruk uten at hele eksossystemet er på plass og i korrekt arbeidstilstand.**

⚠ FARE

Under enkelte forhold ved fylling av drivstoff kan statisk elektrisitet utløses og føre til at gnister antenner bensindamp. Brann eller eksplosjon forårsaket av bensin kan påføre deg og andre brannskader samt ødelegge eiendom.

- **Sett alltid bensinkannen på bakken i god avstand fra kjøretøyet før du fyller bensin.**
- **Ikke fyll opp bensinkannen inne i et kjøretøy eller på en lastebil eller tilhenger, fordi tepper eller presenninger kan isolere kannen og hemme utladning av eventuell statisk elektrisitet.**
- **Når dette lar seg gjøre, skal drivstoffdrevet utstyr tas ut av lastebilen eller tilhengeren og fylles med drivstoff mens hjulene står på bakken.**
- **Hvis dette ikke lar seg gjøre, og maskinen må fylles med bensin mens den står på lastebilen, bør du bruke en bensinkanne til å fylle bensin i stedet for å fylle direkte fra bensinpumpen.**
- **Hvis det er helt nødvendig å fylle bensin direkte fra pumpen, må påfyllingstuten være i kontakt med kanten på drivstofftanken eller kannens åpning helt til du er ferdig med å fylle.**

⚠ ADVARSEL

Bensin kan føre til skader eller dødsfall hvis den svelges. Hvis du utsettes for damp fra drivstoff over lengre tid, kan dette føre til alvorlig skade og sykdom.

- **Unngå innånding av damp fra drivstoff over lengre tid.**
- **Hold ansiktet unna dyse og drivstofftank og åpningen til kondisjoneringsmiddelet.**
- **Hold drivstoffet unna øyne og hud.**

1. Rengjør området rundt der filteret skal festes (Figur 14).
2. Fjern drivstofftanklokket.
3. Fyll på tanken til om lag 25 mm under toppen av tanken (bunnen av påfyllingshalsen). **Ikke fyll på for mye**. Sett på lokket.

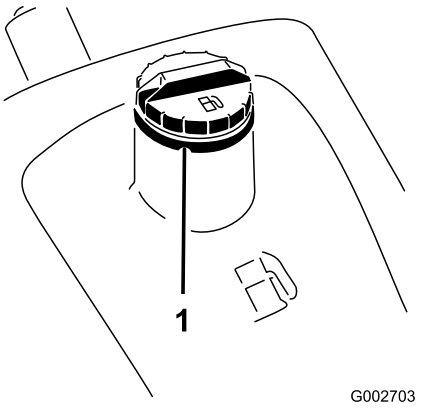

Figur 14

1. Drivstofftanklokk

4. Tørk opp eventuelt bensinsøl for å unngå brannfare.

Viktig: Bruk aldri metanol, bensin som inneholder metanol, eller gasohol som inneholder mer enn 10 % etanol, da dette kan skade motorens drivstoffsystem. Bensinen må ikke blandes med olje.

Kontrollere nivået på hydraulisk olje

Serviceintervall: For hver bruk eller daglig

Tanken fylles på fabrikken med ca. 18,9 liter hydraulisk olje av høy kvalitet. **Kontroller den hydrauliske væsken før du starter maskinen for første gang, og deretter hver dag.** Anbefalte erstatningsvæsker er:

Toro Premium All Season Hydraulic Fluid (Tilgjengelig i spann på 19 l eller fat på 208 l. Se delekatalogen eller kontakt Toro-distributør for å få oppgitt delenumre.)

Alternative væsker: Hvis Toro-væske ikke er tilgjengelig, kan andre væsker brukes, forutsatt at de oppfyller alle følgende materialegenskaps- og bransjespesifikasjoner. Vi anbefaler ikke bruk av syntetisk væske. Forhør deg med oljeforhandleren din for å finne et egnet produkt

Merk: Toro er ikke ansvarlig for skader som skyldes uegnede erstatninger. Bruk bare produkter fra anerkjente produsenter som kan stå for sine anbefalinger.

Hydraulikkvæske med høy viskositetsindeks og lavt flytepunkt mot slitasje, ISO VG 46

Materielle egenskaper:

Viskositet, ASTM D445	cSt ved 40 °C 44 til 48 cSt ved 100 °C 9,1 til 9,8
Viskositetsindeks ASTM D2270	140 til 160
Flytepunkt, ASTM D97	-34°F til -49°F

Bransjespesifikasjoner:
Vickers I-286-S (Quality Level), Vickers M-2950-S (Quality Level), Denison HF-0

Viktig: ISO VG 46-flergradsvæsken har vist seg å ha maksimal ytelse under en rekke ulike temperaturforhold. Når maskinen brukes i høye temperaturer (18 °C til 49 °C), kan den hydrauliske oljen ISO VG 68 gi forbedret ytelse.

Premium biologisk nedbrytbar hydraulisk væske – Mobil EAL EnviroSyn 46H

Viktig: Mobil EAL EnviroSyn 46H er den eneste syntetiske og biologisk nedbrytbare oljen som er godkjent av Toro. Denne oljen er kompatibel med elastomerne som benyttes i Toros hydraulikksystemer, og er egnet til en rekke temperaturforhold. Denne oljen er kompatibel med tradisjonelle mineraloljer, men for å oppnå maksimal biologisk nedbrytbarhet og ytelse, må det hydrauliske systemet tømmes fullstendig for tradisjonell olje. Oljen er også tilgjengelig i spann på 19 l eller fat på 208 liter fra Mobil-forhandlere.

Viktig: Mange hydrauliske væsker er nesten fargeløse, noe som gjør det vanskelig å oppdage lekkasjer. Et rødt fargestoff for den hydrauliske oljen er tilgjengelig i flasker på 20 ml. Én flaske er nok til 15–22 liter med hydraulisk olje. Bestill delenr. 44-2500 fra en autorisert Toro-forhandler.

1. Rengjør området rundt lokket på hydraulikkoljetanken slik at det ikke kommer rusk inn i tanken (Figur 15).

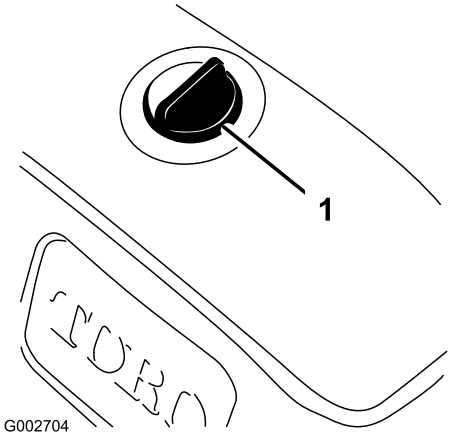

Figur 15

1. Oljetanklokk

2. Ta lokket av tanken.
3. Fjern peilestaven fra påfyllingshalsen, og tørk av den med en ren fille. Før peilestaven ned i påfyllingshalsen før du tar den ut og kontroller oljenivået. Oljenivået må nå opp til merket (innsnevret område) på peilestaven (Figur 16).

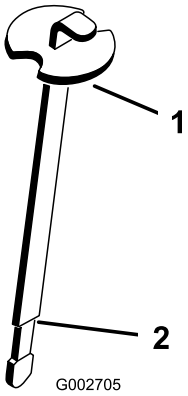

Figur 16

1. Peilestav
2. Full-merke

4. Hvis væskenivået er lavt, fyller du beholderen med egnet hydraulisk væske til nivået når det innsnevrede området på peilestaven. Ikke fyll på for mye.
5. Sett lokket på beholderen.

Viktig: For å forhindre at systemet forurenses, rengjør du oppå de hydrauliske oljebeholderne før du lager hull. Pass på at påfyllingstuten og trakten er rene.

Kontrollere trykket i dekkene

Serviceintervall: For hver bruk eller daglig

Sjekk dekktrykket før du bruker maskinen (Figur 17). Korrekt lufttrykk i for- og bakdekkene er:

- for profilerte dekk 0,3–0,4 bar (4–6 psi)
- for glatte dekk 0,5-0,7 bar (8–10 psi)

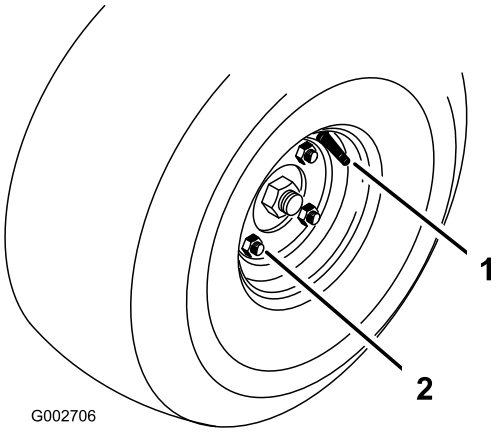

Figur 17

1. Ventilstamme
2. Hakemutter

Stram hjulenes hakemuttere med en momentnøkkel

Serviceintervall: Etter de 8 første timene

Hver 100. driftstime

Stram først hjulmutterne etter de første åtte driftstimene, og deretter etter hver 100. driftstime. Stram hakemutterene til 61–75 Nm.

Starte og stoppe motoren

1. Ta foten av trekkpedalen og kontroller at den står i nøytral, og aktiver parkeringsbremsen.
2. Skyv chokespaken frem på-stillingen (kun når du starter en kald motor) og gasspaken til langsom hastighet.

   Viktig: Ved bruk i temperaturer under 0 °C, gi maskinen tid til å varme opp før bruk. Dette forhindrer skade på hydrostaten og trekkløkken.
3. Sett nøkkelen inn i tenningsbryteren, og vri den med klokken for å starte motoren. Slipp nøkkelen når motoren starter. Juster choke så motoren kjører jevnt.

   Viktig: Starteren må ikke tilkobles lengre enn 10 sekunder for å unngå overoppheting av startmotoren. Etter 10 sekunder sammenhengende omdreining må du vente 60 sekunder før du aktiverer startmotoren igjen.
4. For å stoppe motoren, flytt gasskontrollen til stillingen for sakte kjøring og drei tenningsnøkkelen til Av. Ta

nøkkelen ut av tenningen for å unngå at kjøretøyet startes ved et uhell.

5. Steng drivstoffavstengingskranen før du setter maskinen til oppbevaring.

⚠ FORSIKTIG

Slå av motoren, og vent til alle bevegelige deler har stoppet før du kontrollerer om maskinen har oljelekkasjer, løse deler eller andre feil.

Kontrollere sperresystemet

⚠ FORSIKTIG

Hvis sikkerhetssperrebryterne blir frakoblet eller skadet, kan det hende at maskinen opptrer uforutsigbart og forårsaker personskader.

- **Ikke rør sperrebryterne.**
- **Kontroller sperrebryterne daglig, og bytt ut ødelagte brytere før du bruker maskinen.**

Formålet med sperresystemet er å forhindre at motoren trekkes eller startes uten at trekkpedalen er i nøytral stilling Motoren skal dessuten stoppe hvis trekkpedalen blir flyttet enten fremover eller bakover uten en operatør i setet.

1. Sjekk at sperren fungerer på et vidt, åpent område uten gjenstander eller tilskuere. Stopp motoren.
2. Sitt i førersetet, og koble inn parkeringsbremsen.
3. Trykk ned trekkpedalen frem- og bakover mens du prøver å starte motoren.
4. Hvis motoren ikke starter, kan det være en feil i sperresystemet. Reparer feilen umiddelbart.
5. Hvis motoren starter, fungerer systemet som det skal.
6. Motoren skal starte med trekkpedalen i nøytral og parkeringsbremsen på når operatøren sitter i setet. Løft av setet og press trekkpedalen sakte ned. Motoren vil stoppe i løpet av ett til tre sekunder. Løs problemet dersom det ikke fungerer ordentlig.

Taue maskinen

I nødstilfeller kan maskinen taues over korte avstander. Vi anbefaler imidlertid ikke å bruke dette som standardprosedyre.

Viktig: Ikke tau maskinen i større hastighet enn 1,6 km/t, ettersom drivverket kan bli skadet. Hvis maskinen må flyttes mer enn 50 meter, transporter den på en lastebil eller tilhenger. Dekkene kan låse seg hvis maskinen taues for raskt. Hvis dette oppstår, stopp tauingen av maskinen og vent til trekkretsen har stabilisert seg før du gjenopptar tauingen ved langsommere hastighet.

Innkjøringsfasen

Det er kun nødvendig med åtte timer klipping for å kjøre inn maskinen.

Ettersom de første driftstimene er avgjørende for hvor driftssikker maskinen blir i fremtiden, bør du følge nøye med på funksjonene og ytelsen slik at små feil oppdages og rettes opp før de blir store. Undersøk maskinen ofte under innkjøringsfasen for å kontrollere om det finnes lekkasjer, løse fester eller andre feil.

Driftsegenskaper

Se brukerhåndboken for tilbehøret for spesifikke driftsinstruksjoner for tilbehøret.

Øv deg på å kjøre maskinen, den har ulike driftsegenskaper enn noen tjenestekjøretøyer. Det er viktig å tenke på gir og motorhastighet under bruk.

For å opprettеholde noenlunde konstant motorturtall, trykk trekkpedalen langsomt ned. På denne måten kan motoren holde tritt med kjøretøyets kjørehastighet. Hvis du trykker trekkpedalen for raskt ned, reduseres motorturtallet og det vil ikke være nok omdreiningskraft til å flytte kjøretøyet. Flytt derfor gasskontrollen til stillingen Hurtig og trykk trekkpedalen litt ned for å overføre maksimalt med kraft til hjulene. Når man stiller gasskontrollen i stillingen Hurtig og trykker trekkpedalen langsomt, men helt ned, får man imidlertid maksimal kjørehastighet uten belastning. Med andre ord, sørg for at motorturtallet alltid er høyt nok til å levere maksimalt med omdreiningskraft til hjulene.

⚠ FORSIKTIG

Påse at maskinen ikke velter under bruk eller at du mister kontroll over den.

- **Vær forsiktig når du kjører inn og ut av sandfang/-bunkere.**
- **Utvis ekstra forsiktighet rundt grøfter, bekker eller andre farer.**
- **Vær svært forsiktig når du bruker kjøretøyet i bratte hellinger.**
- **Reduser hastigheten når du tar skarpe svinger eller svinger i en helling.**
- **Unngå å starte og stoppe plutselig.**
- **Ikke gå fra revers til full hastighet fremover uten å stoppe helt i mellomtiden.**

Merk: Hvis tilbehørsadapteren setter seg fast i trekkenhetsadapteren, før et brekkjern / en skrutrekker inn i åpningssporet for å koble delene fra hverandre (Figur 18).

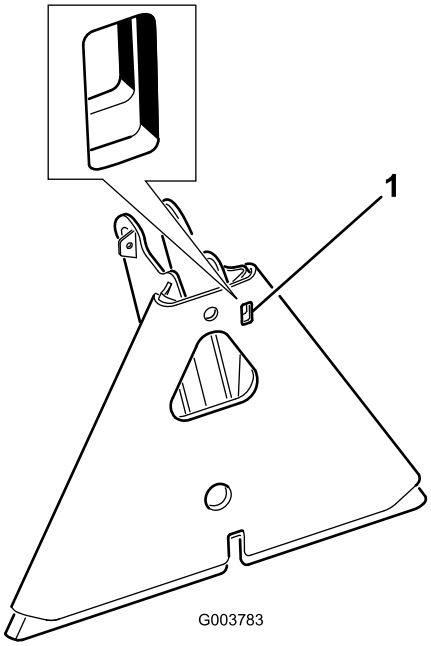

Figur 18

1. Åpningsspor

Vedlikehold

Merk: Angi hva som er høyre og venstre side på maskinen ved å sitte i normal arbeidsstilling.

⚠ FORSIKTIG

Dersom du lar nøkkelen stå i tenningsbryteren, kan noen starte motoren uten at det er tilsiktet, noe som kan påføre deg eller andre personer alvorlige skader.

Fjern nøkkelen fra tenningen før du begynner med vedlikeholdsarbeid.

Anbefalt vedlikeholdsplan

Vedlikeholdsintervall	Vedlikeholdsprosedyre
Etter de 8 første timene	• Stram hjulenes hakemuttere. • Skift det hydrauliske filteret.
Etter de 20 første timene	• Skift motoroljen og oljefilteret.
For hver bruk eller daglig	• Kontroller motoroljenivået. • Kontroller nivået på den hydrauliske oljen. • Kontroller trykket i dekkene. • Kontroller tilstanden til hydraulikkledningene og -slangen. • Inspiser og rengjør maskinen. • Kontroller at sikkerhetssperrene virker ordentlig
Hver 25. driftstime	• Kontroller batterivæskenivået og kabelforbindelsene.
Hver 100. driftstime	• Stram hjulenes hakemuttere. • Smøre maskinen • Skift motoroljen og oljefilteret.
Hver 200. driftstime	• Skift ut luftfilteret.
Hver 400. driftstime	• Skift filter og olje i det hydrauliske systemet.
Hver 800. driftstime	• Skift tennpluggene. • Bytt ut drivstoffilteret. • Fjern sot fra forbrenningskammeret. • Juster ventiler og stram hodet. • Kontroller motorens omdreiningshastighet (ved halv og full gass). • Tøm og rengjør drivstofftanken.
Hver 1500. driftstime	• Skift bevegelige slanger. • Skift ut nøytral sperrebryter og setesperrebryter.

Viktig: **Se *brukerhåndboken for motoren* for mer informasjon om vedlikeholdsprosedyrer.**

Kontrolliste for daglig vedlikehold

Ta kopi av denne siden for rutinemessig bruk.

Vedlikeholdskontrollpunkt	**For uke:**						
	Ma.	**Ti.**	**On.**	**To.**	**Fr.**	**Lø.**	**Sø.**
Kontroller at sikkerhetssperrene virker ordentlig.							
Sjekk at styringen virker som den skal.							
Kontroller drivstoffnivået.							
Kontroller motoroljenivået.							
Kontroller luftfilterets tilstand.							
Rengjør motorens kjøleribber.							
Kontroller uvanlige motorlyder.							
Kontroller uvanlige driftslyder.							
Kontroller nivået på den hydrauliske oljen.							
Kontroller om de hydrauliske slangene er skadet.							
Kontroller om det har oppstått væskelekkasjer.							
Kontroller trykket i dekkene.							
Kontroller at instrumentene virker.							
Lakker over ødelagt maling.							

Bemerkninger om spesielle områder		
Kontroll utført av:		
Punkt	Dato	Informasjon

Forberedelse for vedlikehold

Viktig: Festene på maskinens deksler er utformet for å sitte på dekselet når dekselet er fjernet. Løsne alle festene på hvert deksel noen omdreininger, slik at dekselet sitter løsere, men ikke er helt løst, og gå så tilbake og løsne dem helt slik at dekselet løsner. Dette forhindrer at du fjerner boltene helt fra holderne

Jekke opp maskinen

⚠ FORSIKTIG

Før du utfører servicearbeid på maskinen, må du støtte den opp med jekkstøtter eller treklosser.

Jekkepunktene er som følger:

- Venstre eller høyre side under bakre hjulmotor eller rammen (Figur 19).

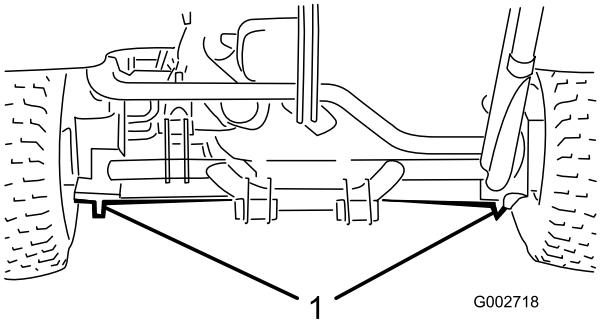

Figur 19

1. Jekkpunkter bak

- Fremme under rammen bak forhjulet (Figur 20).

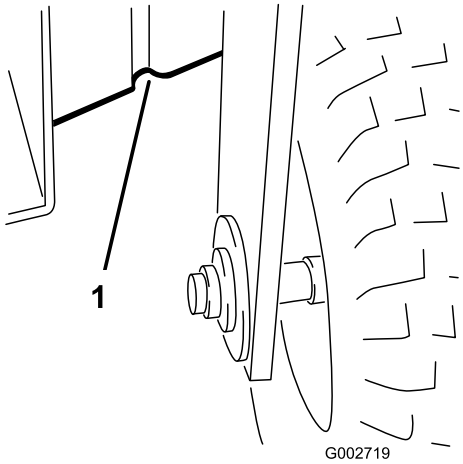

Figur 20

1. Jekkpunkter foran

Smøring

Maskinen har smørenipler som må smøres etter hvert 100. driftstime med litiumbasert smørefett nr. 2 til vanlig bruk.

Smør følgende lagre og bøssinger:

- Forhjulslager (1) (Figur 21)

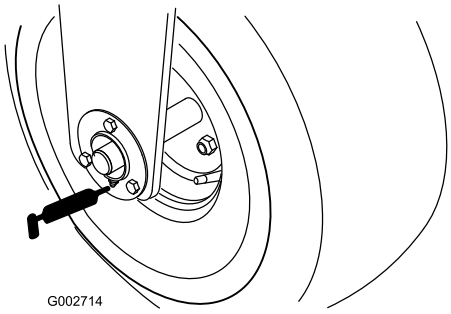

Figur 21

- Trekkpedaltapp (én) (Figur 22)

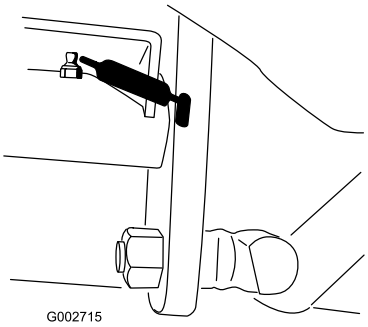

Figur 22

- Bakre kobling (5) (Figur 23)

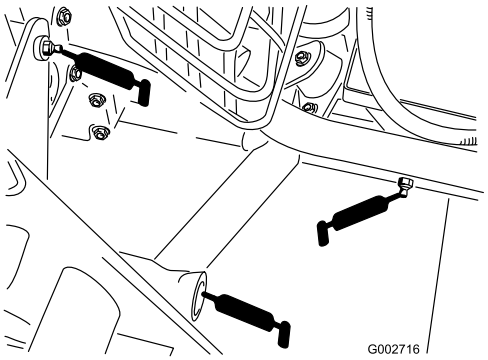

Figur 23

- Styresylinderstagende (1) (kun modell 08705) (Figur 24)

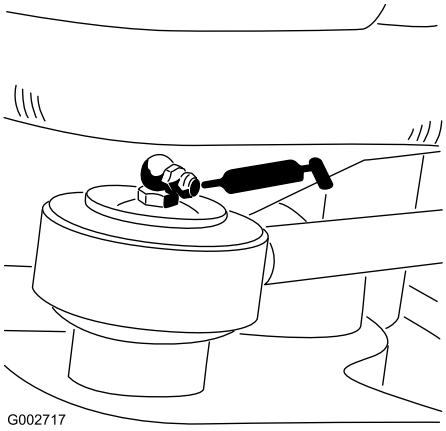

Figur 24

- Akselstyretapper (Figur 25)

  Merk: Smøreniplene på styringsdreietappen (Figur 25) krever en adapter for munnstykke på smørepistol. Bestill Toro-delenr. 107–1998 fra en autorisert Toro-forhandler.

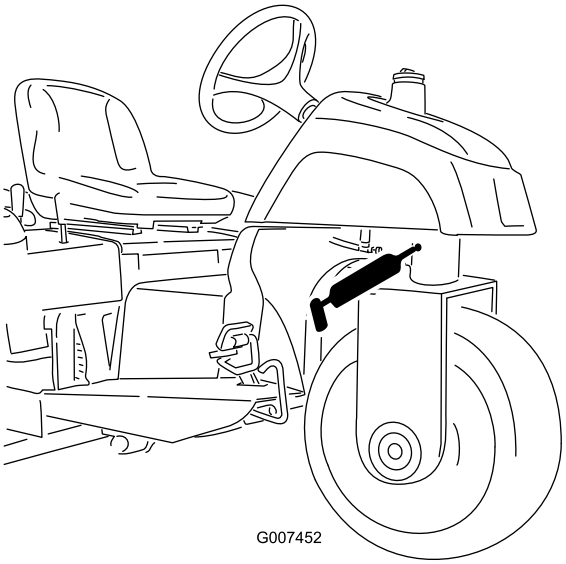

Figur 25

Smøre maskinen

Serviceintervall: Hver 100. driftstime

1. Tørk av smøreniplene slik at fremmedmateriale ikke kan komme inn i lagrene eller hylsene.
2. Pump smørefett inn i lageret eller hylsen.
3. Tørk bort overflødig fett.

Vedlikehold av motor

Skifte motorolje og filter

Serviceintervall: Etter de 20 første timene

Hver 100. driftstime

Skift oljen og filteret etter de første 25 driftstimene og deretter etter hver 100. time.

1. Sett maskinen på en jevn flate, og skru av motoren.
2. Fjern tappepluggen (Figur 26), og la oljen renne ned i et tappefat. Når oljen slutter å renne, setter du tappepluggen på igjen.

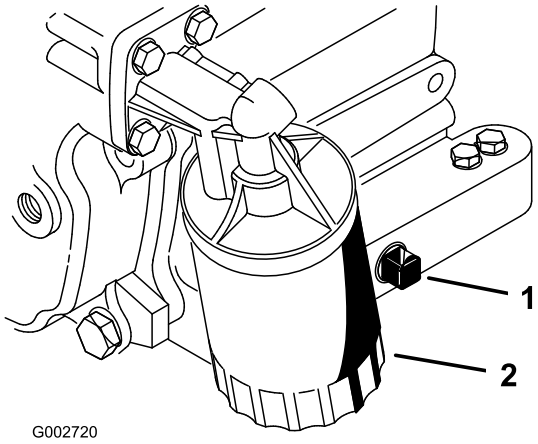

Figur 26

1. Tappeplugg
2. Oljefilter

3. Ta av oljefilteret (Figur 26). Stryk et tynt lag med ren olje på den nye filterpakningen.
4. Skru på filteret til pakningen kommer i kontakt med filteradapteren. Stram deretter filteret med ytterligere en 1/2 til 3/4 omdreining. Ikke stram for mye.
5. Fyll olje på veivhuset. Se Kontrollere veivhusoljen.
6. Olje må kasseres i henhold til lokale forskrifter.

Overhale luftrenseren

- Kontroller om luftrenserkroppen er skadet slik at det kan føre til luftlekkasje. Skift ut hvis skadet. Kontroller hele inntakssystemet for lekkasje, skader elle løse slangeklemmer.
- Overhal luftrenserfilteret hver 200. time, eller tidligere hvis motorytelsen er redusert pga. ekstremt støvete og skitne forhold. Hvis du skifter filteret før det er nødvendig, øker det bare risikoen for at det kommer inn smuss i motoren når filteret er fjernet.
- Pass på at dekselet sitter korrekt på og er forseglet rundt luftrenserkroppen.

Skifte luftfilteret

Serviceintervall: Hver 200. driftstime

1. Utløs låsene som fester luftrenserdekslet til luftrenserhuset (Figur 27).

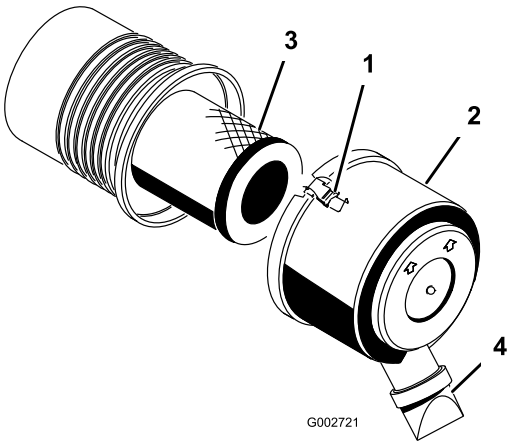

Figur 27

1. Luftrenserlås
2. Støvhette
3. Luftfilter
4. Smussutstøtningsporten

2. Fjern dekselet fra luftrenserens kropp. Før du tar av filteret bruker du luft under lavt trykk (2,76 bar, ren og tørr) til å fjerne store oppsamlinger av smuss mellom utsiden av det primære filteret og boksen.

   Viktig: Unngå bruk av luft under høyt trykk, som kan presse smuss gjennom filteret og inn i inntakstrakten. Denne rengjøringsprosessen forhindrer at smuss flyttes til inntaket når det primære filteret fjernes.

3. Ta ut og skift ut filteret.

   Inspiser det nye filteret for transportskade, kontroller forseglingsenden av filteret og kroppen. Ikke bruk et ødelagt filter. Sett inn det nye filteret ved å påføre trykk på den utvendige kanten av elementet for å sette det på plass i boksen. Ikke trykk på det elastiske midtpunktet til filteret.

   Merk: Det anbefales ikke at det brukte elementet rengjøres, da det er mulighet for at filtermediet blir skadet.

4. Rengjør smussutstøtningsporten i det avtakbare dekslet. Fjern uttaksventilen i gummi fra dekselet, rengjør hulrommet og skift ut uttaksventilen.
5. Monter dekselet med uttaksventilen i gummi vendt nedover – mellom ca. kl. 5:00 til 7:00 sett fra enden.
6. Fest låsene.

Skifte tennpluggene

Serviceintervall: Hver 800. driftstime

Skift ut tennpluggene etter hver 800. driftstime eller en gang i året, avhengig av hva som inntreffer først.

Type: Champion RC14YC (eller tilsvarende)

Elektrodeavstand: 0,76 mm

Merk: Tennpluggen varer vanligvis lenge. Pluggen bør imidlertid tas av og kontrolleres hvis motoren svikter.

1. Rengjør området rundt tennpluggene slik at fremmedmaterialer ikke kan komme ned i sylinderen når tennpluggen er fjernet.
2. Trekk tennpluggledningene ut av tennpluggene, og ta pluggene ut av sylinderhodet.
3. Kontroller tilstanden til elektroden på siden, elektroden i midten og elektrodeisolatoren i midten for å sikre det ikke er skade.

   Viktig: En tennplugg som er sprukket eller skitten, eller som ikke virker, må skiftes ut. Elektrodene må ikke sandblåses, skrapes eller rengjøres ved bruk av stålbørste fordi partikler kan falle av tennpluggen og inn i sylinderen. Dette resulterer vanligvis i en ødelagt motor.

4. Still inn luftgapet mellom midten og siden på elektrodene til 0,76 mm (Figur 28). Monter den riktig innstilte tennpluggen med pakning, og stram pluggen til 23 Nm. Hvis du ikke bruker momentnøkkel, trekker du pluggen godt til.

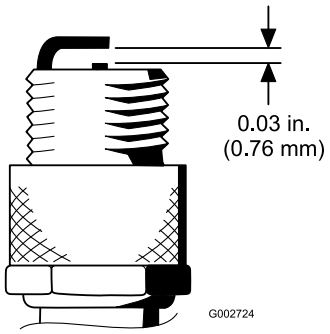

Figur 28

Vedlikehold av drivstoffsystem

Skifte drivstoffilteret

Serviceintervall: Hver 800. driftstime

Det finnes et innebygd filter i drivstoffledningen. Skift filteret etter hver 800. driftstime. Bruk den følgende prosedyren ved utskifting:

1. Lukk bensinkranen, løsne slangeklemmen på forgassersiden av filteret og fjern bensinslangen fra filteret (Figur 29).

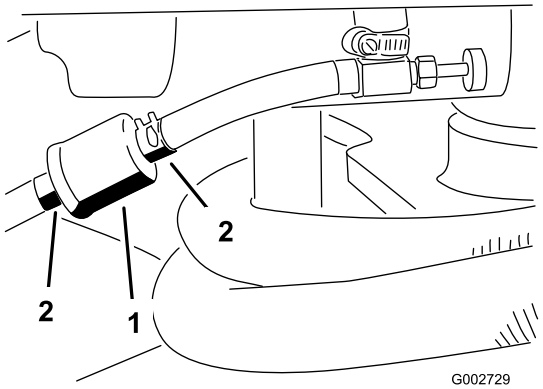

Figur 29

1. Drivstoffilter
2. Slangeklemmer

2. Plasser et tappefat under filteret, løsne den gjenværende slangeklemmen, og ta ut filteret.
3. Monter det nye filteret slik at pilen på filteret peker bort fra drivstofftanken (mot forgasseren).
4. Skyv slangeklemmer på begge endene av drivstoffslangene. Skyv drivstoffslangene på drivstoffilteret, og fest dem med slangeklemmene. Kontroller at pilen på siden av filteret peker mot forgasseren.

Vedlikehold av elektrisk system

ADVARSEL

CALIFORNIA
Proposition 65-advarsel

Batteripoler, klemmer og tilknyttet tilbehør inneholder bly og blyforbindelser, kjemikalier som er kjente i staten California for å føre til kreft og forplantningsskader. Vask hendene etter at du har håndtert et batteri.

Kaldstarte maskinen

Hvis maskinen må kaldstartes, kan den alternative positive polen (på startsolenoiden) brukes i stedet for den positive batterpolen (Figur 30).

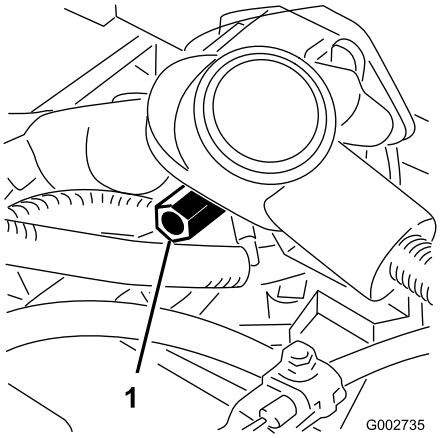

Figur 30

1. Alternativ positiv batteripol

Skifte sikringene

Sikringblokken (Figur 31) er plassert under setet.

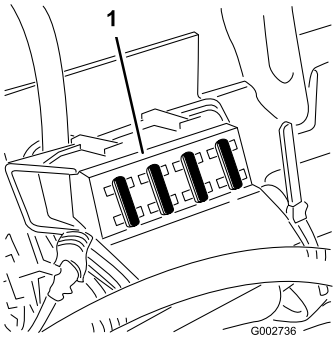

Figur 31

1. Sikringsblokk

Vedlikeholde batteriet

Serviceintervall: Hver 25. driftstime

Batteriets elektrolyttnivå må være riktig, og toppen av batteriet må holdes ren. Hvis du oppbevarer maskinen på et sted der temperaturen er ekstremt høy, tappes batteriet raskere enn hvis du oppbevarer maskinen på et kjølig sted.

⚠ FARE

Elektrolytten i batteriet inneholder svovelsyre, en dødelig gift som også kan forårsake alvorlige brannskader.

- **Ikke drikk elektrolytt, og unngå kontakt med hud, øyne og klær. Bruk vernebriller for å beskytte øynene og gummihansker for å beskytte hendene.**
- **Fyll batteriet i nærheten av rent vann som kan brukes til å skylle huden.**

Hold toppen av batteriet ren ved å vaske den regelmessig med en børste dyppet i ammoniakk eller en oppløsning med natriumbikarbonat. Skyll overflaten med vann etter rengjøring. Ikke ta av påfyllingslokket mens du rengjør.

For å oppnå god elektrisk kontakt, må batterikablene sitte fast på batteripolene.

⚠ ADVARSEL

Feilaktig ruting av batterikabler kan skade maskinen og kablene og forårsake gnister. Gnistene kan føre til at batterigassene eksploderer, noe som kan forårsake personskade.

- **Ta alltid av den negative (svarte) batterikabelen før du kobler fra den positive (røde) kabelen.**
- **Koble alltid til den positive (røde) batterikabelen før du setter på den negative (svarte) kabelen.**

Hvis det er rust på batteripolene, kobler du fra kablene, den negative (-) kabelen først, og skraper av klemmene og polene hver for seg. Koble kablene til igjen, den positive (+) kabelen først, og smør deretter vaselin på polene.

- Kontroller elektrolyttnivået hver 25. driftstime eller, hvis maskinen er på lager, hver 30. dag.
- Oppretthold cellenivået med destillert vann eller vann uten mineraler. Ikke fyll cellene over fyllelinjen.

Vedlikehold av drivsystem

Justere trekkdrivet for nøytral

Dersom maskinen beveger seg når trekkpedalen står i nøytral stilling, må trekkammen justeres.

1. Sett maskinen på en jevn flate, og skru av motoren.
2. Løsne de to skruene som fester senterdekselet til maskinen og fjern dekselet (Figur 32).

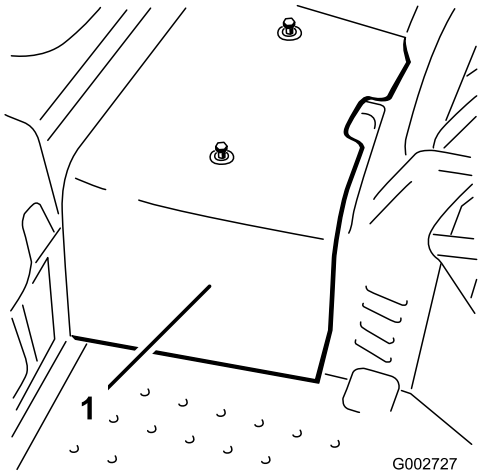

Figur 32

1. Senterdeksel

3. Hev forhjulet og et bakhjul fra bakken, og plasser støtteblokker under rammen.

⚠ ADVARSEL

Forhjulet *og* et bakhjul må være hevet fra bakken, for å unngå at maskinen beveger seg når den justeres. Pass på at maskinen er støttet opp ordentlig, slik at den ikke ved et uhell faller og skader personer i nærheten.

4. Løsne låsemutteren på trekkjusteringskammen (Figur 33).

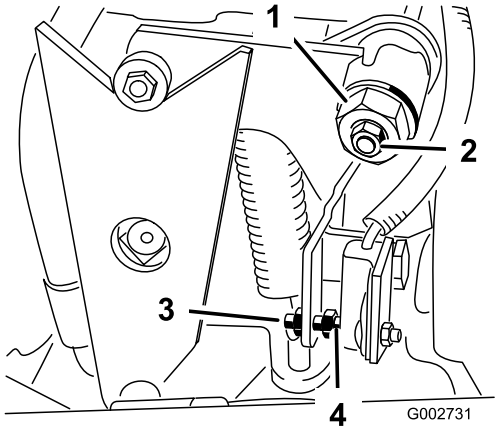

Figur 33

1. Trekkjusteringskam
2. Låsemutter
3. Skrue
4. Mellomrommet

⚠ ADVARSEL

Motoren må gå for at den endelige justeringen av trekkjusteringskammen skal kunne utføres. Kontakt med bevegelige deler eller varme overflater kan føre til personskade.

Hold hender, føtter og andre kroppsdeler borte fra roterende deler, lyddemperen og andre varme overflater.

5. Start motoren, og roter den sekskantede kambolten (Figur 33) i begge retninger for å finne midtstillingen på det nøytrale spennet.
6. Stram låsemutteren for å sikre justeringen.
7. Stopp motoren.
8. Monter senterdekselet.
9. Ta bort jekkstøttene, og senk maskinen ned på verkstedsgulvet. Prøvekjør maskinen for å kontrollere at den ikke beveger seg når trekkpedalen står i nøytral.

Justere sperrebryteren for trekkdrivet

1. Juster drivverket for nøytral. Se Justere trekkdrivet for nøytral.
2. Bruk pumpespaken til å kontrollere at alle delene virker som de skal, og at de er godt festet.
3. Juster skruen til elektrodeavstanden er 1,5 mm ± +0,80 (Figur 33).
4. Sjekk at det fungerer som det skal.

Justere transporthastigheten

Maksimal transporthastighet

Trekkpedalen er justert for maksimal transporthastighet og rygging ved fabrikken. Det kan imidlertid være nødvendig med en justering hvis pumpespaken når fullt stempelslag før du har tråkket pedalen helt inn, eller hvis du vil redusere transporthastigheten.

For å oppnå maksimal transporthastighet, trykk ned trekkpedalen. Hvis pedalen kommer i kontakt med sperren (Figur 34) før pumpespaken når fullt stempelslag, må den justeres:

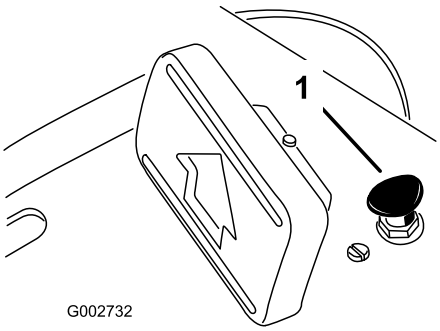

Figur 34

1. Pedalstopper

1. Parker maskinen på en jevn flate, slå av motoren og aktiver parkeringsbremsen.
2. Løsne mutteren som sikrer pedalstopperen.
3. Stram pedalstopperen helt til den ikke lenger kommer i kontakt med pedalen.
4. Fortsett å legge lett trykk på transportpedalen og juster pedalsperren slik at den såvidt kommer i kontakt eller det en avstand på 0,25 mellom pedalstangen og sperren. Trekk til mutterene.

Redusere transporthastigheten

1. Parker maskinen på en jevn flate, slå av motoren og aktiver parkeringsbremsen.
2. Løsne mutteren som sikrer pedalstopperen.
3. Skru pedalstopperen inn til du har oppnådd ønsket transporthastighet.
4. Stram mutteren som sikrer pedalstopperen.

Vedlikehold av kontrollsystem

Justere løftespaken

Sperreplaten for løftespaken (Figur 36) kan justeres hvis tilbehøret ikke svever som det skal (følger bakkekonturene) under bruk.

1. Parker maskinen på en jevn flate, slå av motoren, aktiver parkeringsbremsen og blokker hjulene.
2. Ta ut de (4) skruene som fester kontrollpanelet til rammen (Figur 35).

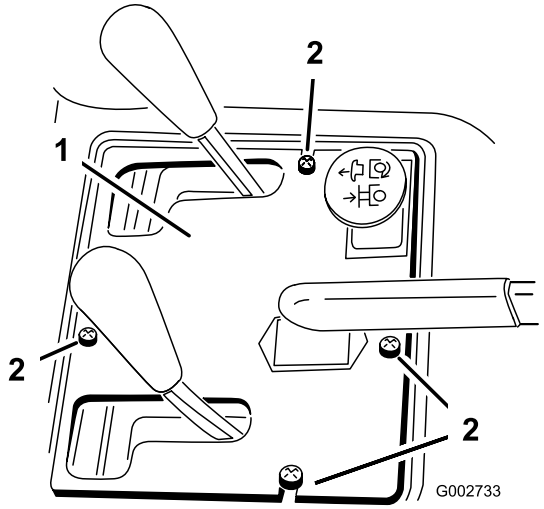

Figur 35

1. Kontrollpanel
2. Skruer

3. Løsne (2) bolter som fester sperreplaten for løftespaken til skjermen og rammen.

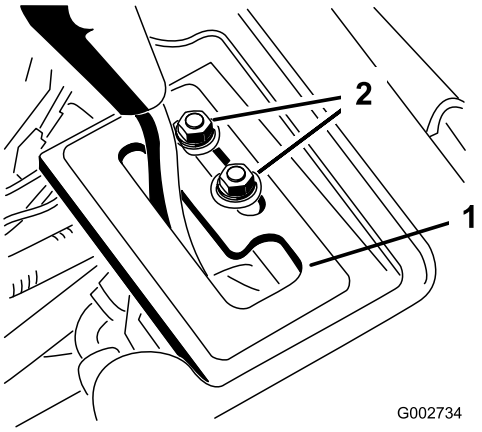

Figur 36

1. Sperreplate for løftespak
2. Monteringsbolter

⚠ ADVARSEL

Motoren må gå for at den endelige justeringen av sperreplaten for løftespaken skal kunne utføres. Kontakt med bevegelige deler eller varme overflater kan føre til personskade.

Hold hender, føtter og andre kroppsdeler borte fra roterende deler, lyddemperen og andre varme overflater.

4. Start trekkenhetens motor.
5. Med motoren i gang og løftespaken i svevestillingen, skyv sperreplaten til løftesylinderen kan strekkes ut og trekkes tilbake for hånd.
6. Stram begge monteringsskruene for sperreplaten for løftespaken.

Justere motorkontrollene

Justere gasskontrollen

Det er viktig at gasskontrollen er riktig justert for at gassen skal fungere som den skal. Kontroller at gasskontrollen fungerer som den skal før du justerer forgasseren.

1. Vipp setet opp.
2. Løsne klemskruen som fester kabelen til motoren (Figur 37).

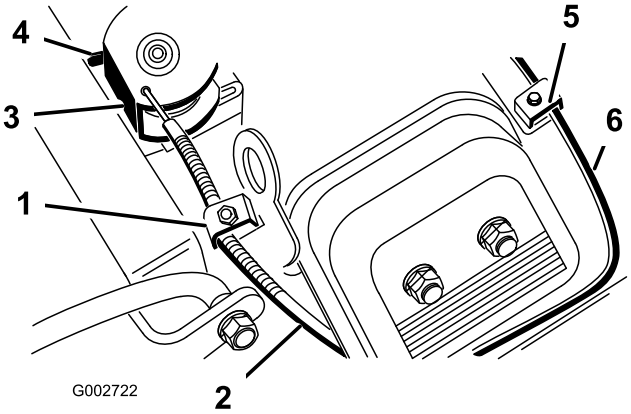

Figur 37

1. Klemskruen for gasshuset
2. Gasskabel
3. Svivel
4. Stopp
5. Klemskruen for chokehuset
6. Chokekabel

3. Flytt gasskontrollen fremover til hurtig-stillingen.
4. Dra kraftig i gasskabelen til bakdelen av svivelen kommer i kontakt med stopperen (Figur 37).
5. Stram klemskruen som fester kabelen, og kontroller motorens turtallsinnstilling:
   - Høyt tomgangsturtall: 3400 + 50
   - Lavt tomgangsturtall: 1750 + 100

Justere chokekontrollen

1. Vipp setet opp.
2. Løsne klemskruen som fester kabelen til motoren (Figur 37).
3. Flytt chokespaken fremover til stengt–stillingen.
4. Dra kraftig i chokekabelen (Figur 37) til chokeventilen er helt lukket, og stram deretter klemskruen som fester kabelen.

Justere motorhastighetsregulatoren

Viktig: Kontroller at motorhastighetsregulatoren er riktig justert før du justerer forgasseren og hastighetskontrollen.

⚠ ADVARSEL

Motoren må være i gang mens du justerer motorhastighetsregulatoren. Kontakt med bevegelige deler eller varme overflater kan føre til personskade.

- **Påse at trekkpedalen er i nøytral og aktiver parkeringsbremsen før du utfører denne prosedyren.**
- **Hold klær, hender, føtter og andre kroppsdeler borte fra roterende deler, lyddemperen og andre varme overflater.**

Merk: For å justere tomgang på lavt turtall, utfør de følgende trinnene. Hvis du bare skal justere tomgang på høyt turtall, gå direkte til trinn 5.

1. Start motoren, og la den gå med halv gass i omtrent fem minutter for å bli varm.
2. Flytt gasskontrollen til sakte-innstillingen. Juster anslagsskruen for tomgang mot klokken til den ikke lenger kommer i kontakt med gasspaken.
3. Bøy ankerspissens blindfjær (Figur 38) for å oppnå en tomgangshastighet på 1625±50 o/min. Kontroller hastigheten med en turteller.

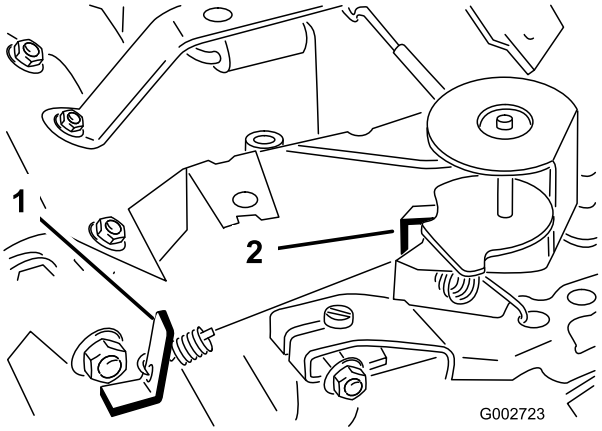

Figur 38
Vist uten forgasseradapter

1. Ankerspiss for blindfjæren
2. Ankerspiss for høyhastighetsfjæren

4. Juster anslagsskruen for tomgang til tomgangshastigheten er 25 til 50 o/min. mer enn tomgangshastigheten som er angitt i trinn 3. Den endelige tomgangshastigheten må være 1750± 100 o/min.
5. Sett gasspaken i hurtig-stillingen. Bøy ankerspissen for høyhastighetsfjæren (Figur 38)for å oppnå en topphastighet på 3400±50 o/min.

Vedlikehold av hydraulisk system

Skifte filter og olje i hydraulisk system

Serviceintervall: Etter de 8 første timene

Hver 400. driftstime

Skift hydraulikkfilteret etter de åtte første driftstimene, og deretter etter hver 400. driftstime eller årlig, avhengig av hva som kommer først. Bruk alltid et originalt Toro-oljefilter. Den hydrauliske oljen må skiftes etter hver 400. driftstime eller årlig, avhengig av hva som kommer først.

1. Sett maskinen på en jevn flate, og skru av motoren.
2. Løsne de to skruene som fester senterdekselet til maskinen og fjern dekselet (Figur 39).

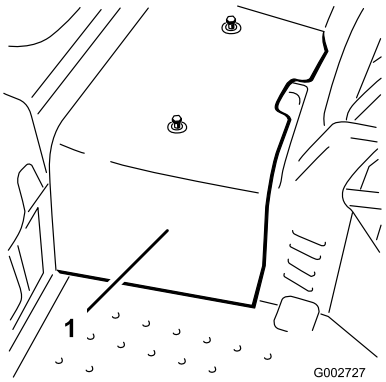

Figur 39

1. Senterdeksel

3. Plasser et tappefat under hydraulikkoljefilteret som sitter på venstre side av maskinen (Figur 40).

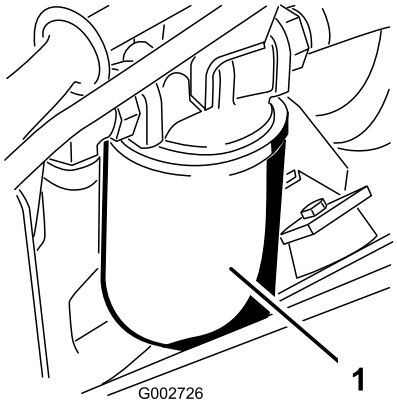

Figur 40

1. Hydraulisk filter

4. Rengjør området rundt der filteret skal festes. Plasser et tappefat under filteret. Løsne det hydrauliske filteret sakte, men ikke fjern det, til oljen flyter forbi pakningen og drypper ned på siden av filteret.

   Merk: Hvis maskinen er utstyrt med et fjernhydraulikksett, kan sugeslangen fjernes fra pumpen for å tømme den hydrauliske oljen.
5. Fjern filteret når oljestrømmen stopper.
6. Smør pakningen på reservefilteret med hydraulisk olje og drei det for hånd til pakningen kommer i kontakt med filterhodet. Stram deretter filteret med ytterligere en 3/4 omdreining. Filteret skal nå være forseglet.
7. Fyll hydraulikktanken med hydraulisk olje til nivået når det innsnevrede området på peilestaven. **Ikke fyll på for mye**. Se Kontrollere det hydrauliske systemet.
8. Start motoren og la den gå. Driv løftesylinderen til den strekker seg ut til bake og det er frem- og tilbakebevegelse i hjulet.
9. Stopp motoren og kontroller oljenivået i tanken. Tilsett olje om nødvendig.
10. Kontroller at det ikke finnes lekkasjer i noen koblinger.
11. Monter senterdekselet.
12. Olje må kasseres i henhold til lokale forskrifter.

Kontrollere de hydrauliske ledningene og slangene

Serviceintervall: For hver bruk eller daglig

Undersøk hydrauliske ledninger og slanger daglig for å kontrollere at det ikke er lekkasjer, at det ikke er knekk på dem, at ingen monteringsstøtter er løse, at ingen beslag er løse og at de ikke er slitt på grunn av værforhold eller kjemisk forringelse. Foreta alle nødvendige reparasjoner før bruk.

⚠ ADVARSEL

Hydraulisk væske som kommer ut under trykk, kan trenge gjennom huden og forårsake personskader.

- **Kontroller at alle hydrauliske ledninger og slanger er i god stand, og at alle hydrauliske koblinger og beslag er tette, før det hydrauliske systemet settes under trykk.**
- **Hold kropp og hender borte fra hull eller dyser som sprøyter ut hydraulisk olje under høyt trykk.**
- **Bruk kartong eller papir til å finne lekkasjer.**
- **Før du utfører vedlikehold eller reparasjoner på hydraulikksystemet, må du forsiktig slippe ut alt trykket.**
- **Oppsøk legehjelp øyeblikkelig hvis olje sprøytes inn under huden.**

Kontrollere det hydrauliske systemet

Når en hydraulisk komponent blir reparert eller skiftet ut, skal hydraulikkoljefilteret også skiftes og hydraulikksystemet fylles opp.

Påse at hydraulikktanken og -filteret alltid er fylt med olje når hydraulikksystemet fylles.

1. Sett maskinen på en jevn flate, og skru av motoren.
2. Løsne de to skruene som fester senterdekselet til maskinen og fjern dekselet (Figur 41).

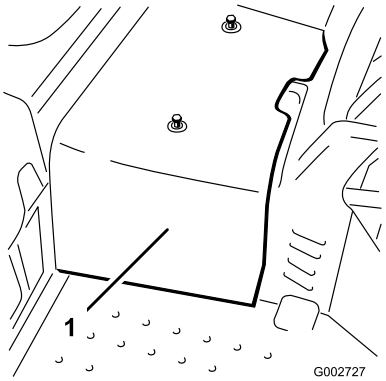

Figur 41

1. Senterdeksel

3. Hev forhjulet og et bakhjul fra bakken, og plasser støtteblokker under rammen.

⚠ ADVARSEL

Forhjulet *og* et bakhjul må være hevet fra bakken, for å unngå at maskinen beveger seg når den justeres. Pass på at maskinen er støttet opp ordentlig, slik at den ikke ved et uhell faller og skader personer i nærheten.

4. Start motoren og still gasskontrollen slik at motoren går med ca. 1800 o/min.
5. Aktiver løfteventilspaken til løfteventilstangen beveger seg inn og ut flere ganger. Hvis sylinderstangen ikke flytter seg etter 10–15 sekunder eller det kommer unormale lyder fra pumpen, slå av motoren umiddelbart og finn årsaken eller problemet. Kontroller det følgende:
   - Løst filter eller sugeledning
   - Løs eller defekt kobling på pumpen
   - Blokkert sugeledning
   - Defekt fyllavlastningsventil
   - Defekt fyllepumpe

   Hvis sylinderen beveger seg i løpet av 10–15 sekunder, fortsett til trinn 3.
6. Betjen trekkpedalen frem- og bakover. Hjulene som er hevet fra bakken skal rotere i riktig retning.
   - Hvis hjulene roterer i feil retning, stopp motoren, fjern ledningene fra baksiden av pumpen og reverser plasseringene.
   - Hvis hjulene roterer i riktig retning, stopp motoren og juster låsemutteren for fjærtappen (Figur 42). Juster trekkpedalens nøytrale stilling. Se Justere trekkdrivet for nøytral.

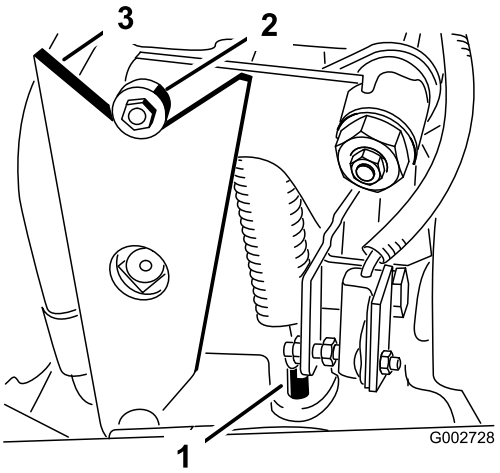

Figur 42

1. Fjærtapp
2. Lager
3. Kam

7. Kontroller justeringen av trekksperrebryteren. Se Justere sperrebryteren for trekkdrivet.
8. Monter senterdekselet.

Rengjøring

Inspisere og rengjøre maskinen

Serviceintervall: For hver bruk eller daglig

Etter at du har brukt maskinen, vasker du den godt ved hjelp av en hageslange uten munnstykke for at overflødig vanntrykk ikke skal forurense eller skade forseglinger og lagre.

Påse at kjøleribbene og området rundt luftinntaket er fritt for rusk. Etter vask, inspiser maskinen for mulige hydrauliske lekkasjer, skade eller slitasje på de hydrauliske og mekaniske komponentene.

Lagring

Trekkenhet

1. Rengjør trekkenheten, tilbehøret og motoren grundig.
2. Kontroller trykket i dekkene. Fyll alle dekkene med luft til 0,28–0,41 bar.
3. Kontroller alle festene. Stram dem om nødvendig.
4. Smør alle smørenipler og omdreiningspunkter. Tørk opp overflødig smøremiddel.
5. Bruk litt sandpapir på og mal malte områder som har fått riper eller rust.
6. Overhal batteriet og kablene:
   A. Ta batteriklemmene av batteripolene.
   B. Rengjør batteriet, klemmene og polene med en stålbørste og en oppløsning av natron.
   C. Smør batteripolene og kabelklemmene med Grafo 112X (Toro-delenummer 505-47) eller vaselin for å forhindre korrosjon.
   D. Lad batteriet sakte opp i 24 timer hver 60. dag for å forhindre blysulfatering av batteriet.

      Merk: Egenvekten til et fulladet batteri er 1,250.

   Merk: Lagre batteriet på et kjølig sted for å hindre at batteriladningen forringes raskt. Pass på at batteriet er fulladet, for å forhindre at det fryser.

Motor

1. Skift motoroljen og oljefilteret. Se Skifte motorolje og filter.
2. Start motoren, og kjør den på tomgang i omtrent to minutter.
3. Rengjør og overhal luftrenseren grundig. Se Overhale luftrenseren.
4. Forsegl inntaket til luftrenseren og eksosåpningen med værbestandig maskeringsbånd.
5. Kontroller at oljelokket og tanklokket er godt skrudd til.

Skjemaer

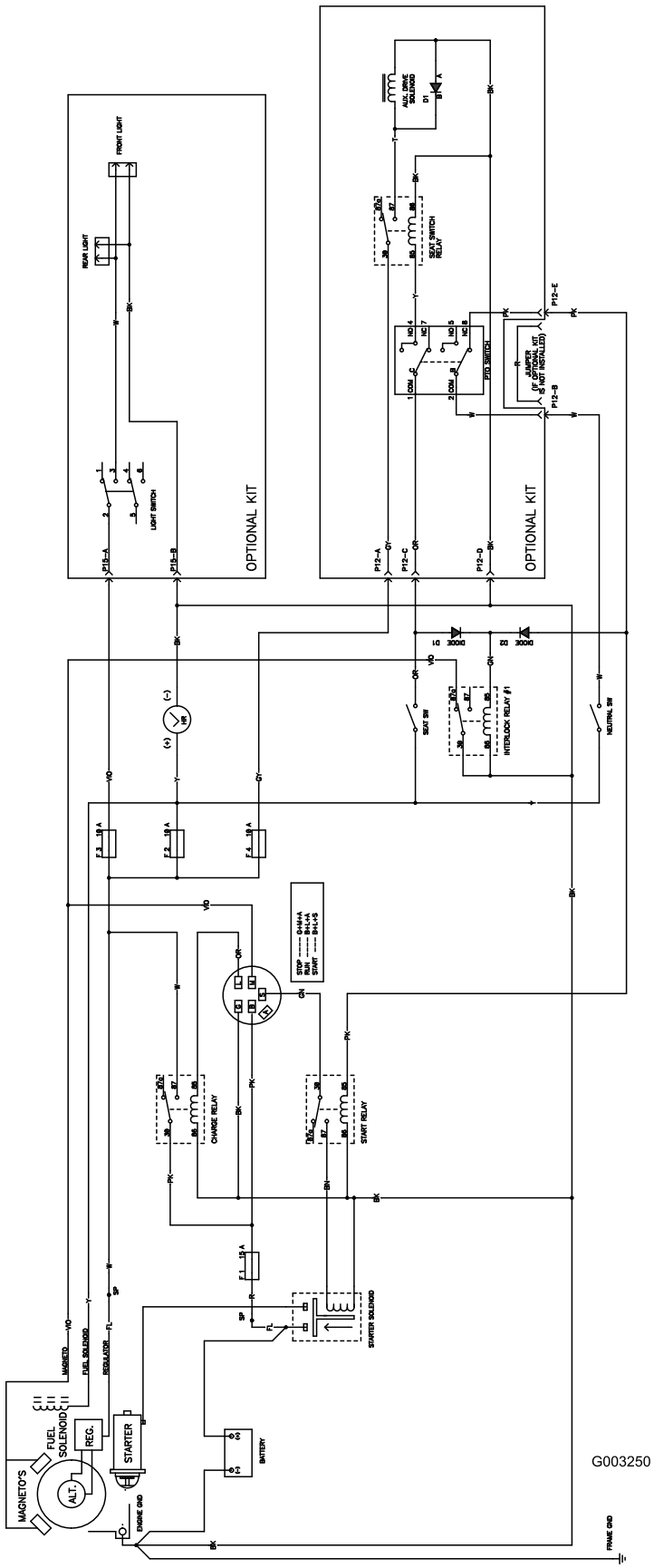

Elektronikkskjema (Rev. B)

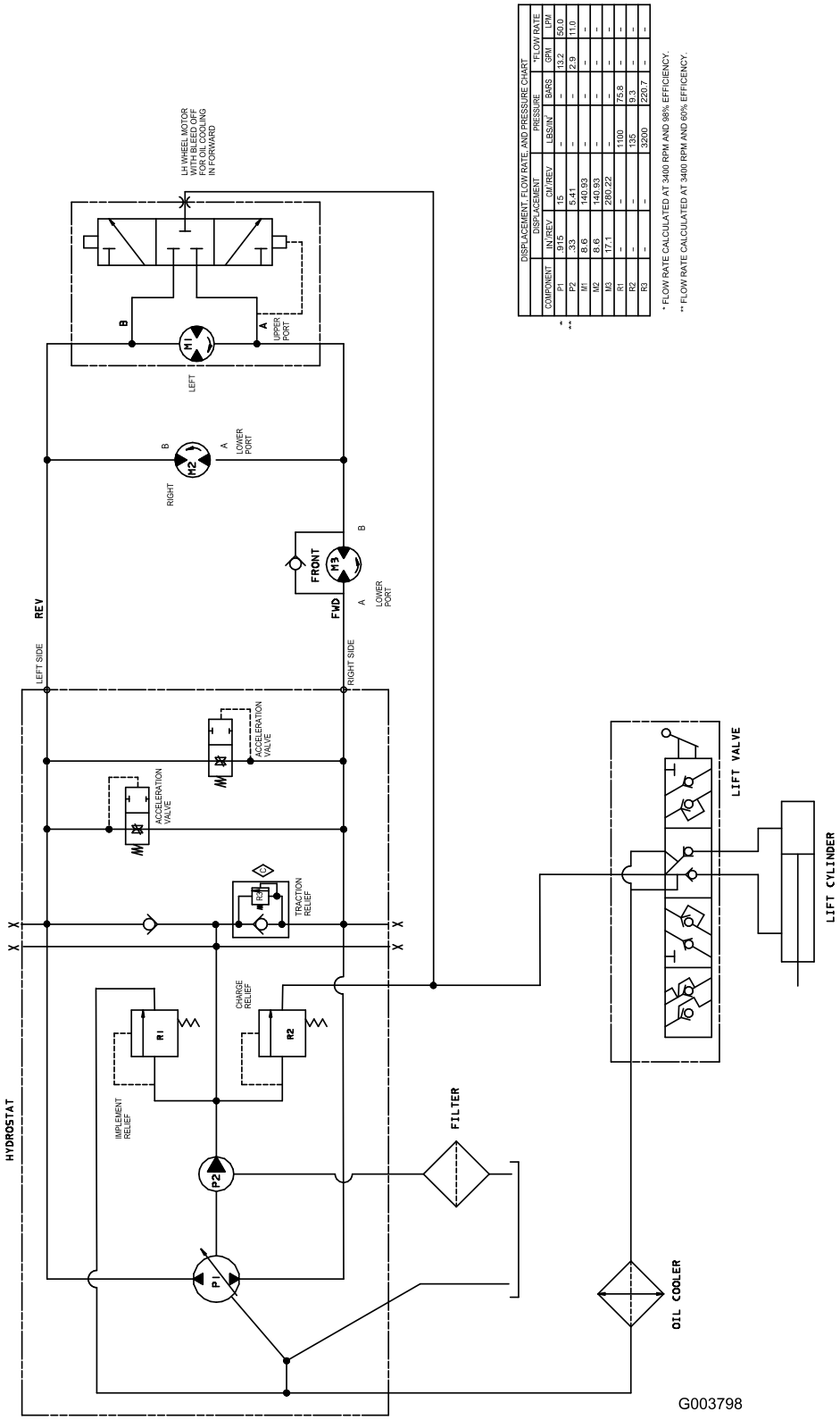

DISPLACEMENT, FLOW RATE, AND PRESSURE CHART					
	DISPLACEMENT		PRESSURE		*FLOW RATE
COMPONENT	IN/REV	CM/REV	LBS/IN²	BARS	GPM	LPM
P1	.915	15	-	-	13.2	50.0
P2	.33	5.41	-	-	2.9	11.0
M1	8.6	140.93	-	-	-	-
M2	8.6	140.93	-	-	-	-
M3	17.1	280.22	-	-	-	-
R1	-	-	1100	75.8	-	-
R2	-	-	135	9.3	-	-
R3	-	-	3200	220.7	-	-

* FLOW RATE CALCULATED AT 3400 RPM AND 98% EFFICIENCY.

** FLOW RATE CALCULATED AT 3400 RPM AND 60% EFFICIENCY.

Hydraulikkskjema, modell 03807 (Rev. C)

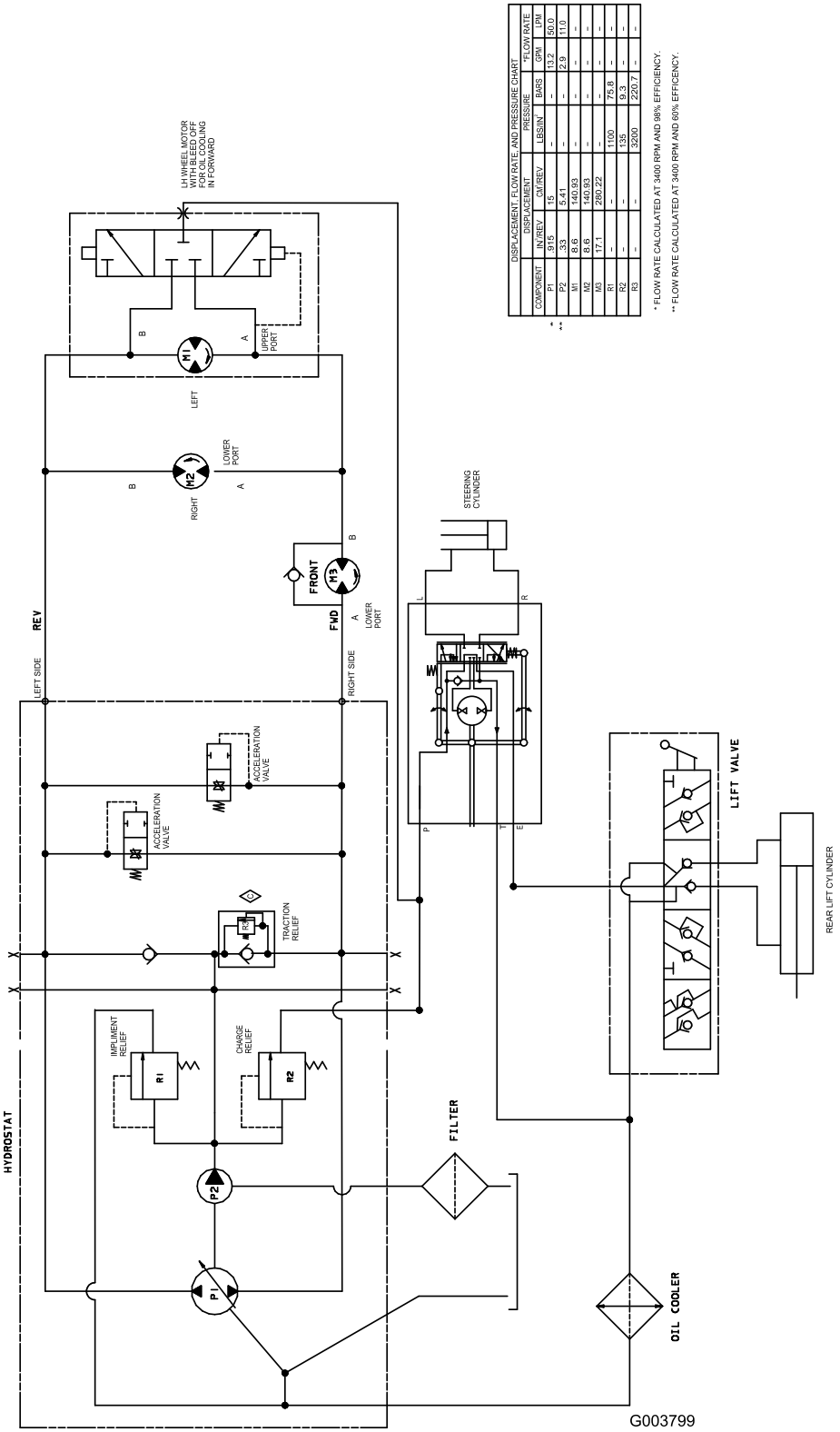

DISPLACEMENT, FLOW RATE, AND PRESSURE CHART						
	DISPLACEMENT		PRESSURE		*FLOW RATE	
COMPONENT	IN/REV	CM/REV	LBS/IN²	BARS	GPM	LPM
P1	.915	15	–	–	13.2	50.0
P2	.33	5.41	–	–	2.9	11.0
M1	8.6	140.93	–	–	–	–
M2	8.6	140.93	–	–	–	–
M3	17.1	280.22	–	–	–	–
R1	–	–	1100	75.8	–	–
R2	–	–	135	9.3	–	–
R3	–	–	3200	220.7	–	–

* FLOW RATE CALCULATED AT 3400 RPM AND 98% EFFICIENCY.

** FLOW RATE CALCULATED AT 3400 RPM AND 60% EFFICENCY.

Hydraulikkskjema, modell 08705 (Rev. C)

Notat:

Toros totaldekningsgaranti

Begrenset garanti

Betingelser og inkluderte produkter

Toro Company og datterselskapet Torp Warranty Company, i henhold til en avtale mellom dem, garanterer i fellesskap at ditt kommersielle Toro-produkt (”produktet”) er uten feil i materialer eller håndverk i to år eller 1500 driftstimer*, avhengig av hva som inntreffer først. Denne garantien gjelder alle produkter, med unntak av luftemaskiner (se separate garantierklæringer for disse produktene). Der det finnes berettigede forhold, vil vi reparere produktet uten ekstra kostnad for deg, inkludert diagnostikkutstyr, arbeid, deler og transport. Denne garantien tar effekt på den dato som produktet leveres til kunden.
* Produkt utstyrt med timeteller.

Instruksjoner for å innhente garantitjenester

Du er ansvarlig for å underrette distributøren eller den autoriserte forhandleren av kommersielle produkter om hvem du kjøpte produktet av, straks du tror at det foreligger et berettiget forhold. Hvis du trenger hjelp med å finne en distributør eller autorisert forhandler av kommersielle produkter, eller hvis du har spørsmål ang. dine garantirettigheter eller ansvar, kan du kontakte:

Toros serviceavdeling for kommersielle produkter
Toro Warranty Company
8111 Lyndale Avenue South
Bloomington, MN 55420-1196, USA

+1–952–888–8801 eller +1–800–952–2740
E-post: commercial.warranty@toro.com

Eierens ansvar

Som eier av produktet, er du ansvarlig for nødvendig vedlikehold og justeringer som beskrives i *brukerhåndboken*. Hvis du ikke utfører nødvendig vedlikehold og justeringer, kan dette føre til at garantien blir ugyldig.

Elementer og betingelser som ikke inkluderes

Ikke all produktsvikt eller feilfunksjon som finner sted i løpet av garantiperioden er et resultat av defekter i materialene eller håndverket. Denne garantien dekker ikke følgende:

- Produktsvikt som er et resultat av at man ikke har brukt originale Toro-deler ved utskiftninger, eller fra montering og bruk av tilleggsutstyr eller endret tilbehør som ikke kommer fra Toro. En separat garanti kan gis av produsenten for disse artiklene.
- Produktsvikt som er et resultat av at man ikke har utført anbefalt vedlikehold og/eller justeringer. Hvis du ikke vedlikeholder Toro-produktet i henhold til anbefalt vedlikehold som oppgitt i *brukerhåndboken*, kan dette føre til at garantikrav blir avslått.
- Produktsvikt som er et resultat av at man har brukt produktet på en grov, uaktsom eller uforsiktig måte.
- Deler som anses som forbruksdeler, bortsett fra om de er defekte. Eksempler på deler som anses som forbruksdeler, eller som brukes opp, under normal drift av produktet er, men er ikke begrenset til, bremseklosser og bremsebelegg, clutchbelegg, kniver, spoler, valser og lagre (tettet eller smurt), motstål, tennplugger, styrehjul og lagre, dekk, filtre, remmer og enkelte sprøytedeler som diafragma, munnstykker, kontrollventiler o.l.
- Feil forårsaket av utenforliggende krefter. Tilstander som anses å være utenforliggende krefter inkluderer, men er ikke begrenset til, vær, lagringsprosedyrer, ikke-godkjent bruk av kjølemidler, smøremidler, tilsetningsstoffer, gjødsel, vann eller kjemikalier o.l.
- Feil eller ytelsesproblemer på grunn av drivstoffbruk (f.eks. bensin, diesel eller biodiesel) som ikke samsvarer med de respektive bransjestandardene.
- Normal støy, vibrasjon, slitasje og forringelse.
- ”Vanlig slitasje” inkluderer, men er ikke begrenset til, skade på seter pga. slitasje eller slipevirkning, slitte, lakkerte overflater, oppskrapte merker eller vinduer o.l.

Deler

Deler som skal skiftes ut som en del av nødvendig vedlikehold er garantert for perioden opp til tidspunktet for utskiftingen av delen. Deler som skiftes ut under garantien dekkes i gyldighetsperioden for garantien til originalproduktet og blir Toros eiendom. Toro vil ta den siste avgjørelsen om å reparere eventuelle eksisterende deler eller montere eller erstatte den. Toro kan bruke fabrikkreparerte deler for garantireparasjoner.

Garanti for dypsyklus- og litium-ionbatterier:

Dypsyklus- og litium-ion-batterier har et begrenset antall kilowattimer de kan levere i løpet av levetiden. Bruks-, lade- og vedlikeholdsteknikker kan forlenge eller forkorte den totale levetiden til batteriet. Etter hvert som batteriene i dette produktet brukes, vil mengden med faktisk arbeid mellom ladeintervallene sakte men sikkert minske til batteriet er helt brukt opp. Bytte av oppbrukte batterier, på grunn av normal forbruk, er produkteiers ansvar. Batteriene må kanskje byttes ut i løpet av den ordinære produktgarantiperioden for eierens regning. Merk: (Kun litium-ionbatterier): Et litium-ionbatteri har en proporsjonsmessig delegaranti som begynner tredje året og gjelder til og med femte året, avhengig av driftstid og kilowattimer brukt. Les *brukerhåndboken* for mer informasjon.

Vedlikehold foretas for eierens regning

Trimming av motor, smøring, rengjøring og lakkering, utskifting av filtre, kjølevæske og utføring av anbefalt vedlikehold, er noen av de normale tjenestene som Toro-produkter forutsetter må foretas for eiers regning.

Generelle betingelser

Reparasjon av en autorisert Toro-distributør eller -forhandler er ditt eneste rettsmiddel under denne garantien.

Verken Toro Company eller Toro Warranty Company er ansvarlig for indirekte, tilfeldige eller betingede skader i forbindelse med bruk av Toro-produkter som dekkes av denne garantien, inkludert eventuelle kostnader eller utgifter forbundet med bruk av reserveutstyr eller -tjenester i perioder med feilfunksjon og ikke-bruk (innenfor rimelighetens grenser) i påvente av at reparasjoner skal foretas under denne garantien. Bortsett fra utslippsgarantien som det vises til nedenfor, hvis den gjelder, er det ingen andre uttrykkelige garantier. Alle impliserte garantier om salgbarhet og egnethet til bruk er begrenset til varigheten av denne uttrykkelig garantien.

Noen stater tillater ikke utelatelse av tilfeldige eller betingede skader eller begrensninger for hvor lenge en implisert garanti skal vare. Ovennevnte utelatelser og begrensninger gjelder derfor kanskje ikke for deg. Denne garantien gir deg spesielle rettigheter i henhold til loven, og du kan kanskje også ha andre rettigheter som varierer fra stat til stat.

Merknad ang. motorgaranti:

Systemet for utslippskontroll på ditt produkt dekkes kanskje av en separat garanti hvor kravene er fastsatt av det amerikanske miljøforvaltningsorganet EPA (EPA = Environmental Protection Agency) og/eller bilprodusentgruppen CARB (CARB = California Air Resources Board). Timebegrensningen som fastsettes ovenfor gjelder ikke for garantien for systemer for utslippskontroll. Du finner mer informasjon om dette i garantierklæringen for motorutslippskontroll i brukerhåndboken eller i dokumentasjonen fra motorprodusenten.

Land andre enn USA og Canada

Kunder som har kjøpt Toro-produkter som er eksportert fra USA eller Canada bør ta kontakt med sin Toro-distributør (forhandler) for å få garantipoliser for ditt land, din provins eller din delstat. Hvis du av en noen grunn er misfornøyd med din forhandlers tjenester eller har vanskeligheter med å skaffe deg informasjon om garantien, ta kontakt med importøren av Toro-produktene.