Form No. 3379-354 Rev B

TORO®

Count on it.

Uživatelská příručka

Hnací jednotky Sand Pro® 3040 a 5040

Číslo modelu 08703—Výrobní číslo 312000001 a vyšší
Číslo modelu 08705—Výrobní číslo 312000001 a vyšší

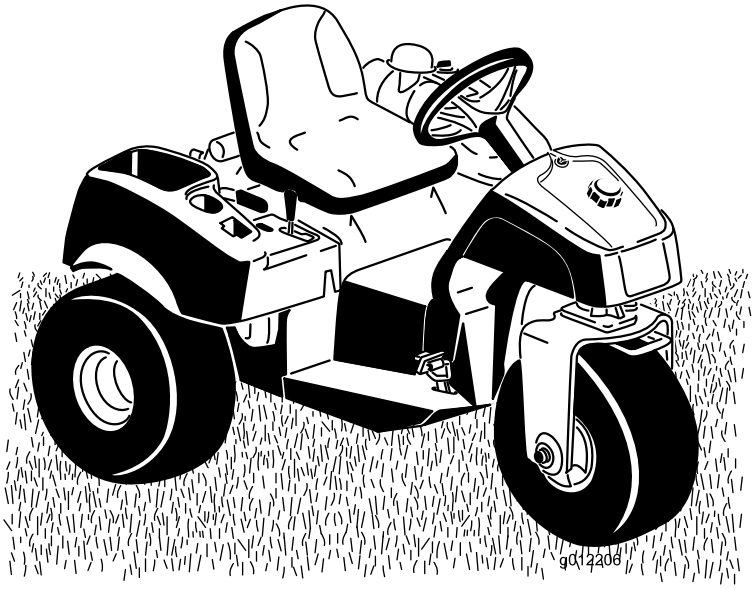

Zaregistrujte svůj výrobek na adrese www.Toro.com.
Překlad originálu (CS)

CE

3379-354 B

Tento výrobek vyhovuje všem příslušným směrnicím Evropské unie. Podrobné informace naleznete v samostatném Prohlášení o shodě k tomuto výrobku.

⚠ DŮLEŽITÉ UPOZORNĚNÍ

CALIFORNIA
Důležité upozornění, poučka 65

Tento výrobek obsahuje chemikálii nebo chemikálie, které jsou státu Kalifornie známy jako karcinogenní, mutagenní nebo reprotoxické.

Výfukové plyny tohoto výrobku obsahují chemikálie, které podle znalostí státu Kalifornie mohou způsobit rakovinu, vrozené vady a jiná poškození spojená s reprodukčním systémem.

Důležité: Motor tohoto vozidla není vybaven tlumičem výfuku s lapačem jisker. Použití a provoz motoru na pozemku s lesním, křovinatým nebo travnatým porostem je porušením článku 4442 zákona o veřejných zdrojích státu Kalifornie. Jiné státy nebo oblasti spadající pod federální správu mohou mít obdobné zákony.

Tento systém jiskrového zapalování vyhovuje kanadskému předpisu ICES-002.

Přiložená *uživatelská příručka k motoru* obsahuje informace o předpisech pro ochranu životního prostředí vydaných organizacemi EPA (US Environmental Protection Agency) a Řízení kontroly emisí státu Kalifornie (California Emission Control Regulation) a týkajících se emisních systémů, údržby a záruky. Náhradní uživatelskou příručku k motoru je možné objednat u výrobce motoru.

Úvod

Tento stroj je užitkové zařízení se sedačkou řidiče, které je určeno k použití najímanými profesionálními pracovníky pro komerční účely. Sloužit by měl především k úpravě písečných bunkrů na udržovaných golfových hřištích a komerčních pozemcích.

Přečtěte si pečlivě následující informace. Dozvíte se, jak správně používat produkt a jak jej udržovat. Dále získáte informace, jak zabránit poškození produktu a úrazu při práci s ním. Za správný a bezpečný provoz produktu nese odpovědnost majitel.

Společnost Toro můžete kontaktovat přímo na adrese www.Toro.com, kde najdete informace o produktech, příslušenství a prodejcích nebo o registraci produktu.

Kdykoli budete potřebovat servis, originální náhradní díly Toro nebo další informace, kontaktujte autorizované servisní středisko nebo centrum zákaznických služeb Toro. Připravte si informace o názvu modelu a sériové číslo. Tato čísla jsou vyražena na štítku upevněném k levé liště rámu. Tyto údaje zapište do následujícího pole.

Číslo modelu _____

Výrobní číslo _____

Tato příručka upozorňuje na potenciální rizika a obsahuje bezpečnostní sdělení s výstražným symbolem (Obrázek 1), který signalizuje nebezpečí vážného zranění nebo smrti v případě nedodržování doporučených bezpečnostních opatření.

Obrázek 1

1. Výstražný symbol

V této příručce jsou pro zdůraznění informací používána další dvě slova. **Důležité** upozorňuje na speciální technické informace a **Poznámka** zdůrazňuje obecné informace, kterým je třeba věnovat zvláštní pozornost.

© 2014—The Toro® Company
8111 Lyndale Avenue South
Bloomington, MN 55420

Navštivte nás na adrese www.Toro.com.
Vytištěno v USA.
Všechna práva vyhrazena

Obsah

Úvod 2
Bezpečnost 4
Bezpečné provozní postupy 4
Hladina akustického výkonu 6
Hladina akustického tlaku 6
Úroveň vibrací 6
Bezpečnostní a instrukční štítky 7
Nastavení 10
1 Montáž volantu 11
2 Vyjmutí baterie 11
3 Aktivace a nabíjení baterie 11
4 Montáž baterie 12
5 Montáž předních závaží 14
Součásti stroje 15
Ovládací prvky 15
Technické údaje 17
Přídavná zařízení / příslušenství 17
Obsluha 18
Kontrola hladiny motorového oleje 18
Doplňování paliva do nádrže 18
Kontrola hladiny hydraulické kapaliny 19
Kontrola tlaku v pneumatikách 21
Utažení upevňovacích matic šroubů pro upevnění kol 21
Spuštění a zastavení motoru 21
Kontrola blokovacího systému 21
Tažení stroje 22
Záběh 22
Provozní vlastnosti 22
Údržba 23
Doporučený harmonogram údržby 23
Seznam denní údržby 24
Postupy před údržbou stroje 25
Podepření stroje 25
Mazání 25
Mazání vozidla 26
Údržba motoru 26
Výměna motorového oleje a filtru 26
Údržba vzduchového filtru 26
Výměna zapalovacích svíček 27
Údržba palivového systému 28
Výměna palivového filtru 28
Údržba elektrického systému 28
Použití startovacích kabelů 28
Výměna pojistek 28
Údržba baterie 29
Údržba hnací soustavy 30
Seřízení pohonu pojezdu pro neutrální polohu 30
Seřízení blokovacího spínače pohonu pojezdu 30
Seřízení přepravní rychlosti 31
Údržba ovládacích prvků 31
Seřízení páky ovládání zdvihu 31
Seřízení ovládacích prvků motoru 32
Údržba hydraulického systému 33
Výměna hydraulického oleje a filtru 33
Kontrola hydraulického potrubí a hadic 34
Natlakování hydraulické soustavy 34
Čištění 35
Kontrola a čištění stroje 35
Uskladnění 36
Hnací jednotka 36
Motor 36
Schémata 37

Bezpečnost

Hnací jednotka Sand Pro splňuje požadavky normy ANSI B71.4-2004 platné v době výroby. Při použití příslušenství se strojem je však nutné použít další závaží, aby byly splněny požadavky norem.

Nesprávné použití nebo údržba prováděná obsluhou nebo majitelem může způsobit poranění.⚠Z důvodu snížení rizika zranění dodržujte tyto bezpečnostní pokyny a vždy věnujte pozornost výstražnému symbolu, který znamená **Upozornění**, **Výstrahu** nebo **Nebezpečí** – pokyny k zajištění osobní bezpečnosti. **Nedodržení tohoto pokynu může mít za následek zranění osob nebo jejich usmrcení.**

Bezpečné provozní postupy

Následující pokyny vycházejí z normy ANSI B71.4-2012.

Zaškolení

- Pečlivě si prostudujte provozní příručku a další školicí materiály. Seznamte se s ovládáním, bezpečnostními symboly a řádným používáním zařízení.
- Pokud obsluha či mechanici nerozumí jazyku této příručky, majitel musí zajistit vysvětlení tohoto materiálu.
- Nikdy nedovolte, aby stroj používaly či opravovaly děti nebo osoby, které nejsou obeznámeny s těmito pokyny. Místní předpisy mohou určovat věkovou hranici obsluhy.
- Stroj nepoužívejte, jsou-li nablízku jiné osoby, zejména děti, nebo zvířata.
- Mějte na paměti, že provozovatel nebo uživatel nese odpovědnost za nehody nebo ohrožení jiných osob nebo jejich majetku.
- Nepřevážejte další osoby.
- Všichni řidiči a mechanici musí mít k dispozici odborné a praktické pokyny. Za zaškolení uživatelů odpovídá majitel. Takové pokyny musí zdůrazňovat:
  - potřebu zvýšené pečlivosti a soustředění při práci na strojích obsluhovaných řidičem;
  - skutečnost, že stroj obsluhovaný řidičem, který začal klouzat po svahu, nikdy nelze dostat zpět pod kontrolu použitím brzd. Hlavními důvody ztráty kontroly nad strojem v takových případech jsou:
    - ◊ nedostatečný záběr kol;
    - ◊ příliš rychlý pojezd stroje;
    - ◊ nepřiměřené brzdění;
    - ◊ použití typu stroje, který není pro danou práci vhodný;
    - ◊ nedostatečné respektování vlivu stavu povrchu, zejména prudkosti stoupání;
    - ◊ nesprávné zavěšení nářadí a rozmístění zátěže na stroji.
- Vlastník či uživatel nese zodpovědnost za nehody nebo zranění své vlastní či jiných osob a poškození majetku. Je rovněž zodpovědný za odpovídající opatření v rámci prevence.

Příprava

- Při práci vždy noste pevnou obuv, dlouhé kalhoty, ochrannou přilbu, ochranné brýle a chrániče sluchu. Dlouhé vlasy, volný oděv nebo šperky mohou být zachyceny pohybujícími se součástmi. Se zařízením nepracujte bosi ani v sandálech.
- **Výstraha** – Palivo je vysoce hořlavé. Učiňte následující bezpečnostní opatření:
- Vyměňte vadné tlumiče výfuku.
- Prozkoumáním terénu určete, jaké příslušenství a přídavná zařízení je třeba použít pro správné a bezpečné provedení práce. Používejte jen příslušenství a přídavná zařízení schválená výrobcem.
- Zkontrolujte, zda jsou namontovány kontrolní prvky přítomnosti obsluhy, bezpečnostní spínače a ochranné kryty a zda správně fungují. Stroj nepoužívejte, pokud tyto prvky nefungují správně.

Bezpečná manipulace s palivem

- Abyste se vyhnuli zranění nebo poškození majetku, při manipulaci s benzínem buďte obzvláště opatrní. Benzín je vysoce hořlavý a jeho výpary jsou výbušné.
- Vždy uhaste cigarety, doutníky, dýmky a ostatní zdroje vznícení.
- Používejte jen schválený kanystr.
- Nikdy nesundávejte uzávěr nádrže ani nedoplňujte palivo při spuštěném motoru.
- Před doplňováním paliva nechejte motor vychladnout.
- Nikdy nedoplňujte palivo do stroje uvnitř budov.
- Nikdy neskladujte stroj nebo nádobu s palivem v blízkosti otevřeného ohně, zdroje jisker nebo tepla, například ohřívače vody a jiných zařízení.
- Nikdy nádoby neplňte ve voze nebo na přívěsu či korbě automobilu s plastovým povrchem. Před tankováním vždy pokládejte nádoby na palivo na zem, stranou od vozidla.
- Stroj vyložte z korby nebo přívěsu na zem a palivo doplňte na zemi. Jestliže to není možné, doplňte palivo do takového stroje z přenosného kanystru, nikoliv plnicí pistolí.
- Dotýkejte se plnicí pistolí obruby palivové nádrže nebo hrdla kanystru po celou dobu až do úplného načerpání paliva. Nezamykejte pistoli v otevřené poloze.
- Pokud si palivem potřísníte oděv, okamžitě se převlečte.
- Palivovou nádrž nikdy nepřeplňujte. Nasaďte uzávěr nádrže zpět a pevně jej utáhněte.

Provoz

⚠ DŮLEŽITÉ UPOZORNĚNÍ

Výfukové plyny z motoru obsahují oxid uhelnatý, což je smrtelný jed bez zápachu, který vás může usmrtit.

Nestartujte motor uvnitř budov nebo v uzavřených prostorech.

- Nenechávejte běžet motor v uzavřeném prostoru, kde se mohou hromadit výfukové plyny obsahující nebezpečný oxid uhelnatý.
- Stroj používejte pouze za denního světla nebo při vhodném umělém osvětlení.
- Než se pokusíte spustit motor, vypněte veškeré příslušenství, přesuňte řadicí páku do neutrální polohy a zatáhněte parkovací brzdu.
- Nepřibližujte ruce nebo nohy do blízkosti rotujících částí nebo pod ně.
- Obsluha vozidla vyžaduje pozornost. Abyste zabránili převrácení nebo ztrátě kontroly:
  - Dávejte pozor na díry a jiná skrytá nebezpečí.
  - Při práci se strojem na strmém svahu dbejte zvýšené opatrnosti. Při ostrém zatáčení a při zatáčení na svahu snižte rychlost.
  - Vyhýbejte se prudkým zastavením a rozjezdům. Při jízdě vzad nepřeřazujte prudce na plný vchod vpřed, aniž byste stroj nejdříve zcela zastavili.
  - Před couváním se ohlédněte a ujistěte se, že za strojem nikdo nestojí.
  - Při přejíždění silnic nebo v jejich blízkosti dávejte pozor na provoz. Vždy dejte přednost jiným vozidlům.
- Pokud je na stroji namontována doplňková tyč tažného zařízení, obj. č. 110-1375, vyhledejte informace o maximální hmotnosti závěsu v *provozní příručce* k tomuto příslušenství.
- Dávejte pozor na díry v zemi a jiná skrytá nebezpečí.
- Buďte opatrní při tažení nákladu anebo používání těžkého nářadí.
  - Používejte pouze schválené závěsné body.
  - Omezte zátěž tak, abyste ji mohli bezpečně zvládnout.
  - Při jízdě prudce nezatáčejte. Při couvání dbejte zvýšené opatrnosti.
- Při přejíždění silnic nebo v jejich blízkosti dávejte pozor na provoz.
- Nikdy nepoužívejte stroj s poškozenými ochrannými kryty, štíty nebo bez bezpečnostních ochranných zařízení. Zkontrolujte, zda jsou všechny ochranné spínače připevněny, náležitě seřízeny a řádně fungují.
- Neměňte nastavení regulátoru motoru a nepřekračujte normální otáčky motoru. Provoz motoru při nadměrných otáčkách může zvýšit riziko zranění.
- Před opuštěním místa obsluhy:
  - zastavte na rovném povrchu;
  - uvolněte pedál ovládání pojezdu a spusťte příslušenství;
  - zajistěte stroj parkovací brzdou;
  - zastavte motor a vytáhněte klíček ze zapalování.
- Při přepravě stroje a vždy, když stroj nepoužíváte, vyřaďte pohon přídavných zařízení.
- Zastavte motor a vyřaďte pohon přídavných zařízení:
  - před doplňováním paliva;
  - budete-li provádět kontrolu stroje, čistit jej či na něm jinak pracovat;
  - po nárazu na cizí předmět nebo při výskytu abnormálních vibrací. Zkontrolujte, zda nedošlo k poškození stroje, a před spuštěním motoru a uvedením stroje do provozu proveďte nezbytnou opravu.
- Při doběhu motoru uberte plyn, a jestliže je motor vybaven uzavíracím ventilem, po skončení činnosti uzavřete přívod paliva.
- Před couváním se podívejte dozadu a ověřte, že je požadovaná dráha volná.
- Při zatáčení a jízdě přes silnice nebo chodníky zpomalte a buďte opatrní.
- Stroj neobsluhujte pod vlivem alkoholu ani drog.
- Blesk může způsobit vážné zranění nebo smrt. Pokud v okolí vidíte blesky nebo slyšíte hřmění, přerušte práci s vozidlem a vyhledejte úkryt.
- Při nakládání a vykládání stroje z přepravního vozidla buďte opatrní.
- Když se budete blížit k nepřehledným zatáčkám, keřům, stromům či jiným překážkám zakrývajícím výhled, buďte opatrní.

Údržba a skladování

- Všechny matice, svorníky a šrouby musejí být dotažené, aby zařízení bylo v bezpečném provozním stavu.
- Zařízení s palivem v nádrži nikdy neskladujte uvnitř budov, kde výpary paliva mohou přijít do styku s otevřeným plamenem nebo jiskrou.
- Před uskladněním v uzavřeném prostoru nechte vychladnout motor.
- Kvůli snížení nebezpečí požáru je zapotřebí z motoru, tlumiče výfuku, prostoru pro baterii a prostoru palivové nádrže odstraňovat zbytky trávy, listí a přebytečného maziva.
- Všechny díly udržujte v bezvadném provozním stavu a všechny mechanické části a hydraulické spoje správně utažené. Vyměňte všechny opotřebené nebo poškozené součásti a štítky.
- Palivovou nádrž vyprazdňujte venku, nikoli uvnitř budov.

- Při seřizování stroje dávejte pozor, aby vám prsty neuvízly mezi pohybujícími se součástmi a pevnými součástmi stroje.
- Odpojte pohony, spusťte příslušenství dolů, zatáhněte parkovací brzdu, zastavte motor a vytáhněte klíček ze zapalování. Před seřizováním, čištěním nebo opravou stroje počkejte, až ustane veškerý pohyb.
- K podepření dílů použijte heverované stojany.
- Opatrně uvolněte tlak z dílů s uloženou energií.
- Před prováděním jakýchkoli oprav odpojte baterii a vymontujte zapalovací svíčku. Nejprve odpojte záporný konektor a potom kladný. Při připojování připojte nejprve kladný a potom záporný konektor.
- Nepřibližujte ruce či nohy k pohyblivým dílům. Je-li to možné, neprovádějte nastavení se spuštěným motorem.
- Dobíjejte baterie v dobře větraném prostoru a v dostatečné vzdálenosti od zdrojů jiskření nebo ohně. Před připojením nebo odpojením baterie odpojte nabíječku. Noste ochranný oděv a používejte izolované nástroje.
- Před natlakováním soustavy zkontrolujte těsnost všech spojek hydraulického potrubí a bezvadný stav všech hydraulických hadic a potrubí.
- Nepřibližujte tělo a ruce k netěsným otvorům nebo tryskám, ze kterých uniká hydraulická kapalina pod vysokým tlakem. K vyhledání těchto netěsností použijte papír nebo karton, nikoli ruce. Hydraulická kapalina unikající pod vysokým tlakem má dostatečnou sílu na to, aby pronikla kůží a způsobila vážné zranění. Pokud kapalina pronikne kůží, vyhledejte okamžitě lékařskou pomoc.
- Před prováděním jakýchkoli prací na hydraulické soustavě nebo před jejím odpojením musí být tlak v soustavě uvolněn zastavením motoru a spuštěním příslušenství na zem.
- Pravidelně kontrolujte těsnost a opotřebení veškerého palivového potrubí. Podle potřeby je utáhněte nebo opravte.
- Pokud při seřizování musí běžet motor, nepřibližujte ruce, nohy, žádné jiné části těla ani oděv k žacím jednotkám, příslušenství a jakýmkoli pohybujícím se součástem, zejména k mřížce na straně motoru. Všechny osoby musí být v bezpečné vzdálenosti od stroje.
- Z důvodu zajištění bezpečnosti a přesnosti si u autorizovaného distributora Toro nechejte zkontrolovat maximální otáčky motoru pomocí otáčkoměru.
- Pokud potřebujete rozsáhlejší opravu nebo pomoc, obraťte se na autorizovaného prodejce společnosti Toro. Používejte pouze přídavná zařízení a náhradní díly schválené společností Toro. Použití neschválených přídavných zařízení může vést k ukončení platnosti záruky.

Přeprava

- Při nakládání a vykládání stroje z přepravního vozidla buďte opatrní.
- Při nakládání stroje na přívěs nebo nákladní automobil používejte rampy plné šíře.
- Stroj bezpečně upevněte pomocí popruhů, řetězů, lan nebo provazů. Přední i zadní popruhy by měly směřovat dolů a směrem od stroje.

Hladina akustického výkonu

Garantovaná hladina akustického výkonu u tohoto zařízení činí 97 dBA s odchylkou (K) 1 dBA.

Hladina akustického výkonu byla stanovena v souladu s postupy uvedenými v normě ISO 11094.

Hladina akustického tlaku

Hladina akustického tlaku u tohoto zařízení v blízkosti ucha obsluhy činí 83 dBA s odchylkou (K) 1 dBA.

Hladina akustického tlaku byla stanovena v souladu s postupy uvedenými v normě EN ISO 11201.

Úroveň vibrací

Vibrace rukou a paží

Naměřená hladina vibrací pro pravou ruku = 0,27 m/s^2

Naměřená hladina vibrací pro levou ruku = 0,29 m/s^2

Přípustná odchylka (K) = 0,5 m/s^2

Naměřené hodnoty byly stanoveny v souladu s postupy uvedenými v normě EN 1032.

Celé tělo

Naměřená hladina vibrací = 0,5 m/s^2

Přípustná odchylka (K) = 0,5 m/s^2

Naměřené hodnoty byly stanoveny v souladu s postupy uvedenými v normě EN 1032.

Bezpečnostní a instrukční štítky

Bezpečnostní štítky a pokyny jsou umístěny na viditelném místě v blízkosti každého prostoru představujícího potenciální nebezpečí. V případě ztráty nebo poškození původní nálepky nahraďte nálepku za novou.

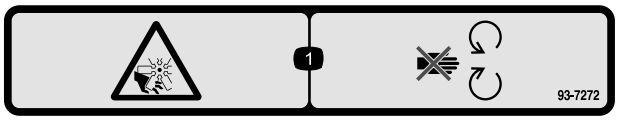

93-7272

1. Nebezpečí pořezání či useknutí končetiny ventilátorem – nepřibližujte se k pohybujícím se součástem.

93-9051

1. Přečtěte si *Provozní příručku.*

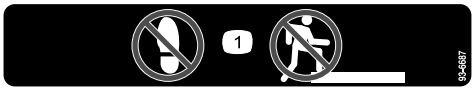

93-6687

1. Nestůjte na tomto místě.

117–2718

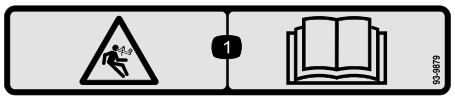

93-9879

1. Nebezpečí akumulované energie – přečtěte si *provozní příručku*.

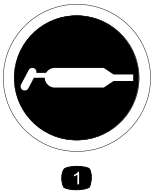

58-6520

1. Mazivo

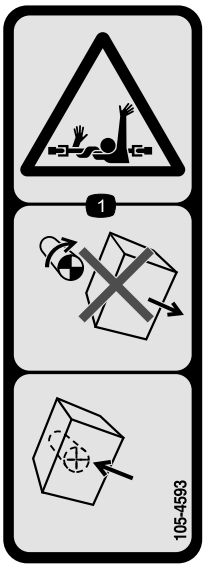

105-4593

1. Nebezpečí zachycení hřídelem – neodstraňujte kryt, pokud jsou součásti v pohybu, ponechte všechny bezpečnostní prvky na místě.

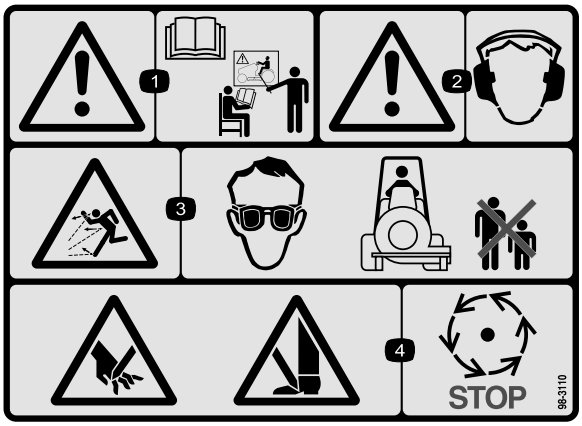

98-3110

1. Výstraha – přečtěte si *provozní příručku* a absolvujte školení.
2. Výstraha – používejte ochranu sluchu.
3. Nebezpečí zranění odlétávajícími předměty – používejte ochranné brýle. Přihlížející osoby musí vždy zůstat v dostatečné vzdálenosti od stroje.
4. Nebezpeční pořezání rukou či nohou – vyčkejte, až se pohybující se části zastaví.

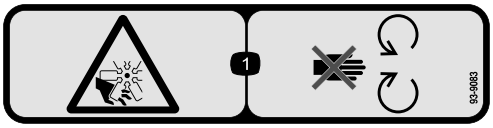

93-9083

1. Nebezpečí pořezání či useknutí končetiny ventilátorem – nepřibližujte se k pohybujícím se součástem.

Symboly na baterii

Na baterii jsou všechny následující symboly nebo některé z nich.

1. Nebezpečí výbuchu
2. Chraňte před otevřeným ohněm, nekuřte.
3. Žíravá kapalina / nebezpečí chemického popálení
4. Používejte ochranné brýle.
5. Přečtěte si *Provozní příručku.*
6. Přihlížející osoby musí vždy zůstat v dostatečné vzdálenosti od baterie.
7. Chraňte si oči; výbušné plyny mohou oslepit nebo způsobit jiná zranění.
8. Akumulátorová kyselina může oslepit nebo vážně popálit.
9. Oči ihned vypláchněte vodou a rychle vyhledejte lékařskou pomoc.
10. Obsahuje olovo, nelikvidujte ji.

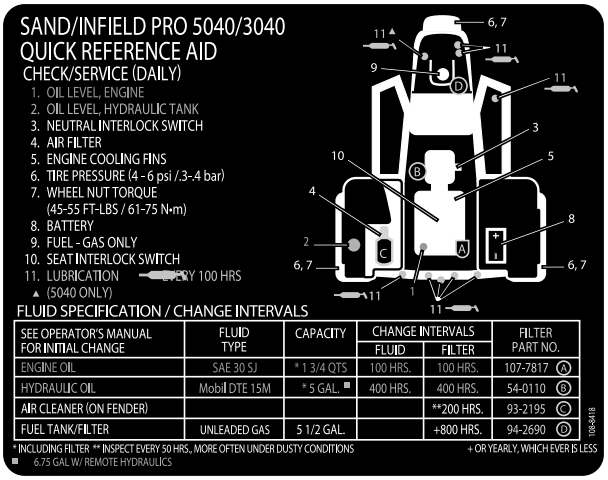

108-8418

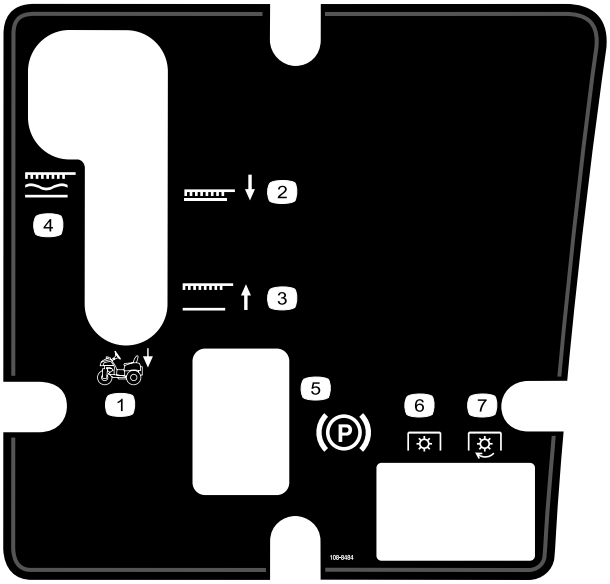

108-8484

1. Ovládání příslušenství
2. Dolní poloha příslušenství
3. Horní poloha příslušenství
4. Příslušenství zajištěné v plovoucí poloze
5. Parkovací brzda
6. Vypnutý pohon
7. Zapnutý pohon

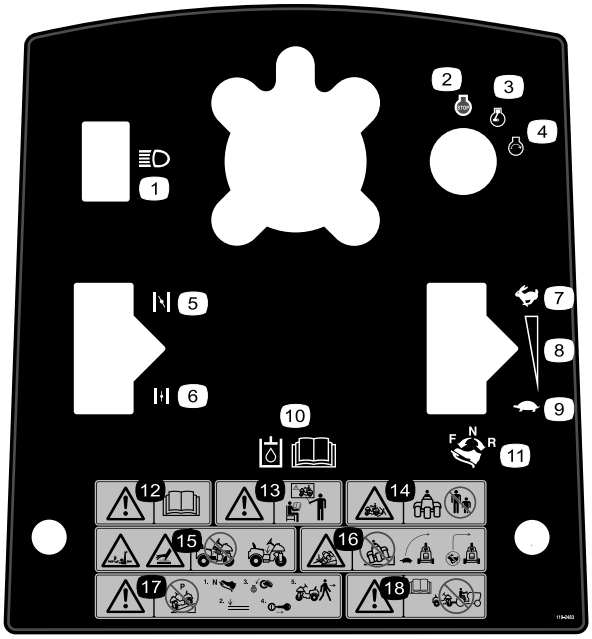

119–2483

1. Přední reflektory
2. Vypnutí motoru
3. Běh motoru
4. Spuštění motoru
5. Zavřený sytič
6. Otevřený sytič
7. Rychle
8. Plynule měnitelné nastavení
9. Pomalu
10. Informace o hydraulickém oleji naleznete v *provozní příručce*.
11. Chcete-li jet dopředu, sešlápněte horní část pedálu dopředu a dolů. Chcete-li jet dozadu, sešlápněte spodní část pedálu dozadu a dolů.
12. Výstraha – přečtěte si *provozní příručku*.
13. Výstraha – přečtěte si *provozní příručku* a nepoužívejte stroj, pokud k tomu nejste vyškoleni.
14. Nebezpečí rozdrcení pro přihlížející – přihlížející osoby musí vždy zůstat v dostatečné vzdálenosti od stroje.
15. Nebezpečí zachycení paže či těla, horký povrch – nepoužívejte stroj bez nasazeného prostředního krytu.
16. Nebezpečí převrácení – před zatočením stroj zpomalte a nezatáčejte vysokou rychlostí.
17. Výstraha – neparkujte stroj ve svahu. Než stroj opustíte, přesuňte pedál ovládání pojezdu do neutrální polohy, spusťte zařízení dolů, zastavte motor a vytáhněte klíček ze zapalování.
18. Výstraha – přečtěte si *provozní příručku*. Stroj nevlečte.

Nastavení

Vyjímatelné díly

Pro ověření, že byly dodány všechny součásti, použijte tabulku níže.

Postup	Popis	Množ-ství	Použití
1	Volant Pěnový prstenec Podložka Pojistná matice Kryt volantu	1 1 1 1 1	Namontujte volant.
2	Nejsou potřeba žádné díly	–	Vyjměte baterii.
3	Tekutý elektrolyt, specifická hustota 1,260 (není dodáván se strojem)	-	Aktivujte a nabijte baterii.
4	Šroub 1/4 x 5/8 palce Pojistná matice 1/4 palce	2 2	Namontujte baterii.
5	Sady předních závaží podle potřeby	-	V případě potřeby namontujte přední závaží.

Média a doplňky

Popis	Množ-ství	Použití
Provozní příručka Provozní příručka k motoru Podklady pro zaškolení obsluhy	1 1 1	Před použitím stroje si přečtěte příručku.
Katalog dílů	1	Slouží k objednání dílů.
Osvědčení o shodě	1	Osvědčení CE
Klíč	2	Spusťte motor.

Poznámka: Levou a pravou stranu stroje určete vzhledem k běžné provozní poloze.

Poznámka: Odstraňte a zlikvidujte všechny přepravní držáky a upevňovací prvky.

1

Montáž volantu

Díly potřebné k provedení tohoto kroku:

1	Volant
1	Pěnový prstenec
1	Podložka
1	Pojistná matice
1	Kryt volantu

Postup

1. Otočte přední kolo tak, aby směřovalo přímo dopředu.
2. Nasaďte pěnový prstenec menším koncem dopředu na hřídel volantu (Obrázek 2).

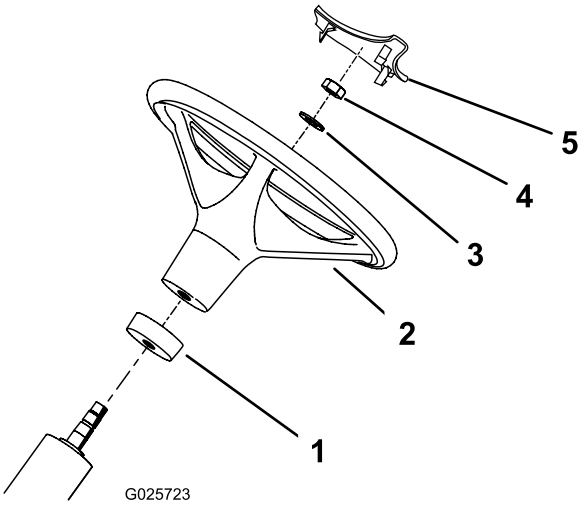

Obrázek 2

1. Pěnový prstenec
2. Volant
3. Podložka
4. Matice
5. Kryt volantu

3. Nasaďte volant na hřídel volantu (Obrázek 2).
4. Upevněte volant k hřídeli volantu pomocí podložky a pojistné matice (Obrázek 2). Matici utáhněte momentem 27–35 Nm.
5. Nasaďte kryt volantu na volant (Obrázek 2).

2

Vyjmutí baterie

Nejsou potřeba žádné díly

Postup

Demontujte 2 křídlaté matice a podložky upevňující horní přídržný prvek baterie k bočním přídržným prvkům (Obrázek 3). Odstraňte horní přídržný prvek baterie a baterii vyjměte.

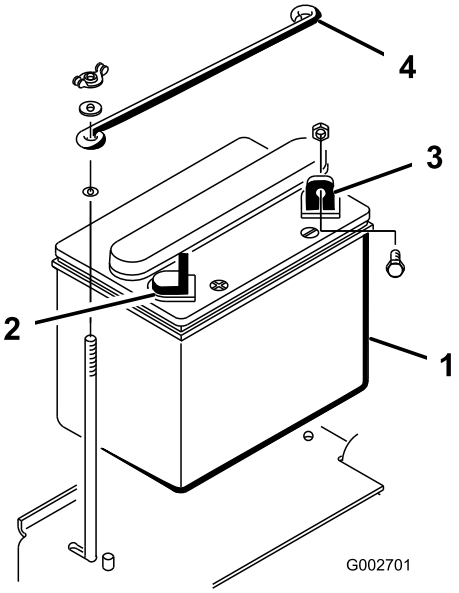

Obrázek 3

1. Baterie
2. Kladný (+) vývod baterie
3. Záporný (-) vývod baterie
4. Horní přídržný prvek baterie

3

Aktivace a nabíjení baterie

Díly potřebné k provedení tohoto kroku:

-	Tekutý elektrolyt, specifická hustota 1,260 (není dodáván se strojem)

Postup

DŮLEŽITÉ UPOZORNĚNÍ

CALIFORNIA
Důležité upozornění, poučka 65

Póly baterie, svorky a související příslušenství obsahují olovo a sloučeniny olova, což jsou chemické látky, které jsou ve státě Kalifornie známé jako látky způsobující rakovinu a poškozující reprodukční systém. Po manipulaci s baterií si umyjte ruce.

Pokud není baterie naplněna elektrolytem nebo aktivována, zakupte tekutý elektrolyt se specifickou hustotou 1,260 od místního prodejce baterií a baterii naplňte.

⚠ NEBEZPEČÍ

Elektrolyt v baterii obsahuje kyselinu sírovou, která je smrtelně jedovatá a může způsobit velmi vážné popáleniny.

- **Nepožívejte elektrolyt a dbejte na to, aby nepřišel do styku s pokožkou a zrakem a nepotřísnil oděv. Chraňte si oči brýlemi a ruce gumovými rukavicemi.**
- **Baterii doplňujte na místě, kde je k dispozici čistá voda pro opláchnutí pokožky.**

1. Sejměte uzávěry plnicího otvoru z baterie a pomalu naplňte jednotlivé články, dokud elektrolyt nedosáhne k rysce naplnění.
2. Nasaďte zpět uzávěry plnicího otvoru a připojte nabíječku dodávající proud 3 až 4 A k vývodům baterie. Baterii nabíjejte proudem 3–4 A po dobu 4 až 8 hodin.

⚠ DŮLEŽITÉ UPOZORNĚNÍ

Při nabíjení baterie vznikají plyny, které mohou explodovat.

V blízkosti baterie nikdy nekuřte a nemějte baterii v blízkosti jisker a otevřeného ohně.

3. Jakmile je baterie nabitá, odpojte nabíječku z elektrické zásuvky a od pólů baterie. Nechte baterii v klidu po dobu 5 až 10 minut.
4. Vyjměte uzávěry plnicích otvorů. Pomalu doplňte elektrolyt do každého článku po rysku naplnění. Osaďte uzávěry plnicích otvorů.

   Důležité: Baterii nepřeplňujte. Elektrolyt může přetéct na jiné součásti stroje a způsobit vážnou korozi a znehodnocení zařízení.

4

Montáž baterie

Díly potřebné k provedení tohoto kroku:

2	Šroub 1/4 x 5/8 palce
2	Pojistná matice 1/4 palce

Postup

1. Uložte baterii na místo záporným vývodem směrem k zadní straně stroje (Obrázek 4).

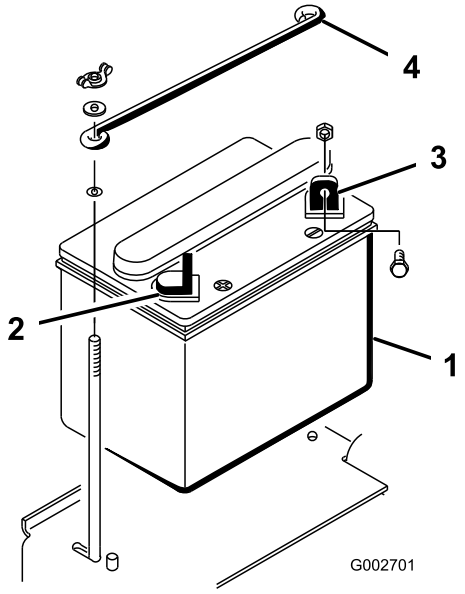

Obrázek 4

1. Baterie
2. Kladný (+) vývod baterie
3. Záporný (-) vývod baterie
4. Horní přídržný prvek baterie

⚠ DŮLEŽITÉ UPOZORNĚNÍ

Nesprávné vedení kabelů baterie by mohlo způsobit poškození vozidla a kabely by mohly zapříčinit jiskření. Jiskry by mohly zapříčinit explozi plynů z baterie a následné poranění osob.

- **Vždy odpojujte nejprve záporný (černý) kabel baterie a teprve potom kladný (červený) kabel baterie.**
- **Vždy připojujte nejdříve kladný (červený) kabel baterie a potom záporný (černý) kabel.**

⚠ DŮLEŽITÉ UPOZORNĚNÍ

Svorky baterie a kovové nástroje mohou způsobit zkrat při kontaktu s kovovými součástmi, a tím způsobit jiskření. Jiskry by mohly zapříčinit explozi plynů z baterie a následné poranění osob.

- **Při vyjímání nebo montáži baterie dbejte na to, aby se vývody baterie nedotýkaly žádných kovových částí stroje.**
- **Dejte pozor, abyste kovovým nástrojem nezkratovali vývody baterie proti kovovým částem stroje.**

2. Upevněte kladný kabel (červený) ke kladnému vývodu (+) šroubem o velikosti 1/4 x 5/8 palce a pojistnou maticí (Obrázek 5).

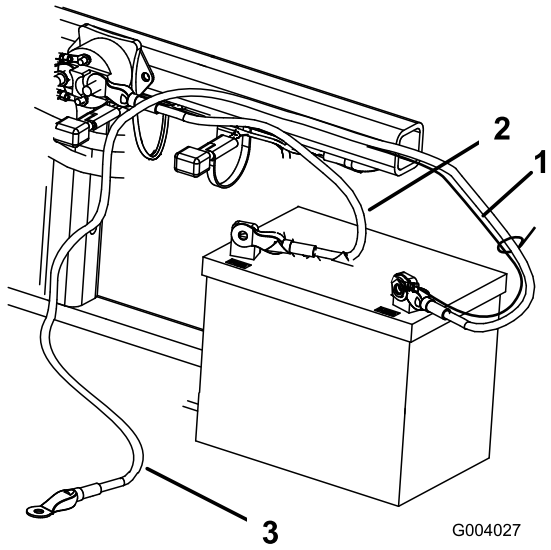

Obrázek 5

1. Malý černý kabel
2. Kladný (+) kabel baterie
3. Záporný (-) kabel baterie

3. Upevněte malý černý kabel a záporný kabel (černý) k zápornému (-) vývodu baterie pomocí šroubu (1/4 x 5/8 palce) a pojistné matice (1/4 palce) (Obrázek 5).
4. Potřete vývody a montážní prvky vazelínou, aby nedošlo ke korozi. Nasuňte gumový návlek na kladný (+) vývod, aby nedošlo k případnému zkratu.
5. Namontujte horní přídržný prvek baterie na boční přídržné prvky a zajistěte je pomocí podložek a křídlatých šroubů.

5

Montáž předních závaží

Díly potřebné k provedení tohoto kroku:

-	Sady předních závaží podle potřeby

Postup

Hnací jednotka Sand/Infield Pro splňuje požadavky normy ANSI B71.4-2012 platné v době výroby. Při použití následujícího příslušenství se strojem je však nutné použít další závaží, aby byly splněny požadavky této normy. Následující tabulka slouží k určení kombinací dalších požadovaných závaží. Díly objednejte u autorizovaného distributora Toro.

Příslušenství	Další požadované přední závaží	Obj. číslo sady závaží	Popis závaží	Počet
Sada Spiker (08755)	22,5 kg	100-6442	Ploché závaží 8 x 3 kg	1
Groomer Rahn pro úpravu trávníku	22,5 kg	100-6442	Ploché závaží 8 x 3 kg	1
Víceúčelový box QAS	22,5 kg	100-6442	Ploché závaží 8 x 3 kg	1

Poznámka: Další závaží není požadováno, pokud je stroj vybaven sadou předního hydraulického zvedáku, model 08712.

Součásti stroje

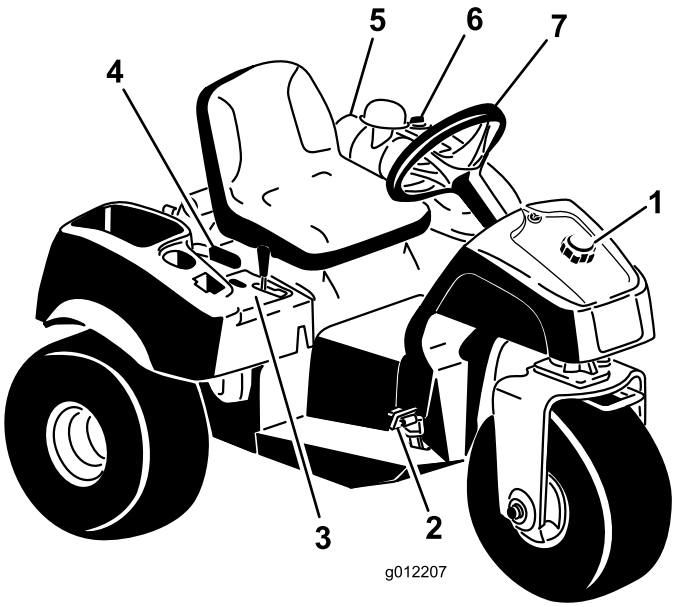

Obrázek 6

1. Uzávěr hrdla palivové nádrže
2. Pedál ovládání pojezdu a zastavení
3. Řídicí panel
4. Páka parkovací brzdy
5. Vzduchový filtr
6. Uzávěr hydraulické nádrže
7. Volant

Ovládací prvky

Pedál ovládání pojezdu a zastavení

Pedál ovládání pojezdu (Obrázek 7) slouží ke 3 úkonům: pohyb stroje dopředu, pohyb stroje dozadu a zastavení stroje. Při ovládání pojezdu používejte špičku a patu pravé nohy; sešlápnutím horní části pedálu zahájíte jízdu dopředu, sešlápnutím dolní části pedálu zahájíte jízdu dozadu nebo pomůžete k zabrzdění při jízdě vpřed (Obrázek 8). Při zastavení stroje nechte pedál vrátit se do neutrální polohy nebo jej přesuňte sami. V zájmu pohodlí řidiče **nenechávejte patu opřenou o spodní část pedálu, pokud jedete dopředu**.

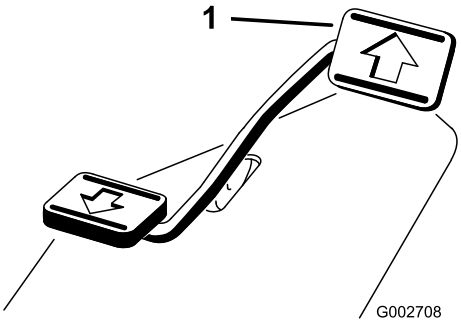

Obrázek 7

1. Pedál ovládání pojezdu a zastavení

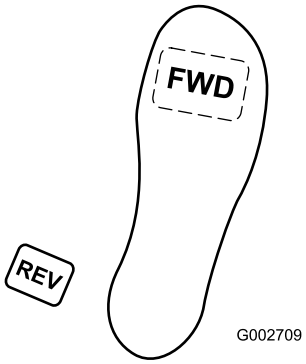

Obrázek 8

Rychlost pojezdu se mění v závislosti na míře sešlápnutí pedálu. Maximální rychlosti pojezdu dosáhnete úplným sešlápnutím, když je škrticí klapka v poloze pro rychlý běh. Chcete-li dosáhnout maximálního výkonu nebo jedete-li do kopce, přemístěte škrticí klapku do polohy pro rychlý běh a sešlápněte mírně pedál, abyste udrželi vysoké otáčky. Když se otáčky motoru začnou snižovat, uvolněte mírně pedál, aby se otáčky zvýšily.

Důležité: Chcete-li dosáhnout maximálního tažného výkonu, musí být škrticí klapka v poloze pro rychlý běh a pedál ovládání pojezdu pouze lehce sešlápnutý.

⚠ VÝSTRAHA

Maximální pojezdovou rychlost použijte pouze při přejezdu z jednoho místa na druhé.

Maximální rychlost se nedoporučuje při použití namontovaného nebo vlečeného přídavného zařízení.

Důležité: Nejezděte dozadu, když je příslušenství v dolní (provozní) poloze, jinak hrozí jeho vážné poškození.

Spínač zapalování

Spínač zapalování (Obrázek 9) sloužící ke spuštění a zastavení motoru má tři polohy: Vypnuto, Zapnuto a Start. Otočením klíčku ve směru hodinových ručiček do polohy Start zapnete motor startéru. Po spuštění motoru klíček uvolněte. Klíček se automaticky přemístí do polohy Zapnuto. Motor vypnete otočením klíčku spínače zapalování proti směru hodinových ručiček do polohy Vypnuto.

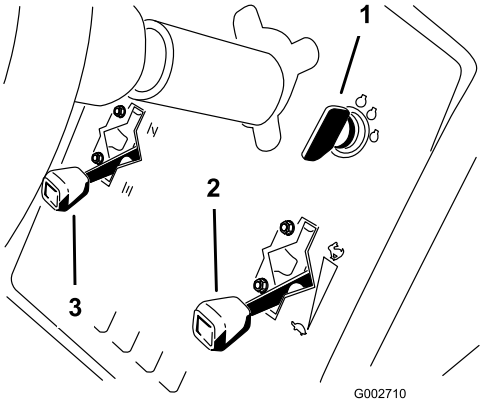

Obrázek 9

1. Klíček zapalování
2. Ovladač škrticí klapky
3. Ovládání sytiče

Ovládání sytiče

Chcete-li nastartovat studený motor, zavřete sytič karburátoru přesunutím páčky sytiče (Obrázek 9) nahoru do zavřené polohy. Jakmile motor nastartuje, upravte sytič tak, aby motor běžel plynule. Jakmile je to možné, otevřete sytič přesunutím páčky dolů do otevřené polohy. Zahřátý motor vyžaduje použití sytiče jen minimálně nebo vůbec.

Ovladač škrticí klapky

Ovládací páka škrticí klapky (Obrázek 9) se připojuje k táhlu mezi škrticí klapkou a karburátorem, které ovládá. Tato páčka má 2 polohy: Pomalý běh a Rychlý běh. Otáčky motoru lze přepínat mezi těmito dvěma nastaveními.

Poznámka: Pomocí páčky škrticí klapky nelze motor zastavit.

Páka ovládání zdvihu

Chcete-li zvednout příslušenství, zatáhněte páku ovládání zdvihu (Obrázek 10) dozadu. Chcete-li příslušenství spustit dolů, zatlačte páku dopředu. Plovoucí polohu nastavíte přesunutím páky do aretované polohy. Jakmile je dosažena požadovaná poloha, uvolněte páku. Páka se vrátí do neutrální polohy.

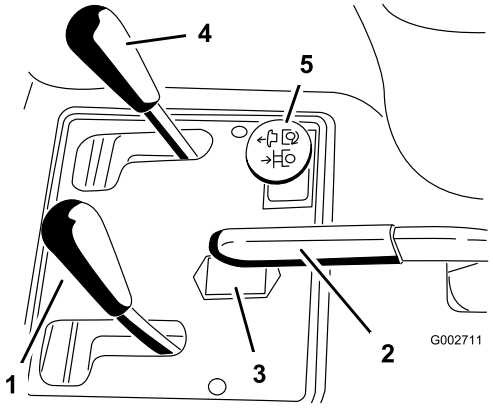

Obrázek 10

1. Páka ovládání zdvihu
2. Parkovací brzda
3. Počitadlo provozních hodin
4. Páka ovládání zdvihu vpředu (volitelně)
5. Ovládání externí hydrauliky vzadu (volitelně)

Poznámka: Stroj je vybaven dvojčinným zvedacím válcem. Při některých provozních podmínkách lze na příslušenství vyvinout tlak směrem dolů.

Parkovací brzda

Chcete-li zajistit parkovací brzdu (Obrázek 10), zatáhněte páku parkovací brzdy dozadu. Chcete-li brzdu uvolnit, zatlačte páku dopředu.

Poznámka: Při uvolnění parkovací brzdy může být nutné mírně sklopit pedál ovládání pojezdu dopředu a dozadu.

Počitadlo provozních hodin

Počitadlo provozních hodin (Obrázek 10) udává celkový počet provozních hodin stroje. Počitadlo provozních hodin se aktivuje vždy, když otočíte klíčkem zapalování do zapnuté polohy.

Páka nastavení sedačky

Přesuňte páku na levé straně sedačky (Obrázek 11) dopředu, posuňte sedačku do požadované polohy a uvolněním páky zajistěte sedačku v dané poloze.

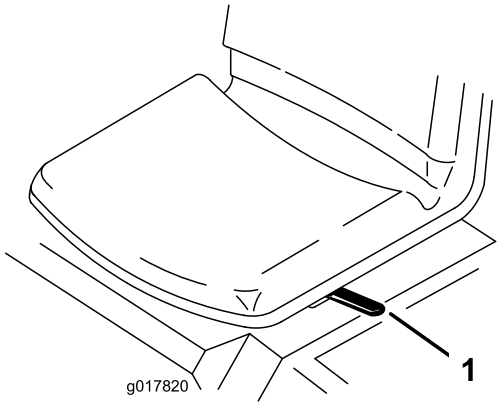

Obrázek 11

1. Páka pro nastavení sedačky

Uzavírací ventil paliva

Před odstavením nebo vlečením stroje uzavřete uzavírací ventil paliva (Obrázek 12).

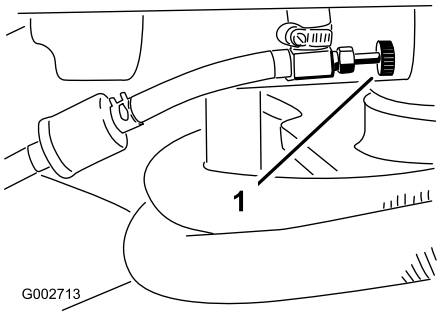

Obrázek 12

1. Uzavírací ventil paliva

Technické údaje

Poznámka: Specifikace a design se mohou bez upozornění změnit.

Šířka bez příslušenství	148 cm
Šířka se shrnovačem, modelové č. 08751	191 cm
Délka bez příslušenství	164 cm
Výška	115 cm
Rozvor kol	109 cm
Čistá hmotnost Model 08703 Model 08705	 452 kg 461 kg

Přídavná zařízení / příslušenství

Pro stroj je k dispozici řada přídavných zařízení a příslušenství, která vylepšují a rozšiřují možnosti stroje. Kontaktujte autorizované servisní středisko nebo distributora nebo navštivte stránky www.Toro.com, kde najdete seznam schválených přídavných zařízení a příslušenství.

Obsluha

Poznámka: Levou a pravou stranu stroje určete vzhledem k běžné provozní poloze.

Kontrola hladiny motorového oleje

Servisní interval: Při každém použití nebo denně

Motor je dodáván s olejem v klikové skříni; před prvním nastartováním motoru a po něm je však nutné hladinu oleje zkontrolovat.

Objem klikové skříně je přibližně 1,66 l včetně filtru.

Používejte vysoce kvalitní motorový olej, který splňuje následující požadavky:

- Požadovaná úroveň klasifikace API: SJ, SK, SL nebo vyšší.
- Preferovaný olej: SAE 30 (nad 4 °C)

1. Zaparkujte vozidlo na rovném povrchu.
2. Vyklopte sedačku dopředu.
3. Vytáhněte měrku (Obrázek 13) a otřete ji čistým hadrem. Zasuňte měrku do trubice a ujistěte se, že je zcela usazena. Vyjměte měrku z trubice a zkontrolujte hladinu oleje. Pokud je hladina oleje nízká, sejměte uzávěr plnicího otvoru oleje z krytu ventilu a doplňte dostatečné množství oleje tak, aby hladina dosahovala ke značce horní meze na měrce.

   Důležité: Hladina motorového oleje musí být mezi značkou horní a dolní meze na olejové měrce. Při přeplnění nebo nedostatečném naplnění motorovým olejem může dojít k poruše motoru.

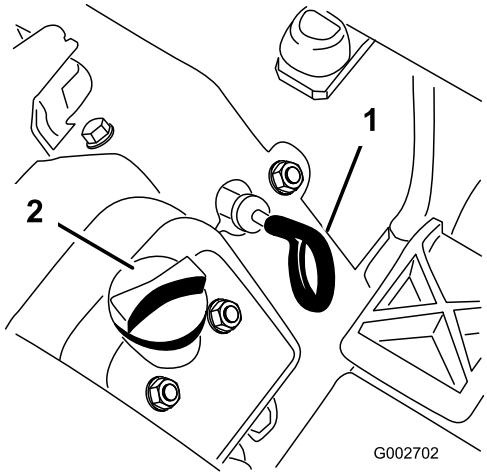

Obrázek 13

1. Měrka
2. Uzávěr plnicího otvoru oleje

4. Pevně osaďte měrku zpět na místo.

   Důležité: Měrka musí být v trubici zcela usazena, aby bylo zajištěno správné utěsnění klikové skříně. Není-li kliková skříň správně utěsněna, hrozí poškození motoru.

5. Sklopte sedačku dolů.

   Důležité: Hladinu oleje kontrolujte vždy po 8 hodinách provozu nebo každý den. Olej vyměňte poprvé po prvních 20 hodinách provozu. Poté provádějte za normálních podmínek výměnu oleje a filtru po každých 100 hodinách provozu. Pokud je však motor provozován za extrémně prašných podmínek či při velkém znečištění, měňte olej častěji.

Doplňování paliva do nádrže

- **Objem palivové nádrže:** 25 litrů.
- **Doporučené palivo:**
  - Nejlepších výsledků dosáhnete, když budete používat pouze čistý, čerstvý (ne starší než 30 dnů) bezolovnatý benzín s oktanovým číslem kolem 87 nebo vyšším (metoda stanovení (R+M)/2).
  - Etanol: Přijatelná jsou i paliva s až 10 % etanolu nebo 15 % MTBE (metylterbutyléter). Etanol a MTBE jsou různé látky. Paliva s více než 15 % etanolu (E15) nejsou schválena k použití. Nikdy nepoužívejte paliva obsahující více než 10 % etanolu, například E15 (obsahuje 15 % etanolu), E20 (obsahuje 20 % etanolu) nebo E85 (obsahuje až 85 % etanolu). Použití neschváleného paliva může mít za následek problémy s výkonem nebo poškození motoru, na které se nevztahuje záruka.
  - Nepoužívejte benzín obsahující metanol.
  - Neuchovávejte palivo přes zimu v palivové nádrži nebo nádobách na palivo bez použití stabilizátoru paliva.
  - Nepřidávejte do benzínu olej.

Důležité: Nepoužívejte jiná aditiva než stabilizační aditivum. Nepoužívejte stabilizátory paliva na bázi alkoholu, například etanolu, metanolu nebo izopropanolu.

⚠ NEBEZPEČÍ

Za určitých podmínek je motorový benzin extrémně hořlavý a vysoce výbušný. Požár nebo výbuch způsobený motorovým benzinem může popálit vás i jiné osoby a způsobit škody na majetku.

- **Palivo doplňujte do nádrže venku na otevřeném prostranství a při studeném motoru. Rozlitý benzin ihned utřete.**
- **Nikdy nedoplňujte palivovou nádrž uvnitř uzavřeného přívěsu.**
- **Neplňte palivovou nádrž až po horní okraj. Tankujte do okamžiku, kdy hladina paliva v nádrži dosáhne úrovně 25 mm pod spodní hranou hrdla palivové nádrže. Tento volný prostor umožní expanzi paliva uvnitř nádrže.**
- **Při manipulaci s benzinem nikdy nekuřte a držte se stranou od otevřeného ohně nebo míst, kde se benzinové výpary mohou vznítit od jiskry.**
- **Benzin skladujte v nádobách schváleného typu a zabraňte přístupu dětí k takto uskladněnému palivu. Nikdy nekupujte zásobu motorového benzinu na dobu přesahující 30 dní.**
- **Nepoužívejte stroj bez kompletní výfukové soustavy v bezvadném stavu.**

⚠ NEBEZPEČÍ

Během tankování může za určitých podmínek dojít k uvolnění statické elektřiny a vzniku jiskry, od které se vznítí benzinové výpary. Požár nebo výbuch způsobený motorovým benzinem může popálit vás i jiné osoby a způsobit škody na majetku.

- **Před tankováním vždy pokládejte nádoby na palivo na zem, stranou od vozidla.**
- **Neplňte nádoby benzinem uvnitř vozidla nebo na korbě nákladního vozu nebo přívěsu, protože koberce v interiéru nebo plastové obložení korby mohou izolovat kontejner a zpomalit vybití elektrostatického náboje.**
- **Pokud je to možné, sjeďte z nákladního vozidla anebo přívěsu a doplňujte palivo do vozidla, jehož kola jsou na zemi.**
- **Jestliže to není možné, doplňte palivo do vozidla umístěného na nákladním vozidle nebo přívěsu z kanystru, nikoli plnicí pistolí.**
- **Pokud je nutné použít plnicí pistoli, dotýkejte se pistolí po celou dobu obruby palivové nádrže nebo hrdla kanystru až do úplného načerpání paliva.**

⚠ DŮLEŽITÉ UPOZORNĚNÍ

Požití benzínu může přivodit zranění nebo smrt. Dlouhodobé vystavení výparům může způsobit vážné zranění a onemocnění.

- **Vyhněte se dlouhodobému vdechování výparů.**
- **Nepřibližujte obličej k trysce a palivové nádrži ani k otvoru pro aditiva.**
- **Zabraňte, aby výpary vnikly do očí nebo se dostaly do kontaktu s kůží.**

1. Očistěte okolí uzávěru hrdla palivové nádrže (Obrázek 14).
2. Demontujte uzávěr hrdla palivové nádrže.
3. Doplňte nádrž tak, aby hladina byla přibližně 25 mm od horního okraje nádrže (spodního okraje plnicího hrdla). **Nádrž nepřeplňujte**. Namontujte uzávěr.

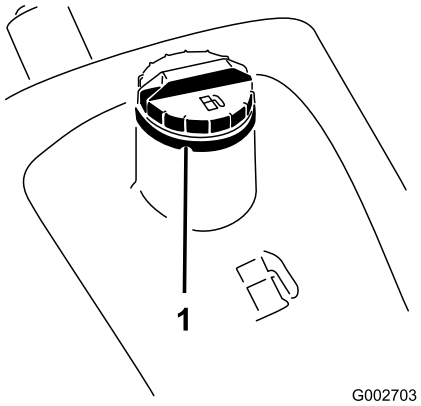

Obrázek 14

1. Uzávěr hrdla palivové nádrže

4. Otřete veškeré rozlité palivo, aby nevznikl požár.

Důležité: Nikdy nepoužívejte metanol, palivo obsahující metanol nebo palivovou směs obsahující více než 10 % etanolu; mohlo by dojít k poškození palivového systému. Nemíchejte do paliva olej.

Kontrola hladiny hydraulické kapaliny

Servisní interval: Při každém použití nebo denně

Nádrž je při výrobě naplněna přibližně 18,9 l vysoce kvalitní hydraulické kapaliny. **Zkontrolujte hladinu hydraulické kapaliny před prvním nastartováním motoru a poté každý den.** Jako náhradní kapalina se doporučuje:

Hydraulická kapalina Toro Premium All Season Hydraulic Fluid (K dispozici v 19litrových kbelících nebo 208litrových sudech. Objednací čísla získáte v katalogu dílů nebo od distributora společnosti Toro.)

Alternativní kapaliny: Není-li k dispozici kapalina Toro, lze použít jiné kapaliny, pokud splňují veškeré následující materiálové vlastnosti a oborové specifikace. Nedoporučujeme používat syntetickou kapalinu. Požádejte distributora maziv o doporučení vhodného výrobku

Poznámka: Společnost Toro nepřebírá žádnou odpovědnost za škody způsobené nevhodnými náhražkami, proto používejte jen výrobky od osvědčených výrobců, kteří zaručují kvalitu svých produktů.

Vysoký index viskozity / hydraulická kapalina s ochranou proti opotřebení a nízkým bodem tuhnutí, ISO VG 46

Materiálové vlastnosti:

Viskozita, ASTM D445	cSt při 40 °C 44 až 48 cSt při 100 °C 9,1 až 9,8
Index viskozity ASTM D2270	140–160
Bod tání, ASTM D97	-36,6 °C až -45 °C

Oborové specifikace:

Vickers I-286-S (úroveň kvality), Vickers M-2950-S (úroveň kvality), Denison HF-0

Důležité: U kapaliny ISO VG 46 Multigrade byla ověřena optimální výkonnost v širokém rozmezí teplotních podmínek. V případě provozu za stálých vysokých okolních teplot od 18 °C do 49 °C dosáhnete lepšího výkonu použitím hydraulické kapaliny ISO VG 68.

Hydraulická kapalina Premium Biodegradable Hydraulic Fluid Mobil EAL EnviroSyn 46H

Důležité: Hydraulická kapalina Mobil EAL EnviroSyn 46H je jediná syntetická biologicky odbouratelná kapalina schválená společností Toro. Tato kapalina je kompatibilní s elastomery použitými v hydraulických soustavách společnosti Toro a je vhodná pro široké rozmezí teplot. Tato kapalina je kompatibilní s běžnými minerálními oleji, avšak z důvodu maximální biologické odbouratelnosti a výkonnosti je nutné hydraulickou soustavu důkladně propláchnout běžnou kapalinou. Olej je k dispozici od distributora společnosti Mobil v nádobách o objemu 19 l nebo sudech o objemu 208 l.

Důležité: Mnoho hydraulických kapalin je téměř čirých, takže zjišťování úniků může být obtížné. Pro hydraulický olej je k dispozici přísada s červeným barvivem v lahvičkách o objemu 20 ml. Jedna lahvička postačí na 15 až 22 l hydraulického oleje. Opatřete si díl s objednacím číslem 44-2500 od autorizovaného distributora Toro.

1. Očistěte oblast kolem uzávěru nádrže hydraulického oleje, aby do nádrže nevnikly nečistoty (Obrázek 15).

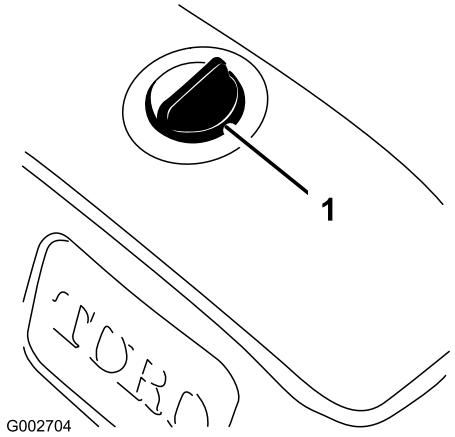

Obrázek 15

1. Uzávěr nádrže hydraulického oleje

2. Sejměte uzávěr z nádrže.
3. Vytáhněte měrku z plnicího hrdla a otřete ji čistým hadrem. Zasuňte měrku do plnicího hrdla. Poté ji vytáhněte a zkontrolujte hladinu kapaliny. Hladina musí dosahovat ke značce (prohloubené části) na měrce (Obrázek 16).

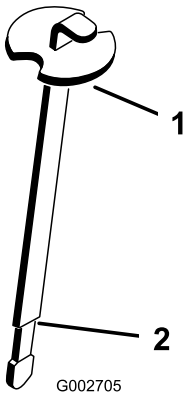

Obrázek 16

1. Měrka
2. Značka horní meze

4. Pokud je hladina nízká, pomalu doplňte nádrž příslušnou hydraulickou kapalinou, dokud hladina nedosáhne do prohloubené části na měrce. Nádrž nepřeplňujte.
5. Nasaďte uzávěr nádrže.

Důležité: Aby nedošlo ke znečištění systému, očistěte před propíchnutím horní stranu nádoby s hydraulickým olejem. Hubice a trychtýř musí být čisté.

Kontrola tlaku v pneumatikách

Servisní interval: Při každém použití nebo denně

Před uvedením stroje do provozu zkontrolujte tlak vzduchu v pneumatikách (Obrázek 17). Správný tlak vzduchu v předních a zadních pneumatikách:

- pneumatiky se vzorkem – 0,3–0,4 baru,
- hladké pneumatiky – 0,5–0,7 baru.

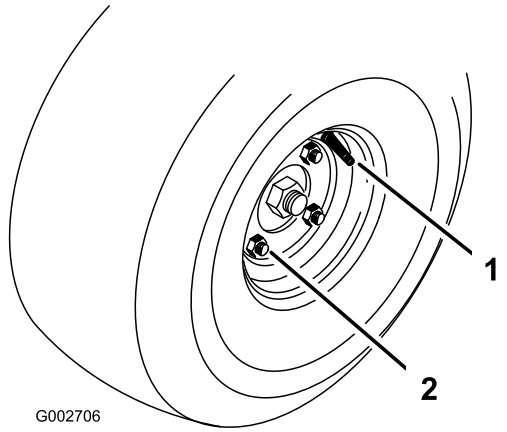

Obrázek 17

1. Ventilek
2. Upevňovací matice

Utažení upevňovacích matic šroubů pro upevnění kol

Servisní interval: Po prvních 8 hodinách

Po každých 100 hodinách provozu

Upevňovací matice šroubů pro upevnění kol utáhněte poprvé po prvních 8 hodinách provozu a poté vždy po 100 hodinách provozu. Matice utáhněte momentem 61–75 Nm.

Spuštění a zastavení motoru

1. Sundejte nohu z pedálu ovládání pojezdu, ujistěte se, že je pedál v neutrální poloze, a zatáhněte parkovací brzdu.
2. Přesuňte páku sytiče dopředu do zapnuté polohy (při startování studeného motoru) a páku škrticí klapky do polohy pro pomalý běh.

   Důležité: Při provozu stroje při teplotách do 0 °C nechte stroj před použitím zahřát. Zabráníte tak poškození hydrostatu a okruhu pohonu.
3. Vložte klíček do zapalování a otočením ve směru hodinových ručiček nastartujte motor. Po spuštění motoru klíček uvolněte. Nastavte sytič tak, aby motor běžel plynule.

   Důležité: Aby nedošlo k přehřívání startéru, nespínejte startér na dobu delší než 10 sekund. Po 10 sekundách souvislého startování vyčkejte 60 sekund před opětovným sepnutím.
4. Chcete-li motor zastavit, přesuňte páčku škrticí klapky do polohy pro pomalý běh a otočte klíčkem zapalování do vypnuté polohy. Vytáhněte klíček ze spínače zapalování, aby nedošlo k náhodnému nastartování.
5. Před odstavením stroje uzavřete uzavírací ventil paliva.

⚠ VÝSTRAHA

Před kontrolou úniku oleje, uvolněných součástí a dalších závad vypněte motor a vyčkejte, až se všechny pohybující se součásti zastaví.

Kontrola blokovacího systému

⚠ VÝSTRAHA

Jsou-li ochranné spínače odpojené nebo poškozené, vozidlo se může za provozu chovat neočekávaně a způsobit zranění.

- **S ochrannými spínači nemanipulujte.**
- **Denně funkci ochranných spínačů kontrolujte a každý poškozený spínač před použitím vozidla vyměňte.**

Účelem bezpečnostního blokovacího systému je zabránit nastartování nebo protáčení motoru, pokud není pedál ovládání pojezdu v neutrální poloze. Motor musí rovněž vypnout, pokud je pedál ovládání pojezdu sešlápnut dopředu nebo dozadu a řidič nesedí na sedačce.

1. Kontrolu bezpečnostního blokování provádějte na volné ploše bez překážek a přítomnosti jiných osob. Vypněte motor.
2. Sedněte si na sedačku a zatáhněte parkovací brzdu.
3. Sešlápněte pedál ovládání pojezdu dopředu a dozadu a zkuste přitom nastartovat motor.
4. Pokud motor startuje, znamená to možnou závadu bezpečnostního blokování. Závadu okamžitě opravte.
5. Pokud motor nestartuje, znamená to, že systém funguje správně.
6. Když je řidič na sedačce, pedál ovládání pojezdu je v neutrální poloze a parkovací brzda je zajištěná, motor by měl nastartovat. Zvedněte se ze sedačky a pomalu sešlápněte pedál ovládání pojezdu. Motor se musí do jedné až tří sekund vypnout. V případě nesprávné funkce závadu opravte.

Tažení stroje

V případě nouze lze stroj vléct na krátkou vzdálenost. Tento postup nicméně nedoporučujeme jako standardní.

Důležité: Při vlečení nepřekračujte rychlost 1,6 km/h, jinak hrozí nebezpečí poškození hnacího systému. Pokud potřebujete stroj přepravit na vzdálenost větší než 45 m, naložte jej na nákladní automobil nebo přívěs. Při vlečení stroje příliš vysokou rychlostí se kola mohou zablokovat. Pokud k tomu dojde, přestaňte stroj vléct a vyčkejte, než se stabilizuje tlak v okruhu pojezdu. Poté lze stroj opět vléct pomalou rychlostí.

Záběh

Doba záběhu vyžaduje pouze 8 hodin provozu.

Jelikož první hodiny provozu jsou klíčové pro budoucí spolehlivost stroje, pozorně sledujte jeho funkce a výkonnost, abyste včas rozpoznali a odstranili drobné nedostatky, které by mohly vést k závažným problémům. Během záběhu stroje často kontrolujte, zda nejsou patrné známky úniku oleje, uvolněné upevňovací prvky nebo jiné závady.

Provozní vlastnosti

Konkrétní provozní pokyny k příslušenství naleznete v příručce výrobce příslušenství.

Vyzkoušejte si jízdu se strojem, protože jeho provozní vlastnosti se liší od jiných užitkových vozidel. Dva aspekty, kterým je při provozu vozidla nutné věnovat pozornost, jsou převodovka a otáčky motoru.

Chcete-li udržovat přibližně konstantní otáčky motoru, sešlápněte mírně pedál ovládání pojezdu. Tím zajistíte, že motor bude udržovat otáčky v souladu s pojezdovou rychlostí vozidla. Naopak rychlým sešlápnutím pedálu ovládání pojezdu snížíte otáčky motoru a následně nebude točivý moment motoru poskytovat dostatečný výkon pro pohyb vozidla. Chcete-li tedy kola pohánět maximálním výkonem, přesuňte škrticí klapku do polohy pro rychlý běh a mírně sešlápněte pedál ovládání pojezdu. Naopak minimální pojezdové rychlosti bez zatížení dosáhnete, pokud je škrticí klapka v poloze pro rychlý běh a pedál ovládání pojezdu sešlápnete pomalu až na doraz. Obecně platí, že je nutné udržovat otáčky motoru dostatečně vysoké, aby byl na kola přenášen dostatečný točivý moment.

⚠ VÝSTRAHA

Provoz stroje vyžaduje vaši plnou pozornost, aby nedošlo k převrácení stroje nebo ztrátě kontroly nad ním.

- **Při najíždění do písečných bunkrů a výjezdu z nich dbejte zvýšené opatrnosti.**
- **Extrémní opatrnost je nutná v blízkosti příkopů, strží a dalších nebezpečných míst.**
- **Při práci se strojem na strmém svahu dbejte zvýšené opatrnosti.**
- **Při ostrém zatáčení a při zatáčení na svahu snižte rychlost.**
- **Vyhýbejte se prudkým zastavením a rozjezdům.**
- **Při jízdě vzad nepřeřazujte prudce na plný vchod vpřed, aniž byste stroj nejdříve zcela zastavili.**

Poznámka: Pokud adaptér příslušenství uvízne v adaptéru hnací jednotky, zasuňte páčidlo nebo šroubovák do uvolňovacího otvoru a díly uvolněte (Obrázek 18).

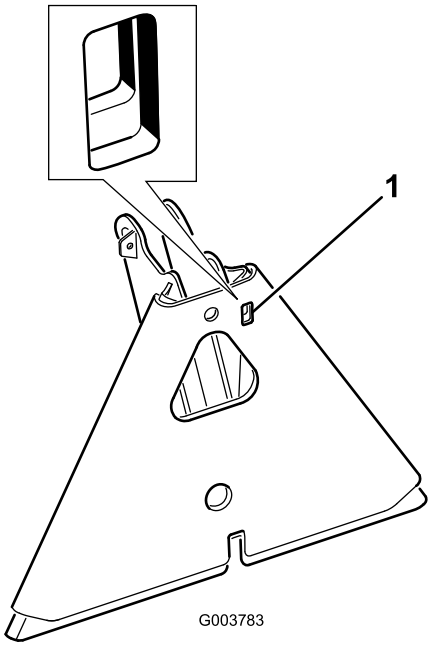

Obrázek 18

1. Uvolňovací otvor

Údržba

Poznámka: Levou a pravou stranu stroje určete vzhledem k běžné provozní poloze.

⚠ VÝSTRAHA

Jestliže ponecháte klíček ve spínači zapalování, může kdokoli spustit motor a způsobit vám nebo okolostojícím osobám vážné zranění.

Před prováděním jakékoli údržby vytáhněte klíček ze spínače zapalování.

Doporučený harmonogram údržby

Servisní interval	Postup při údržbě
Po prvních 8 hodinách	• Utáhněte upevňovací matice šroubů pro upevnění kol. • Vyměňte hydraulický filtr.
Po prvních 20 hodinách	• Vyměňte motorový olej a filtr.
Při každém použití nebo denně	• Zkontrolujte hladinu motorového oleje. • Zkontrolujte hladinu hydraulické kapaliny. • Zkontrolujte tlak vzduchu v pneumatikách. • Zkontrolujte stav potrubí a hadic hydraulické soustavy. • Zkontrolujte a vyčistěte stroj. • Zkontrolujte činnost ochranných spínačů.
Po každých 25 hodinách provozu	• Zkontrolujte hladinu kapaliny v baterii a připojení kabelů.
Po každých 100 hodinách provozu	• Utáhněte upevňovací matice šroubů pro upevnění kol. • Promažte vozidlo. • Vyměňte motorový olej a filtr.
Po každých 200 hodinách provozu	• Vyměňte vzduchový filtr.
Po každých 400 hodinách provozu	• Vyměňte hydraulický olej a filtr.
Po každých 800 hodinách provozu	• Vyměňte zapalovací svíčky. • Palivový filtr vyměňte. • Proveďte dekarbonizaci spalovací komory. • Seřiďte ventily a utáhněte šrouby. • Zkontrolujte otáčky motoru (při volnoběhu a plné akceleraci). • Vypusťte a vyčistěte palivovou nádrž.
Po každých 1500 hodinách provozu	• Vyměňte pohyblivé hadice. • Vyměňte ochranné spínače neutrální polohy a sedačky.

Důležité: **Další pokyny k údržbě najdete v *provozní příručce k motoru.***

Seznam denní údržby

Tuto stránku si zkopírujte pro každodenní použití.

Kontrolní úkon údržby	**Pro týden:**						
	Pondělí	**Úterý**	**Středa**	**Čtvrtek**	**Pátek**	**Sobota**	**Neděle**
Zkontrolujte činnost ochranných spínačů.							
Zkontrolujte funkci řízení.							
Kontrola hladiny paliva							
Zkontrolujte hladinu motorového oleje.							
Zkontrolujte stav vzduchového filtru.							
Vyčistěte chladicí žebra motoru.							
Kontrola nezvyklé hlučnosti motoru							
Kontrola neobvyklých provozních zvuků							
Zkontrolujte hladinu hydraulického oleje.							
Zkontrolujte, zda nedošlo k poškození hydraulických hadic.							
Zkontrolujte, zda nedochází k úniku kapalin.							
Zkontrolujte tlak vzduchu v pneumatikách.							
Zkontrolujte správnou funkci nástrojů.							
Opravte poškozený lak.							

Zápis problematických oblastí		
Kontrolu provedl(a):		
Položka	Datum	Informace

Postupy před údržbou stroje

Důležité: Upevňovací prvky na krytech stroje musí po demontáži zůstat na krytech. Povolte všechny upevňovací prvky na všech krytech o několik otáček, aby kryty byly volné, ale zůstaly na místě. Poté je opět povolte, aby se kryty uvolnily. Tím zabráníte nežádoucímu vyšroubování šroubů z upevňovacích prvků.

Podepření stroje

⚠ VÝSTRAHA

Před prováděním servisních zákroků podepřete stroj hevery nebo dřevěnými bloky.

Místa pro umístění heveru:

- Vlevo a vpravo pod motorem zadních kol nebo rámem (Obrázek 19)

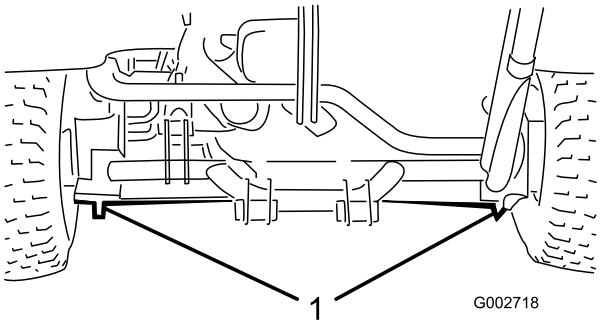

Obrázek 19

1. Zadní podpěrné body

- Vpředu pod rámem za předním kolem (Obrázek 20)

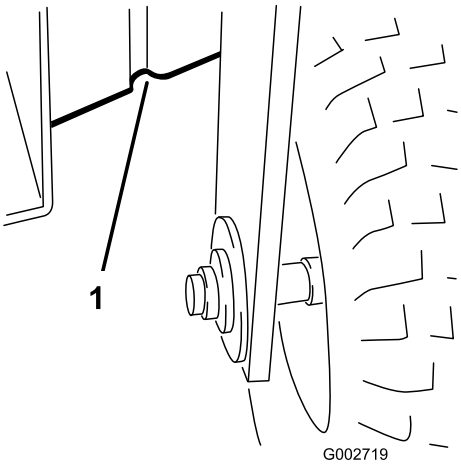

Obrázek 20

1. Přední podpěrné body

Mazání

Stroj je vybaven maznicemi, které je třeba pravidelně po každých 100 hodinách provozu promazávat univerzálním mazivem č. 2 na bázi lithia.

Promažte následující ložiska a pouzdra:

- Ložisko předního kola (1) (Obrázek 21)

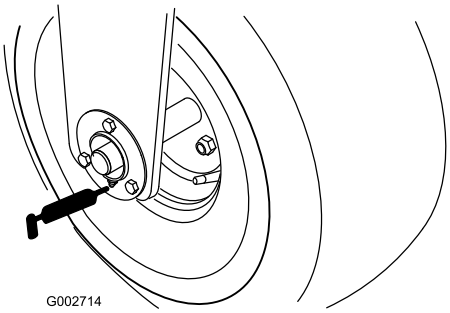

Obrázek 21

- Otočný čep pedálu ovládání pojezdu (1) (Obrázek 22)

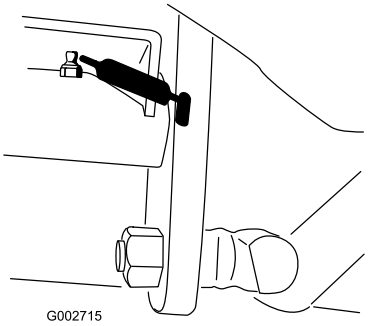

Obrázek 22

- Zadní závěs (5) (Obrázek 23)

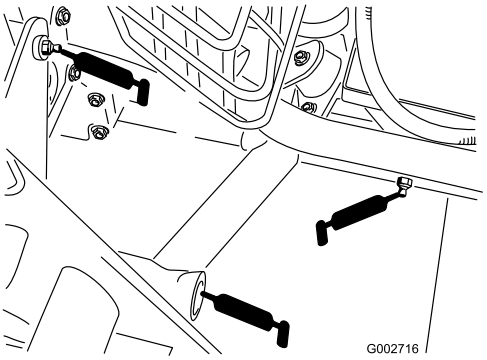

Obrázek 23

- Konec tyče válce řízení (1) (pouze model 08705) (Obrázek 24)

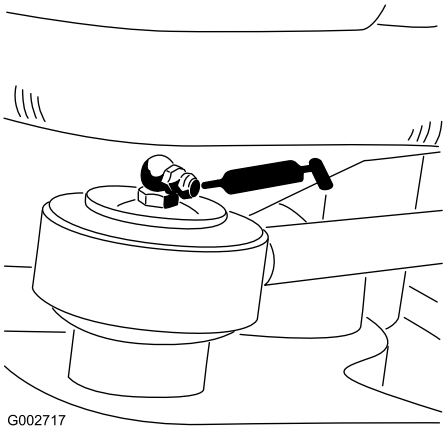

Obrázek 24

- Svislý čep řízení (Obrázek 25)

  Poznámka: Zapuštěný upevňovací prvek na svislém čepu řízení (Obrázek 25) vyžaduje použití adaptéru trysky mazací pistole. Opatřete si díl obj. č. Toro 107-1998 od autorizovaného distributora Toro.

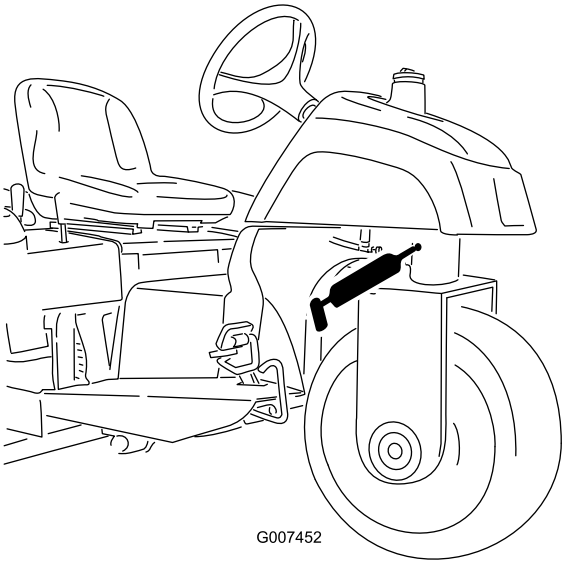

Obrázek 25

Mazání vozidla

Servisní interval: Po každých 100 hodinách provozu

1. Očistěte maznice tak, aby do ložiska ani pouzdra nemohly proniknout cizí částice.
2. Naplňte mazivem ložisko nebo pouzdro.
3. Přebytečné mazivo otřete.

Údržba motoru

Výměna motorového oleje a filtru

Servisní interval: Po prvních 20 hodinách

Po každých 100 hodinách provozu

Poprvé vyměňte olej a filtr po prvních 25 hodinách provozu. Poté provádějte výměnu oleje a filtru po každých 100 hodinách provozu.

1. Zaparkujte stroj na rovném povrchu a zastavte motor.
2. Sejměte vypouštěcí zátku (Obrázek 26) a nechte olej vytéci do vypouštěcí nádoby. Jakmile olej přestane téci, zašroubujte zátku vypouštěcího otvoru.

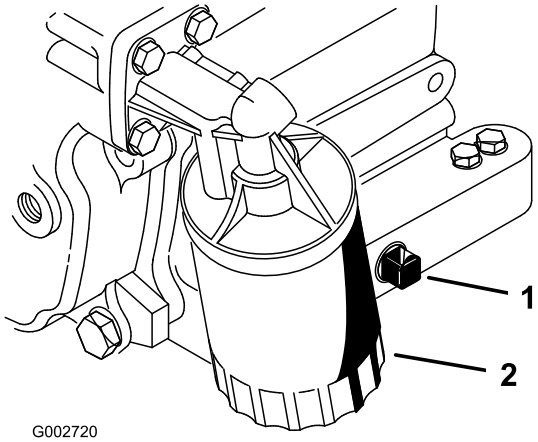

Obrázek 26

1. Zátka vypouštěcího otvoru 2. Olejový filtr

3. Demontujte olejový filtr (Obrázek 26). Těsnění nového filtru lehce potřete čistým olejem.
4. Našroubujte filtr rukou tak, aby se těsnění dotýkalo adaptéru filtru; poté jej utáhněte o další 1/2 až 3/4 otáčky. Příliš jej neutahujte.
5. Doplňte olej do klikové skříně. Postupujte podle pokynů v části Kontrola hladiny oleje v klikové skříni.
6. Použitý olej zlikvidujte předepsaným způsobem.

Údržba vzduchového filtru

- Zkontrolujte, zda není plášť vzduchového filtru poškozen, což by mohlo způsobit únik vzduchu. V případě poškození jej vyměňte. Zkontrolujte v celém sacím systému, zda se v něm nevyskytují netěsnosti, poškození nebo uvolněné hadicové svorky.
- Údržbu vzduchového filtru proveďte vždy po 200 hodinách provozu nebo dříve, pokud výkonnost motoru klesá z důvodu extrémně prašných podmínek či velkého znečištění. Předčasná výměna vzduchového filtru

pouze zvyšuje nebezpečí vniknutí nečistot do motoru při demontáži filtru.

- Kryt musí být správně usazen a utěsněn pláštěm vzduchového filtru.

Výměna vzduchového filtru

Servisní interval: Po každých 200 hodinách provozu

1. Uvolněte západky upevňující kryt vzduchového filtru k pouzdru (Obrázek 27).

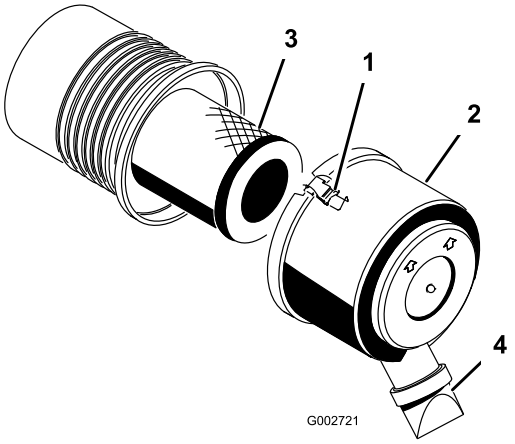

Obrázek 27

1.	Západka vzduchového filtru	3.	Vzduchový filtr
2.	Protiprachový kryt	4.	Otvor pro vypuzování nečistot

2. Sejměte kryt z pláště vzduchového filtru. Před vyjmutím filtru odstraňte pomocí nízkotlakého vzduchu (o tlaku 2,8 baru, čistého a suchého) větší nahromadění nečistot mezi vnější stranou primárního filtru a nádobou.

   Důležité: Nepoužívejte vysokotlaký vzduch, který by mohl nečistoty protlačit přes filtr do sacího potrubí. Tento postup čištění zabrání vniknutí nečistot do systému sání, je-li primární filtr demontován.

3. Vyjměte a vyměňte filtr.

   Kontrolou těsnicího konce filtru a pláště zjistěte, zda nový filtr nebyl poškozen při přepravě. Nepoužívejte poškozený filtr. Zasuňte nový filtr tlakem na vnější obrubu a usaďte jej v nádobě. Netlačte na pružný střed filtru.

   Poznámka: Čištění použité filtrační vložky se nedoporučuje vzhledem k možnému poškození filtračního média.

4. Očistěte otvor pro vypuzování nečistot ve snímatelném krytu. Vyjměte z krytu gumový výtlačný ventil, vyčistěte dutinu a výtlačný ventil nasaďte zpět.
5. Nasaďte kryt tak, aby gumový výtlačný ventil směřoval dolů – přibližně do polohy mezi 5. a 7. hodinou při pohledu směrem od konce.
6. Zajistěte západky.

Výměna zapalovacích svíček

Servisní interval: Po každých 800 hodinách provozu

Zapalovací svíčky vyměňte vždy po 800 hodinách provozu nebo jednou za rok podle toho, která z možností nastane dříve.

Typ: Champion RC14YC (nebo odpovídající)

Vzdálenost elektrod: 0,76 mm

Poznámka: Provozuschopnost zapalovacích svíček je zpravidla dlouhá. Je však nutné je demontovat a zkontrolovat při každé poruše motoru.

1. Očistěte okolí zapalovacích svíček, aby se po demontáži nedostaly do válců žádné nečistoty.
2. Odpojte kabely zapalovacích svíček a svíčky vyšroubujte z hlavy válců.
3. Zkontrolujte stav vnější elektrody, střední elektrody a izolátoru elektrody, abyste si byli jisti, že nedošlo k jejich poškození.

   Důležité: Prasklou, zanesenou, znečištěnou nebo jinak vadnou svíčku je nutno vyměnit. Při čištění svíček nepoužívejte tryskání pískem, škrabku ani drátěný kartáč, protože do válce by mohla napadat drť uvolněná ze svíčky. Důsledkem je zpravidla poškození motoru.

4. Mezi střední a boční elektrodou nastavte mezeru 0,76 mm (Obrázek 28). Správně seřízenou zapalovací svíčku nasaďte společně s těsněním zpět a utáhněte utahovacím momentem 23 Nm. Pokud nepoužijete momentový klíč, utáhněte svíčku pevně.

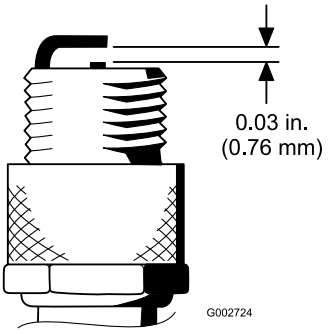

Obrázek 28

Údržba palivového systému

Výměna palivového filtru

Servisní interval: Po každých 800 hodinách provozu

Palivový filtr je integrován do palivového potrubí. Filtr vyměňte vždy po 800 hodinách provozu. Jakmile je nutné provést výměnu, postupujte následovně:

1. Zavřete uzavírací filtr paliva, povolte svorku hadice na straně filtru směrem ke karburátoru a odpojte palivové potrubí od filtru (Obrázek 29).

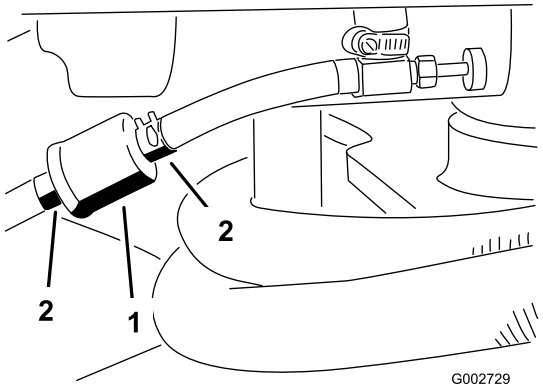

Obrázek 29

1. Palivový filtr
2. Hadicová svorka

2. Umístěte pod filtr vypouštěcí nádobu, povolte zbývající svorku hadice a filtr odstraňte.
3. Namontujte nový filtr tak, aby šipka na tělese filtru směřovala od palivové nádrže (směrem ke karburátoru).
4. Nasaďte hadicové svorky na konce palivového potrubí. Zasuňte hadice do palivového filtru a připevněte je hadicovými svorkami. Šipka na boku filtru musí směřovat ke karburátoru.

Údržba elektrického systému

DŮLEŽITÉ UPOZORNĚNÍ

CALIFORNIA
Důležité upozornění, poučka 65

Póly baterie, svorky a související příslušenství obsahují olovo a sloučeniny olova, což jsou chemické látky, které jsou ve státě Kalifornie známé jako látky způsobující rakovinu a poškozující reprodukční systém. Po manipulaci s baterií si umyjte ruce.

Použití startovacích kabelů

Pokud je nutné nastartovat stroj pomocí startovacích kabelů, použijte alternativní kladný vývod (na elektromagnetu startéru) namísto kladného vývodu baterie (Obrázek 30).

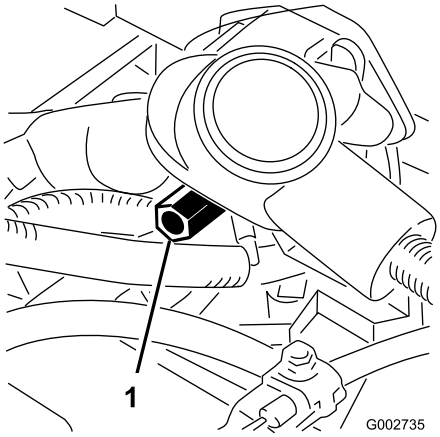

Obrázek 30

1. Alternativní kladný vývod baterie

Výměna pojistek

Blok pojistek (Obrázek 31) se nachází pod sedačkou.

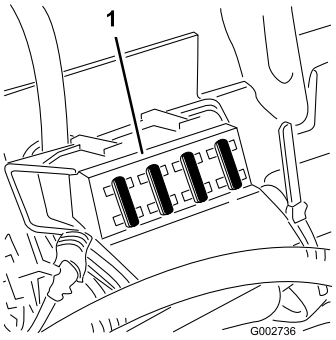

Obrázek 31

1. Blok pojistek

Údržba baterie

Servisní interval: Po každých 25 hodinách provozu

Je nutné zajistit správnou hladinu elektrolytu v baterii a horní část baterie udržovat v čistotě. Pokud odstavujete stroj na místech s extrémně vysokými teplotami, baterie se vybije mnohem rychleji, než pokud je stroj uložen na mírně chladném místě.

⚠ NEBEZPEČÍ

Elektrolyt v baterii obsahuje kyselinu sírovou, která je smrtelně jedovatá a může způsobit velmi vážné popáleniny.

- **Nepožívejte elektrolyt a dbejte na to, aby nepřišel do styku s pokožkou a zrakem a nepotřísnil oděv. Chraňte si oči brýlemi a ruce gumovými rukavicemi.**
- **Baterii doplňujte na místě, kde je k dispozici čistá voda pro opláchnutí pokožky.**

Horní část baterie udržujte čistou pravidelným umýváním pomocí kartáče namočeného v roztoku amoniaku nebo uhličitanu sodného. Po očištění opláchněte horní plochu baterie vodou. Během čištění baterie nedemontujte uzávěry plnicích otvorů.

Kabely baterie musí být těsně upevněny ke svorkám, aby byl zajištěn dostatečný elektrický kontakt.

⚠ DŮLEŽITÉ UPOZORNĚNÍ

Nesprávné vedení kabelů baterie by mohlo způsobit poškození vozidla a kabely by mohly zapříčinit jiskření. Jiskry by mohly zapříčinit explozi plynů z baterie a následné poranění osob.

- **Vždy odpojujte nejprve záporný (černý) kabel baterie a teprve potom kladný (červený) kabel baterie.**
- **Vždy připojujte nejdříve kladný (červený) kabel baterie a potom záporný (černý) kabel.**

Pokud se na svorkách baterie vyskytne koroze, odpojte kabely (záporný kabel (-) nejdříve) a oškrábejte zvlášť svorky a kontakty. Připojte zpět kabely, kladný kabel (+) nejdříve, a potřete svorky vazelínou.

- Hladinu elektrolytu kontrolujte v intervalu 25 provozních hodin nebo každých 30 dnů, je-li vozidlo uskladněno.
- Udržujte hladinu elektrolytu v článcích pomocí destilované nebo demineralizované vody. Nenaplňujte články nad rysku.

Údržba hnací soustavy

Seřízení pohonu pojezdu pro neutrální polohu

Pokud se stroj pohybuje, když je pedál ovládání pojezdu v neutrální poloze, je nutné seřídit vačkový mechanismus ovládání pojezdu.

1. Zaparkujte stroj na rovném povrchu a zastavte motor.
2. Povolte 2 šrouby upevňující prostřední kryt ke stroji a kryt odstraňte (Obrázek 32).

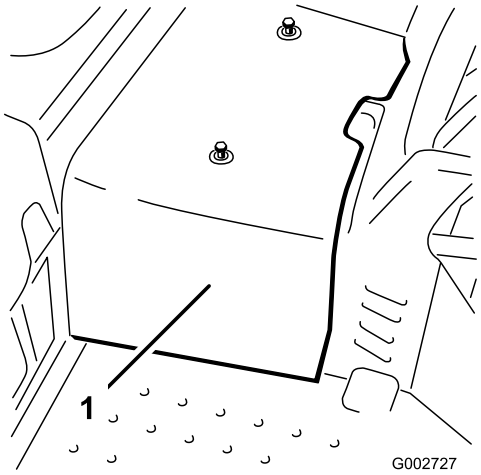

Obrázek 32

1. Prostřední kryt

3. Zvedněte přední kolo a jedno zadní kolo nad zem a podepřete rám pomocí bloků.

⚠ DŮLEŽITÉ UPOZORNĚNÍ

Přední kolo *a* jedno zadní kolo musí být zvednuty nad zem, jinak během seřizování dojde k pohybu stroje. Zajistěte, aby byl stroj podepřen a nemohlo dojít k náhodnému pádu stroje na osobu pod ním.

4. Povolte pojistnou matici vačkového mechanismu pro seřízení pohonu (Obrázek 33).

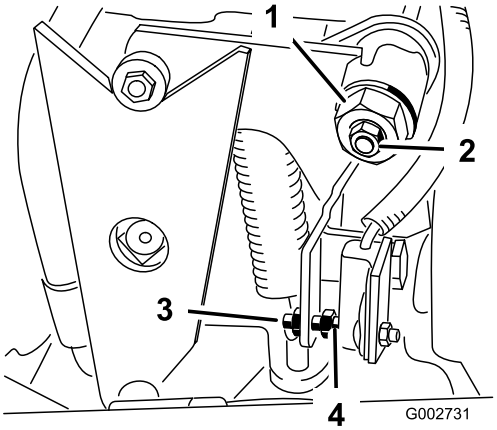

Obrázek 33

1. Vačka pro seřízení pohonu
2. Pojistná matice
3. Šroub
4. Mezera

⚠ DŮLEŽITÉ UPOZORNĚNÍ

Motor musí běžet, aby bylo možno provést konečné seřízení vačky pro seřízení pohonu. Kontakt s pohybujícími se součástmi nebo horkým povrchem může způsobit zranění.

Nepřibližujte ruce, nohy, obličej ani jiné části těla k pohybujícím se součástem, výfuku ani jiným horkým povrchům.

5. Nastartujte motor a otáčením šestihranným koncem vačky (Obrázek 33) v obou směrech určete střední polohu neutrálního pásma.
6. Zajistěte seřízení utažením pojistné matice.
7. Vypněte motor.
8. Nasaďte prostřední kryt.
9. Odstraňte hevery a spusťte stroj na zem. Proveďte zkoušku pojezdu stroje a ověřte, zda nedochází k pohybu, když je pedál ovládání pojezdu v neutrální poloze.

Seřízení blokovacího spínače pohonu pojezdu

1. Seřiďte neutrální stupeň převodovky. Postupujte podle pokynů v části Seřízení pohonu pojezdu pro neutrální polohu.
2. Použijte páku čerpadla a ujistěte se, že se všechny součásti pohybují volně a jsou správně usazeny.
3. Seřiďte šroub tak, aby mezera byla 1,5 mm ± 0,75 mm (Obrázek 33).
4. Zkontrolujte správnou činnost.

Seřízení přepravní rychlosti

Dosažení maximální přepravní rychlosti

Pedál ovládání pojezdu je ve výrobě seřízen na maximální přepravní rychlost a jízdu dozadu, může však být nutné seřízení, pokud pedál dosáhne plného zdvihu dříve, než dojde k plnému zdvihu páky čerpadla, nebo pokud požadujete snížení přepravní rychlosti.

Chcete-li dosáhnout maximální přepravní rychlosti, sešlápněte pedál ovládání pojezdu. Pokud se pedál dotkne dorazu (Obrázek 34) dříve, než páka čerpadla dosáhne plného zdvihu, je nutné seřízení:

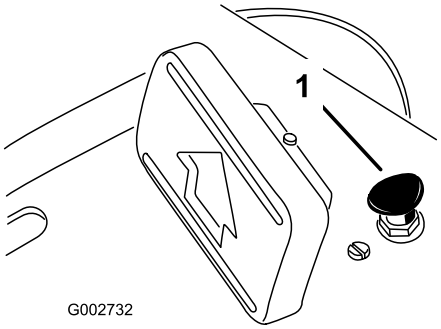

Obrázek 34

1. Doraz pedálu

---

1. Zaparkujte stroj na rovném povrchu, vypněte motor a zatáhněte parkovací brzdu.
2. Povolte matici upevňující doraz pedálu.
3. Utahujte doraz pedálu, dokud se nepřestane dotýkat pedálu ovládání pojezdu.
4. Nadále sešlapujte pedál ovládání pojezdu mírným tlakem a seřiďte doraz pedálu tak, aby se jemně dotýkal nebo aby mezi tyčí pedálu a dorazem byla mezera 0,1 mm. Utáhněte matice.

Snížení přepravní rychlosti

1. Zaparkujte stroj na rovném povrchu, vypněte motor a zatáhněte parkovací brzdu.
2. Povolte matici upevňující doraz pedálu.
3. Vyšroubujte doraz pedálu, dokud nedosáhnete požadované přepravní rychlosti.
4. Utáhněte matici upevňující doraz pedálu.

Údržba ovládacích prvků

Seřízení páky ovládání zdvihu

Vodicí desku páky ovládání zdvihu (Obrázek 36) lze seřídit, pokud plovoucí poloha příslušenství nefunguje správně (příslušenství nekopíruje terénní nerovnosti).

1. Zaparkujte stroj na rovném povrchu, vypněte motor, zatáhněte parkovací brzdu a zablokujte kola.
2. Odšroubujte 4 šrouby upevňující ovládací panel k rámu (Obrázek 35).

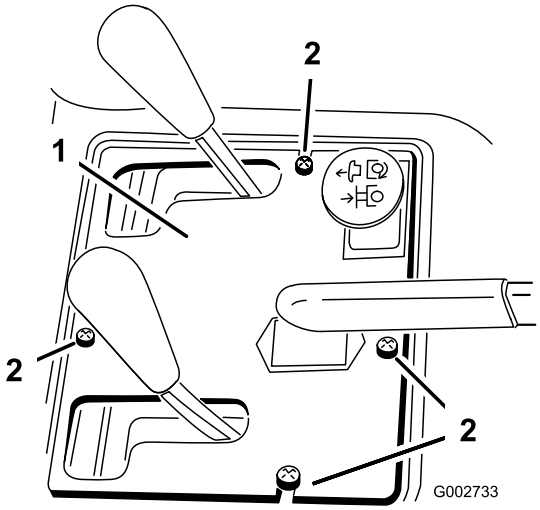

Obrázek 35

1. Řídicí panel
2. Šrouby

---

3. Povolte 2 šrouby upevňující vodicí desku páky ovládání zdvihu k blatníku a rámu.

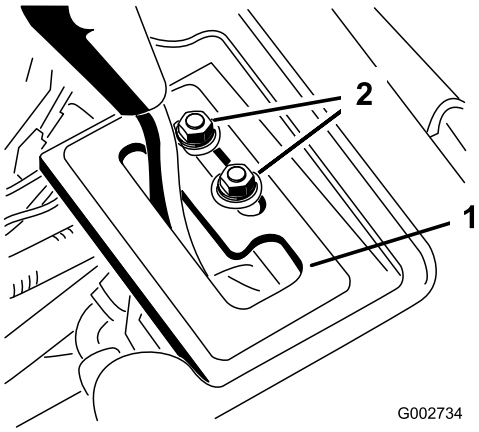

Obrázek 36

1. Vodicí deska páky ovládání zdvihu
2. Montážní šrouby

⚠ DŮLEŽITÉ UPOZORNĚNÍ

Motor musí běžet, aby bylo možné provést konečné seřízení vodicí desky páky ovládání zdvihu. Kontakt s pohybujícími se součástmi nebo horkým povrchem může způsobit zranění.

Nepřibližujte ruce, nohy, obličej ani jiné části těla k pohybujícím se součástem, výfuku ani jiným horkým povrchům.

4. Nastartujte motor hnací jednotky.
5. Když motor běží a páka ovládání zdvihu je v plovoucí poloze, posuňte vodicí desku páky ovládání zdvihu tak, aby bylo možné vysunout a zasunout zvedací válec rukou.
6. Seřízení zajistěte utažením obou montážních šroubů vodicí desky páky ovládání zdvihu.

Seřízení ovládacích prvků motoru

Seřízení ovladače škrticí klapky

Správná funkce škrticí klapky je závislá na správném seřízení ovladače škrticí klapky. Před seřízením karburátoru zkontrolujte, zda škrticí klapka funguje správně.

1. Vyklopte sedačku nahoru.
2. Povolte upínací šroub upevňující kabel k motoru (Obrázek 37).

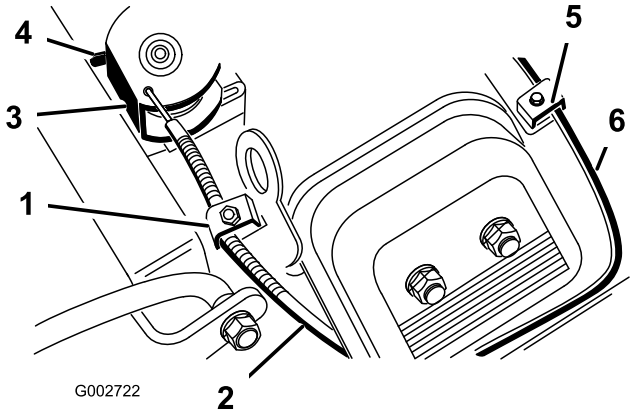

Obrázek 37

1. Upínací šroub na pouzdru škrticí klapky	4. Doraz
2. Kabel škrticí klapky	5. Upínací šroub na pouzdru sytiče
3. Otočný mechanismus	6. Kabel sytiče

3. Přesuňte páku dálkového ovládání škrticí klapky dopředu do polohy pro rychlý běh.
4. Zatáhněte silně za kabel škrticí klapky, až se zadní strana otočného mechanismu dotkne dorazu (Obrázek 37).
5. Utáhněte upínací šroub kabelu a zkontrolujte nastavení otáček motoru:
   - Vysoké volnoběžné otáčky: 3 400 + 50
   - Nízké volnoběžné otáčky: 1 750 + 100

Seřízení ovládání sytiče

1. Vyklopte sedačku nahoru.
2. Povolte upínací šroub upevňující kabel k motoru (Obrázek 37).
3. Přesuňte páku dálkového ovládání sytiče dopředu do zavřené polohy.
4. Zatáhněte silně za kabel sytiče (Obrázek 37), až se motýlek sytiče zcela uzavře. Poté utáhněte upínací šroub.

Seřízení nastavení otáček u regulátoru motoru

Důležité: Před seřízením nastavení otáček u regulátoru motoru je nutné správně seřídit ovládání škrticí klapky a sytiče.

⚠ DŮLEŽITÉ UPOZORNĚNÍ

Při seřizování nastavení otáček u regulátoru motoru musí motor běžet. Kontakt s pohybujícími se součástmi nebo horkým povrchem může způsobit zranění.

- **Před prováděním tohoto postupu zkontrolujte, zda je pedál ovládání pojezdu v neutrální poloze, a zatáhněte parkovací brzdu.**
- **Nepřibližujte ruce, nohy, jiné části těla ani oděv k pohybujícím se součástem, výfuku ani jiným horkým povrchům.**

Poznámka: Při seřízení nízkých volnoběžných otáček proveďte všechny následující kroky. Pokud chcete seřídit pouze vysoké volnoběžné otáčky, přejděte ke kroku 5.

1. Spusťte motor a nechte jej běžet na půl plynu po dobu přibližně pěti minut, aby se zahřál.
2. Přesuňte páčku ovládání škrticí klapky do polohy pro pomalý běh. Posuňte šroub dorazu volnoběžných otáček proti směru hodinových ručiček tak, aby se nedotýkal páčky škrticí klapky.
3. Ohněte kotvu regulovaných volnoběžných otáček (Obrázek 38) tak, abyste dosáhli volnoběžných otáček 1 725 ± 50 ot./min. Zkontrolujte otáčky pomocí otáčkoměru.

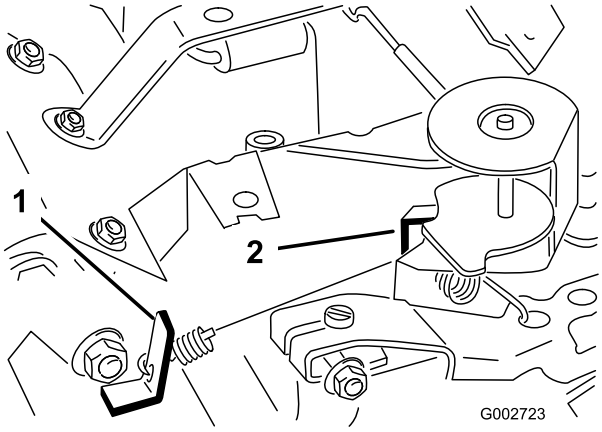

Obrázek 38

Na obrázku je odstraněn držák karburátoru.

1. Kotva regulovaných volnoběžných otáček
2. Kotva vysokých volnoběžných otáček

4. Posuňte šroub dorazu volnoběžných otáček tak, aby se otáčky zvýšily o 25 až 50 ot./min oproti nastavení volnoběžných otáček v kroku 3. Výsledné volnoběžné otáčky musí být 1 750 ± 100 ot./min.
5. Přesuňte páčku ovládání škrticí klapky do polohy pro rychlou jízdu. Ohněte kotvu vysokých volnoběžných otáček (Obrázek 38) tak, abyste dosáhli vysokých otáček 3 400 ± 50 ot./min.

Údržba hydraulického systému

Výměna hydraulického oleje a filtru

Servisní interval: Po prvních 8 hodinách

Po každých 400 hodinách provozu

Filtr hydraulické soustavy vyměňte poprvé po prvních 8 hodinách provozu a poté vždy po 400 hodinách provozu nebo každý rok podle toho, která z možností nastane dříve. Při výměně použijte originální olejový filtr společnosti Toro. Výměnu hydraulického oleje provádějte vždy po 400 hodinách provozu nebo jednou za rok podle toho, která z možností nastane dříve.

1. Zaparkujte stroj na rovném povrchu a zastavte motor.
2. Povolte 2 šrouby upevňující prostřední kryt ke stroji a kryt odstraňte (Obrázek 39).

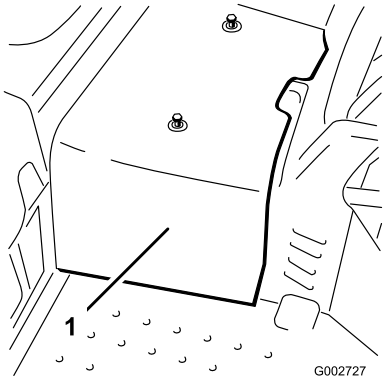

Obrázek 39

1. Prostřední kryt

3. Umístěte nádobu na zachycení oleje pod filtr hydraulického oleje, který se nachází na levé straně stroje (Obrázek 40).

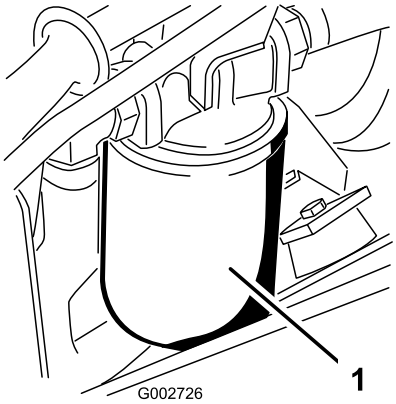

Obrázek 40

1. Hydraulický filtr

4. Vyčistěte montážní oblast filtru. Umístěte pod filtr nádobu na zachycení oleje. Filtr hydraulického oleje pomalu povolujte, aniž byste jej odstranili, až začne olej vytékat kolem těsnění a stékat okolo filtru.

   Poznámka: Pokud je stroj vybaven externí hydraulickou sadou, lze při vypouštění hydraulického oleje odpojit sací hadici od čerpadla.
5. Když průtok oleje zeslábne, odstraňte filtr.
6. Namažte těsnění nového filtru hydraulickým olejem a utáhněte jej rukou tak, aby těsnění dosedlo k hlavě filtru. Poté jej utáhněte o další 3/4 otáčky. Filtr by měl být nyní utěsněn.
7. Naplňte hydraulickou nádrž hydraulickým olejem, až bude hladina dosahovat k zúžené části měrky. **Nádrž nepřeplňujte**. Postupujte podle pokynů v části Kontrola hydraulické soustavy.
8. Nastartujte motor a nechte jej spuštěný. Pohybujte zvedacím válcem tak, aby se vysunul a zasunul a aby došlo k pohybu kol dopředu a dozadu.
9. Zastavte motor a zkontrolujte hladinu oleje v nádrži. Je-li to nutné, olej doplňte.
10. Zkontrolujte těsnost všech spojení.
11. Nasaďte prostřední kryt.
12. Olej zlikvidujte předepsaným způsobem.

Kontrola hydraulického potrubí a hadic

Servisní interval: Při každém použití nebo denně

Denně kontrolujte, zda se u hydraulického potrubí a hadic nevyskytují netěsnosti, zlomené potrubí, uvolněné montážní držáky, opotřebení, volné spoje nebo narušení vlivem počasí a chemikálií. Před zahájením provozu proveďte všechny nezbytné opravy.

⚠ DŮLEŽITÉ UPOZORNĚNÍ

Hydraulická pod tlakem unikající kapalina může proniknout kůží, a způsobit tak poranění.

- **Před natlakováním hydraulické soustavy zkontrolujte bezvadný stav všech hydraulických hadic a potrubí a utažení všech hydraulických spojek a přípojek.**
- **Mějte tělo a ruce v dostatečné vzdálenosti od malých prasklin nebo trysek, ze kterých pod vysokým tlakem uniká hydraulická kapalina.**
- **K nalezení úniků hydraulické kapaliny použijte karton nebo papír.**
- **Před prováděním jakékoli práce na hydraulické soustavě bezpečně uvolněte tlak v této soustavě.**
- **Pokud kapalina pronikne kůží, vyhledejte okamžitě lékařskou pomoc.**

Natlakování hydraulické soustavy

Při každé opravě nebo výměně součástí hydraulické soustavy je nutné vyměnit filtr hydraulického oleje a hydraulickou soustavu natlakovat.

Před natlakováním hydraulické soustavy musí být hydraulická nádrž a filtr naplněny olejem.

1. Zaparkujte stroj na rovném povrchu a zastavte motor.
2. Povolte 2 šrouby upevňující prostřední kryt ke stroji a kryt odstraňte (Obrázek 41).

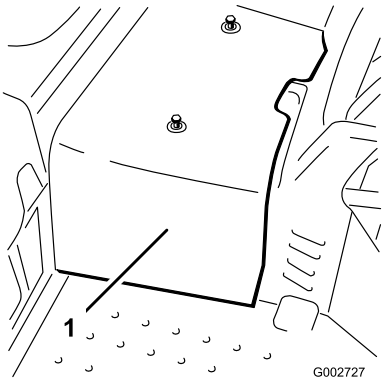

Obrázek 41

1. Prostřední kryt

3. Zvedněte přední kolo a jedno ze zadních kol nad zem a podepřete rám pomocí bloků.

⚠ DŮLEŽITÉ UPOZORNĚNÍ

Přední kolo *a* jedno zadní kolo musí být zvednuty nad zem, jinak během seřizování dojde k pohybu stroje. Zajistěte, aby byl stroj podepřen a nemohlo dojít k náhodnému pádu stroje na osobu pod ním.

4. Nastartujte motor a nastavte škrticí klapku na otáčky motoru přibližně 1 800 ot./min.
5. Použijte páku zvedacího ventilu, aby se tyč zvedacího válce několikrát vysunula a zasunula. Pokud se tyč zvedacího válce nepohne do 10 až 15 sekund nebo z čerpadla vycházejí neobvyklé zvuky, vypněte ihned motor a pokuste se zjistit příčinu problému. Zkontrolujte následující možné závady:
   - povolený filtr nebo sací hadice,
   - povolená nebo vadná spojka čerpadla,
   - ucpaná sací hadice,
   - vadný přetlakový ventil,
   - vadné plnicí čerpadlo.

   Pokud do 10 až 15 sekund dojde k pohybu válce, pokračujte krokem 3.

6. Použijte pedál ovládání pojezdu pro jízdu dopředu a dozadu. Kola, která jsou zvednutá nad zem, se musí otáčet správným směrem.
   - Pokud se kola otáčejí nesprávným směrem, zastavte motor, odpojte vedení na zadní straně čerpadla a zaměňte umístění.
   - Pokud se kola otáčejí správným směrem, zastavte motor a seřiďte pojistnou matici seřizovacího čepu pružiny (Obrázek 42). Seřiďte neutrální polohu pojezdu. Postupujte podle pokynů v části Seřízení pohonu pojezdu pro neutrální polohu.

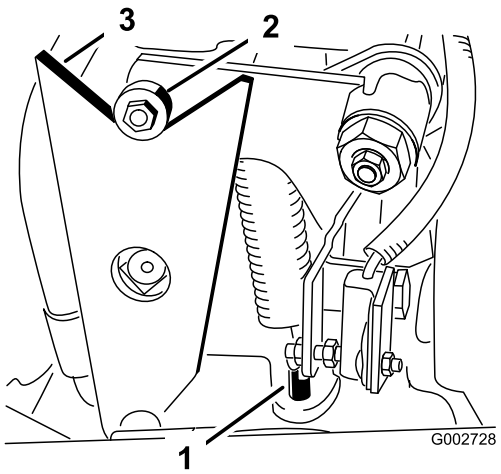

Obrázek 42

1. Seřizovací čep pružiny
2. Ložisko
3. Vačka

7. Zkontrolujte seřízení ochranného spínače pojezdu. Postupujte podle pokynů v části Seřízení ochranného spínače pojezdu.
8. Nasaďte prostřední kryt.

Čištění

Kontrola a čištění stroje

Servisní interval: Při každém použití nebo denně

Po dokončení činnosti stroj důkladně omyjte pomocí zahradní hadice bez trysky, aby příliš silný proud vody nezpůsobil znečištění a poškození těsnění a ložisek.

Chladicí žebra motoru a oblast sání chladicího vzduchu musí být neustále udržovány v naprosté čistotě. Po čištění zkontrolujte, zda u stroje není patrný únik hydraulické kapaliny a poškození či opotřebení hydraulických a mechanických součástí.

Uskladnění

Hnací jednotka

1. Pečlivě očistěte hnací jednotku, příslušenství a motor.
2. Zkontrolujte tlak vzduchu v pneumatikách. Všechny pneumatiky hnací jednotky nahustěte na tlak 0,3–0,4 baru.
3. Zkontrolujte, zda nejsou uvolněné upevňovací prvky; podle potřeby je utáhněte.
4. Namažte nebo potřete olejem všechny maznice a otočné čepy. Přebytečné mazivo otřete.
5. Lehce přebruste a přelakujte poškrábané, popraskané nebo zkorodované lakované plochy.
6. Následujícím způsobem proveďte údržbu baterie a kabelů:

   A. Sejměte svorky baterie z vývodů baterie.

   B. Baterii, svorky a vývody očistěte kovovým kartáčem a roztokem jedlé sody.

   C. Na svorky kabelů a vývody baterie naneste mazivo Grafo 112X (obj. č. Toro 505-47) nebo vazelínu, abyste zabránili korozi.

   D. Každých 60 dnů baterii pomalu nabíjejte po dobu 24 hodin, aby nedošlo k vylučování síranu olovnatého.

   Poznámka: Specifická hustota elektrolytu plně nabité baterie je 1,250.

   Poznámka: Uložte baterii v chladném prostředí, aby nedocházelo k jejímu rychlému vybití. Aby nedošlo k zamrznutí baterie, zcela ji nabijte.

Motor

1. Vyměňte motorový olej a filtr. Postupujte podle pokynů v části Výměna motorového oleje a filtru.
2. Nastartujte motor a nechejte jej běžet přibližně dvě minuty ve volnoběžných otáčkách.
3. Pečlivě vyčistěte sestavu vzduchového filtru a proveďte jeho údržbu. Postupujte podle pokynů v části Údržba vzduchového filtru.
4. Vstup vzduchového filtru a výstup výfuku utěsněte páskou odolnou vůči vlivům počasí.
5. Zkontrolujte uzávěry plnicích otvorů oleje a palivové nádrže a ujistěte se, že jsou pevně nasazeny.

Schémata

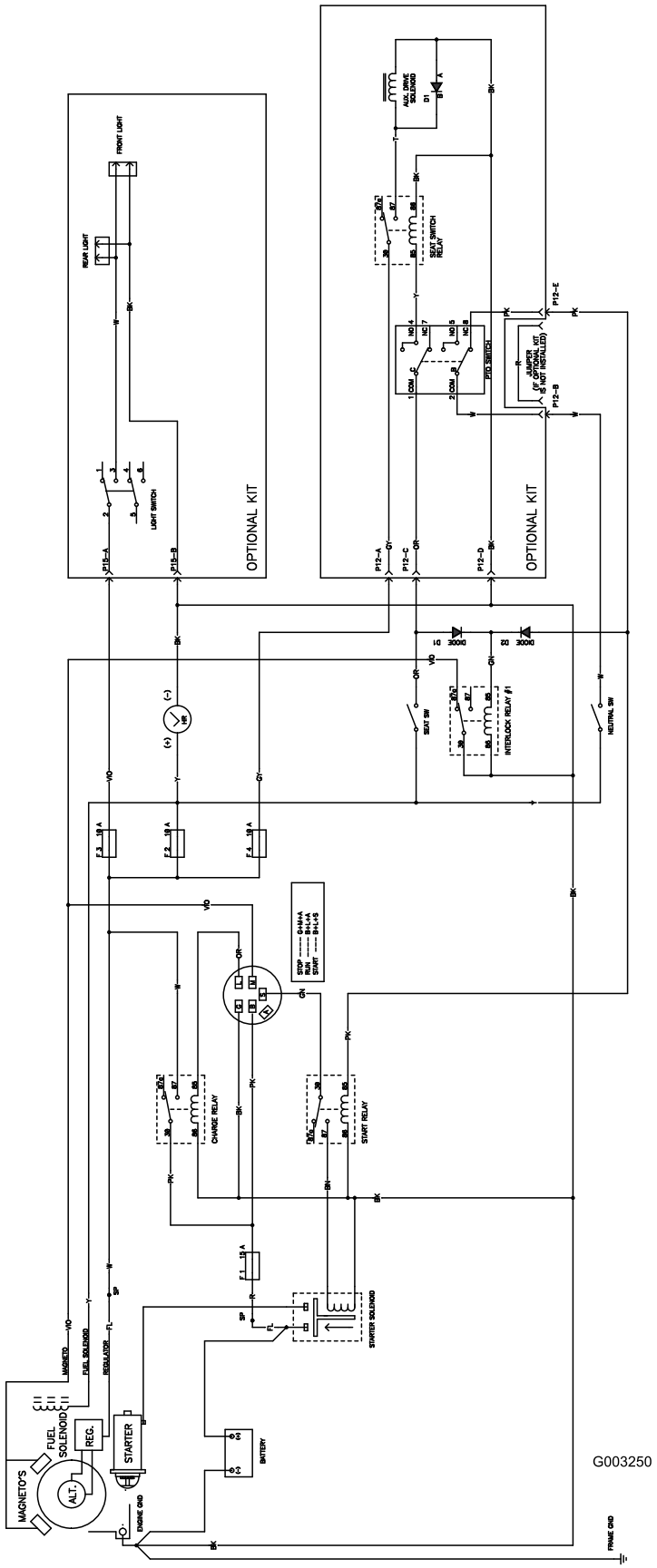

Elektrické schéma (Rev. B)

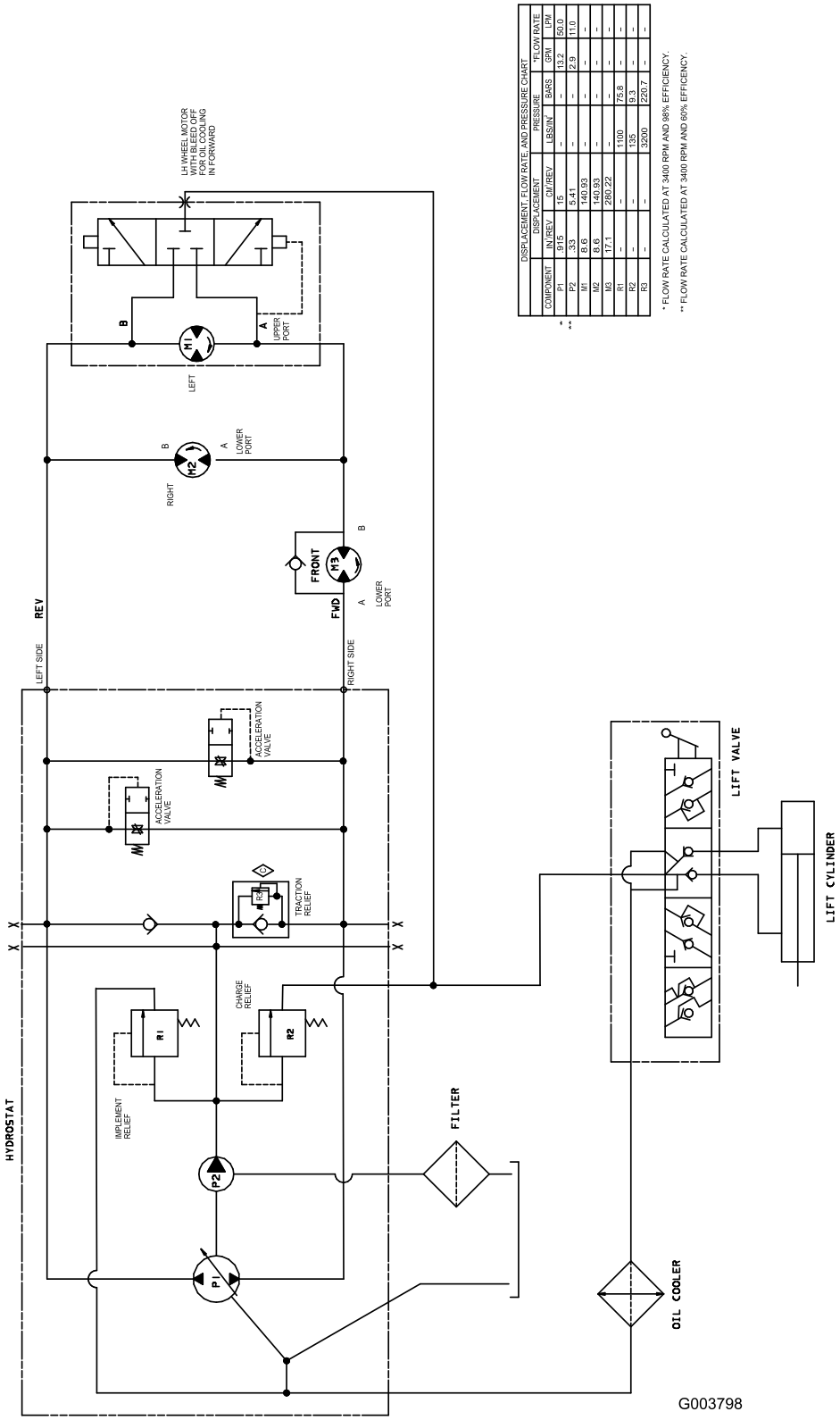

DISPLACEMENT, FLOW RATE, AND PRESSURE CHART						
	DISPLACEMENT		PRESSURE		*FLOW RATE	
COMPONENT	IN/REV	CM/REV	LBS/IN²	BARS	GPM	LPM
P1	.915	15	-	-	13.2	50.0
P2	.33	5.41	-	-	2.9	11.0
M1	8.6	140.93	-	-	-	-
M2	8.6	140.93	-	-	-	-
M3	17.1	280.22	-	-	-	-
R1	-	-	1100	75.8	-	-
R2	-	-	135	9.3	-	-
R3	-	-	3200	220.7	-	-

* FLOW RATE CALCULATED AT 3400 RPM AND 98% EFFICIENCY.

** FLOW RATE CALCULATED AT 3400 RPM AND 60% EFFICIENCY.

Hydraulické schéma – model 08703 (Rev. C)

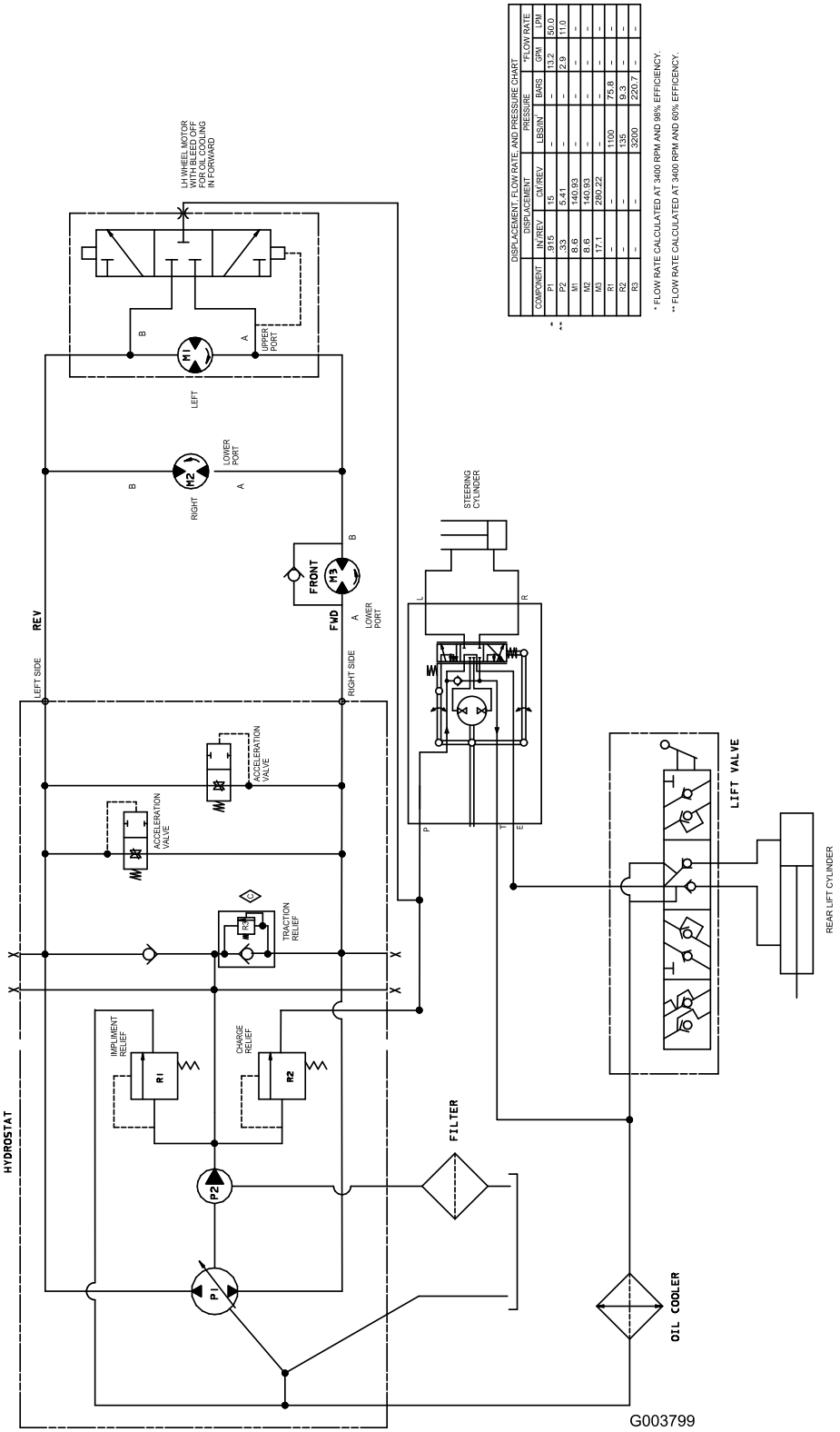

DISPLACEMENT, FLOW RATE, AND PRESSURE CHART						
	DISPLACEMENT		PRESSURE		*FLOW RATE	
COMPONENT	IN/REV	CM/REV	LBS/IN²	BARS	GPM	LPM
P1	.915	15	–	–	13.2	50.0
P2	.33	5.41	–	–	2.9	11.0
M1	8.6	140.93	–	–	–	–
M2	8.6	140.93	–	–	–	–
M3	17.1	280.22	–	–	–	–
R1	–	–	1100	75.8	–	–
R2	–	–	135	9.3	–	–
R3	–	–	3200	220.7	–	–

* FLOW RATE CALCULATED AT 3400 RPM AND 98% EFFICIENCY.

** FLOW RATE CALCULATED AT 3400 RPM AND 60% EFFICENCY.

Hydraulické schéma – model 08705 (Rev. C)

Úplné pokrytí zárukou společnosti Toro

Omezená záruka

Podmínky a produkty pokryté zárukou

Společnost Toro Company a její dceřiná společnost Toro Warranty Company na základě vzájemné dohody nesou společně záruky za případné materiálové či výrobní vady komerčního výrobku společnosti Toro („výrobek“) po dobu dvou let nebo 1 500 provozních hodin* podle toho, která z možností nastane dříve. Tato záruka se vztahuje na všechny výrobky s výjimkou provzdušňovačů (viz jednotlivé části záruky vztahující se na tyto výrobky). V případě, že jsou naplněny záruční podmínky, opravíme výrobek na vlastní náklady, včetně diagnostiky, práce, náhradních dílů a dopravy. Tato záruka začíná běžet v den dodání výrobku původnímu maloobchodnímu odběrateli.
* Výrobek vybavený měřičem provozních hodin.

Pokyny pro poskytnutí záruční opravy

Jste-li přesvědčeni, že došlo k naplnění záručních podmínek, musíte sdělit distributorovi komerčních výrobků nebo autorizovanému prodejci komerčních výrobků, kde jste výrobek zakoupili. Potřebujete-li pomoc s vyhledáním distributora nebo autorizovaného prodejce komerčních výrobků nebo máte-li dotazy týkající se vašich práv či povinností spojených se zárukou, můžete nás kontaktovat na adrese:

Toro Commercial Products Service Department
Toro Warranty Company
8111 Lyndale Avenue South
Bloomington, MN 55420-1196

952–888–8801 nebo 800–952–2740
E-mail: commercial.warranty@toro.com

Povinnosti vlastníka

Jako vlastníci výrobku jste odpovědní za provádění nutné údržby a seřizování, jak je uvedeno v příslušné *provozní příručce*. Pokud nebudete provádět nezbytnou údržbu a seřizování, může to být důvodem k zamítnutí reklamace.

Součásti a úkony, na které se nevztahuje záruka

Ne všechny závady nebo poruchy, které se v záruční době na výrobku vyskytnou, jsou vady materiálu nebo výrobní vady. Záruka se nevztahuje na následující případy:

- Závady na výrobku, které jsou důsledkem použití náhradních dílů jiné značky než Toro nebo instalace a používání přídavných nebo upravených zařízení a výrobků jiné značky než Toro. Výrobce těchto součástí může poskytnout samostatnou záruku.
- Závady na výrobku, které jsou důsledkem neprovádění doporučené údržby anebo seřizování. Neprovádění řádné údržby produktu Toro podle zásad doporučené údržby vyjmenovaných v *provozní příručce* může mít za následek zamítnutí reklamace.
- Závady na výrobku, které jsou důsledkem jeho nesprávného, nedbalého nebo nezodpovědného používání.
- díly podléhající opotřebení v důsledku používání, nejsou-li tyto díly uznány za vadné; Mezi součásti, u nichž dochází k opotřebení nebo ke spotřebě v rámci běžného provozu výrobku, patří mimo jiné brzdové destičky a obložení, spojkové obložení, žací nože, vřetena, válce a ložiska (utěsněná nebo mazatelná), ploché nože, zapalovací svíčky, řídicí kolečka a jejich ložiska, pneumatiky, filtry, řemeny a některé součásti rozprašovačů, například membrány, trysky, pojistné ventily atd.
- závady způsobené vnějším vlivem; Vnější vlivy zahrnují kromě jiného počasí, skladovací postupy, kontaminaci, používání neschválených paliv, chladicích kapalin, maziv, přísad, hnojiv, vody, chemikálií atd.
- Závady nebo snížení výkonu způsobené používáním paliv (např. benzínu, motorové nafty nebo bionafty), která nevyhovují příslušným průmyslovým normám.
- Běžný hluk, vibrace, opotřebení a znehodnocení.
- Běžné „opotřebení“ zahrnuje kromě jiného poškození sedadel opotřebením nebo oděrem, odřený lak, poškrábané etikety nebo okna atd.

Díly

Díly, u nichž je v rámci údržby plánována výměna, jsou kryté zárukou do doby jejich plánované výměny. Díly vyměněné podle této záruky jsou kryté po dobu platnosti záruky na originální výrobek a stávají se majetkem společnosti Toro. Společnost Toro učiní konečné rozhodnutí o tom, zda příslušný díl nebo sestava budou opraveny nebo vyměněny. Společnost Toro může k záručním opravám použít repasované díly.

Záruka poskytovaná na baterie s hlubokým cyklem vybití a lithium-iontové baterie:

Baterie s hlubokým cyklem vybití a lithium-iontové baterie mají specifikovaný celkový počet kilowatthodin, které jsou během své životnosti schopny dodat. Způsob provozu, dobíjení a údržby může prodloužit nebo zkrátit životnost baterií. Postupem času se snižuje množství užitečné práce v intervalech mezi dobíjením baterií, až jsou baterie zcela vypotřebované. Výměna baterií vypotřebovaných v důsledku běžného provozu je odpovědností majitele výrobku. Během standardní záruční doby může být nutná výměna baterií na náklady majitele. Poznámka (pouze lithium-iontová baterie): Na lithium-iontovou baterii se poskytuje poměrná prodloužená záruka po dobu 3 až 5 let na základě doby provozu a spotřebovaných kilowatthodin. Dodatečné informace naleznete v *provozní příručce*.

Údržbu hradí majitel

Mezi běžné servisní úkony vyžadované u výrobků značky Toro a prováděné na náklady majitele patří seřizování, mazání, čištění a leštění motoru, výměna filtrů, chladicí kapaliny a provádění doporučené údržby.

Obecné podmínky

Oprava autorizovaným distributorem nebo prodejcem Toro je jediný nápravný prostředek, na který máte podle této záruky nárok.

Společnosti Toro Company a Toro Warranty Company nejsou odpovědné za nepřímé, náhodné ani následné škody související s používáním výrobků Toro, na něž se vztahuje tato záruka, včetně jakýchkoli nákladů nebo výdajů na zajištění náhradního zařízení nebo servisu během odpovídající doby trvání poruchy nebo nepoužitelnosti výrobku do skončení oprav podle této záruky. S výjimkou níže uvedené emisní záruky, která platí v odpovídajících případech, neexistuje žádná jiná výslovná záruka. Veškeré implicitní záruky obchodovatelnosti a vhodnosti použití jsou omezeny na dobu trvání této výslovné záruky.

Některé státy nepovolují vyloučení náhodných nebo následných škod ze záruky ani omezení doby trvání implicitní záruky, proto se na vás výše uvedené výjimky a omezení nemusejí vztahovat. Tato záruka uděluje specifická zákonná práva, kromě nichž můžete mít i další práva, která se mezi jednotlivými státy liší.

Poznámka k záruce poskytované na motor:

Systém pro kontrolu emisí v produktu může být pokryt samostatnou zárukou, která splňuje požadavky stanovené americkými organizacemi EPA (U.S. Environmental Protection Agency) a/nebo CARB (California Air Resources Board). Na záruku na systém pro kontrolu emisí se nevztahují výše uvedená omezení týkající se provozních hodin. Podrobnosti naleznete v prohlášení o záruce na systém kontroly emisí, které bylo dodáno s výrobkem nebo je součástí dokumentace výrobce k motoru.

Jiné země než USA a Kanada

Zákazníci, kteří zakoupili produkty Toro exportované z USA či Kanady, musí kontaktovat distributora (prodejce) produktů Toro, který jim poskytne zásady poskytování záruky pro danou zemi či oblast. Pokud z nějakého důvodu nejste se službami distributora spokojení nebo je pro vás obtížné získat informace o záruce, obraťte se na dovozce produktů Toro.