Form No. 3385-565 Rev A

TORO®

Count on it.

Руководство оператора

Тяговый блок Greensmaster® Flex™ 1800 и 2100

Номер модели 04040—Заводской номер 312000001 и до
Номер модели 04041—Заводской номер 312000001 и до

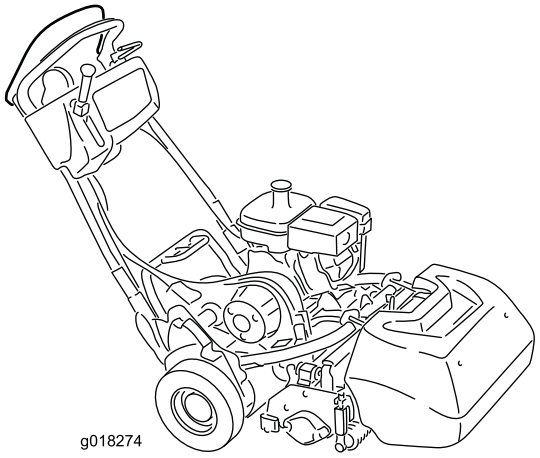
g018274

Регистрация в www.Toro.com.
Перевод исходного документа (RU)

3385-565 A

Данное изделие удовлетворяет всем соответствующим Европейским директивам; подробные сведения содержатся в документе "Декларация соответствия" на каждое отдельное изделие.

ПРЕДУПРЕЖДЕНИЕ

КАЛИФОРНИЯ
Положение 65, Предупреждение

Выхлоп двигателя этой машины содержит химические соединения, которые в штате Калифорния считаются причиной заболевания раком, врожденных пороков или иных нарушений репродуктивной функции.

В узел глушителя встроен искрогаситель, поскольку в некоторых местностях существуют местные, региональные или государственные правила и нормы, требующие применения искрогасителя на двигателе этой машины.

Искрогасители производства компании Toro утверждены Лесной службой Министерства сельского хозяйства США (USDA).

Внимание: Данный двигатель оборудован глушителем с искрогасящим устройством. На землях, покрытых лесом, кустарником или травой, использование или эксплуатация двигателя с глушителем без исправного искрогасителя является нарушением раздела 4442 Калифорнийского свода законов по общественным ресурсам; или же двигатель должен быть разработан и изготовлен в расчете на предотвращение пожара. В других штатах или федеральных территориях могут действовать аналогичные законы.

Система искрообразования соответствует канадскому стандарту ICES-002.

Введение

Газонокосилка с пешеходным управлением оборудована барабаном с ножами и предназначена для коммерческого использования профессиональными операторами, работающими по найму. Данная машина предназначена главным образом для регулярного скашивания травы на ухоженных травяных покрытиях в парках, на полях для гольфа, спортивных площадках и на коммерческих территориях. Она не предназначена для обрезки кустов, скашивания травы и другой растительности вдоль дорог или для применения в сельском хозяйстве.

Внимательно изучите данное руководство и научитесь правильно использовать и обслуживать машину, не допуская ее повреждения и травмирования персонала. Вы несете ответственность за правильное и безопасное использование машины.

Вы можете связаться с компанией Toro непосредственно через веб-сайт www.Toro.com для получения информации о машинах и принадлежностях, чтобы найти дилера или зарегистрировать вашу машину.

При необходимости технического обслуживания, запасных частей, выпущенных фирмой Toro, или для получения дополнительной информации вам необходимо обратиться к уполномоченному дилеру по техническому обслуживанию или в отдел технического обслуживания фирмы Toro. Не забудьте при этом указать модель и заводской номер машины. На рис. 1 показано место расположения на машине таблички с номером модели и заводским номером. Запишите номера в предусмотренном для этого месте.

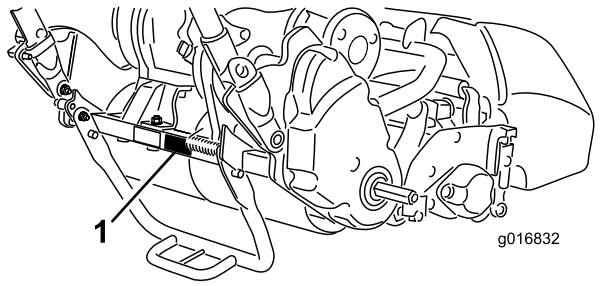

Рисунок 1

1. Расположение номера модели и заводского номера на тяговом блоке

Номер модели _____

Заводской номер _____

В настоящем руководстве указаны потенциальные факторы опасности, связанные с машиной, и даны рекомендации по соблюдению безопасности, обозначенные символом предупреждения об опасности (Рисунок 2), извещающем об опасном состоянии, которое может привести к серьезной травме или летальному исходу, если пользователь не будет соблюдать рекомендуемые меры предосторожности.



Рисунок 2

1. Символ предупреждения об опасности.

Для выделения информации в данном руководстве используются два другие слова. **Внимание!** – привлекает внимание к специальной информации, относящейся к механической части машины, и **Примечание** – выделяет общую информацию, требующую особого внимания.

© 2014—The Toro® Company

Все права защищены

Содержание

Техника безопасности 3
Методы безопасной эксплуатации 3
Техника безопасности для газонокосилок компании Toro 5
Уровень звуковой мощности 6
Уровень звукового давления 6
Уровень вибрации 6
Наклейки с правилами техники безопасности и инструкциями 7
Сборка 9
1 Монтаж режущего блока на тяговый блок 9
2 Установка фиксаторов ручки 10
3 Установка транспортных колес 10
4 Проверка уровня масла в двигателе 11
5 Установка корзины для травы 11
Знакомство с изделием 13
Органы управления 13
Технические характеристики 17
Навесные орудия и принадлежности 17
Эксплуатация 18
Безопасность – прежде всего! 18
Проверка уровня масла в двигателе 18
Заправка топливного бака 18
Регулировка высоты ручки 19
Регулировка угла ручки 20
Пуск и останов двигателя 20
Операция транспортировки 20
Подготовка к скашиванию 20
Операция скашивания 21
Проверка работы блокировочных выключателей 22
Отсоединение трансмиссии 23
Настройка машины в соответствии с состоянием травяного покрова 25
Техническое обслуживание 27
Рекомендуемый график(и) технического обслуживания 27
Перечень операций ежедневного технического обслуживания 28
Техническое обслуживание двигателя 29
Обслуживание моторного масла 29
Обслуживание воздухоочистителя 30
Обслуживание свечи зажигания 31
Техническое обслуживание топливной системы 32
Очистка отстойника топливного бака и сетки 32
Замена топливного трубопровода 32
Техническое обслуживание электрической системы 33
Обслуживание блокировочного выключателя тяги 33
Обслуживание блокировочного выключателя тормоза 33
Техническое обслуживание тормозов 34
Регулировка рабочего/стояночного тормоза 34
Техническое обслуживание ремней 34
Проверка приводного ремня барабана 34
Отверстие для доступа к отстойнику трансмиссии 35
Натяжное устройство ремня трансмиссии 35
Техническое обслуживание органов управления 36
Регулировка управления тягой 36
Регулировка управления барабаном 36
Хранение 37

Техника безопасности

Данная машина удовлетворяет или превосходит требования стандарта EN 836:1997 Европейского комитета по стандартизации (CEN), стандартов ISO 5395:1990 и ANSI B71.4-2004, действительных на дату выпуска.

Нарушение оператором или владельцем указаний по эксплуатации или техническому обслуживанию может стать причиной травм. Для того, чтобы уменьшить вероятность травмирования, выполняйте эти правила техники безопасности и всегда обращайте внимание на символы ⚠, предупреждающие об опасности, которые имеют следующее значение: ВНИМАНИЕ, ОСТОРОЖНО или ОПАСНО – "указания по обеспечению безопасности персонала". Несоблюдение данных инструкций может стать причиной несчастного случая, в том числе со смертельным исходом.

Методы безопасной эксплуатации

Следующие инструкции разработаны на основе стандарта CEN EN 836:1997, стандартов ISO 5395:1990 и ANSI B71.4-2004.

Обучение

- Внимательно изучите Руководство для оператора и прочие учебные материалы. Подробно ознакомьтесь с органами управления, знаками опасности и правилами использования оборудования.
- Ни в коем случае не разрешайте пользоваться или выполнять техобслуживание газонокосилки детям,

а также лицам, не ознакомленным с настоящими инструкциями по эксплуатации. Минимальный возраст пользователя газонокосилки устанавливается местными правилами и нормами.

- Запрещается использовать газонокосилку, если в непосредственной близости находятся посторонние люди (в особенности дети) или домашние животные.
- Ответственность за несчастные случаи и возникновение опасных ситуаций для людей и имущества несет оператор.
- Владалец/пользователь может предотвратить аварии и травмы, причиненные как себе, так и другим людям, или нанесение имущественного ущерба, и несет за них полную ответственность.

Подготовка

- Во время скашивания используйте прочную обувь, длинные брюки, каску, защитные очки и средства защиты слуха. Длинные волосы, свободная одежда или ювелирные украшения могут быть затянуты движущимися частями. Запрещается работать с газонокосилкой без обуви, а также в открытых сандалиях.
- Тщательно проверьте участок, где будет использоваться газонокосилка, и удалите все предметы, которые могут быть отброшены машиной.
- ОСТОРОЖНО! Топливо является легковоспламеняющейся жидкостью. Примите следующие меры безопасности:
  - Для хранения топлива используйте емкости, специально предназначенные для этой цели.
  - Заправку горючим осуществляйте только вне помещения, не курите во время дозаправки.
  - Доливайте топливо перед пуском двигателя. Никогда не снимайте отстойник топливного бака и не доливайте топливо во время работы двигателя или когда двигатель нагрет.
  - В случае разлива топлива не пытайтесь запустить двигатель – сначала переместите газонокосилку из зоны разлива и проследите за тем, чтобы не создать источник загорания, пока пары топлива не рассеются.
  - Плотно завинчивайте отстойники всех топливных баков и емкостей.
- Замените неисправные глушители.
- Осмотрите участок и определите, какие приспособления и навесные орудия понадобятся для правильного и безопасного выполнения работы. Используйте только принадлежности, утвержденные изготовителем.
- Убедитесь в том, что органы контроля присутствия оператора, предохранительные выключатели и защитные кожухи закреплены и надежно функционируют. Не приступайте к эксплуатации оборудования, пока не убедитесь в правильной работе этих устройств.

Эксплуатация

- Не включайте двигатель в замкнутом пространстве, где могут скапливаться опасные пары монооксиси углерода.
- Скашивание травы следует производить только при дневном свете или при достаточном искусственном освещении.
- Перед запуском двигателя отключите все муфты привода ножей, установите рычаг управления движением в нейтральное положение и включите стояночный тормоз.
- Имейте ввиду, что в земле могут быть ямы и другие скрытые опасности.
- Находясь поблизости или пересекая дорогу, следите за движением по дороге.
- Перед выездом на участки, отличные от травяного покрова, остановите вращение ножей.
- При использовании любых навесных орудий никогда не направляйте выброс материала в сторону стоящих поблизости людей и не допускайте нахождения посторонних лиц рядом с работающей машиной.
- Запрещается эксплуатировать машину с поврежденными ограждениями, кожухами или при отсутствии защитных устройств. Убедитесь в том, что все блокировочные устройства закреплены, правильно отрегулированы и работают должным образом.
- Не изменяйте настройку регулятора частоты вращения двигателя и не превышайте его допустимую частоту вращения. Работа двигателя с чрезмерно высокой частотой вращения повышает риск возникновения несчастных случаев.
- Прежде чем покинуть рабочее место оператора:
  - остановите машину на горизонтальной поверхности;
  - отсоедините вал отбора мощности и опустите навесные орудия;
  - переключите органы управления в нейтральное положение и включите стояночный тормоз;
  - заглушите двигатель.
- Отключайте привод навесных орудий на время транспортировки или когда машина не используется.
- Заглушите двигатель и отсоедините привод навесных орудий
  - перед дозаправкой топливом;
  - перед демонтажом корзины для сбора травы.
  - перед регулировкой по высоте, если только регулировку невозможно выполнить с рабочего места оператора.
  - перед устранением засоров;

  - перед проверкой, очисткой или проведением работ на газонокосилке;
  - после удара о посторонний предмет или если появляется аномальная вибрация. Перед повторным запуском и возобновлением эксплуатации газонокосилки проверьте ее на отсутствие повреждений и при необходимости произведите ремонт.
- Снизьте частоту вращения перед остановом двигателя, а если двигатель оснащен отсечным топливным клапаном, то по окончании скашивания закройте клапан.
- Следите за тем, чтобы кисти рук и ступни находились на безопасном расстоянии от режущего блока.
- При выполнении поворотов и при пересечении дорог и тротуаров замедляйте ход и соблюдайте осторожность. При перерыве в скашивании остановите барабаны.
- Запрещается работать с газонокосилкой после употребления алкоголя или наркотиков.
- Грозовой разряд может стать причиной тяжелых травм, в том числе с летальным исходом. В случае образования в данной местности грозовых разрядов (молния, гром) прекратите работу и постарайтесь найти укрытие.
- Соблюдайте осторожность при погрузке или выгрузке машины из прицепа или грузовика
- Соблюдайте осторожность, приближаясь к поворотам с плохой обзорностью, деревьям, кустарнику или к другим объектам, которые могут ухудшать обзор.

Техническое обслуживание и хранение

- Для обеспечения безопасного рабочего состояния оборудования следите за тем, чтобы все гайки и болты были надежно затянуты.
- Если в баке машины есть топливо, не допускается хранить оборудование в здании, где пары топлива могут распространиться до открытого огня или искр.
- Дайте двигателю остыть перед постановкой его на хранение в закрытом помещении.
- Для уменьшения опасности возникновения пожара следите за тем, чтобы на двигателе, глушителе, аккумуляторном отсеке, а также в месте хранения топлива не было травы, листьев или избыточной смазки.
- Регулярно проверяйте корзину для сбора травы на отсутствие износа и повреждений.
- Все части должны быть исправными, а все крепежные детали и фитинги гидравлической системы должны быть затянуты. Изношенные или поврежденные детали и предупредительные надписи необходимо заменять.
- При необходимости опорожнения топливного бака, делайте это вне помещения.
- Во избежание защемления пальцев между подвижными ножами и неподвижными частями машины во время регулировки машины соблюдайте повышенную осторожность.
- Отсоедините приводы, отсоедините режущий блок, включите стояночный тормоз, заглушите двигатель и отсоедините провод свечи зажигания. Прежде чем приступать к регулировке, очистке или ремонту, дождитесь полной остановки всех движущихся частей.
- Для предотвращения возгорания очистите от травы и загрязнений режущий блок, приводы, глушители и двигатель. Очистите разливы масла или топлива.
- Осторожно сбросьте давление из компонентов с накопленной энергией.
- Перед выполнением любых ремонтных работ отсоедините аккумуляторную батарею и провод свечи зажигания. Сначала отсоедините отрицательную клемму, затем положительную. При повторном подключении аккумуляторной батареи сначала присоедините положительную клемму, затем отрицательную.
- При проверке барабана соблюдайте осторожность. При его техническом обслуживании используйте перчатки и будьте внимательны.
- Следите за тем, чтобы кисти рук и ступни не оказались вблизи движущихся частей. Если возможно, не производите регулировки при работающем двигателе.

Техника безопасности для газонокосилок компании Toro

Приведенный ниже перечень содержит информацию, относящуюся к изделиям компании Toro, или другую информацию по технике безопасности, которую вы должны знать и которая не включена в стандарты CEN, ISO или ANSI.

Данное изделие может привести к травматической ампутации верхних и нижних конечностей и к отбросу посторонних предметов. Во избежание тяжелых травм или смертельных случаев всегда соблюдайте все правила техники безопасности.

Использование этого изделия не по прямому назначению может представлять опасность для пользователя и находящихся рядом людей.

- Изучите порядок быстрого останова двигателя.
- Не допускается работа на машине в кедах или кроссовках.

- Рекомендуется надевать защитную обувь и длинные брюки, а согласно правилам некоторых местных органов власти и страховых компаний это является обязательным требованием.
- Во время работы с бензином соблюдайте осторожность. Своевременно удаляйте следы пролитого топлива.
- Ежедневно проверяйте правильность работы защитных блокировочных выключателей. При неисправности выключателя замените его до включения машины.
- При запуске и управлении машиной всегда стойте позади ручки.
- Эксплуатация машины требует внимания. Во избежание потери управления:
  - Запрещено приближаться к песколовкам, канавам, ручьям и другим объектам, представляющим опасность.
  - Снижайте скорость перед крутыми поворотами. Избегайте резких остановов и трогания с места.
  - Находясь вблизи дорог или пересекая их, всегда уступайте дорогу.
- Для обеспечения максимальной безопасности корзина для сбора травы должна быть установлена на штатное место. Глушите двигатель перед опорожнением корзины.
- Во избежание ожогов не дотрагивайтесь до двигателя, глушителя или выхлопной трубы, когда двигатель работает или вскоре после его останова, так как эти места могут быть достаточно горячими, чтобы вызвать ожоги.
- Если в рабочей зоне или около нее неожиданно появляется человек или животное, остановите газонокосилку. Небрежное управление в сочетании с рельефом местности, возможными рикошетами или неправильно установленными ограждениями могут привести к травмированию отброшеннным машиной предметом. Не возобновляйте скашивание травы до тех пор, пока рабочая зона не будет свободна.

Техническое обслуживание и хранение

- Регулярно проверяйте все топливные трубопроводы на чрезмерную затяжку и износ. При необходимости затяните или отремонтируйте.
- Если для выполнения регулировок при техническом обслуживании двигатель должен работать, держите руки, ноги, одежду и любые части тела на безопасном расстоянии от режущего блока, навесных орудий и любых движущихся частей. Не подпускайте никого к машине.
- В целях обеспечения безопасности и точности следует направить официальному дистрибьютору компании Toro запрос на проверку максимальной частоты вращения двигателя с помощью тахометра. Максимальная регулируемая частота вращения двигателя – 3190-3340 об/мин.
- По вопросам капитального ремонта и оказания технической помощи обращайтесь к официальному дистрибьютору компании Toro.
- Используйте только аттестованные компанией Toro навесные орудия и запасные части. Использование неаттестованных навесных орудий может стать причиной аннулирования гарантии.

Уровень звуковой мощности

- **Модель 04040:**

  Этот блок имеет гарантированный уровень звуковой мощности 96 дБА с погрешностью (K) 1 дБА.

  Уровень звуковой мощности определен в соответствии с процедурами, описанными в стандарте EN 11094.

- **Модель 04041:**

  Этот блок имеет гарантированный уровень звуковой мощности 95 дБА с погрешностью (K) 1 дБА.

  Уровень звуковой мощности определен в соответствии с процедурами, описанными в стандарте EN 11094.

Уровень звукового давления

- **Модель 04040:**

  Данный блок имеет уровень звукового давления на органы слуха оператора 84 дБА с погрешностью (K) 1 дБА.

  Уровень звукового давления определен в соответствии с процедурами, описанными в EN 836.

- **Модель 04041:**

  Данный блок имеет уровень звукового давления на органы слуха оператора 87 дБА с погрешностью (K) 1 дБА.

  Уровень звукового давления определен в соответствии с процедурами, описанными в EN 836.

Уровень вибрации

Руки

- **Модель 04040:**

  Измеренный уровень вибраций, воздействующих на правую руку = 2,86 м/с^2

  Измеренный уровень вибраций, воздействующих на левую руку = 3,24 м/с^2

  Погрешность (K) = 1,6 м/с^2

- **Модель 04041:**

  Измеренный уровень вибраций, воздействующих на правую руку = 3,16 м/с^2

Измеренный уровень вибраций, воздействующих на левую руку = 2,73 м/с²

Погрешность (K) = 1,6 м/с²

Измеренные величины были определены в соответствии с процедурами, описанными в EN 836.

Наклейки с правилами техники безопасности и инструкциями

Таблички и инструкции по технике безопасности хорошо видны оператору и располагаются вблизи любого потенциального источника опасности. Заменяйте поврежденные или утерянные таблички.

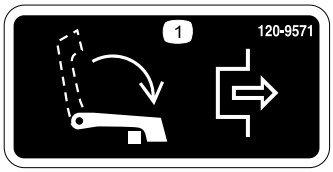

120-9571

1. Опустите рычаг для отключения тяги.



120-9570

1. Внимание! Держитесь на безопасном расстоянии от движущихся частей машины. Демонтировать защитные кожухи и щитки запрещено.

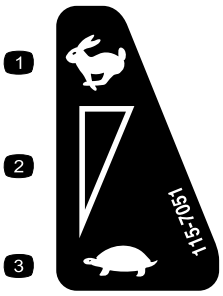

115-7051

1. Быстро
2. Непрерывная переменная настройка
3. Медленно

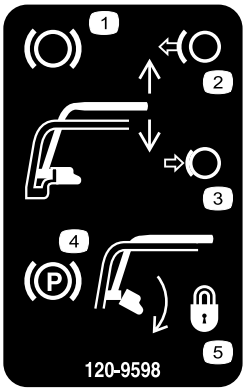

120-9598

1. Тормоз
2. Отпустите рукоятку для отключения тормоза.
3. С помощью рукоятки затяните тормоз.
4. Стояночный тормоз
5. Поверните фиксатор для фиксации стояночного тормоза; для отпускания фиксатора используйте рукоятку.

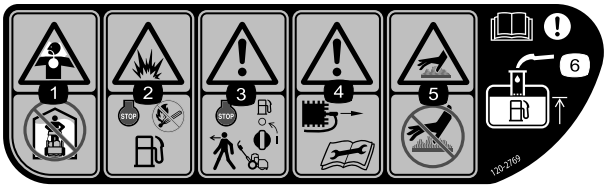

120–2769

1. Опасность вдыхания токсичного газа - не включайте газонокосилку в помещении.
2. Опасность взрыва - заглушите двигатель, а при заправке держитесь на безопасном удалении от открытого огня.
3. Осторожно! По окончании работы заглушите двигатель и отключите подачу топлива.
4. Осторожно! Перед ремонтом или проведением технического обслуживания отсоедините провод свечи зажигания и изучите инструкции.
5. Горячая поверхность/опасность ожога - не прикасайтесь к горячим поверхностям.
6. Осторожно! Изучите *Руководство для оператора*; при добавлении топлива в бак доливайте его только до низа заливочной трубы.

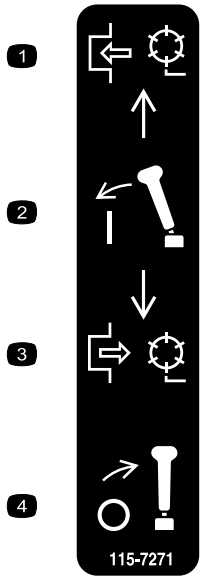

115-7271

1. Включите барабан.
2. Включите рычаг.
3. Отключите барабан.
4. Отключите рычаг.



120-9593

1. Изучите *Руководство по эксплуатации*.
2. Осторожно! Лица, не прошедшие специальное обучение, к эксплуатации машины не допускаются.
3. Опасность выброса предметов - посторонние лица должны находиться на безопасном расстоянии от машины.
4. Осторожно! Держитесь на безопасном расстоянии от движущихся частей машины. Следите, чтобы все защитные кожухи и щитки находились на штатных местах.
5. Буксировка машины не допускается.

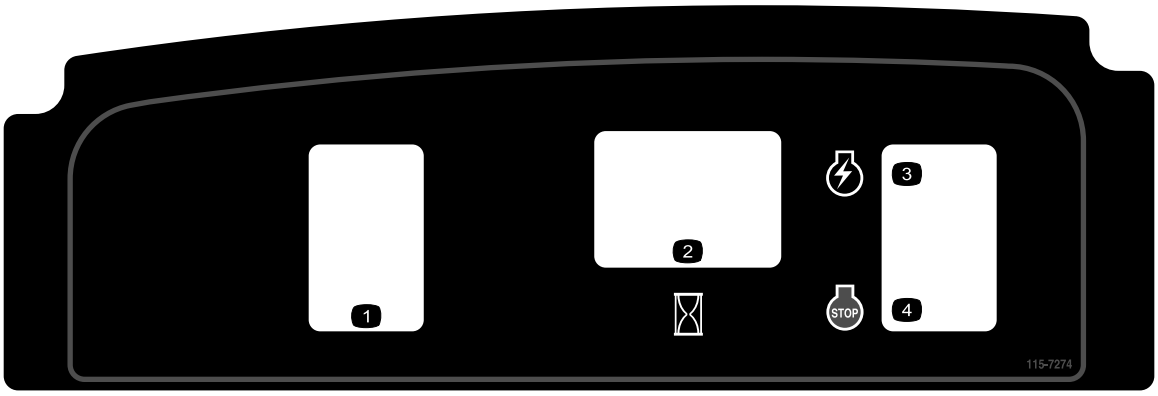

115-7274

1. Осветительные приборы (опцион)
2. Счетчик часов работы
3. Двигатель — пуск
4. Двигатель — останов

Сборка

Незакреплённые детали

Используя таблицу, представленную ниже, убедитесь в том, что все детали отгружены

Процедура	Наименование	Количество	Использование
1	Болт на 3/8 x 3/4 дюйма	2	Установите режущий блок на тяговый блок
2	Фиксатор ручки Шплинт	2 2	Установите фиксаторы ручки.
3	Транспортные колеса (опционный набор транспортных колес, мод. 04123)	2	Установите транпортные колеса.
4	Детали не требуются	–	Проверьте уровень масла в двигателе
5	Корзина для травы	1	Установите корзину для травы.

Информационные материалы и дополнительные детали

Наименование	Количество	Использование
Руководство для водителя-оператора	1	Изучите или просмотрите перед эксплуатацией машины
Руководство по эксплуатации двигателя	1	
Каталог деталей	1	
Учебный материал для оператора	1	
Сертификат соответствия требованиям	1	

Примечание: Определите левую и правую стороны машины со штатного рабочего места.

1

Монтаж режущего блока на тяговый блок

Детали, требуемые для этой процедуры:

2	Болт на 3/8 x 3/4 дюйма

Процедура

1. Установите газонокосилку на барабаны на горизонтальной поверхности.
2. Опустите откидную ножку и вставьте стопорный палец, чтобы зафиксировать откидную ножку в положении для обслуживания (Рисунок 3). Дайте машине опереться на стопорный палец.

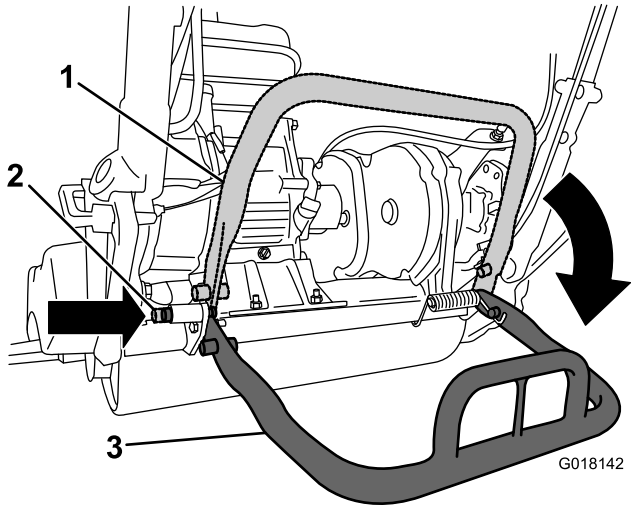

Рисунок 3

1. Откидная ножка - положение хранения
2. Стопорный палец
3. Откидная ножка - положение для обслуживания

3. Задвиньте режущий блок под тяговый блок и влево, чтобы подсоединить муфту трансмиссии (Рисунок 4).

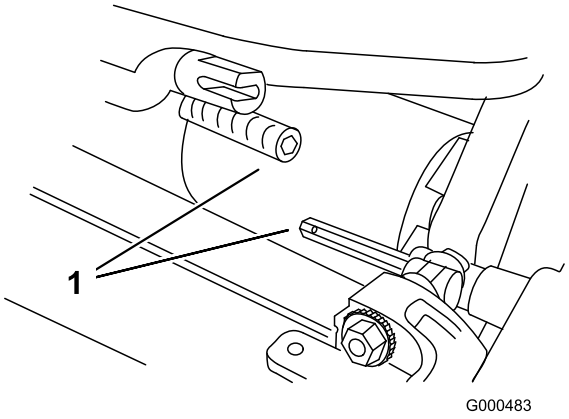

Рисунок 4

1. Муфта трансмисси

4. Продвигайте раму тягового блока вперед (Рисунок 5), до зацепления с шарнирными рычагами режущего блока.

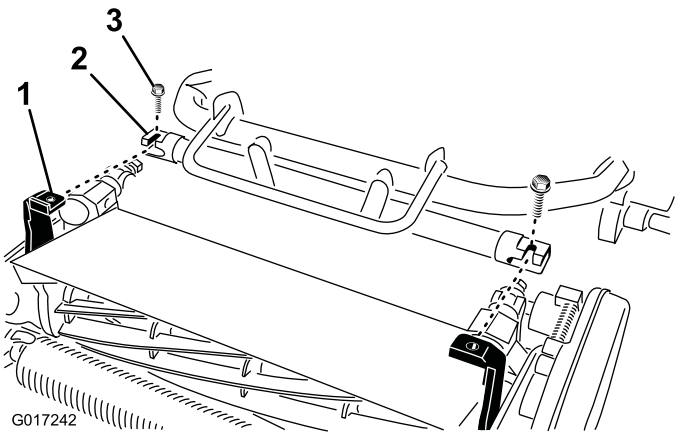

Рисунок 5

1. Шарнирные рычаги режущего блока
2. Рама тягового блока
3. Болты

5. Прикрепите раму тягового блока к шарнирным рычагам режущего блока 2 болтами на 3/8 x 3/4 дюйма (Рисунок 5).

   Примечание: Для демонтажа режущего блока просто выверните 2 болта на 3/8 x 3/4 дюйма примерно на полтора оборота и поверните в сторону шарнирные рычаги.

6. Отожмите вниз откидную ножку, чтобы освободить подпружиненный стопорный палец, и дайте откидной ножке повернуться в положение хранения.

2

Установка фиксаторов ручки

Детали, требуемые для этой процедуры:

2	Фиксатор ручки
2	Шплинт

Процедура

1. Удерживая ручку, снимите кабельные хомуты, которые крепят зажимы ручки к боковым пластинам (Рисунок 6).

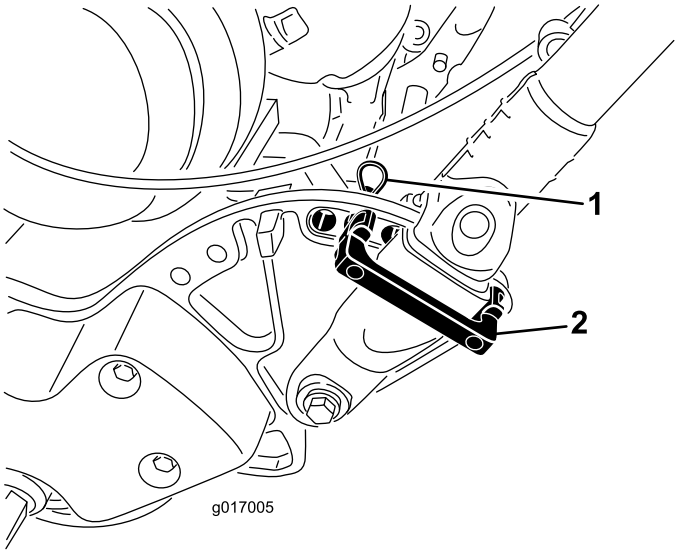

Рисунок 6

1. Шплинт
2. Фиксатор ручки

2. Поверните ручку в требуемое рабочее положение, вставьте фиксатор ручки выше зажима ручки в ответные отверстия в боковой пластине (Рисунок 6).
3. Закрепите зажим с помощью шплинта (Рисунок 6).
4. Повторите эту процедуру на противоположной стороне ручки.
5. Отрегулируйте требуемую высоту ручки; см Регулировка высоты ручки (страница 19).

   Примечание: Машина отгружается с ручкой, установленной в крайнее нижнее положение. Как правило, машина эксплуатируется с ручкой, выдвинутой на максимальную высоту.

3

Установка транспортных колес

Детали, требуемые для этой процедуры:

2	Транспортные колеса (опционный набор транспортных колес, мод. 04123)

Процедура

1. Нажмите на откидную ножку вниз ногой **в середине откидной ножки** и тяните за нижнюю среднюю рукоятку машины до поворота откидной ножки вокруг центральной части (Рисунок 7).

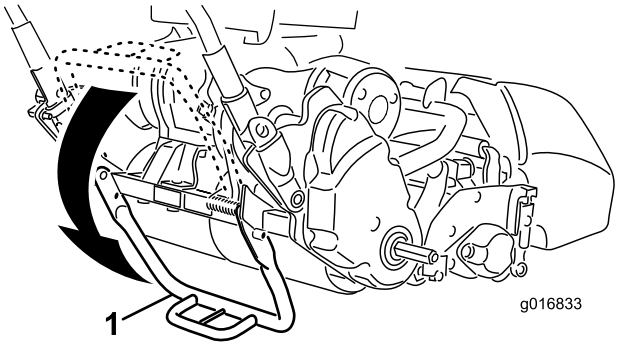

Рисунок 7

1. Откидная ножка

2. Отожмите стопор колеса к центру колеса и наденьте колесо на шестигранный вал (Рисунок 8).

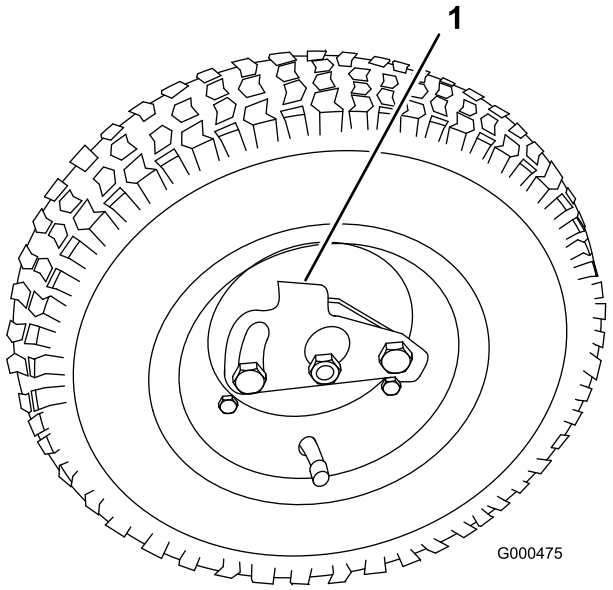

Рисунок 8

1. Стопор

3. Поворачивайте колесо вперед-назад, пока оно не сядет полностью на ось и стопор не зафиксируется в канавке оси.
4. Повторите эту процедуру на противоположной стороне машины.
5. Накачайте шины до давления 83-103 кПа.
6. Осторожно опустите машину с откидной ножки, медленно нажимая на нее вперед или подняв опору нижней средней ручки, при этом пружина должна возвратить откидную ножку в нормальное положение.

4

Проверка уровня масла в двигателе

Детали не требуются

Процедура

Проверьте уровень масла в двигателе, см. Проверка уровня масла в двигателе (страница 18).

5

Установка корзины для травы

Детали, требуемые для этой процедуры:

1	Корзина для травы

Процедура

1. Возьмитесь за ручку корзины (Рисунок 9).

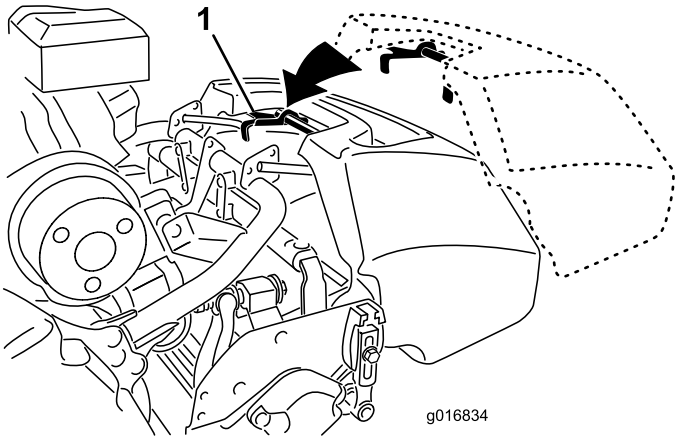

Рисунок 9

1. Крючки корзины

2. Продвиньте губку корзины между боковыми пластинами режущего блока и над передним валиком (Рисунок 9).
3. Установите крючки корзины над петлями рамы (Рисунок 9).

Внимание: В случае внезапного падения корзины проверьте, не повреждены ли места контакта рычагов около нижней губки корзины (Рисунок 10). Исправьте их перед применением корзины. Использование корзины с помятыми местами контакта рычагов может привести к повреждению барабана.

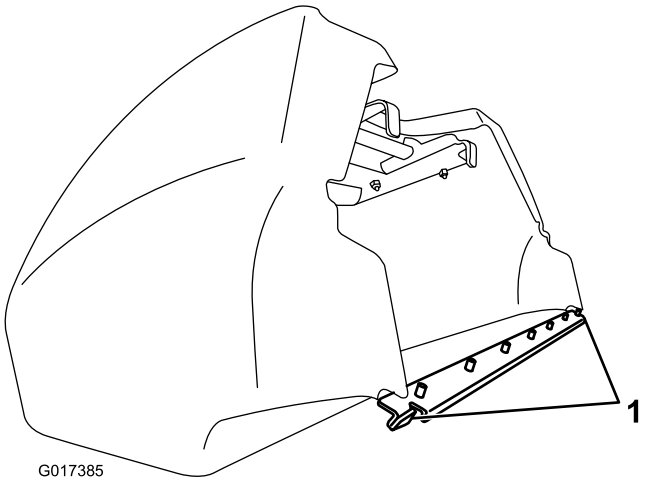

Рисунок 10

1. Место контакта рычага

Знакомство с изделием

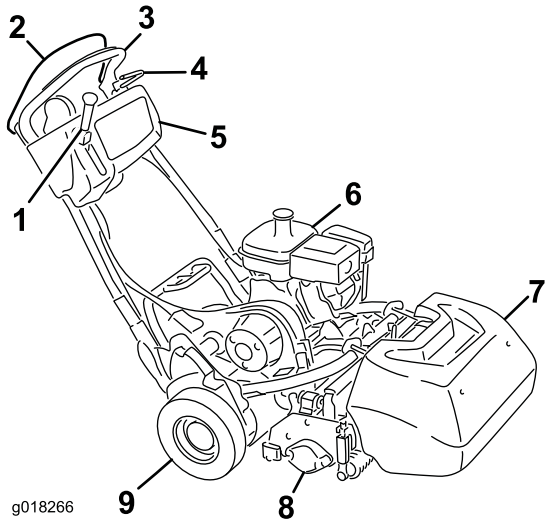

Рисунок 11

1. Рычаг включения привода тяги и барабана
2. Средство контроля присутствия оператора
3. Ручка
4. Рабочий тормоз
5. Пульт управления
6. Топливный бак
7. Корзина для травы
8. Режущий блок
9. Транспортные колеса

Органы управления

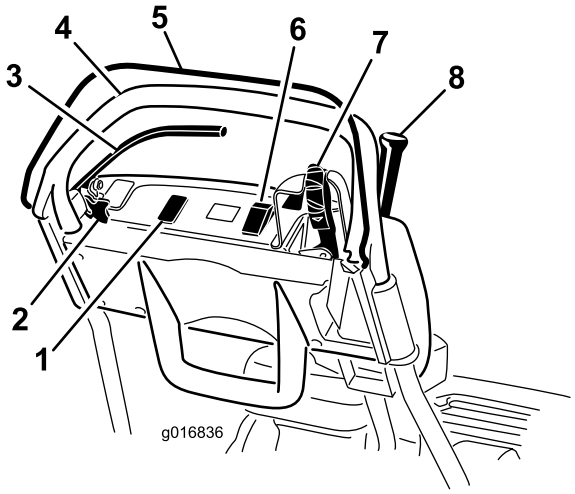

Рисунок 12

1. Свободное место для дополнительных ламп
2. Фиксатор стояночного тормоза
3. Рабочий тормоз
4. Ручка
5. Средство контроля присутствия оператора
6. Двухпозиционный переключатель
7. Управление дроссельной заслонкой
8. Рычаг включения приводов тяги и барабана

Управление дроссельной заслонкой

Переключатель управления дроссельной заслонкой (Рисунок 12 и Рисунок 13) находится на правой задней стороне пульта управления. Регулировка частоты вращения двигателя производится поворотом переключателя дроссельной заслонки. К нему подсоединен рычаг, управляющий рычажной системой дроссельной заслонки карбюратора. Частоту вращения двигателя можно изменять от 1565 ±100 об/мин до 3265 ±75 об/мин.

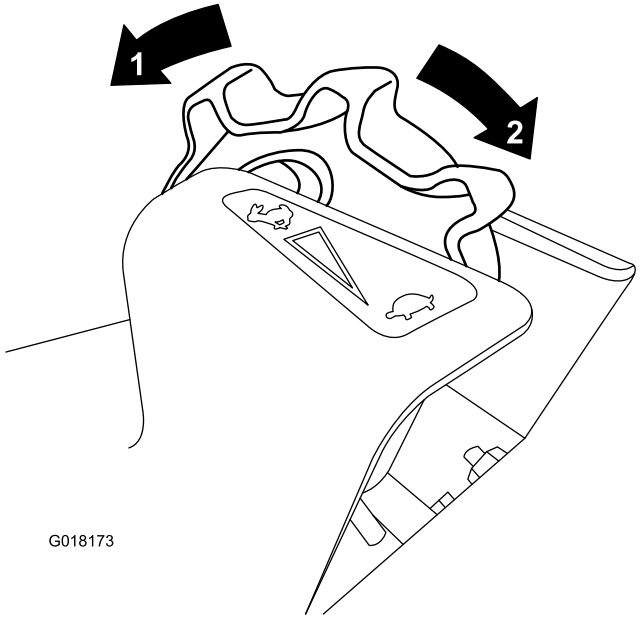

Рисунок 13

1. Полная частота вращения
2. Медленная частота вращения

Рычаг включения приводов тяги и барабана

Рычаг включения приводов тяги и барабана (Рисунок 14) находится на передней правой стороне пульта управления. Для транспортировки рычаг имеет два положения: "Нейтраль" и "Вперед". При нажатии рычага вперед включается привод тяги.

Примечание: Чтобы передвинуть рычаг, сначала следует включить средство контроля присутствия оператора.

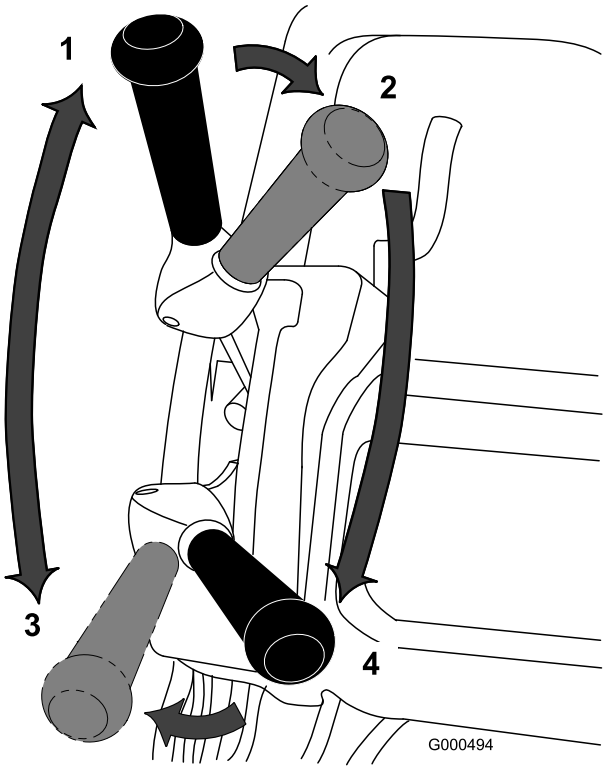

Рисунок 14

1. "Нейтраль"
2. Привод тяги на нейтрали, привод барабана выключен
3. Привод тяги включен (транспортировка)
4. Привод тяги и привод барабана включены

Для транспортировки рычаг имеет два положения: "Включено" и "Отключено". Для включения барабана и начала скашивания передвиньте верх рычага влево и затем вперед. Отожмите рычаг вправо для отключения барабана и продолжения движения вперед или потяните его назад для отключения приводов и барабана, и тяги.

Примечание: Если вы освободите средство контроля присутствия оператора, то рычаг вернется в нейтральное положение, и машина остановится.

Рабочий тормоз

Рабочий тормоз (Рисунок 15) находится на левой передней стороне ручки. Рабочий тормоз включается путем оттягивания рычага назад. Перед включением привода тяги тормоз должен быть отпущен.

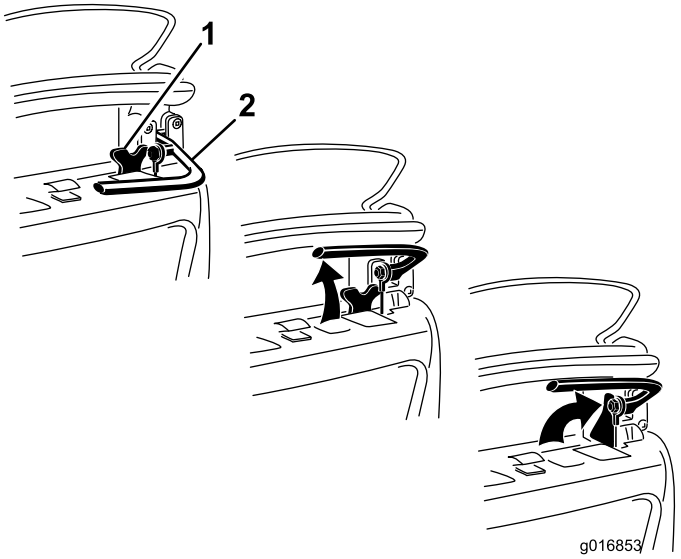

Рисунок 15

1. Фиксатор стояночного тормоза
2. Рабочий тормоз

Фиксатор стояночного тормоза

Фиксатор стояночного тормоза (Рисунок 15) используется совместно с рабочим тормозом. При включенном рабочем тормозе поверните фиксатор стояночного тормоза к рукоятке тормоза и отпустите рабочий тормоз до фиксатора, удерживающего рабочий тормоз. Для отпускания тормоза потяните за рычаг тормоза.

Двухпозиционный переключатель

Двухпозиционный переключатель (Рисунок 12) находится в верхнй части пульта управления. Переведите этот переключатель в положение "Вкл.", чтобы запустить двигатель, и в положение "Выкл.", чтобы его заглушить.

Средство контроля присутствия оператора (OPC)

Средство контроля присутствия оператора (Рисунок 12) должно быть включено до включения рычага тяги. Сброс средства контроля присутствия оператора во время работы возвращает машину в нейтральное положение, но не глушит двигатель.

Рычаг дросселирования

Рычаг дросселирования (Рисунок 16) расположен на двигателе. Рычаг имеет два положения: "Работа" и "Дросселирование". При запуске холодного двигателя переведите рычаг дросселирования в положение половинного открытия дроссельной заслонки. После запуска двигателя переведите рычаг в положение "Работа".

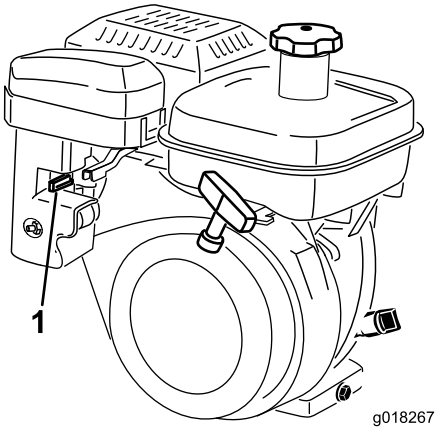

Рисунок 16

1. Рычаг дросселирования в положении дросселирования

Топливный запорный клапан

Топливный запорный клапан (Рисунок 17) расположен на двигателе. Клапан имеет два положения: "Открыт" и "Закрыт". Для хранения или транспортировки машины переведите рычаг в закрытое положение. Перед запуском двигателя откройте клапан. Под запорным клапаном находится отстойник топливного бака.

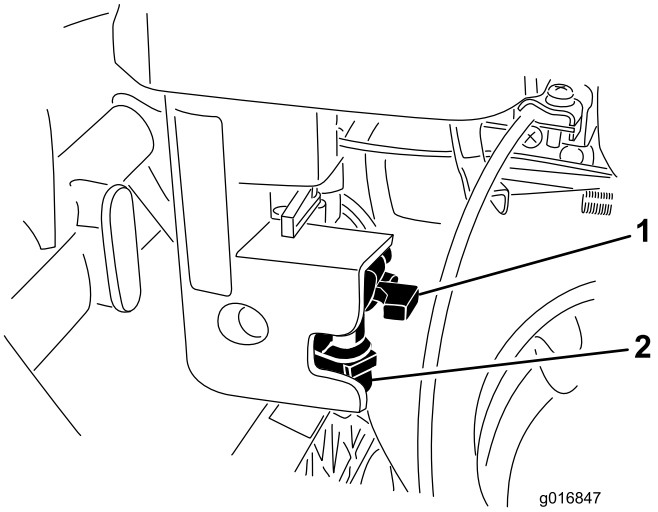

Рисунок 17

1. Топливный запорный клапан в закрытом положении
2. Крышка топливного бака

Ручной стартер

Для запуска двигателя потяните за ручку ручного стартера (Рисунок 18).

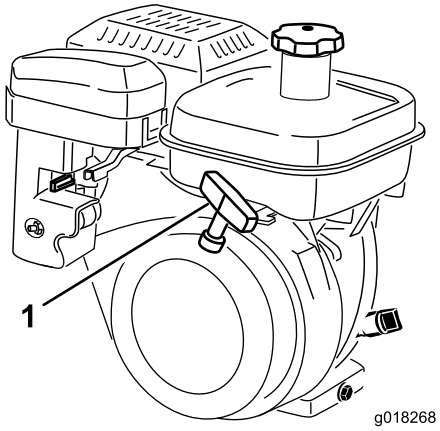

Рисунок 18

1. Ручной стартер

Откидная ножка

Откидная ножка (Рисунок 20) крепится к задней стороне машины и используется для подъема задней части машины с целью монтажа или демонтажа транспортных колес и удерживания машины от падения на ручку во время демонтажа барабана.

- Чтобы использовать откидную ножку для монтажа транспортных колес, опустите ее на землю и наступите на пятку откидной ножки, вытягивая вверх и назад нижнюю среднюю ручку машины (Рисунок 19).

  Внимание: Нажимайте ногой на пятку откидной ножки, а для подъема блока используйте только нижнюю среднюю ручку машины. При попытке поднять блок на откидную ножку каким-то другим способом можно получить травму.

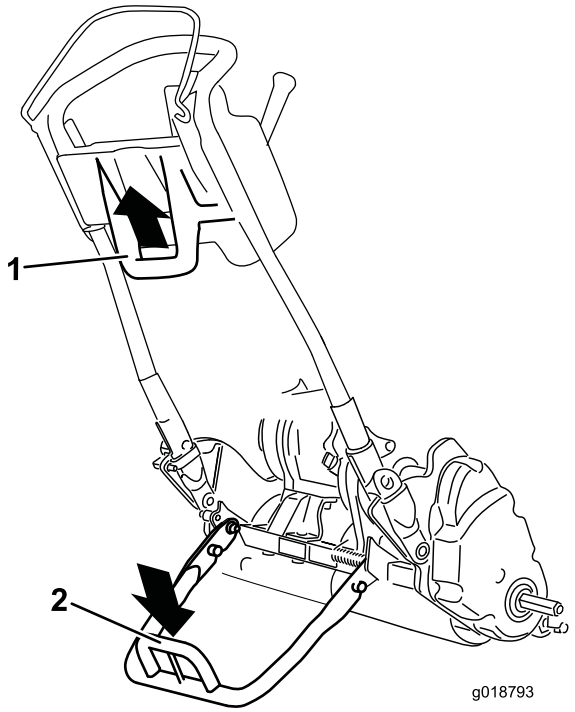

Рисунок 19

1. Нижняя средняя ручка машины
2. Пятка откидной ножки

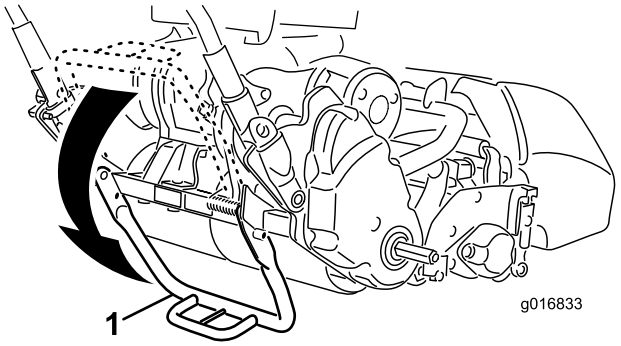

Рисунок 20

1. Откидная ножка
2. Пятка откидной ножки

- Для предотвращения опрокидывания блока назад во время снятия колес опустите откидную ножку и нажмите на стопорный палец для фиксации ее в положении для обслуживания (Рисунок 21).

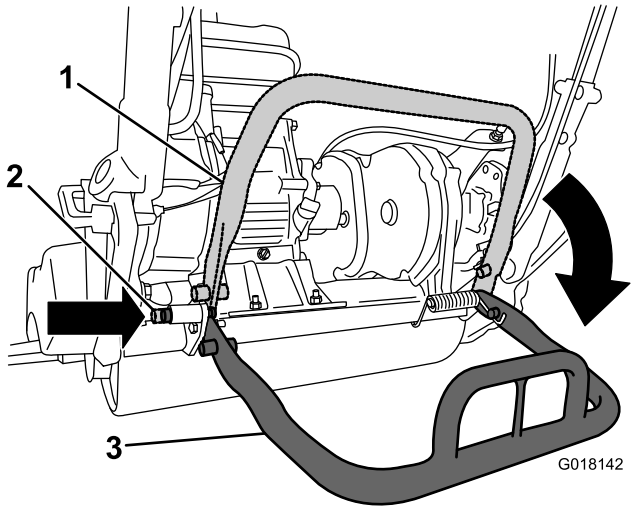

Рисунок 21

1. Откидная ножка - положение хранения
2. Стопорный палец
3. Откидная ножка - положение для обслуживания

Технические характеристики

Тяговый блок 1800

Ширина	82,5 см
Высота	104,8 см
Длина с корзиной	152,4 см
Чистая масса (с установленными 11-ножевым режущим блоком и корзиной для травы)	117 кг
Ширина скашивания	46 см
Высота скашивания	1,5 - 7,5 мм с неподвижным ножом Micro-Cut
Частота Clip	Регулируемая (см. "Руководство по эксплуатации режущего блока")

Тяговый блок 2100

Ширина	90,1 см
Высота	104,8 см
Длина с корзиной	152,4 см
Чистый вес (со смонтированными 11-ножевым режущим блоком и корзиной для травы)	117,9 кг
Ширина скашивания	53,3 см
Высота скашивания	1,5 - 7,5 мм с неподвижным ножом Micro-Cut
Частота Clip	Регулируемая (см. "Руководство оператора по эксплуатации режущего блока")

Навесные орудия и принадлежности

С данной машиной можно использовать ряд утвержденных компанией Toro навесных орудий и принадлежностей для улучшения и расширения ее возможностей. Свяжитесь со своим уполномоченным дилером по техническому обслуживанию или дистрибьютором или посетите веб-сайт www.Toro.com на котором приведен список всех утвержденных навесных орудий и принадлежностей.

Эксплуатация

Примечание: Определите левую и правую стороны машины со штатного рабочего места.

Безопасность – прежде всего!

Изучите внимательно все указания по технике безопасности и таблички в разделе по безопасности. Знание этой информации поможет вам и стоящим рядом людям избежать травм.

Проверка уровня масла в двигателе

Проверяйте уровень масла в двигателе перед каждым использованием или через каждые 8 часов работы; см. "Проверка уровня масла в двигателе".

Заправка топливного бака

емкость топливного бака составляет 2,7 л

- Для наилучших результатов используйте только чистый, свежий, неэтилированный бензин с октановым числом 87 или выше (метод оценки (R+M)/2).
- Приемлемыми считаются кислородосодержащие виды топлива, в состав которых входит до 10% спирта или 15% метил-трет-бутилового эфира (MTBE) по объему.
- **Не используйте** смеси этанола с бензином (такие как E15 или E85) с содержанием более 10% этанола по объему. Это может привести к нарушениям эксплуатационных характеристик и/или повреждениям двигателя, которые не будут покрываться гарантией.
- **Запрещается** использовать бензин, содержащий метанол.
- **Запрещается** хранить топливо в топливных баках или топливных канистрах на протяжении всей зимы, если не используется стабилизирующая присадка к топливу.
- **Не** добавляйте в бензин масло.

⚠ ПРЕДУПРЕЖДЕНИЕ

Бензин опасен для здоровья или может привести к гибели при проглатывании. Продолжительное воздействие паров может привести к тяжелой травме или заболеванию.

- **Избегайте продолжительного вдыхания паров.**
- **Не приближайте лицо к патрубку и топливному баку или к отверстию кондиционера.**
- **Не допускайте попадания бензина в глаза и на кожу.**

⚠ ОПАСНО

При определенных условиях бензин является чрезвычайно огнеопасным и взрывоопасным веществом. Возгорание или взрыв топлива могут вызвать ожоги и повреждение имущества.

- **Заправку топливного бака производите вне помещения, на открытом месте, после полного остывания двигателя. Полностью ликвидируйте разливы топлива.**
- **Не заправляйте топливный бак до предела. Поставив машину на горизонтальную поверхность, доливайте бензин в топливный бак до уровня верхнего фланца пластиковой вставки. Это пустое пространство в баке необходимо для того, чтобы бензин мог расширяться.**
- **Курить при работе с бензином запрещено. Держитесь подальше от источника открытого пламени и от мест, где топливо может воспламениться от искр.**
- **Храните бензин в штатной емкости в месте, недоступном для детей. Приобретаемый запас бензина должен быть рассчитан не более, чем на 30 дней.**
- **Перед заполнением ставьте емкости на землю, в стороне от вашего транспортного средства.**
- **Не заливайте емкости с бензином внутри транспортного средства или на платформе грузовика или прицепа, так как ковровое покрытие кабины или пластмассовая облицовка кузова могут изолировать емкость и замедлить рассеяние статического заряда.**
- **По возможности, снимайте оборудование, имеющее бензиновый двигатель, с грузовика или прицепа и заправляйте его на земле.**
- **При отсутствии такой возможности заправлять такое оборудование на грузовике или прицепе следует из переносной канистры, а не с помощью заправочного пистолета.**
- **При использовании заправочного пистолета держите пистолет прижатым к краю заливочной горловины топливного бака или канистры до окончания заправки.**

1. Очистите область вокруг отстойника топливного бака и снимите крышку (Рисунок 22). Используйте неэтилированный бензин; заправляйте топливный бак не более, чем до низа сетчатого фильтра. Не допускайте переполнения.

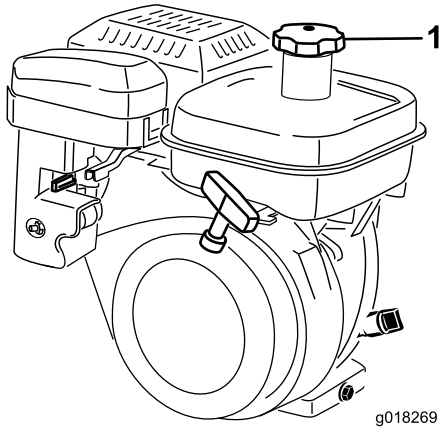

Рисунок 22

1. Крышка топливного бака

2. Установите отстойник топливного бака и удалите разлитый бензин.

Регулировка высоты ручки

Примечание: Машина отгружается с ручкой, установленной в крайнее нижнее положение. Как правило, машина эксплуатируется с ручкой, выдвинутой на максимальную высоту.

1. Отпустите 3 каретных болта и гайки, которые фиксируют в зажимах каждую сторону ручки (Рисунок 23).

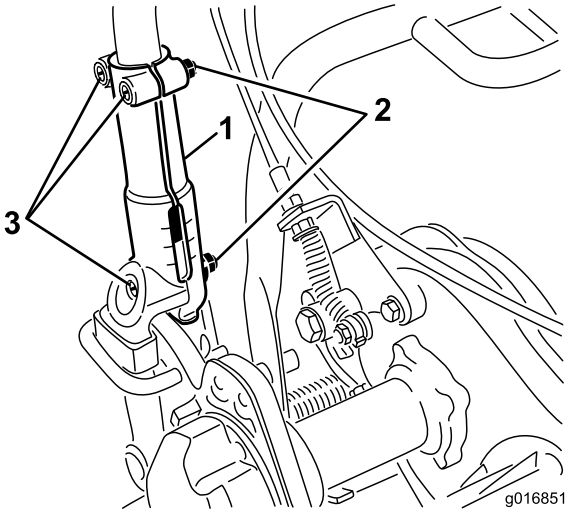

Рисунок 23

1. Зажим ручки
2. Гайка
3. Каретные болты

2. Вытягивайте ручку медленно и равномерно на каждой стороне, пока она не займет требуемое рабочее положение.
3. Для фиксации регулировки затяните каретные болты и гайки.

Регулировка угла ручки

1. Извлеките шплинты из фиксаторов ручки на каждой стороне газонокосилки (Рисунок 24).

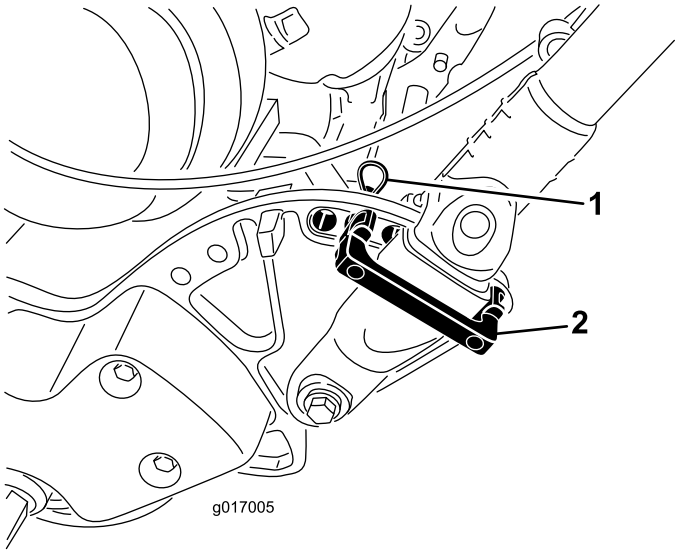

Рисунок 24

1. Шплинт
2. Фиксатор ручки

2. Удерживая ручку, извлеките шплинты с каждой стороны и поверните ручку в требуемое рабочее положение (Рисунок 24).
3. Установите фиксаторы ручки и шплинты.

Пуск и останов двигателя

Примечание: Иллюстрации и описания органов управления, упоминаемых в настоящем разделе, см. раздел "Органы управления" в главе "Эксплуатация".

Пуск двигателя

Примечание: Убедитесь в том, что провод свечи зажигания надет на свечу.

1. Убедитесь в том, что рычаги приводов тяги и барабана находятся в положении "Выкл.".

   Примечание: Двигатель нельзя будет запустить, если рычаг тяги находится в положении "Вкл.".
2. Переведите переключатель "Вкл./Выкл." в положение "Вкл.".
3. Переведите регулятор дроссельной заслонки в положение Fast ("Быстро").
4. Откройте топливный запорный клапан на двигателе.
5. При пуске холодного двигателя переведите рычаг дросселирования в положение половинного открытия дроссельной заслонки. При запуске теплого двигателя дросселирование может не потребоваться.
6. Тяните за рукоятку ручного стартера, пока не произойдет надежное зацепление, после чего резко дерните для запуска двигателя. Открывайте дроссельную заслонку по мере прогрева двигателя.

   Внимание: Не тяните тросик стартера до предела или отпускайте ручку стартера при вытягивании тросика, т.к. можно оборвать тросик или повредить узел стартера.

Останов двигателя

1. Переведите органы управления приводами тяги и барабана в положение "Выкл.", дроссельную заслонку в положение "Медленно" и двухпозиционный переключатель в положение "Выкл.".
2. Перед постановкой машины на хранение снимите провод свечи зажигания со свечи для исключения возможности случайного запуска.
3. Перед помещением газонокосилки на хранение или перевозкой ее на транспортном средстве закройте топливный запорный клапан.

Операция транспортировки

Примечание: Не включайте двигатель газонокосилки при перевозке ее в прицепе, т.к. она может получить повреждение.

Если устанавливать транспортные колеса не предполагается, переходите к этапу 4.

1. Ногой отожмите вниз откидную ножку и вытягивайте вверх опору ручки, пока откидная ножка не повернется вперед, над центром.
2. Установите траннпортные колеса.
3. Чтобы убрать откидную ножку, потяните ручку вверх и опустите заднюю часть газонокосилки на транспортные колеса.
4. Убедитесь в том, что органы управления приводами тяги и барабана находятся в положении "Выкл.", и запустите двигатель.
5. Установите орган управления дроссельной заслонкой в положение "Медленно", отклоните переднюю часть машины вверх, плавно включите привод тяги и медленно увеличьте частоту вращения двигателя.
6. Отрегулируйте дроссельную заслонку для работы газонокосилки с требуемой скоростью и переместите газонокосилку к требуемому месту назначения.

Подготовка к скашиванию

1. Верните рычаг управления тягой в положение "Выкл.", дроссельную заслонку в положение "Медленно" и заглушите двигатель.

2. Ногой отожмите вниз откидную ножку и вытягивайте вверх опору ручки, пока откидная ножка не повернется вперед, над центром.
3. Снимите транпортные колеса.
4. Осторожно опустите машину с откидной ножки.

Операция скашивания

При правильном использовании машины достигается самое гладкое скашивание травяного покрова.

Внимание: Скошенная трава действует при скашивании как смазка. Интенсивная работа режущего блока при отсутствии скошенной травы может вывести режущий блок из строя.

Перед скашиванием

Убедитесь в том, что газонокосилка правильно отрегулирована и настроена одинаково с обеих сторон барабана. Неправильная регулировка газонокосилки хорошо заметна на внешнем виде скошенного травяного покрова. Перед скашиванием удалите с травяного покрова все посторонние предметы. Обеспечьте отсутствие посторонних, особенно детей и домашних животных, в рабочей зоне.

Методика скашивания

Траву следует косить, двигаясь по полю вперед и назад. Избегайте скашивания по кругу или поворота газонокосилки на покрытых травой участках, т.к. могут образоваться задиры. Поворачивать газонокосилку следует за пределами травяного покрытия, поднимая режущий барабан (нажимая на ручку книзу) и поворачивая газонокосилку на тяговом барабане. Скашивание следует производить при нормальной скорости ходьбы человека. Быстрая скорость экономит очень немного времени и может привести к плохому качеству скашивания.

Чтобы облегчить поддержание прямолинейного движения по травяному покрытию и удерживать машину на одном и том же расстоянии от края предыдущей скошенной полосы, используйте ориентирующие полосы на корзине (Рисунок 25).

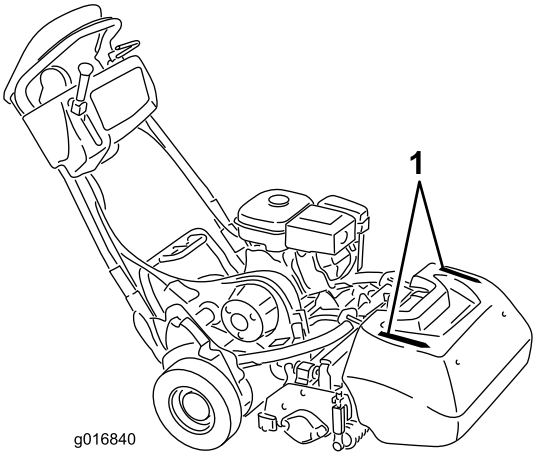

Рисунок 25

1. Ориентирующие полосы

Работа в условиях низкой осещенности

При эксплуатации газонокосилки в условиях низкой осещенности рекомендуется использовать дополнительный набор светодиодных фар мод. 04265.

Внимание: Использовать на этой газонокосилке другие осветительные системы не допускается, т.к. они не будут работать должным образом на выходном напряжении двигателя.

Работа органов управления

Использование органов управления во время скашивания:

1. Запустите двигатель, установите дроссельную заслонку на пониженную частоту вращения, нажмите на ручку вниз, чтобы поднять режущий блок, нажмите на средство контроля присутствия оператора, переведите рычаг тяги в положение "Вкл." и переместите газонокосилку на край поля (Рисунок 26).
2. Переведите рычаг тяги в положение "Выкл." и включите рычаг привода барабана (Рисунок 26).

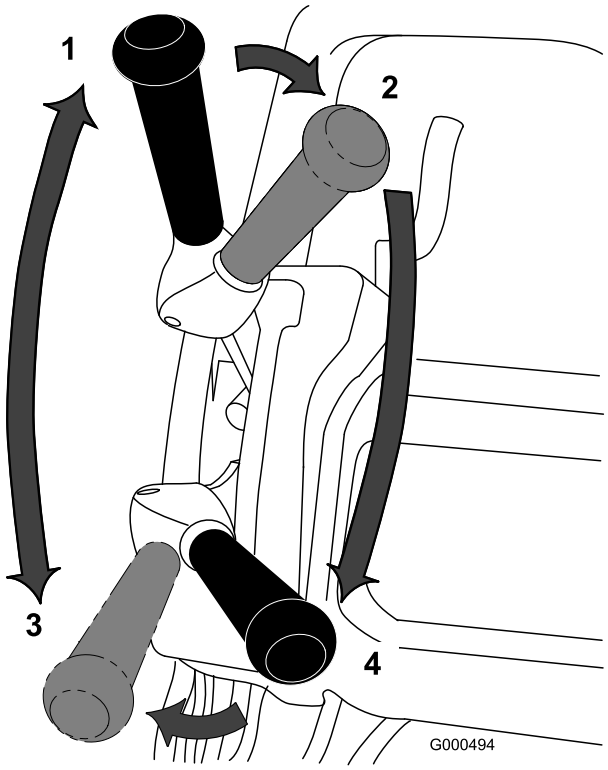

Рисунок 26

1. Привод тяги - нейтраль
2. Привод тяги на нейтрали, привод барабана отключен
3. Привод тяги включен (транспортировка)
4. Привод тяги и привод барабана включены

3. Переведите рычаг тяги в положение "Вкл.", увеличивайте посредством дроссельной заслонки частоту вращения до тех пор, пока газонокосилка не будет двигаться с требуемой скоростью, переместите газонокосилку на поле, опустите переднюю часть газонокосилки и начните работу (Рисунок 26).

Действия после скашивания

1. Выведите газонокосилку с травяного покрытия, переведите рычаги приводов барабана и тяги в положение "Выкл." и заглушите двигатель.
2. Опорожните корзину для травы от скошенной травы, установите ее на газонокосилку и начните операцию транспортировки.

Проверка работы блокировочных выключателей

Интервал обслуживания: Перед каждым использованием или ежедневно

⚠ ПРЕДОСТЕРЕЖЕНИЕ

В случае отсоединения или повреждения защитных блокировочных выключателей машина может неожиданно заработать, что приведет к получению травм.

- **Не вмешивайтесь в работу блокировочных выключателей.**
- **Ежедневно проверяйте работу блокировочных выключателей и заменяйте любые поврежденные выключатели перед эксплуатацией машины.**

Блокировочный выключатель средства контроля присутствия оператора (OPC)

1. Ногой отожмите вниз откидную ножку и вытягивайте вверх опору ручки, пока откидная ножка не повернется вперед, над центром.
2. Запустите двигатель
3. Когда орган контроля присутствия оператора отпущен, попробуйте привести в действие рычаг тяги (Рисунок 27). Рычаг тяги не должен включиться. Если рычаг тяги включается, то система блокировки нуждается в ремонте. Устраните неполадку перед эксплуатацией. См. "Техобслуживание блокировочных выключателей".

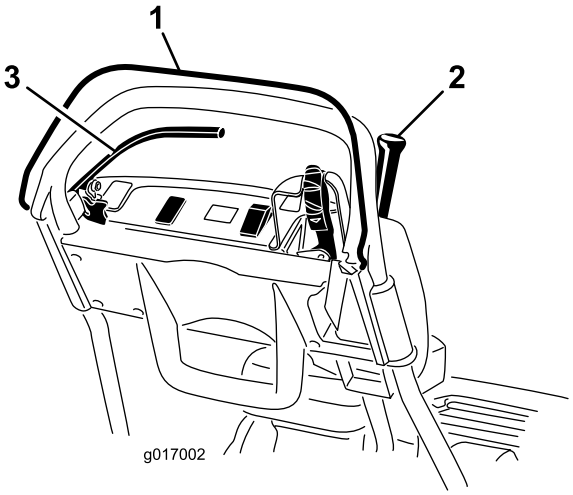

Рисунок 27

1. Средство контроля присутствия оператора (OPC)
2. Рычаг тяги
3. Рычаг тормоза

4. При нажатом OPC и включенном рычаге тяги отпустите OPC (Рисунок 27). Рычаг тяги должен отключиться. Если рычаг тяги не отключается, то система блокировки нуждается в ремонте. Устраните неполадку перед эксплуатацией. См.

"Техобслуживание блокировочных выключателей" или "Регулировка управления тягой".

5. При нажатом ОРС и передвинутом влево рычаге передач включите приводы барабана и тяги и отпустите ОРС (Рисунок 27). Рычаг тяги должен отключиться. Если рычаг тяги не отключается, то система блокировки нуждается в ремонте. Устраните неполадку перед эксплуатацией. См. "Техобслуживание блокировочных выключателей", "Регулировка управления тягой" или "Регулировка управления барабаном".
6. При нажатом ОРС и передвинутом влево рычаге передач включите приводы барабана и тяги, переведите рычаг передач вправо для отключения привода барабана (Рисунок 27). Привод барабана должен отключиться. Если рычаг барабана не отключается, то система блокировки нуждается в ремонте. Устраните неполадку перед эксплуатацией. См. "Регулировка управления барабаном".
7. Осторожно опустите машину с откидной ножки.

Блокировочный выключатель тяги

1. Ногой отожмите вниз откидную ножку и вытягивайте вверх опору ручки, пока откидная ножка не повернется вперед, над центром.
2. При нажатом ОРС, включенном рычаге тяги и органах управления двигателем в положении запуска (Рисунок 27). Попробуйте запустить двигатель. Двигатель не должен запускаться. Если двигатель запускается, то блокировочный выключатель нуждается в ремонте. Устраните неполадку перед эксплуатацией. См. "Техобслуживание блокировочных выключателей".
3. Осторожно опустите машину с откидной ножки.

Блокировочный выключатель тормоза

1. Ногой отожмите вниз откидную ножку и вытягивайте вверх опору ручки, пока откидная ножка не повернется вперед, над центром.
2. При включенном рычаге тяги, включенном рабочем тормозе и органах управления двигателем в положении запуска (Рисунок 27). Попробуйте запустить двигатель. Двигатель должен запуститься. Если двигатель не запускается, то блокировочный выключатель нуждается в ремонте. Устраните неполадку перед эксплуатацией. См. "Техобслуживание блокировочных выключателей".
3. При работающем двигателе включите рабочий (но не стояночный) тормоз, нажмите орган контроля присутствия оператора и включите рычаг тяги (Рисунок 27). Двигатель должен работать, преодолевая сопротивление тормоза, но не должен глохнуть. Если двигатель сразу же глохнет, то блокировочный выключатель нуждается в ремонте. Устраните неполадку перед эксплуатацией. См. "Техобслуживание блокировочных выключателей".
4. При работающем двигателе затяните фиксатор стояночного тормоза, нажмите орган контроля присутствия оператора и включите рычаг тяги (Рисунок 27). Двигатель должен заглохнуть. Если двигатель не глохнет, то блокировочный выключатель нуждается в ремонте. Устраните неполадку перед эксплуатацией. См. "Техобслуживание блокировочных выключателей".
5. Осторожно опустите машину с откидной ножки.

Отсоединение трансмиссии

Если машина оказывается заблокированной, можно отсоединить барабан от трансмиссии, чтобы машина могла маневрировать.

1. В правом заднем углу машины найдите рядом с барабаном корпуса привода рычаг включения/отключения тяги (Рисунок 28).

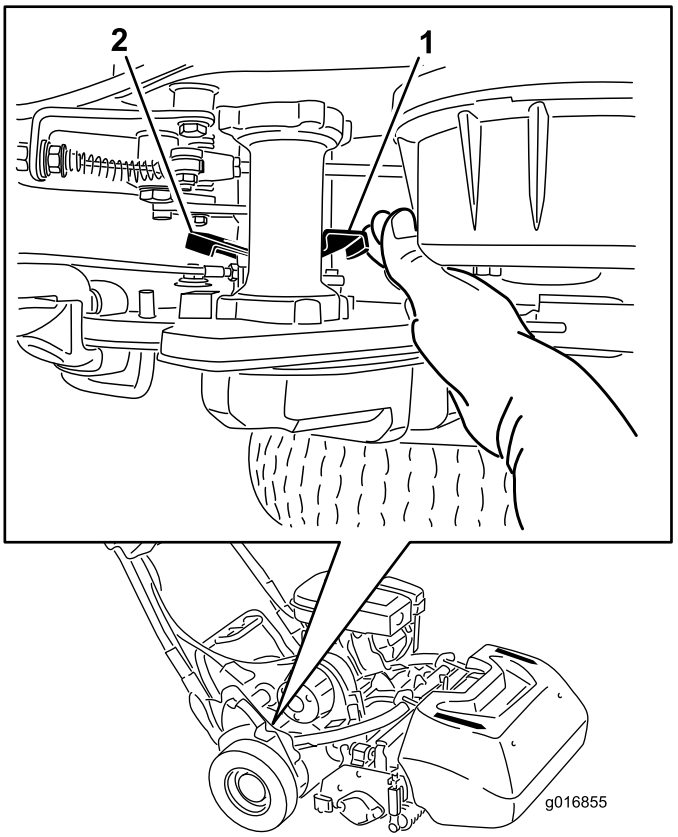

Рисунок 28

1. Рычаг включения/отключения тяги - включен
2. Рычаг включения/отключения тяги - выключен

2. Для отключения трансмиссии от барабана поверните рычаг назад.

Внимание: Обязательно нажимайте на рычаг спереди, чтобы не допустить удара подпружиненного рычага по руке.

3. Двигайте машину, как вам требуется

Внимание: По возможности, не буксируйте машину. Если это абсолютно необходимо, не буксируйте со скоростью свыше 4,8 км/ч; обязательно отсоедините трансмиссию от барабана. Невыполнение этого требования с большой вероятностью приведет к повреждению машины.

4. Закончив, поверните рычаг вперед для подключения трансмиссии к барабану.

Примечание: Тормоз остается работоспособным при отключении трансмиссии от барабана.

Настройка машины в соответствии с состоянием травяного покрова

Для настройки машины в соответствии с состоянием травяного покрова используйте следующую таблицу.

Неподвижные стержни: Стандартные и опционные (газонокосилки Flex/eFlex 2100)			
Номер по каталогу	**Описание**	**Интенсивность**	**Примечания**
106-2468-01	Неинтенсивный	Меньше	Красный
99-3794-03	Интенсивный	Больше	Черный, стандартный
Неподвижные стержни: Стандартные и опционные (газонокосилки Flex/eFlex 1800)			
110-2282-01	Неинтенсивный	Меньше	Красный
110-2281-03	Интенсивный	Больше	Черный, стандартный

Неподвижные ножи: Стандартные и опционные (газонокосилки Flex/eFlex 2100)			
Номер по каталогу	**Описание**	**Диапазон высоты скашивания**	**Примечания**
115-1880	Microcut-EdgeMax	1,6 - 3,2 мм	Стандартные
93-4262	Microcut	1,6 - 3,2 мм	
108-4303	Удлиненный Microcut	1,6 - 3,2 мм	Менее интенсивный
115-1881	Tournament-EdgeMax	3,2 - 6,4 мм	
93-4263	Tournament	3,2 - 6,4 мм	
108-4302	Удлиненный Tournament	3,2 - 6,4 мм	Менее интенсивный
93-4264	низкий срез	6,4 мм и выше	
Неподвижные ножи: Стандартные и опционные (газонокосилки Flex/eFlex 1800)			
117-1530	Microcut-EdgeMax	1,6 - 3,2 мм	Стандартные
98-7261	Microcut	1,6 - 3,2 мм	
110-2300	Удлиненный Microcut	1,6 - 3,2 мм	Менее интенсивный
98-7260	Tournament	3,2 - 6,4 мм	
117-1532	Tournament-EdgeMax	3,2 - 6,4 мм	
110-2301	низкий срез	6,4 мм и выше	

Валики (газонокосилки Flex/eFlex 2100)			
Номер по каталогу	**Описание**	**Диаметр/материал**	**Примечания**
04255	Узкий Wiehle	6,4 см/алюминий	
04256	Широкий Wiehle	6,4 см/алюминий	Увеличение проникновения
04257	Полный валик	6,4 см/сталь	Уменьшение проникновения
04258	Узкий Wiehle — Длинный	6,4 см/алюминий	Большая краевая опора; на 4,3 см длиннее
115-7356	Задний валик	5,1 см/алюминий	Стандартный задний
120-9595	Задний валик	5,1 см/сталь	Стальной задний
Валики (газонокосилки Flex/eFlex 1800)			
120-9607	Узкий Wiehle	6,4 см/алюминий	
120-9609	Широкий Wiehle	6,4 см/алюминий	Увеличение проникновения

120-9611	Полный валик	6,4 см/сталь	Уменьшение проникновения
121-4681	Узкий Wiehle — Длинный	6,4 см/алюминий	Большая краевая опора; на 4,3 см длиннее
120-9605	Задний валик	5,1 см/алюминий	Стандартный задний

Техническое обслуживание

Примечание: Определите левую и правую стороны машины со штатного рабочего места.

Внимание: При использовании данного блока совместно с Trans Pro 80, при обслуживании машины на прицепе обязательно используйте упоры. Опрокидывание может привести к разливу топлива.

При остановке на рельсовой рампе в отверстия позади колес следует вставить черенок от метлы или что-то аналогичное.

Рекомендуемый график(и) технического обслуживания

Периодичность технического обслуживания	Порядок технического обслуживания
Через первые 20 часа	• Замените масло в двигателе. • Очистите отстойник топливного бака и сетку.
Перед каждым использованием или ежедневно	• Проверьте работу блокировочных выключателей. • Проверьте уровень масла в двигателе. • Проверьте систему блокировки средства контроля присутствия оператора.
Через каждые 50 часов	• Замените масло в двигателе. • Произведите очистку обслуживание воздухоочистителя (более часто в пыльных, грязных условиях).
Через каждые 100 часов	• Замените бумажный элемент воздушного фильтра (при эксплуатации в условиях сильной запыленности требуется более частая замена). • Проверьте свечу зажигания. • Очистите отстойник топливного бака и сетку.
Через каждые 500 часов	• Очистите карбюратор. • Проверьте впускной и выпускной клапаны. При необходимости произведите регулировку.
Через каждые 1000 часов	• Замените топливный трубопровод • Проверьте приводной ремень барабана • Осмотрите подшипники трансмиссии. При необходимости замените.
Перед помещением на хранение	• Подкрасьте сколотые поверхности.

Внимание: См. дополнительные процедуры технического обслуживания в руководстве по эксплуатации двигателя.

Перечень операций ежедневного технического обслуживания

Внимание: Скопируйте эту страницу для повседневного использования.

Место проверки при техобслуживании	В течение недели:						
	Понед.	Вторн.	Ср.	Четв.	Пятн.	Субб.	Воскр.
Проверьте работу защитных блокировок.							
Проверьте работу стояночного тормоза.							
Проверьте легкость работы шарниров.							
Проверьте уровень топлива.							
Проверьте уровень масла в двигателе.							
Проверьте воздушный фильтр.							
Проверьте охлаждающие ребра двигателя.							
Проверьте на наличие необычных шумов двигателя.							
Проверьте на наличие необычных шумов при работе.							
Проверьте регулировку барабана относительно неподвижных ножей.							
Проверьте регулировку высоты скашивания.							
Восстановите поврежденное лакокрасочное покрытие.							

Обозначение зон, на которые следует обратить особое внимание		
Проверку выполнил:		
Место	Дата	Информация

Техническое обслуживание двигателя

Обслуживание моторного масла

Перед пуском в картер должно быть залито примерно 0,6 л масла надлежащей вязкости. В двигателе используется любое высококачественное масло, имеющее эксплуатационную классификацию Американского института нефти (American Petroleum Institute - API) SE или выше. Вязкость масла (масса) должна выбираться в соответствии с окружающей температурой. Рисунок 29 иллюстрирует рекомендации по температуре/вязкости.

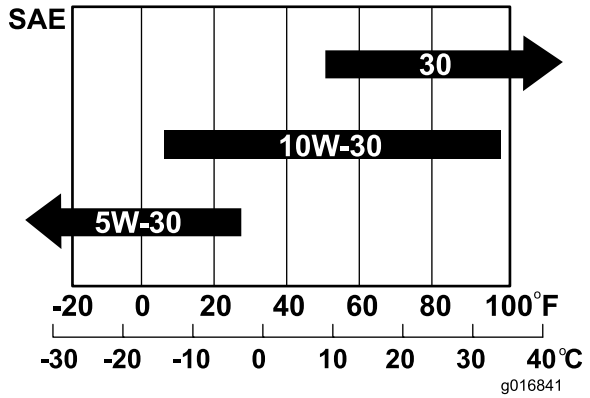

Рисунок 29

Примечание: При использовании универсальных масел (5W-20, 10W-30 и 10W-40) расход масла увеличивается. В этом случае следует чаще проверять масло.

Проверка уровня масла в двигателе

Интервал обслуживания: Перед каждым использованием или ежедневно

Примечание: Наилучший момент для проверки уровня масла в двигателе - когда двигатель холодный перед его запуском в начале рабочего дня. Если он уже поработал, перед проверкой дайте маслу стечь в поддон (в течение не менее 10 минут). Если уровень масла находится на метке “L” масломерного щупа или ниже, долейте масло, чтобы довести его уровень до метки "H". НЕ ДОПУСКАЙТЕ ПЕРЕПОЛНЕНИЯ. Если уровень масла находится между метками “H” and “L”, то доливать масло не требуется.

1. Снимите траннортные колеса (если они установлены).
2. Установите газонокосилку так, чтобы двигатель располагался горизонтально, и очистите зону вокруг масломерного щупа (Рисунок 30).

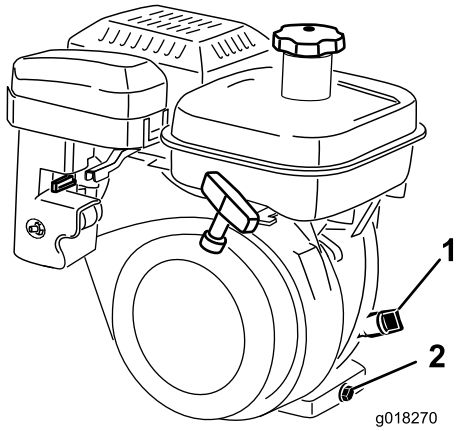

Рисунок 30

1. Масломерный щуп
2. Сливная пробка

3. Снимите пробку заливного отверстия, повернув ее против часовой стрелки (Рисунок 30).
4. Протрите масломерный щуп дочиста и вставьте его в заливное отверстие. Не завинчивайте щуп в отверстие. Затем выньте щуп и проверьте уровень масла. Если уровень низкий, добавьте ровно столько масла, чтобы поднять уровень до области между метками “H” и “L” на щупе (Рисунок 30).

Снова проверьте уровень масла. Не допускайте переполнения.

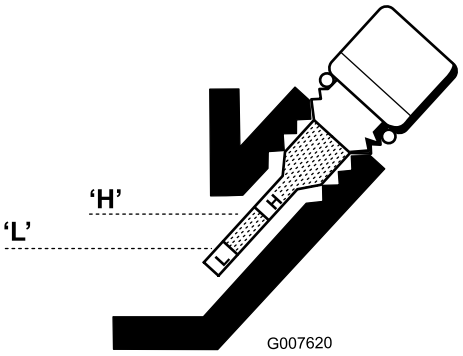

Рисунок 31

5. Поставьте на место масломерный щуп и удалите разлитое масло.

Замена масла в двигателе

Интервал обслуживания: Через первые 20 часа

Через каждые 50 часов

1. Запустите двигатель и дайте ему поработать в течение нескольких минут для прогрева масла.
2. Поместите сливной поддон под сливную пробку в задней части машины (Рисунок 30). Ослабьте пробку сливного отверстия.
3. Нажмите на ручку вниз, чтобы наклонить газонокосилку и двигатель назад и дать всему маслу стечь в поддон.
4. Поставьте на место сливную пробку и залейте в картер указанное масло; см. "Проверка уровня масла".
5. Вытрите пролитое масло.
6. Удаление в отходы отработанного масла производить в установленном порядке. Производите переработку согласно местным законам.

Обслуживание воздухоочистителя

Интервал обслуживания: Через каждые 50 часов

1. Убедитесь в том, что провод со свечи зажигания снят.
2. Снимите барашковую гайку, которая крепит крышку воздухоочистителя, и снимите крышку. Тщательно очистите крышку (Рисунок 32 и Рисунок 33).

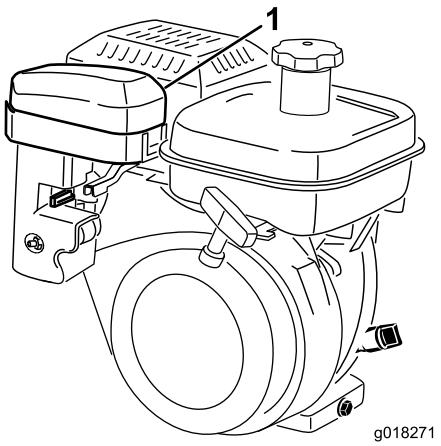

Рисунок 32

1. Крышка воздухоочистителя

3. Если элемент из пеноматериала загрязнен, извлеките его из бумажного элемента (Рисунок 33). Тщательно очистите элемент.
   A. Промойте элемент из пеноматериала в теплой воде с жидким мылом. Отожмите его для удаления грязи, но не скручивайте, т.к. пеноматериал может порваться.
   B. Просушите, завернув в чистую ветошь. Отожмите досуха ветошь и элемент из пеноматериала, но не скручивайте, т.к. пеноматериал может порваться.
   C. Пропитайте элемент чистым моторным маслом. Отожмите элемент для удаления излишнего масла и его равномерного распределения. Желательно, чтобы элемент был влажным от масла.

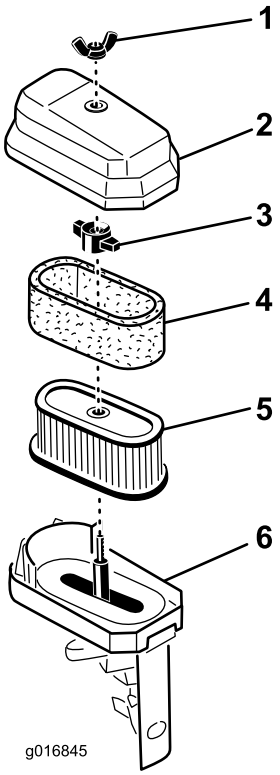

Рисунок 33

1. Барашковая гайка
2. Крышка воздухоочистителя
3. Барашковая гайка
4. Элемент из пенопласта
5. Бумажный элемент
6. Основание воздухоочистителя

4. При обслуживании элемента из пенопласта проверьте состояние бумажного элемента. При необходимости замените.

   Примечание: Использовать сжатый воздух для очистки бумажного элемента не допускается.

5. Установите элемент из пенопласта, бумажный элемент и крышку воздухоочистителя.

   Внимание: Работа двигателя без элемента воздухоочистителя не допускается, поскольку следствием этого будут износ и повреждение двигателя.

Обслуживание свечи зажигания

Интервал обслуживания: Через каждые 100 часов

Используйте свечу зажигания NGK BR 6HS или эквивалентную. Правильный воздушный зазор равняется 0,6-0,7 мм.

1. Снимите провод со свечи зажигания (Рисунок 34).

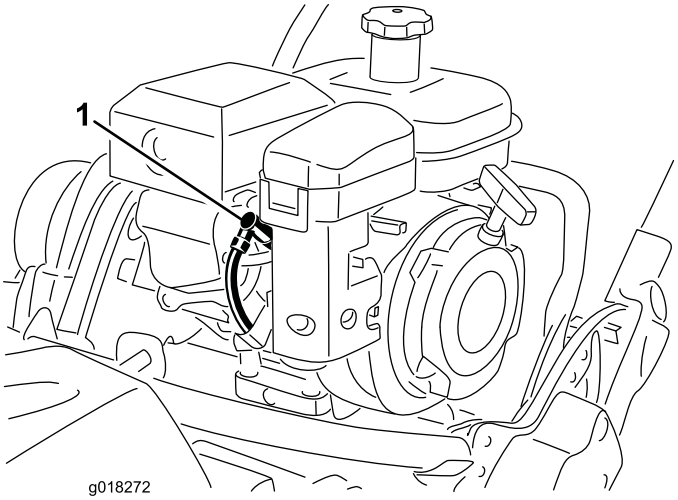

Рисунок 34

1. Провод свечи зажигания

2. Очистите область вокруг свечи зажигания и выньте свечу из головки цилиндра.

   Внимание: Замените свечу зажигания, имеющую трещины, повреждения или следы загрязнения. Пескоструйная обработка, шабровка или очистка электродов не допускаются, т.к. попадание абразивных частиц в двигатель может привести к его повреждению.

3. Установите воздушный зазор, равный 0,6-0,7 мм (Рисунок 35). Вверните свечу зажигания с надлежащим зазором и надежно затяните ее с моментом 23 Н•м.

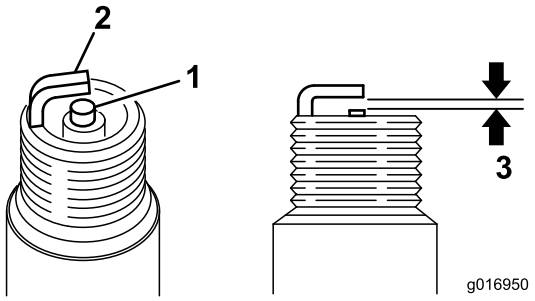

Рисунок 35

1. Изолятор центрального электрода
2. Боковой электрод
3. Воздушный зазор 0,6-0,7 мм

Техническое обслуживание топливной системы

Очистка отстойника топливного бака и сетки

Интервал обслуживания: Через первые 20 часа

Через каждые 100 часов/Ежемесячно (в зависимости от того, что наступит раньше)

1. Закройте топливный запорный клапан и вывинтите отстойник топливного бака из корпуса фильтра (Рисунок 36).

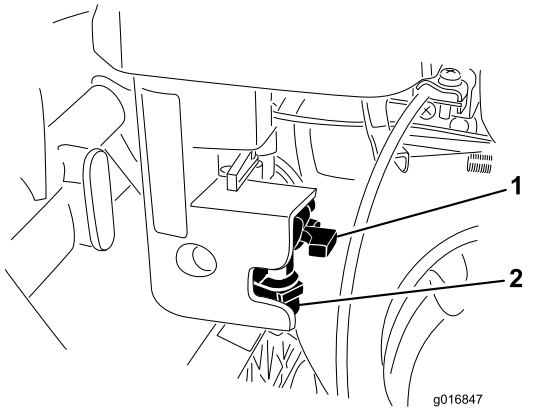

Рисунок 36

1. Запорный клапан 2. Крышка топливного бака

2. Очистите отстойник топливного бака в чистом бензине и установите его на место.
3. Вывинтите и снимите отстойник топливного бака с топливного бака (Рисунок 37).

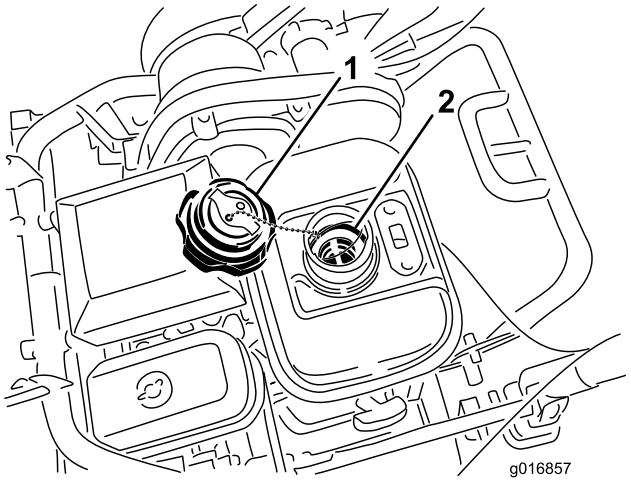

Рисунок 37

1. Крышка топливного бака 2. Сетка топливного бака

4. Извлеките сетку топливного бака из топливного бака.
5. Очистите сетку в чистом бензине и установите в бак.
6. Установите отстойник топливного бака на топливный бак.

Замена топливного трубопровода

Интервал обслуживания: Через каждые 1000 часов

Заменяйте топливный трубопровод через каждые 1000 часов работы. В случае утечки топлива из трубопровода незамедлительно замените его.

Техническое обслуживание электрической системы

Обслуживание блокировочного выключателя тяги

Если выключатель требует регулировки или замены, используйте следующую процедуру.

1. Убедитесь в том, что двигатель заглушен.
2. Снимите панель управления.
3. Включите рычаг тяги.

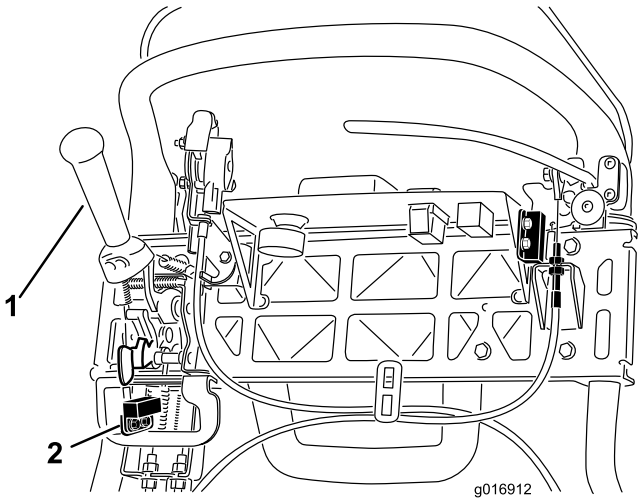

Рисунок 38

1. Рычаг тяги
2. Блокировочный выключатель

4. Выверните крепежные детали блокировочного выключателя (Рисунок 38).
5. Поставьте регулировочную прокладку толщиной 1,6 мм между рычагом тяги и блокировочным выключателем (Рисунок 38).
6. Затяните крепежные детали блокировочного выключателя.
7. Включите рычаг тяги и проверьте зазор. Нормальный рабочий зазор составляет 0,76-3,05 мм. При включенном рычаге тяги убедитесь в том, что выключатель разомкнут. При необходимости замените выключатель.

Обслуживание блокировочного выключателя тормоза

1. Убедитесь в том, что двигатель заглушен.
2. Снимите панель управления.
3. Включите рычаг рабочего тормоза и фиксатор стояночного тормоза.
4. Выверните крепежные детали блокировочного выключателя (Рисунок 39).

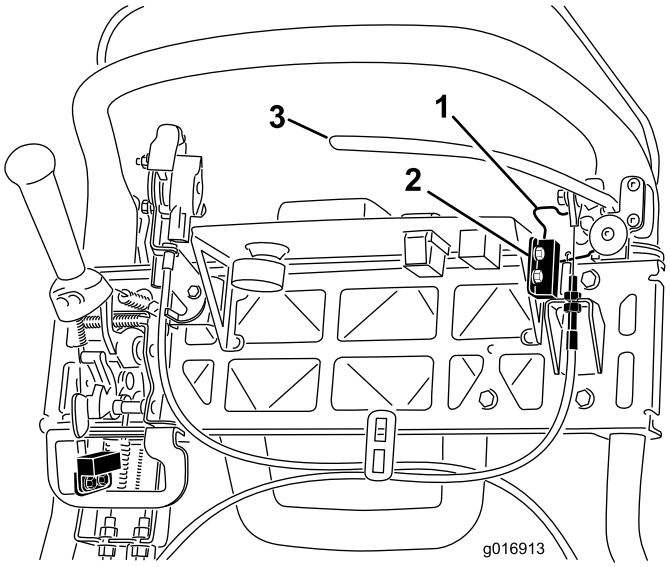

Рисунок 39

1. Фиксатор стояночного тормоза
2. Блокировочный выключатель
3. Рычаг рабочего тормоза

5. Поставьте регулировочную прокладку толщиной 1,6 мм между фиксатором стояночного тормоза и блокировочным выключателем (Рисунок 39).
6. Затяните крепежные детали блокировочного выключателя. Перепроверьте зазор. Фиксатор не должен касаться выключателя.
7. Включите рычаг тормоза и поверните фиксатор. Убедитесь в том, что выключатель разомкнут. При необходимости замените выключатель.

Техническое обслуживание тормозов

Регулировка рабочего/стояночного тормоза

Если рабочий/стояночный тормоз проскальзывает во время работы, требуется отрегулировать тросик.

1. Переведите рычаг рабочего/стояночного тормоза в положение "Выкл.".
2. Снимите панель управления.
3. Для увеличения натяжения тросика ослабляйте верхнюю зажимную гайку тросика и затягивайте нижнюю зажимную гайку тросика (Рисунок 40) до тех пор, пока усилие на рукоятке рычага тормоза, требуемое для отпускания фиксатора стояночного тормоза, не составит 156 Н. Не допускайте перерегулирования, иначе тормоз может прихватывать.

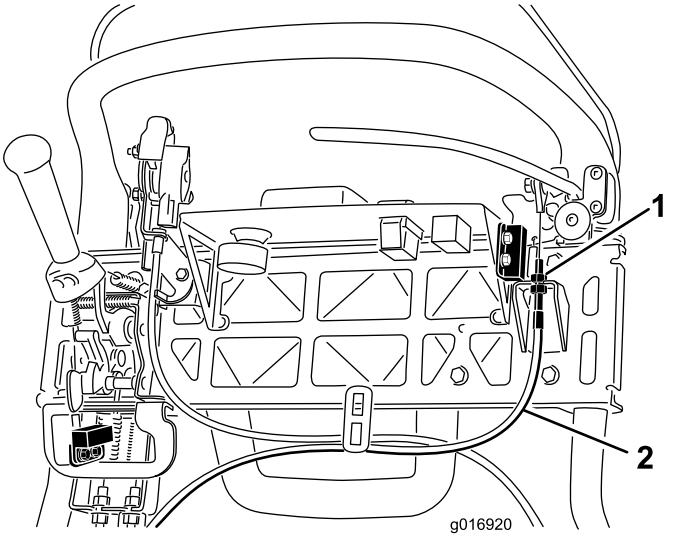

Рисунок 40

1. Зажимные гайки
2. Тросик рабочего тормоза

Техническое обслуживание ремней

Проверка приводного ремня барабана

Интервал обслуживания: Через каждые 1000 часов

Убедитесь в том, что приводной ремень барабана должным образом натянут для обеспечения работы машины без чрезмерного износа. Почаще проверяйте ремень.

1. Выверните болт с буртиком, который крепит отстойник ремня, и снимите отстойник ремня, чтобы открыть ремень (Рисунок 41).

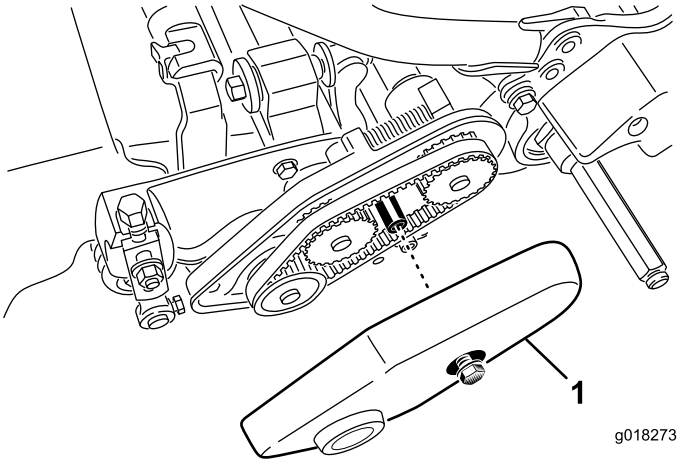

Рисунок 41

1. Крышка ремня

2. Для регулировки натяжения ремня:
   A. Ослабьте гайку крепления корпуса подшипника (Рисунок 42).

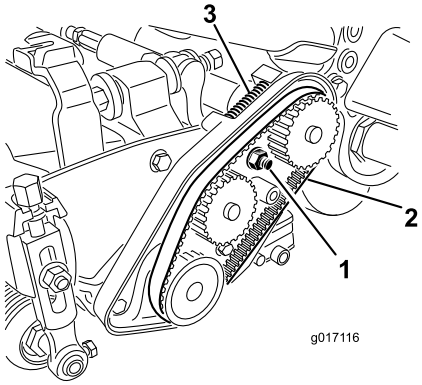

Рисунок 42

1. Гайка крепления корпуса подшипника
2. Ремень привода барабана
3. Пружина сжатия

B. Гаечным ключом на 16 мм поворачивайте корпус подшипника, чтобы убедиться в том, что он вращается свободно.

C. Полностью удалите весь мусор из отсека ремня и вокруг пружины сжатия (Рисунок 42).

D. Убедитесь в том, что пружина сжатия создает на ремне надлежащее натяжение.

E. Затяните гайку крепления корпуса подшипника.

F. Установите отстойник ремня.

Отверстие для доступа к отстойнику трансмиссии

Если необходим доступ к муфте, извлеките резиновую заглушку (Рисунок 43) из отверстия перед трансмиссией.

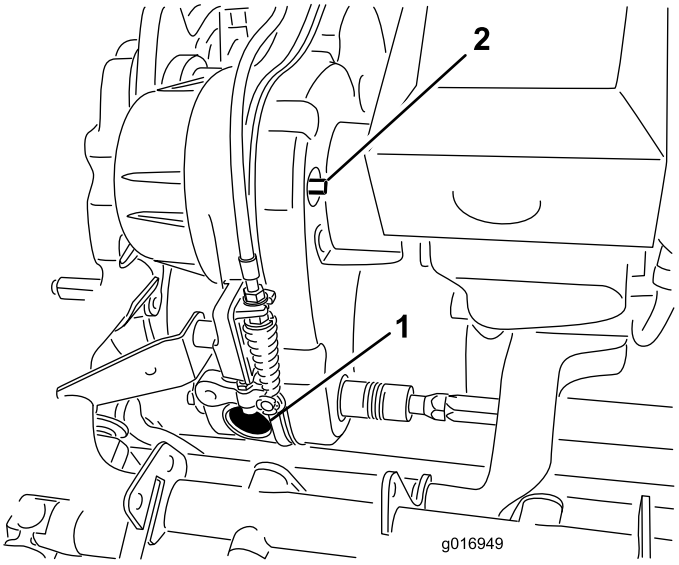

Рисунок 43

1. Резиновая заглушка
2. Вал включения/отключения

Натяжное устройство ремня трансмиссии

Ремень трансмиссии натягивается с помощью подпружиненного натяжного шкива. Если натяжение ремня следует включить или отключить, ключом на 3/8" поверните вал включения/отключения (Рисунок 43) в требуемое положение. Натяжной шкив отсоединяется от ремня при повороте вала на 1/4 оборота по часовой стрелке (Рисунок 44).

Примечание: Натяжение ремня должно быть снято перед снятием крышки трансмиссии.

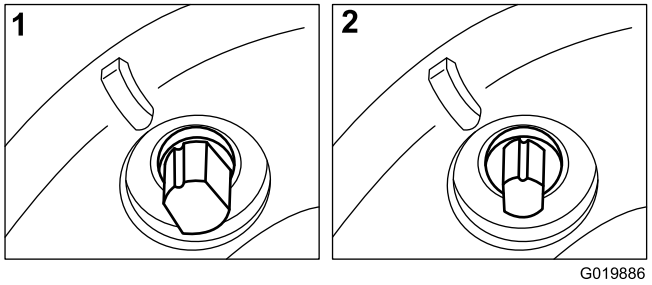

Рисунок 44

1. Включено
2. Отключено

Техническое обслуживание органов управления

Регулировка управления тягой

Если тяга не включается или во время работы наблюдается пробуксовка, то требуется регулировка.

1. Переведите регулятор тяги в положение "Выкл.".
2. Проверьте наличие слабины в тросике управления тягой у пружины растяжения (Рисунок 45). При наличии слабины отрегулируйте зажимную гайку на переходнике (Рисунок 46) для устранения слабины тросика без растяжения пружины.

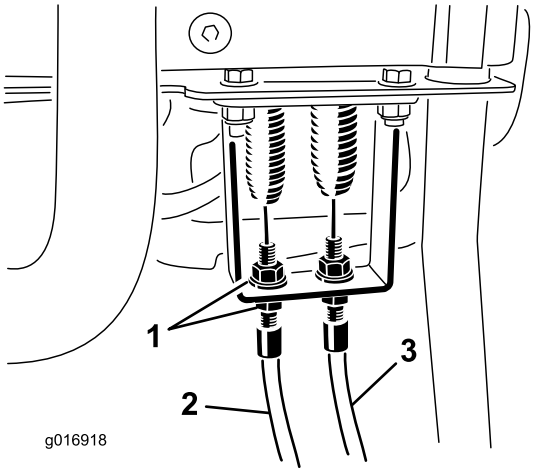

Рисунок 45

1. Зажимные гайки
2. Тросик управления тягой
3. Тросик управления барабаном

3. Если регулятор тяги продолжает проскальзывать, выполните следующие этапы.
4. Снимите шплинт и палец с головкой, которые крепят ушко тяги к изогнутому рычагу. Отсоедините ушко от изогнутого рычага (Рисунок 46).

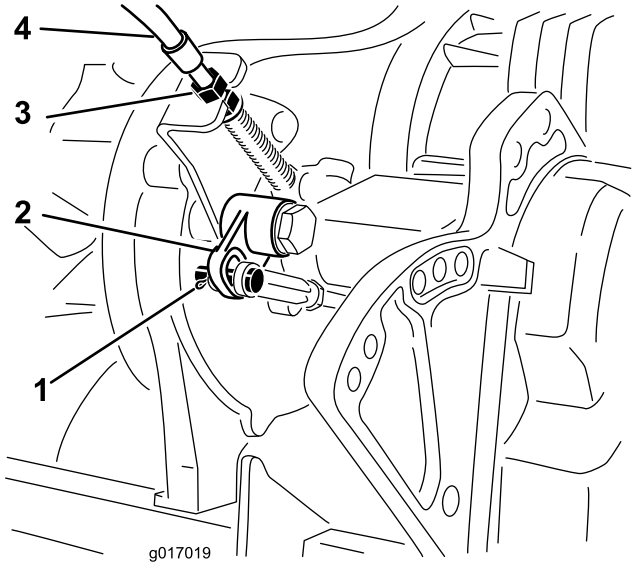

Рисунок 46

1. Штифт с головкой и шплинт
2. Изогнутый рычаг
3. Зажимные гайки
4. Тросик управления тягой

5. Поверните тягу изогнутого рычага на 1,5 оборота, чтобы увеличить длину тяги на 1,5 мм.
6. Снова подсоедините ушко к изогнутому рычагу с помощью пальца и шплинта, снятых ранее.
7. У переходника трансмиссии (Рисунок 46) отрегулируйте зажимные гайки тросика так, чтобы уменьшить расстояние до изогнутого рычага в соответствии с предыдущим изменением.
8. Во время регулировки тросика у переходника пульта управления отрегулируйте зажимные гайки тросика так, чтобы устранить всю слабину тросика, не растягивая пружину (Рисунок 45).
9. Проверьте работу регулятора и при необходимости повторите регулировку.

Регулировка управления барабаном

Если регулятор барабана не включается должным образом, то требуется регулировка.

1. Убедитесь в том, что регулятор барабана отсоединен.
2. На переходнике трансмиссии отрегулируйте тросик управления барабаном (Рисунок 47) так, чтобы длина пружины составила 70,6-72,4 мм.

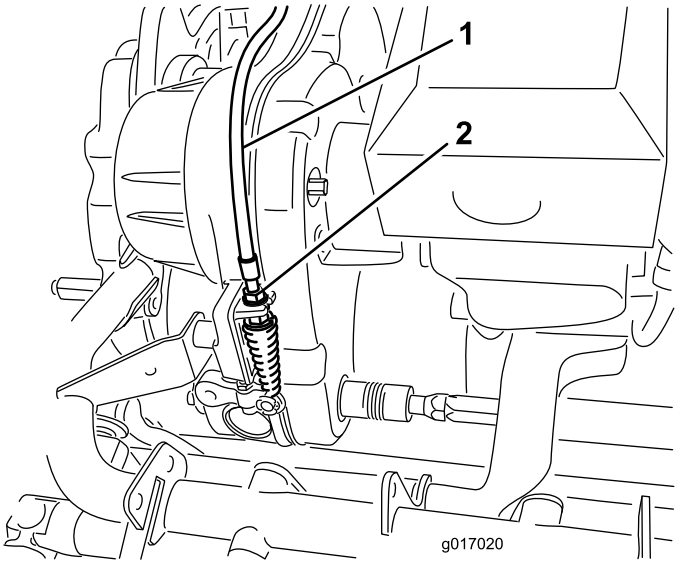

Рисунок 47

1. Тросик управления барабаном
2. Зажимные гайки

3. На переходнике рукоятки управления ослабляйте тросик управления барабаном, пока на нем не появится слабина (Рисунок 45).
4. На переходнике рукоятки управления затяните тросик управления барабаном настолько, чтобы устранить слабину тросика, не растягивая пружину.
5. Проверьте работу следующим образом:
   - Убедитесь в том, что зубья муфты барабана разъединены, когда муфта расцеплена, и не касаются дна впадин, когда муфта включена.

     Примечание: Чтобы увидеть муфту барабана, извлеките резиновую заглушку (Рисунок 43) из отверстия перед трансмиссией.
   - Время остановки барабана, не касающегося неподвижных ножей, должно быть менее 7 секунд.
   - См. "Руководство по техническому обслуживанию" или обратитесь к вашему поставщику за технической помощью.

Хранение

1. Удалите скошенную траву, загрязнения и въевшуюся грязь с наружных частей всей машины, особенно с двигателя. Удалите грязь и сухую траву с наружных поверхностей ребер головки цилиндров двигателя и корпуса вентилятора.

   Внимание: Машину можно мыть мягким моющим средством с водой. Не мойте машину струей под давлением. Избегайте излишнего использования воды, в особенности вблизи рычага переключения передач и двигателя.
2. Для долговременного хранения (свыше 30 дней) добавьте в топливо в баке антикоагулирующую/улучшающую присадку.
   A. Для распределения улучшенного топлива по топливной системе запустите двигатель на 5 минут.
   B. Отключите двигатель, дайте возможность ему остыть и слейте топливо из бака, или же продолжайте работу двигателя до тех пор, пока он не остановится.
   C. Снова запустите двигатель и продолжайте работу до тех пор, пока двигатель не остановится. Продолжайте дросселирование до тех пор, пока двигатель не перестанет запускаться.
   D. Удалите в отходы в установленном порядке все неиспользованное топливо. Произведите утилизацию согласно местным правилам.

      Примечание: Не храните бензин с добавленным антикоагулянтом/улучшителем более 90 дней.
3. Проверьте и затяните все болты, гайки и винты. Отремонтируйте или замените все поврежденные детали.
4. Подкрасьте все поцарапанные или оголенные металлические поверхности. Краску можно приобрести у вашего официального сервисного дистрибьютора.
5. Храните машину в чистом, сухом гараже или складском помещении. Накройте машину для ее защиты и сохранения в чистоте.

Примечания:

Примечания:

Общая гарантия компании Toro

Ограниченная гарантия

Условия гарантии и товары, на которые она распространяется

Компания Toro и ее филиал Toro Warranty Company в соответствии с заключенным между ними соглашением совместно гарантируют, что серийное изделие Toro («Изделие») не будет иметь дефектов материалов или изготовления в течение двух лет или 1500 часов работы (в зависимости от того, что произойдет раньше)*. Настоящая гарантия распространяется на все изделия, за исключением аэраторов (см. отдельные условия гарантии на эти изделия). При наличии гарантийного случая компания произведет ремонт Изделия за свой счет, включая диагностику, трудозатраты, запасные части и транспортировку. Настоящая гарантия начинается со дня доставки Изделия первоначальному розничному покупателю.
* Изделие оборудовано счетчиком моточасов.

Порядок подачи заявки на гарантийное обслуживание

В случае возникновения гарантийного случая Вы должны незамедлительно сообщить об этом дистрибьютору серийных изделий или официальному дилеру серийных изделий, у которых Вы приобрели Изделие. Если Вам нужна помощь в определении местонахождения дистрибьютора серийных изделий или официального дилера или если у Вас есть вопросы относительно Ваших прав и обязанностей по гарантии, Вы можете обратиться к нам по адресу:

Отделение технического обслуживания серийной продукции Toro
Toro Warranty Company
8111 Lyndale Avenue South
Bloomington, MN 55420-1196

952–888–8801 или 800–952–2740

Эл. почта: commercial.warranty@toro.com

Обязанности владельца

Вы, являясь владельцем Изделия, несете ответственность за выполнение необходимого технического обслуживания и регулировок, указанных в *Руководстве оператора.* Невыполнение требуемого технического обслуживания и регулировок может быть основанием для отказа в исполнении гарантийных обязательств.

Случаи нераспространения гарантий

Не все неисправности или нарушения работы изделия, возникшие в течение гарантийного периода, являются дефектами материала или изготовления. Действие этой гарантии не распространяется на следующее:

- Неисправности изделия, возникшие в результате использования запасных частей, произведенных третьей стороной, либо установки и использования дополнительных частей или измененных принадлежностей и изделий других фирм. На эти позиции изготовителем может быть предусмотрена отдельная гарантия.
- Неисправности изделия, возникшие в результате невыполнения рекомендованного технического обслуживания и регулировок. Невыполнение надлежащего технического обслуживания изделия Toro согласно Рекомендованному техническому обслуживанию, описанному в *Руководстве оператора*, может привести к отказу исполнения гарантийных обязательств.
- Неисправности изделия, возникшие в результате правил эксплуатации Изделия или техники безопасности.
- Части, расходуемые в процессе эксплуатации, кроме случаев, когда они будут признаны дефектными. Следующие части, помимо прочего, являются расходуемыми или быстроизнашивающимися в процессе нормальной эксплуатации Изделия: тормозные колодки и накладки, фрикционные накладки муфт сцепления, ножи, бобины, опорные катки и подшипники (герметичные или смазываемые), неподвижные ножи, зубья, свечи зажигания, колеса поворотного типа и их подшипники, шины, фильтры, ремни и определенные детали разбрызгивателей, такие как диафрагмы, насадки, обратные клапаны и т. п.
- Поломки, вызванные внешними воздействиями. Факторы, рассматриваемые как внешние воздействия, включают помимо прочего атмосферное воздействие, способы хранения, загрязнение, использование неразрешенных видов топлива, охлаждающих жидкостей, смазочных материалов, присадок, удобрений, воды, химикатов и т. п.
- Отказы или перебои в работе по причине использования топлива (например, бензина, дизельного или биодизельного топлива), не удовлетворяющего требованиям соответствующих отраслевых стандартов.
- Нормальные шум, вибрация, износ или старение.
- Нормальный «износ» включает, помимо прочего, повреждение сидений в результате износа или истирания, потертость окрашенных поверхностей, царапины на табличках или окнах и т. п.

Части

Части, замена которых запланирована при требуемом техническом обслуживании, имеют гарантию на период до планового срока замены этих частей. На части, замененные по настоящей гарантии, действует гарантия в течение действия первоначальной гарантии на изделие, и они становятся собственностью компании Toro. Окончательное решение о том, подлежит ли ремонту или замене какая-либо существующая часть или узел, принимается компанией Toro. Компания Toro имеет право использовать для гарантийного ремонта восстановленные детали.

Гарантия на батареи многократного цикла глубокого заряда-разряда и ионно-литиевые аккумуляторы:

Батареи многократного цикла глубокого заряда-разряда и ионно-литиевые батареи за время своего срока службы могут выдать определенное полное число киловатт-часов. Методы эксплуатации, зарядки и технического обслуживания могут увеличить или уменьшить срок службы батареи. Поскольку аккумуляторные батареи в настоящем изделии являются расходуемыми, количество полезной работы между зарядками будет постепенно уменьшаться до тех пор, пока батарея полностью не выйдет из строя. Ответственность за замену отработанных вследствие нормальной эксплуатации аккумуляторных батарей несет владелец изделия. Необходимость в замене батарей за счет владельца может возникнуть во время действия нормального гарантийного периода на изделие. Примечание (только для ионно-литиевых батарей): На ионно-литиевую батарею распространяется только частичная пропорционально рассчитанная гарантия на период с 3-го по 5-й год в зависимости от времени эксплуатации и количества использованных киловатт-часов. Для получения дополнительной информации см. *Руководство для оператора*.

Техническое обслуживание, выполняемое за счет владельца

Регулировка двигателя, смазка, очистка и полировка, замена фильтров, охлаждающей жидкости и проведение рекомендованного технического обслуживания входят в число нормальных операций по уходу за изделиями компании Toro, выполняемыми за счет владельца.

Общие условия

Выполнение ремонта официальным дистрибьютором или дилером компании Toro является вашим единственным возмещением убытков по настоящей гарантии.

Компании Toro и Toro Warranty Company не несут ответственности за косвенные, случайные или последующие убытки, связанные с использованием изделий Toro, на которые распространяется действие настоящей гарантии, включая любые затраты или расходы на предоставление замещающего оборудования или оказание услуг в течение обоснованных периодов нарушения работы или неиспользования оборудования во время ожидания завершения ремонта в соответствии с условиями настоящей гарантии. Не существует каких-либо иных гарантий, за исключением упоминаемой ниже гарантии на системы контроля выхлопных газов (если применимо). Все подразумеваемые гарантии коммерческого качества или пригодности для конкретного применения ограничены продолжительностью настоящей прямой гарантии.

В некоторых странах не допускается исключать случайные или последующие убытки или ограничения на срок действия подразумеваемой гарантии, вследствие чего вышеуказанные исключения и ограничения могут на Вас не распространяться. Настоящая гарантия предоставляет вам конкретные законные права, но вы можете также иметь и другие права, которые меняются в зависимости от страны использования.

Примечание в отношении гарантии на двигатель:

На систему контроля выхлопных газов на вашем изделии может распространяться действие отдельной гарантии, соответствующей требованиям, установленным Агентством по охране окружающей среды США (EPA) и/или Калифорнийским советом по охране воздушных ресурсов (CARB). Приведенные выше ограничения на моточасы не распространяются на Гарантию на системы контроля выхлопных газов. Подробные сведения приводятся в «Гарантийных обязательствах на системы контроля выхлопных газов двигателей», которые прилагаются к вашему изделию или содержатся в документации предприятия-изготовителя двигателя.

Другие страны, кроме США и Канады

Покупатели, которые приобрели изделия Toro за пределами США или Канады, для получения гарантийных полисов для своей страны, региона и штата должны обращаться к местному дистрибьютору (дилеру) компании Toro. Если по какой-либо причине вы не удовлетворены услугами вашего дистрибьютора или испытываете трудности с получением информации о гарантии, обратитесь к импортеру изделий компании Toro.