Form No. 3385-568 Rev A

TORO®

Count on it.

Руководство оператора

Газонокосилки моделей Greensmaster® 800, 1000 и 1600

Номер модели 04054—Заводской номер 313000001 и до
Номер модели 04055—Заводской номер 313000001 и до
Номер модели 04056—Заводской номер 313000001 и до

Регистрация в www.Toro.com.
Перевод исходного документа (RU)

CE

3385-568 A

Данное изделие удовлетворяет всем соответствующим Европейским директивам; подробные сведения содержатся в документе "Декларация соответствия" на каждое отдельное изделие.

ПРЕДУПРЕЖДЕНИЕ

КАЛИФОРНИЯ
Положение 65, Предупреждение

Выхлоп двигателя этой машины содержит химические соединения, которые в штате Калифорния считаются причиной заболевания раком, врожденных пороков, или иных нарушений репродуктивной функции.

В узел глушителя встроен искрогаситель, поскольку в некоторых местностях существуют местные, региональные или государственные правила и нормы, требующие применения искрогасителя на двигателе этой машины.

Искрогасители производства компании Toro утверждены Лесной службой Министерства сельского хозяйства США (USDA).

Внимание: Данный двигатель оборудован глушителем с искрогасящим устройством. На землях, покрытых лесом, кустарником или травой, использование или эксплуатация двигателя с глушителем без исправного искрогасителя является нарушением раздела 4442 Калифорнийского свода законов по общественным ресурсам; или же двигатель должен быть разработан и изготовлен в расчете на предотвращение пожара. В других штатах или федеральных территориях могут действовать аналогичные законы.

Система искрообразования соответствует канадскому стандарту ICES-002.

Введение

Газонокосилка с пешеходным управлением оборудована барабаном с ножами и предназначена для коммерческого использования профессиональными операторами, работающими по найму. Данная машина предназначена главным образом для регулярного скашивания травы на ухоженных травяных покровах в парках, полях для гольфа, спортивных площадках и на коммерческих территориях. Она не предназначена для обрезки кустов, скашивания травы и другой растительности вдоль дорог или для применения в сельском хозяйстве.

Внимательно изучите данное руководство для оператора и научитесь правильно использовать и обслуживать машину, не допуская ее повреждения и травмирования персонала. Вы несете ответственность за правильное и безопасное использование машины.

Вы можете связаться с компанией Toro непосредственно через веб-сайт www.Toro.com для получения информации о машинах и принадлежностях, чтобы найти дилера или зарегистрировать вашу машину.

При необходимости технического обслуживания, запасных частей, выпущенных фирмой Toro, или для получения дополнительной информации вам необходимо обратиться к уполномоченному дилеру по техническому обслуживанию или в отдел технического обслуживания фирмы Toro. Не забудьте при этом указать модель и заводской номер машины. На рис. 1 показано место расположения на машине таблички с номером модели и заводским номером. Запишите номера в предусмотренном для этого месте.

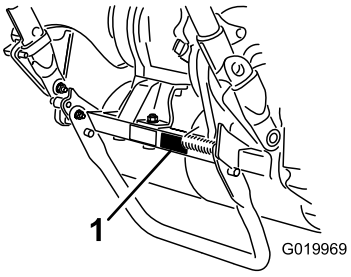

Рисунок 1

1. Расположение номера модели и заводского номера на тяговом блоке

Номер модели _____

Заводской номер _____

В настоящем руководстве указаны потенциальные факторы опасности, связанные с машиной, и даны рекомендации по соблюдению безопасности, обозначенные символом предупреждения об опасности (Рисунок 2), извещающем об опасном состоянии, которое может привести к серьезной травме или летальному исходу, если пользователь не будет соблюдать рекомендуемые меры предосторожности.



Рисунок 2

1. Символ предупреждения об опасности.

Для выделения информации в данном руководстве используются два других слова. **Внимание!** – привлекает внимание к специальной информации, относящейся к механической части машины, и **Примечание** – выделяет общую информацию, требующую особого внимания.

© 2014—The Toro® Company
8111 Lyndale Avenue South
Bloomington, MN 55420

Обращайтесь к нам в www.Toro.com.
Напечатано в США.
Все права защищены

Содержание

Техника безопасности 3
Методы безопасной эксплуатации 3
Техника безопасности для газонокосилок компании Toro 5
Для модели 04054 6
Для модели 04055 6
Для модели 04056 7
Наклейки с правилами техники безопасности и инструкциями 8
Сборка 11
1 Установка и регулировка ручки 11
2 Установка откидной ножки (для GR800 и GR1600) 12
3 Установка валов транспортных колес (для GR1000 и GR1600) 13
4 Установка транспортных колес (опционных) 13
5 Регулировка режущего блока 14
6 Установка корзины для травы 14
Знакомство с изделием 15
Органы управления 16
Технические характеристики 18
Навесные орудия и принадлежности 18
Эксплуатация 18
Безопасность – прежде всего! 18
Проверка уровня масла в двигателе 18
Заправка топливного бака 18
Проверка работы блокировочных выключателей 20
Запуск и останов двигателя 20
Управление машиной в транспортном положении 20
Подготовка к скашиванию 21
Перед скашиванием 21
Методика скашивания 21
Работа органов управления 21
Техническое обслуживание 22
Рекомендуемый график(и) технического обслуживания 22
Перечень операций ежедневного технического обслуживания 23
Смазка 24
Смазка машины консистентной смазкой 24
Техническое обслуживание двигателя 25
Обслуживание моторного масла 25
Обслуживание воздухоочистителя 26
Замена свечи зажигания 26
Техническое обслуживание топливной системы 27
Очистка топливного фильтра 27
Техническое обслуживание электрической системы 28
Обслуживание блокировочного выключателя 28
Техническое обслуживание тормозов 28
Регулировка рабочего/стояночного тормоза 28
Техническое обслуживание ремней 30
Регулировка ремней 30
Замена ремня дифференциала 32
Техническое обслуживание органов управления 33
Регулировка устройства управления тягой 33
Техническое обслуживание режущего блока 33
Выравнивание заднего тормозного барабана по барабану 33
Регулировка неподвижного ножа относительно барабана 34
Регулировка высоты скашивания 34
Регулировка высоты щитка 35
Регулировка отражателя 36
Идентификация неподвижной планки 36
Настройка машины в соответствии с состоянием травяного покрова 37
Техобслуживание неподвижной планки 38
Полировка обратной стороны барабана 39
Хранение 40

Техника безопасности

Данная машина удовлетворяет или превосходит требования стандарта EN 836:1997 Европейского комитета по стандартизации (CEN), стандартов ISO 5395:1990 и ANSI B71.4-2004, действительных на дату выпуска, если установлен комплект контроля присутствия оператора № по кат. 112-9282.

Нарушение оператором или владельцем указаний по эксплуатации или техническому обслуживанию может стать причиной травмирования персонала. Чтобы уменьшить вероятность травмирования, соблюдайте правила техники безопасности и всегда обращайте внимание на предупреждающие ⚠ символы, означающие **Внимание, Осторожно или Опасно** – указания по обеспечению безопасности персонала. Несоблюдение данных инструкций может стать причиной несчастного случая или смерти.

Методы безопасной эксплуатации

Следующие инструкции разработаны на основе стандарта CEN EN 836:1997, стандартов ISO 5395:1990 и ANSI B71.4-2004.

Обучение

- Внимательно изучите *Руководство для оператора* и прочие учебные материалы. Подробно ознакомьтесь с органами управления, знаками по технике безопасности и правилами использования оборудования.
- Ни в коем случае не разрешайте пользоваться или выполнять техобслуживание газонокосилки детям, а также лицам, не ознакомленным с настоящими инструкциями по эксплуатации. Минимальный возраст пользователя газонокосилки устанавливается местными правилами и нормами.
- Запрещается использовать газонокосилку, если в непосредственной близости находятся посторонние люди (в особенности дети) или животные.
- Ответственность за несчастные случаи и возникновение опасных ситуаций для людей и имущества несет оператор.
- Владалец/пользователь может предотвратить аварии и травмы, причиненные как себе, так и другим людям, или нанесение имущественного ущерба, и несет за них полную ответственность.

Подготовка

- Во время скашивания используйте прочную обувь, длинные брюки, жесткий головной убор, защитные очки и средства защиты слуха. Длинные волосы, свободная одежда или ювелирные украшения могут быть затянуты движущимися частями. Запрещается работать с газонокосилкой без обуви, а также в открытых сандалиях.
- Тщательно проверьте участок, где будет использоваться газонокосилка, и удалите все предметы, которые могут быть отброшены машиной.
- **Осторожно!** Топливо является легковоспламеняющейся жидкостью. Примите следующие меры безопасности:
  - Для хранения топлива используйте емкости, специально предназначенные для этой цели.
  - Заправку осуществляйте только вне помещения, не курите во время дозаправки.
  - Доливайте топливо перед пуском двигателя. Никогда не снимайте крышку топливного бака и не доливайте топливо во время работы двигателя или когда двигатель нагрет.
  - В случае утечки топлива не пытайтесь запустить двигатель – сначала переместите газонокосилку из зоны разлива и проследите за тем, чтобы не создать источник загорания, пока пары топлива не рассеются.
  - Плотно завинчивайте крышки всех топливных баков и емкостей.
- Замените неисправный глушитель.
- Осмотрите участок и определите, какие приспособления и навесные орудия понадобятся для правильного и безопасного выполнения работы. Используйте только принадлежности, утвержденные изготовителем.
- Убедитесь в том, что органы контроля присутствия оператора, предохранительные выключатели и защитные кожухи закреплены и надежно функционируют. Не приступайте к эксплуатации оборудования, пока не убедитесь в правильной работе этих устройств.

Эксплуатация

- Не включайте двигатель в ограниченном пространстве, где могут скапливаться опасные пары монооксиси углерода.
- Скашивание травы следует производить только при дневном свете или при достаточном искусственном освещении.
- Перед запуском двигателя отключите все муфты привода ножей, установите рычаг управления движением в нейтральное положение и включите стояночный тормоз.
- Имейте ввиду, что в земле могут быть ямы и другие скрытые опасности.
- Находясь поблизости или пересекая дорогу, следите за движением по дороге.
- Перед выездом на участки, отличные от травяного покрова, остановите вращение ножей.
- При использовании любых навесных орудий никогда не направляйте выброс материала в сторону стоящих поблизости людей и не допускайте нахождения посторонних лиц рядом с работающей машиной.
- Запрещается эксплуатировать машину с поврежденными ограждениями, кожухами или при отсутствии защитных устройств. Убедитесь в том, что все блокировочные устройства закреплены, правильно отрегулированы и работают должным образом.
- Не изменяйте настройку регулятора частоты вращения двигателя и не превышайте его допустимую частоту вращения. Работа двигателя на слишком высоких оборотах повышает риск возникновения несчастных случаев.
- Прежде чем покинуть рабочее место оператора:
  - остановите машину на горизонтальной поверхности;
  - отсоедините вал отбора мощности и опустите навесные орудия;
  - переключите органы управления в нейтральное положение и включите стояночный тормоз;
  - заглушите двигатель.

- Отключайте привод навесных орудий на время транспортировки или когда машина не используется.
- Заглушите двигатель, и отключите привод навесных орудий:
  - перед дозаправкой топливом;
  - перед демонтажом корзины для сбора травы;
  - перед регулировкой по высоте, если только регулировку невозможно выполнить с рабочего места оператора;
  - перед устранением засоров;
  - перед проверкой, очисткой или проведением работ на газонокосилке;
  - после удара о посторонний предмет или если появляется аномальная вибрация. Перед повторным запуском и возобновлением эксплуатации газонокосилки проверьте ее на отсутствие повреждений и при необходимости произведите ремонт.
- Снизьте частоту вращения перед остановом двигателя, а если двигатель оснащен топливным запорным клапаном, то по окончании кошения закройте клапан.
- Следите за тем, чтобы кисти рук и ступни находились на безопасном расстоянии от режущего блока.
- При выполнении поворотов, а также при пересечении дорог и тротуаров замедляйте ход и соблюдайте осторожность. При перерыве в скашивании остановите барабаны.
- Запрещается работать с газонокосилкой после употребления алкоголя или наркотиков.
- Грозовой разряд может стать причиной тяжелых травм, в том числе с летальным исходом. В случае формирования в данной местности грозовых разрядов (молния, гром) прекратите работу и постарайтесь найти укрытие.
- Соблюдайте осторожность при погрузке или выгрузке машины из прицепа или грузовика.
- Соблюдайте осторожность, приближаясь к поворотам с плохой обзорностью, деревьям, кустарнику или к другим объектам, которые могут ухудшать обзор.

Техническое обслуживание и хранение

- Для обеспечения безопасного рабочего состояния оборудования следите за тем, чтобы все гайки и болты были надежно затянуты.
- Если в баке машины есть топливо, не допускается хранить оборудование в здании, где пары топлива могут распространиться до открытого огня или искр.
- Дайте двигателю остыть перед постановкой его на хранение в закрытом помещении.
- Для уменьшения опасности возникновения пожара следите за тем, чтобы на двигателе, глушителе и в месте хранения топлива не было травы, листьев или избыточной смазки.
- Регулярно проверяйте корзину для сбора травы на отсутствие износа и повреждений.
- Все части должны быть исправными, а все крепежные детали и фитинги гидравлической системы должны быть затянуты. Изношенные или поврежденные детали и предупредительные надписи необходимо заменять.
- Если необходимо опорожнить топливный бак, делайте это вне помещения.
- Во избежание защемления пальцев между подвижными ножами и неподвижными частями во время регулировки машины соблюдайте повышенную осторожность.
- Отсоедините приводы, отсоедините режущий блок, включите стояночный тормоз, заглушите двигатель и отсоедините провод свечи зажигания. Прежде чем приступать к регулировке, очистке или ремонту, дождитесь полной остановки всех движущихся частей.
- Для предотвращения возгорания очистите от травы и загрязнений режущий блок, приводы, глушители и двигатель. Удалите разливы масла или топлива.
- Осторожно сбросьте давление из компонентов с накопленной энергией.
- Перед выполнением любых ремонтных работ снимите провод свечи зажигания.
- При проверке барабана соблюдайте осторожность. При его техническом обслуживании используйте перчатки и будьте внимательны.
- Следите за тем, чтобы кисти рук и ступни не оказались вблизи движущихся частей. Если возможно, не производите регулировки при работающем двигателе.

Техника безопасности для газонокосилок компании Toro

Приведенный ниже перечень содержит информацию, относящуюся к изделиям компании Toro, или другую информацию по технике безопасности, которую вы должны знать и которая не включена в стандарты CEN, ISO или ANSI.

Данное изделие может привести к травматической ампутации верхних и нижних конечностей и к отбросу посторонних предметов. Во избежание тяжелых травм или смертельных случаев всегда соблюдайте все правила техники безопасности.

Использование этого изделия не по прямому назначению может представлять опасность для пользователя и находящихся рядом людей.

- Изучите порядок быстрого останова двигателя.

- Не допускается работа на машине в кедах или кроссовках.
- Рекомендуется надевать защитную обувь и длинные брюки, а согласно правилам некоторых местных органов власти и страховых компаний это является обязательным требованием.
- Во время работы с бензином соблюдайте осторожность. Своевременно удаляйте следы пролитого топлива.
- Ежедневно проверяйте правильность работы защитных блокировочных выключателей. При неисправности выключателя замените его до включения машины.
- При запуске и управлении машиной всегда стойте позади рукоятки.
- Эксплуатация машины требует внимания. Во избежание потери управления:
  - Запрещено приближаться к песколовкам, канавам, ручьям или другим опасным объектам.
  - Снижайте скорость перед крутыми поворотами. Избегайте резких остановов и трогания с места.
  - Находясь вблизи дорог или пересекая их, всегда уступайте дорогу другим участникам движения.
- Для обеспечения максимальной безопасности корзина для сбора травы должна быть установлена на штатное место. Заглушите двигатель перед опорожнением корзины.
- Во избежание получения ожогов не дотрагивайтесь до двигателя, глушителя или выхлопной трубы, когда двигатель работает или вскоре после его останова, так как эти места могут быть достаточно горячими, чтобы причинить ожоги.
- Если человек или животное появится неожиданно в зоне скашивания или рядом с ней, **прекратите скашивание**. Небрежное управление в сочетании с рельефом местности, возможными рикошетами или неправильно установленными ограждениями могут привести к травмированию отброшеннным машиной предметом. Не возобновляйте скашивание травы до тех пор, пока рабочая зона не будет свободна.

Техническое обслуживание и хранение

- Регулярно проверяйте все топливные трубопроводы на герметичность и износ. При необходимости затяните или отремонтируйте.
- Если для выполнения регулировок при техническом обслуживании двигатель должен работать, держите руки, ноги, одежду и любые части тела на безопасном расстоянии от режущих блоков, навесных орудий и любых движущихся частей. Не подпускайте никого к машине.
- В целях обеспечения безопасности и точности следует направить официальному дистрибьютору компании Toro запрос на проверку максимальной частоты вращения двигателя с помощью тахометра. Максимальная регулируемая частота вращения двигателя – 3375 ± 100 об/мин.
- По вопросам капитального ремонта и оказания технической помощи обращайтесь к официальному дистрибьютору компании Toro.
- Используйте только аттестованные компанией Toro навесные орудия и запасные части. Использование неаттестованных навесных орудий может стать причиной аннулирования гарантии.

Для модели 04054

Уровень звуковой мощности

Гарантированный уровень звуковой мощности этого блока составляет 95 дБА с погрешностью (K) 1 дБА.

Уровень звуковой мощности определен в соответствии с процедурами, описанными в ISO 11094.

Уровень звукового давления

Уровень звукового давления на органы слуха оператора во время работы данного блока составляет 85 дБА с погрешностью (K) 1 дБА.

Уровень звукового давления определен в соответствии с процедурами, описанными в EN 836.

Уровень вибрации

Руки

Измеренный уровень вибраций, воздействующих на левую руку = 4,00 м/с^2

Измеренный уровень вибраций, воздействующих на правую руку = 2,87 м/с^2

Погрешность (K) = 0,5 м/с^2

Измеренные величины были определены в соответствии с процедурами, описанными в EN 836.

Для модели 04055

Уровень звуковой мощности

Гарантированный уровень звуковой мощности во время работы данного блока составляет 95 дБА с погрешностью (K) 1 дБА.

Уровень звуковой мощности определен в соответствии с процедурами, описанными в ISO 11094.

Уровень звукового давления

Уровень звукового давления на органы слуха оператора во время работы данного блока составляет 84 дБА с погрешностью (K) 1 дБА.

Уровень звукового давления определен в соответствии с процедурами, описанными в стандарте EN 836.

Уровень вибрации

Руки

Измеренный уровень вибраций, воздействующих на правую руку = 2,52 м/с^2

Измеренный уровень вибраций, воздействующих на левую руку = 2,39 м/с^2

Погрешность (K) = 1,3 м/с^2

Измеренные величины были определены в соответствии с процедурами, описанными в стандарте EN 836.

Для модели 04056

Уровень звуковой мощности

Гарантированный уровень звуковой мощности во время работы данного блока составляет 95 дБА с погрешностью (K) 1 дБА.

Уровень звуковой мощности определен в соответствии с процедурами, описанными в ISO 11094.

Уровень звукового давления

Уровень звукового давления на органы слуха оператора во время работы данного блока составляет 85 дБА с погрешностью (K) 1 дБА.

Уровень звукового давления определен в соответствии с процедурами, описанными в стандарте EN 836.

Уровень вибрации

Руки

Измеренный уровень вибраций, воздействующих на правую руку = 3,35 м/с^2

Измеренный уровень вибраций, воздействующих на левую руку = 2,59 м/с^2

Погрешность (K) = 1,7 м/с^2

Измеренные величины были определены в соответствии с процедурами, описанными в стандарте EN 836.

Наклейки с правилами техники безопасности и инструкциями

Таблички и инструкции по технике безопасности хорошо видны оператору и располагаются вблизи любого потенциального источника опасности. Заменяйте поврежденные или утерянные таблички.

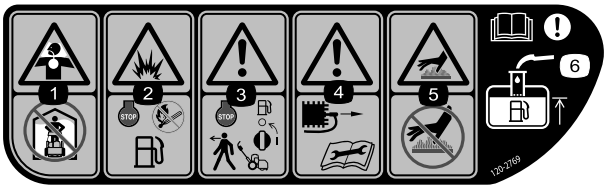

120–2769

1. Опасность вдыхания токсичного газа - не включайте газонокосилку в помещении.
2. Опасность взрыва - заглушите двигатель, а при заправке держитесь подальше от открытого огня.
3. Осторожно! Перед уходом от машины заглушите двигатель и отключите подачу топлива.
4. Осторожно! Перед ремонтом или проведением технического обслуживания отсоедините провод свечи зажигания и изучите инструкции.
5. Горячая поверхность/ опасность ожога - не прикасайтесь к горячим поверхностям.
6. Осторожно! Изучите *Руководство для оператора*; при добавлении топлива в бак доливайте его только до низа заливочной трубы.

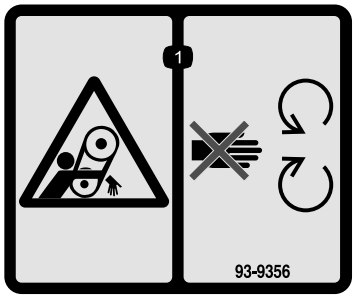

93-9356

1. Опасность затягивания – держитесь на достаточном расстоянии от движущихся частей.

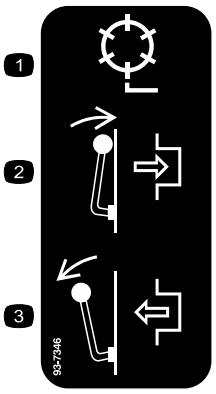

93-7346

1. Привод барабана
2. Включение
3. Отключение

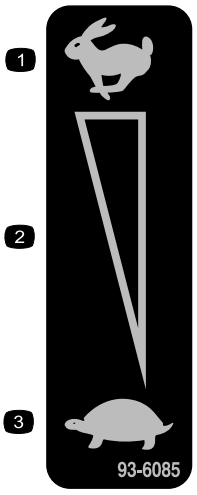

93-6085

1. Быстро
2. Непрерывная переменная настройка
3. Медленно

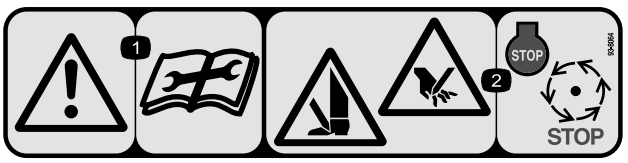

93-8064

1. Осторожно! Перед ремонтом или проведением технического обслуживания изучите инструкции.
2. Опасность травмирования руки или ноги - заглушите двигатель и дождитесь остановки движущихся частей.



115-1614

1. Осторожно! Изучите *Руководство для оператора.*
2. Осторожно! Лица , не прошедшие специальное обучение, к эксплуатации машины не допускаются.
3. Опасность выброса предметов - посторонние лица должны находиться на безопасном расстоянии от машины.
4. Осторожно! Держитесь на безопасном расстоянии от движущихся частей. Следите, чтобы все защитные кожухи находились на штатных местах.

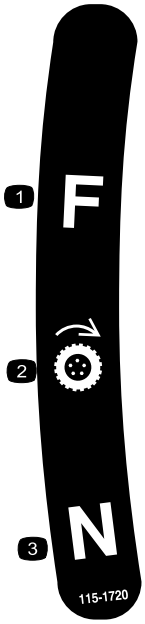

115-1720

1. Вперед
2. Ведущее колесо
3. Нейтраль

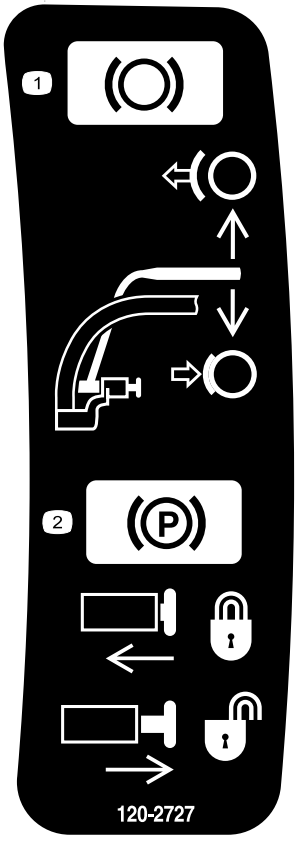

120-2727

1. Тормоз - для включения потяните за рычаг в сторону ручки; для отключения отпустите рычаг.
2. Стояночный тормоз - для включения потяните за рычаг в сторону ручки, нажмите кнопку и отпустите рычаг до упора в кнопку; для отключения потяните за рычаг в сторону ручки до освобождения кнопки и отпустите рычаг.

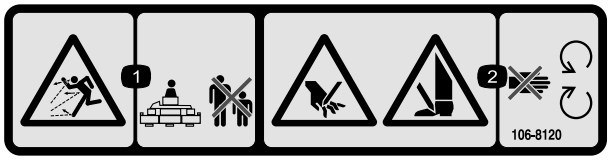

106-8120

1. Опасность выброса предметов - посторонние лица должны находиться на безопасном расстоянии от машины.
2. Опасность порезов рук или ног – держитесь на безопасном расстоянии от движущихся частей.

Сборка

Незакреплённые детали

Используя таблицу, представленную ниже, убедитесь в том, что все детали отгружены

Процедура	Наименование	Количество	Использование
1	Рукоятка Кабельная стяжка	1 4	Установите ручку.
2	Узел откидной ножки Пружина	1 1	Установите откидную ножку.
3	Вал колеса, правый Вал колеса, левый	1 1	Установите валы транспортных колес.
4	Транспортные колеса (опционные)	2	Установите транспортные колеса (опционные).
5	Детали не требуются	–	Отрегулируйте высоту скашивания.
6	Корзина для травы	1	Установите корзину для травы.

Информационные материалы и дополнительные детали

Наименование	Количество	Использование
Руководство для оператора	1	Изучите или просмотрите перед эксплуатацией машины
Руководство для оператора по эксплуатации двигателя	1	
Каталог деталей	1	
Учебный материал для оператора	1	
Сертификат соответствия установленным требованиям	1	

Примечание: Определите левую и правую стороны машины со штатного рабочего места.

1

Установка и регулировка ручки

Детали, требуемые для этой процедуры:

1	Рукоятка
4	Кабельная стяжка

Установка ручки

1. Снимите болты и контргайки, которые крепят нижние концы рычагов ручки к боковым сторонам газонокосилки(Рисунок 3).

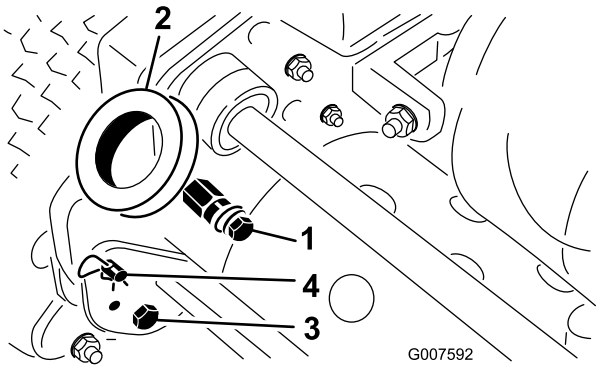

Рисунок 3

1. Монтажные пальцы
2. Рычаги ручки
3. Болт и контргайка
4. Шплинт и палец фиксации кольца

2. Снимите шплинты и пальцы фиксации кольца, которые крепят рычаги ручки к задней части рамы (Рисунок 3).

3. Вставьте концы ручки в отверстия в рычагах ручки и совместите отверстия с монтажными пальцами (Рисунок 3).
4. Сведите концы ручки и наденьте их на монтажные пальцы (Рисунок 4).

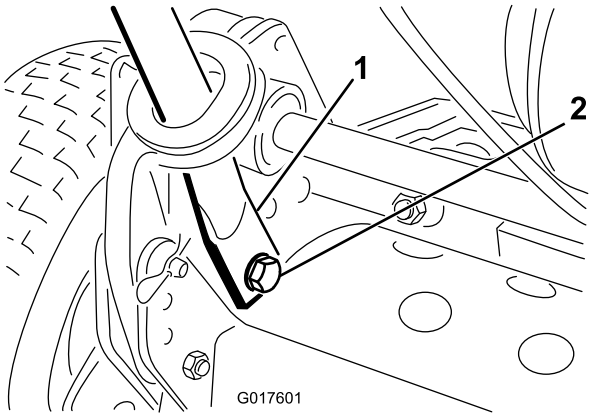

Рисунок 4

1. Конец ручки
2. Болт, шайба и стопорная шайба

5. Прикрепите концы ручки к монтажным пальцам предусмотренными болтами, шайбами и стопорными шайбами (Рисунок 4).
6. Прикрепите нижние концы рычагов ручки к боковым сторонам газонокосилки ранее снятыми болтами и контргайками (Рисунок 4). Обеспечьте, чтобы в отверстия для крепления рычагов ручки были вставлены втулки.
7. Прикрепите рычаги ручки к задней части рамы ранее снятыми шплинтами и пальцами фиксации кольца (Рисунок 4).
8. Кабельными стяжками прикрепите тросики и жгут проводов к ручке (Рисунок 5).

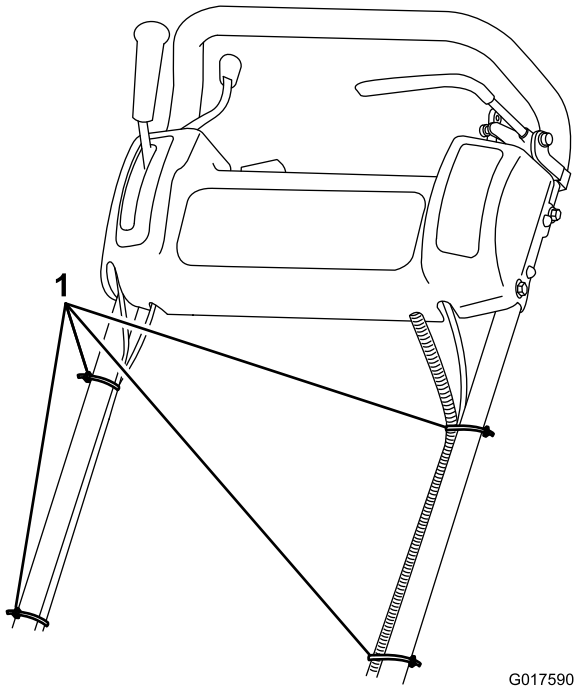

Рисунок 5

1. Кабельные стяжки

Регулировка ручки

1. Извлеките шплинты из пальцев фиксации кольца на каждой стороне газонокосилки (Рисунок 3).
2. Удерживая ручку, снимите пальцы фиксации кольца с каждой стороны и поднимите или опустите ручку в требуемое рабочее положение (Рисунок 3).
3. Установите пальцы фиксации кольца и шплинты.

2

Установка откидной ножки (для GR800 и GR1600)

Детали, требуемые для этой процедуры:

1	Узел откидной ножки
1	Пружина

Процедура

Примечание: Детали крепления поставляются свободно установленными на узел откидной ножки.

1. **Только на GR1600** подсоедините шпильку пружины к правой стороне откидной ножки

(Рисунок 6), используя предусмотренные болт, шайбу и гайку с буртиком.

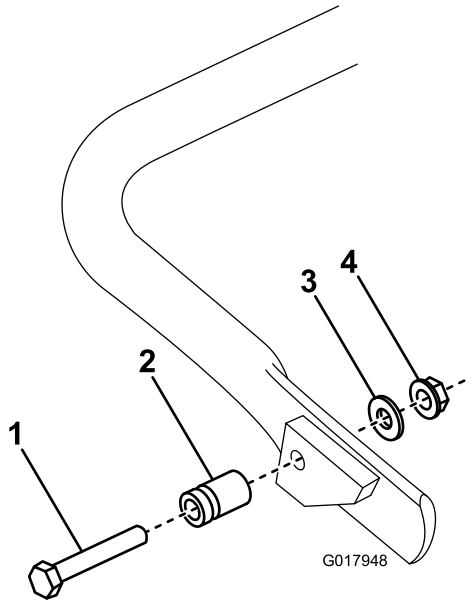

Рисунок 6

1. Болт
2. Пружинодержатель
3. Шайба
4. Гайка с буртиком

2. Зацепите пружину за отверстие в кронштейне пружины и за пружинодержатель, совместив откидную ножку с монтажными отверстиями в задней части рамы (Рисунок 7).

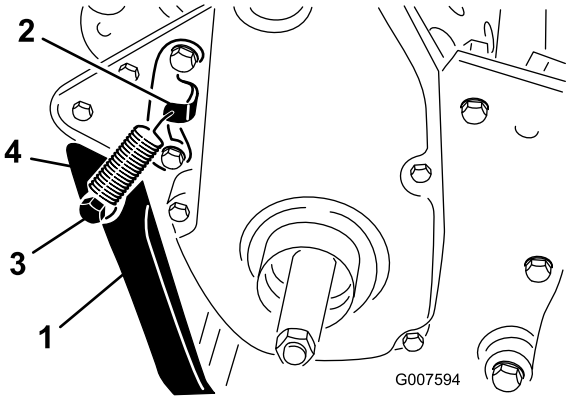

Рисунок 7

1. Откидная ножка
2. Кронштейн пружины
3. Пружинодержатель
4. Пружина

3. Прикрепите откидную ножку к обеим сторонам рамы с помощью болта, стопорной шайбы, проставки, плоской шайбы и контргайки(Рисунок 7). Поместите проставку в монтажное отверстие откидной ножки.

3

Установка валов транспортных колес (для GR1000 и GR1600)

Детали, требуемые для этой процедуры:

1	Вал колеса, правый
1	Вал колеса, левый

Процедура

1. Ногой отожмите откидную ножку вниз и потяните за ручку, чтобы опереть газонокосилку на откидную ножку.
2. Нанесите смазку "локтайт №242" на валы колес.
3. Вверните вал правого колеса в приводной шкив на правой стороне машины (Рисунок 8).

   Примечание: Вал правого колеса имеет **левую резьбу**.

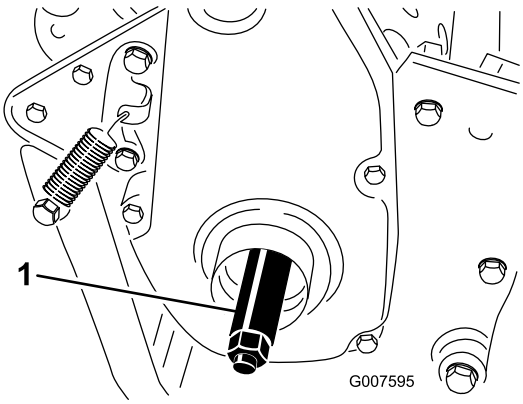

Рисунок 8

1. Вал правого колеса

4. Затяните болты с крутящим моментом 88 - 101 Н•м.
5. Повторите операцию на левой стороне.

4

Установка транспортных колес (опционных)

Детали, требуемые для этой процедуры:

2	Транспортные колеса (опционные)

Процедура

1. Отожмите откидную ножку вниз ногой **до середины откидной ножки** и вытягивайте ручку машины до поворота откидной ножки вперед вокруг центральной части (Рисунок 9).

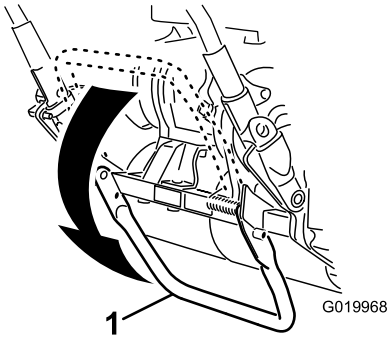

Рисунок 9

1. Откидная ножка

2. Отожмите стопор колеса к центру колеса и наденьте колесо на вал колеса (Рисунок 10).

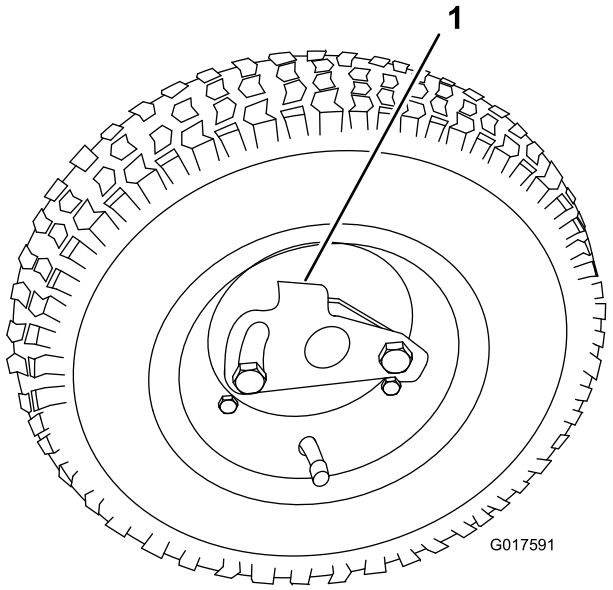

Рисунок 10

1. Стопор

3. Поворачивайте колесо вперед-назад, пока оно не сядет полностью на ось и стопор не зафиксируется в канавке вала.
4. Повторите эту процедуру на противоположной стороне машины.
5. Накачайте шины до давления 574 - 718 Па.
6. Осторожно опустите машину с откидной ножки, медленно нажимая на нее вперед до перемещения откидной ножки под действием пружины в нормальное положение.

5

Регулировка режущего блока

Детали не требуются

Процедура

Перед эксплуатацией машины выполните следующие регулировки:

- Выравнивание заднего тормозного барабана по барабану (страница 33).
- Техническое обслуживание и хранение (страница 5).
- Регулировка высоты скашивания (страница 34).
- Регулировка высоты щитка (страница 35).
- Регулировка отражателя (страница 36).

Инструкции по выполнению этих процедур см. в разделе "Техническое обслуживание режущего блока", глава "Техническое обслуживание".

6

Установка корзины для травы

Детали, требуемые для этой процедуры:

1	Корзина для травы

Процедура

Возьмите корзину за верхнюю губку и наденьте ее на монтажные стержни корзины (Рисунок 11).

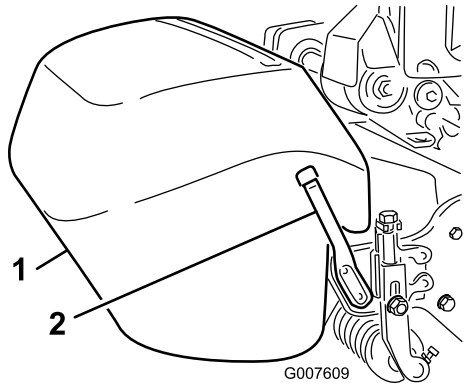

Рисунок 11

1. Корзина для травы
2. Монтажный стержень корзины

Примечание: Только модель 04056 - При скашивании с увеличенной высотой скашивания корзину можно опустить, сняв монтажные стержни корзины и установив их на противоположной стороне машины.

Знакомство с изделием

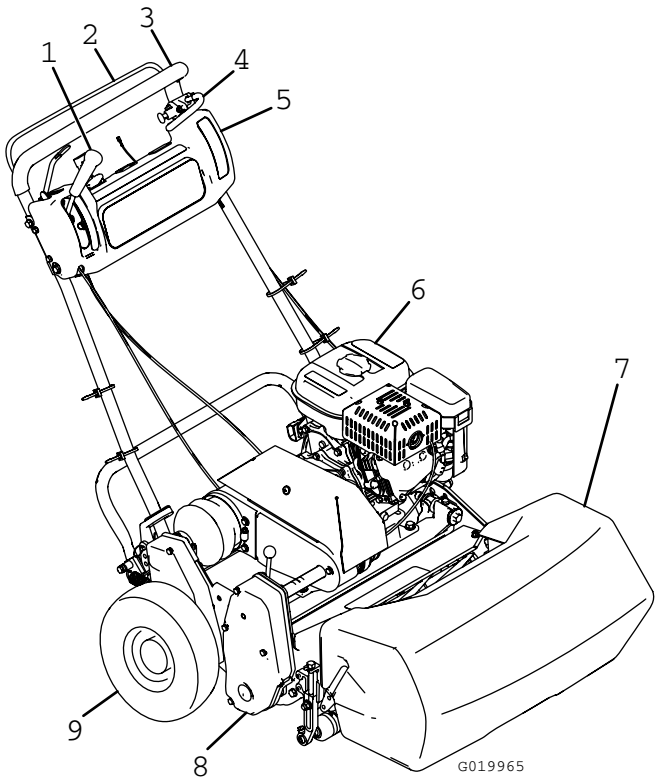

Рисунок 12

1. Рычаг включения привода тяги и барабана
2. Средство контроля присутствия оператора (опцион)
3. Ручка
4. Рабочий тормоз
5. Пульт управления
6. Топливный бак
7. Корзина для травы
8. Режущий блок
9. Транспортные колеса

Органы управления

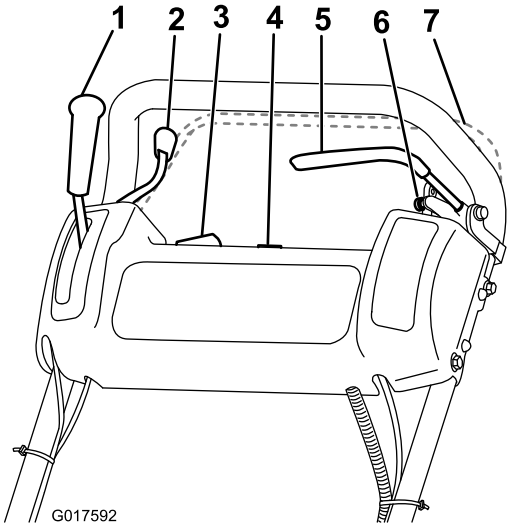

Рисунок 13

1. Рычаг привода тяги
2. Управление дроссельной заслонкой
3. Двухпозиционный переключатель
4. Счетчик часов работы
5. Рабочий тормоз
6. Фиксатор стояночного тормоза
7. Средство контроля присутствия оператора (опцион)

Управление дроссельной заслонкой

Органы управления дроссельной заслонкой (Рисунок 13) находятся на правой задней стороне пульта управления. Рычаг соединен и управляет рычажной системой дроссельной заслонки карбюратора. Частоту вращения двигателя см. на Технические характеристики (страница 18).

Рычаг привода тяги

Рычаг включения привода тяги (Рисунок 13) находится на передней правой стороне пульта управления. Он имеет два положения: "Нейтраль" и "Вперед". При нажатии рычага вперед включается привод тяги.

Рабочий тормоз

Рабочий тормоз (Рисунок 14) находится на левой передней стороне пульта управления. Тормоз можно использовать для замедления или остановки машины.

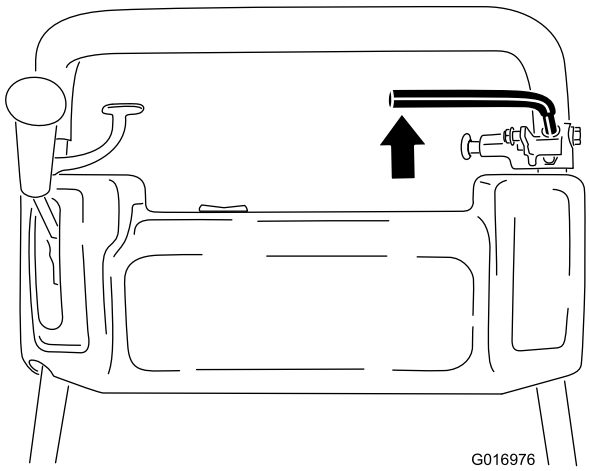

Рисунок 14

Фиксатор стояночного тормоза

Фиксатор стояночного тормоза (Рисунок 15) используется совместно с рабочим тормозом и располагается у основания рабочего тормоза. До отказа включите рабочий тормоз и нажмите на головку стояночного тормоза, чтобы рабочий тормоз мог опереться на палец стояночного тормоза. Для отпускания стояночного тормоза включите рабочий тормоз. Перед включением привода тяги тормоз должен быть отпущен.

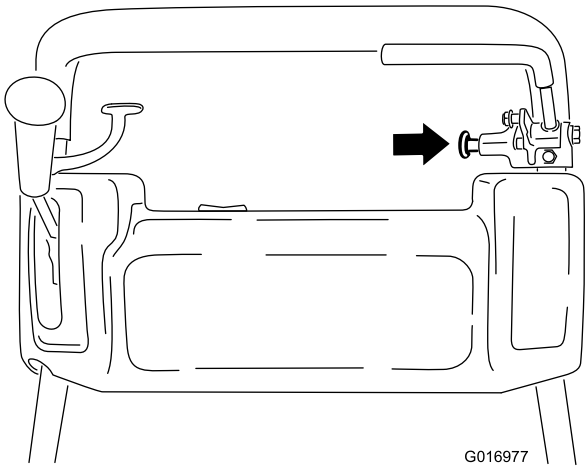

Рисунок 15

Двухпозиционный переключатель

Двухпозиционный переключатель (Рисунок 13) находится наверху пульта управления. Переведите этот переключатель в положение "Вкл.", чтобы запустить двигатель, и в положение "Выкл.", чтобы его заглушить.

Средство контроля присутствия оператора (опцион)

Если средство контроля присутствия оператора предусмотрено (Рисунок 13), то оно находится позади

ручки. Прижмите средство контроля присутствия оператора к ручке. Если средство контроля присутствия оператора предусмотрено, то его необходимо включить перед перемещением рычага привода тяги или двигатель остановится.

Рычаг привода барабана

Рычаг привода барабана (Рисунок 16) находится на передней правой стороне пульта управления. Рычаг имеет два положения: "включено" и "отключено". Поверните рычаг наружу для включения барабана или внутрь для отключения.

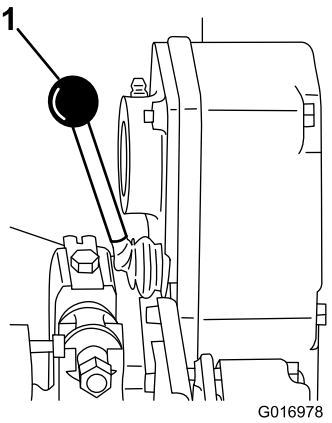

Рисунок 16

1. Рычаг привода барабана

Рычаг дросселирования

Рычаг дросселирования (Рисунок 17) расположен слева впереди на двигателе. Рычаг имеет два положения: "Работа" и "Дросселирование". При запуске холодного двигателя переведите рычаг дросселирования в положение половинного открытия дроссельной заслонки. После запуска двигателя переведите рычаг в положение "Работа".

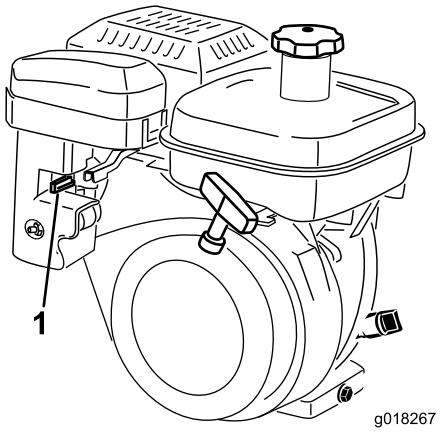

Рисунок 17

1. Рычаг дроссельной заслонки

Топливный запорный клапан

Топливный запорный клапан (Рисунок 18) расположен слева в передней части двигателя около рычага дросселирования. Клапан имеет два положения: "Открыт" и "Закрыт". Для хранения или транспортировки машины переведите рычаг в закрытое положение. Перед запуском двигателя откройте клапан, повернув рычаг вниз. Под запорным клапаном находится крышка топливного бака.

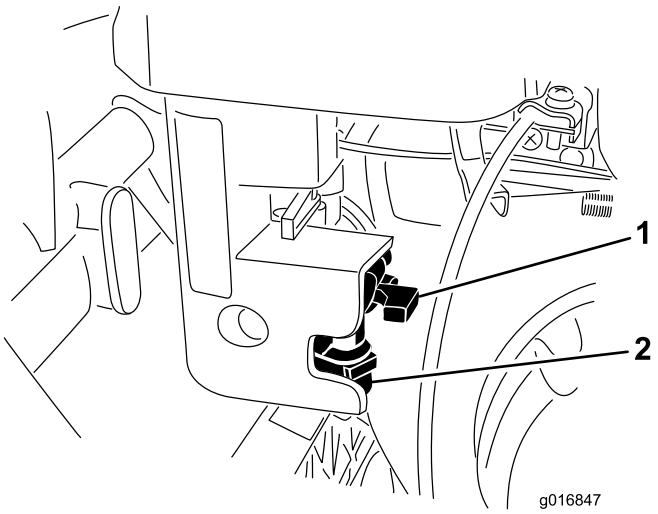

Рисунок 18

1. Топливный запорный клапан
2. Отстойник топливного бака

Ручной стартер

Для запуска двигателя потяните за ручку ручного стартера (Рисунок 19).

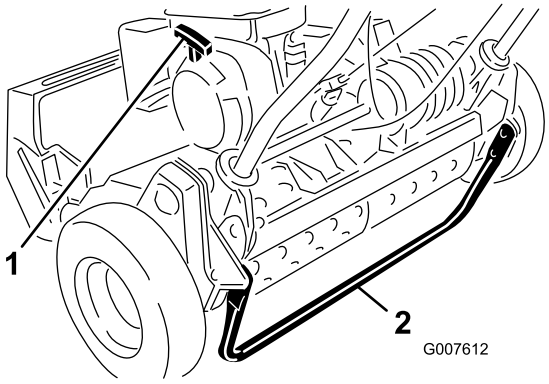

Рисунок 19

1. Ручной стартер
2. Откидная ножка

Откидная ножка

Откидная ножка (Рисунок 19) крепится к задней части машины и используется для поднятия задней части с целью монтажа или демонтажа транспортных колес.

Технические характеристики

	Модель 04054	Модель 04055	Модель 04056
Ширина	84 см	91 см	104 см
Высота	114 см	114 см	122 см
Длина с корзиной	122 см	122 см	150 см
Сухая масса (с корзиной и валиком Wiehle, без колес или очищающего барабана)	97 см	100 см	105 см
Ширина скашивания	46 см	53 см	66 см
Высота скашивания	1,6 мм - 31,8 мм	1,6 мм - 31,8 мм	3,1 мм - 31,8 мм
Зажим	3,3 мм	4,3 мм	5,8 мм
Частота вращения двигателя	Низкие обороты холостого хода – 1565 ±150 об/мин, высокие обороты холостого хода – 3375 ±100 об/мин	Низкие обороты холостого хода – 1565 ±150 об/мин, высокие обороты холостого хода – 3375 ±100 об/мин	Низкие обороты холостого хода – 1565 ±150 об/мин, высокие обороты холостого хода – 3375 ±100 об/мин

Навесные орудия и принадлежности

С данной машиной для улучшения и расширения ее возможностей можно использовать ряд утвержденных компанией Toro навесных орудий и принадлежностей. Свяжитесь со своим уполномоченным дилером по техническому обслуживанию или дистрибьютором или посетите веб-сайт www.Toro.com на котором приведен список всех утвержденных навесных орудий и принадлежностей.

Эксплуатация

Примечание: Определите левую и правую стороны машины со штатного рабочего места.

Безопасность – прежде всего!

Изучите внимательно все указания по технике безопасности и таблички в разделе по безопасности. Знание этой информации поможет вам и находящимся рядом людям избежать травм.

Проверка уровня масла в двигателе

Проверяйте уровень масла в двигателе перед каждым использованием или через каждые 8 часов работы; см. Проверка уровня масла в двигателе (страница 25).

Заправка топливного бака

емкость топливного бака составляет 2,7 л

- Для наилучших результатов используйте только чистый, свежий, неэтилированный бензин с октановым числом 87 или выше (метод оценки (R+M)/2).
- Приемлемыми считаются кислородосодержащие виды топлива, в состав которых входит до 10% спирта или 15% метил-трет-бутилового эфира (MTBE) по объему.
- **Не используйте** смеси этанола с бензином (такие как E15 или E85) с содержанием более 10% этанола по объему. Это может привести к нарушениям эксплуатационных характеристик и/или повреждениям двигателя, которые не будут покрываться гарантией.
- **Запрещается** использовать бензин, содержащий метанол.
- **Запрещается** хранить топливо в топливных баках или топливных канистрах на протяжении всей зимы, если не используется стабилизирующая присадка к топливу.
- **Не** добавляйте в бензин масло.

⚠ ПРЕДУПРЕЖДЕНИЕ

Бензин опасен для здоровья или может привести к гибели при проглатывании. Продолжительное воздействие паров может привести к тяжелой травме или заболеванию.

- **Избегайте продолжительного вдыхания паров.**
- **Не приближайте лицо к патрубку и топливному баку или к отверстию кондиционера.**
- **Не допускайте попадания бензина в глаза и на кожу.**

⚠ ОПАСНО

При определенных условиях бензин является чрезвычайно огнеопасным и взрывоопасным веществом. Возгорание или взрыв топлива могут вызвать ожоги и повреждение имущества.

- **Заправку топливного бака производите вне помещения, на открытом месте, после полного остывания двигателя. Полностью ликвидируйте разливы топлива.**
- **Не заправляйте топливный бак до предела. Поставив машину на горизонтальную поверхность, доливайте бензин в топливный бак до уровня верхнего фланца пластиковой вставки. Это пустое пространство в баке необходимо для того, чтобы бензин мог расширяться.**
- **Курить при работе с бензином запрещено. Держитесь на безопасном расстоянии от открытого пламени и от мест, где топливо может воспламениться от искр.**
- **Храните бензин в штатной емкости в месте, недоступном для детей. Приобретаемый запас бензина должен быть рассчитан не более, чем на 30 дней.**
- **Перед заполнением ставьте емкости на землю, в стороне от вашего транспортного средства.**
- **Не заполняйте емкости с бензином внутри транспортного средства или на платформе грузовика или прицепа, так как ковровое покрытие кабины или пластмассовая облицовка кузова могут изолировать емкость и замедлить рассеяние статического заряда.**
- **По возможности, снимайте оборудование, имеющее бензиновый двигатель, с грузовика или прицепа и заправляйте его на земле.**
- **При отсутствии такой возможности заправлять такое оборудование на грузовике или прицепе следует из переносной канистры, а не с помощью заправочного пистолета.**
- **При использовании заправочного пистолета держите пистолет прижатым к краю заливочной горловины топливного бака или канистры до окончания заправки.**

1. Очистите область вокруг крышки топливного бака и снимите крышку (Рисунок 20). Используйте неэтилированный бензин; заправляйте топливный бак не выше низа сетчатого фильтра. Не допускайте переполнения.

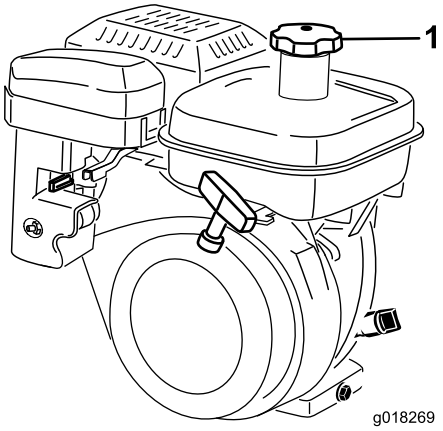

Рисунок 20

1. Крышка топливного бака

2. Установите крышку топливного бака и удалите разлитый бензин.

Проверка работы блокировочных выключателей

⚠ ПРЕДОСТЕРЕЖЕНИЕ

В случае отсоединения или повреждения защитных блокировочных выключателей машина может неожиданно заработать, что приведет к получению травм.

- **Не вмешивайтесь в работу блокировочных выключателей.**
- **Ежедневно проверяйте работу блокировочных выключателей и заменяйте любые поврежденные выключатели перед эксплуатацией машины.**

1. Отожмите ногой откидную ножку книзу и поднимите рукоятку вверх и назад, чтобы приподнять колеса от земли.
2. Установите рычаг тяги в положение "Вкл." и органы управления двигателем в положение запуска.
3. Попробуйте запустить двигатель.

   Двигатель не должен запускаться. Если двигатель запускается, то блокировочный выключатель нуждается в ремонте. Устраните неполадку перед эксплуатацией. См. Обслуживание блокировочного выключателя (страница 28)
4. Осторожно поднимите машину за ручку для освобождения откидной ножки.

Запуск и останов двигателя

Примечание: Иллюстрации и описания органов управления, упоминаемых в настоящем разделе, см. в разделе Органы управления (страница 16).

Запуск двигателя

Примечание: Убедитесь в том, что провод свечи зажигания надет на свечу.

1. Убедитесь в том, что рычаги приводов тяги и барабана находятся в положении "Выкл.".

   Примечание: Двигатель нельзя будет запустить, если рычаг тяги находится в положении "Вкл.".
2. Переведите переключатель "Вкл./Выкл." в положение "Вкл.".
3. Переведите регулятор дроссельной заслонки в положение Fast ("Быстро").
4. Откройте топливный запорный клапан на двигателе.
5. При запуске холодного двигателя переведите рычаг дросселирования в положение половинного открытия дроссельной заслонки. При запуске теплого двигателя дросселирование может не потребоваться.
6. Потяните за рукоятку ручного стартера, пока не произойдет надежное зацепление, после чего резким рывком рукоятки производите запуск двигателя. Открывайте дроссельную заслонку по мере прогрева двигателя.

   Внимание: Во избежание обрыва тросика или повреждения узла стартера не вытягивайте тросик стартера до отказа и не отпускайте рукоятку стартёра при вытягивании тросика.

Останов двигателя

1. Переведите органы управления приводами тяги и барабана в положение "Выкл.", дроссельную заслонку в положение "Медленно" и двухпозиционный переключатель в положение "Выкл.".
2. Перед постановкой машины на хранение снимите провод свечи зажигания со свечи для исключения возможности случайного запуска.
3. Перед хранением газонокосилки или перевозкой ее на транспортном средстве закройте топливный запорный клапан.

Управление машиной в транспортном положении

1. Если машина оборудована опционными транспортными колесами, ногой отожмите откидную ножку вниз и потяните за ручку, чтобы

поднять заднюю часть газонокосилки и установить транспортные колеса.

2. Чтобы убрать откидную ножку, потяните ручку вверх, подтолкните газонокосилку вперед и опустите заднюю часть газонокосилки на транспортные колеса.
3. Убедитесь в том, что органы управления приводами тяги и барабана находятся в положении "Выкл.", и запустите двигатель.
4. Установите орган управления дроссельной заслонкой в положение "Медленно", приподнимите переднюю часть машины, плавно включите привод тяги и медленно увеличьте частоту вращения двигателя.
5. Отрегулируйте дроссельную заслонку для работы газонокосилки с требуемой скоростью и переместите газонокосилку к месту назначения.
6. Для останова двигателя переведите рычаг управления тягой в положение "Выкл.", дроссельную заслонку в положение "Медленно" и заглушите двигатель, переведя двухпозиционный переключатель в положение "Выкл.".

Подготовка к скашиванию

1. Если машина оборудована опционными транспортными колесами, ногой отожмите откидную ножку вниз и потяните за ручку вверх и назад, чтобы поднять колеса от грунта.
2. Отожмите стопоры колес из канавок валов.
3. Снимите транспортные колеса.
4. Осторожно опустите машину с откидной ножки.

Перед скашиванием

Убедитесь в том, что газонокосилка правильно отрегулирована и настроена одинаково с обеих сторон барабана. Для повышения производительности и срока службы аккумуляторной батареи установите неподвижный нож так, чтобы он слегка касался барабана. Неправильная регулировка газонокосилки хорошо заметна на внешнем виде скошенного травяного покрова. Перед скашиванием удалите с травяного покрова все посторонние предметы. Обеспечьте отсутствие посторонних, особенно детей и домашних животных, в рабочей зоне.

Методика скашивания

- Производите скашивание в прямом и обратном направлении вдоль поля.
- Избегайте скашивания по кругу или поворота газонокосилки на покрытых травой участках, т.к. могут образоваться задиры. Поворачивать газонокосилку следует за пределами травяного покрова, поднимая режущий барабан (нажимая на ручку книзу) и поворачивая газонокосилку на тяговом барабане.
- Производите скашивание со скоростью нормальной ходьбы. Быстрая скорость экономит очень немного времени и может привести к плохому качеству скашивания.

Работа органов управления

При правильном использовании машины достигается самое гладкое скашивание травяного покрова.

Внимание: Скошенная трава действует при скашивании как смазка. Интенсивная работа режущего блока при отсутствии скошенной травы может вывести режущий блок из строя.

1. Запустите двигатель, установите дроссельную заслонку на пониженную скорость, нажмите на ручку вниз, чтобы поднять режущий блок, переведите рычаг тяги в положение "Вкл." и переместите газонокосилку на край поля.
2. Переведите рычаг тяги в положение "Выкл.", а рычаг привода барабана в положение "Вкл.".
3. Переведите рычаг тяги в положение "Вкл.", увеличивайте посредством дроссельной заслонки частоту вращения до тех пор, пока газонокосилка не будет двигаться с требуемой скоростью, переместите газонокосилку на поле, опустите переднюю часть газонокосилки и начните работу.
4. Закончив скашивание, выведите газонокосилку с травяного покрова, переведите рычаг тяги в положение "Выкл.", заглушите двигатель и переведите рычаг привода барабана в положение "Выкл.".
5. Опорожните корзину для травы от скошенной травы, установите ее на газонокосилку и начните операцию транспортировки.

Техническое обслуживание

Примечание: Определите левую и правую стороны машины (определяется с места оператора).

Рекомендуемый график(и) технического обслуживания

Периодичность технического обслуживания	Порядок технического обслуживания
Через первые 20 часа	• Замените масло в двигателе. • Очистите топливный фильтр и отстойник.
Перед каждым использованием или ежедневно	• Проверьте работу блокировочных выключателей. • Проверьте уровень масла в двигателе.
Через каждые 25 часов	• Произведите смазку машины. (Заправляйте масленки консистентной смазкой сразу после каждой мойки, независимо от указанного интервала.)
Через каждые 50 часов	• Замените масло в двигателе. (В пыльных или грязных условиях через каждые 25 часов). • Очистите и смажьте элемент воздухоочистителя из пеноматериала. (В пыльных или грязных условиях через каждые 25 часов).
Через каждые 100 часов	• Замените бумажный элемент воздушного фильтра. (В пыльных или грязных условиях через каждые 50 часов). • Проверьте свечу зажигания. • Очистите топливный фильтр и отстойник.
Через каждые 500 часов	• Проверьте всасывающий и выпускной клапаны. При необходимости произведите регулировку. • Очистите карбюратор.
Через каждые 1000 часов	• Замените топливный трубопровод. • Проверьте ремни привода трансмиссии. • Осмотрите подшипники трансмиссии.

Внимание: Обращайтесь к *руководству для оператора* для получения дополнительной информации о процедурах технического обслуживания.

Перечень операций ежедневного технического обслуживания

Внимание: Скопируйте эту страницу для повседневного использования.

Предмет проверки при техобслуживании	В течение недели:						
	Понед.	Вторн.	Среда	Четв.	Пятн.	Субб.	Воскр.
Проверьте работу защитных блокировок.							
Проверьте работу стояночного тормоза.							
Проверьте уровень топлива.							
Проверьте уровень масла в двигателе.							
Проверьте воздушный фильтр.							
Проверьте охлаждающие ребра двигателя.							
Проверьте на наличие необычных шумов двигателя.							
Проверьте на наличие необычных шумов при работе.							
Проверьте регулировку барабана относительно неподвижных ножей.							
Проверьте регулировку высоты скашивания.							
Произведите смазку через все масленки.							
Восстановите поврежденное лакокрасочное покрытие.							

Обозначение зон, на которые следует обратить особое внимание

Проверку выполнил:		
Предмет	**Дата**	**Информация**

Смазка

Смазка машины консистентной смазкой

Интервал обслуживания: Через каждые 25 часов

Произведите смазку через 13 масленок на газонокосилке, используя универсальную консистентную смазку на литиевой основе. Для получения наилучших результатов рекомендуется использовать ручной смазочный пистолет.

Местонахождение масленок:

- 2 на переднем валике (Рисунок 21)
- 2 на подшипниках барабана (Рисунок 21)
- 2 на осях (Рисунок 22)
- 3 на дифференциале Рисунок 22)
- 2 на подшипниках противовеса барабанаРисунок 23)
- 2 на шарнирах натяжного шкива ремня Рисунок 24).

1. Протрите каждую масленку чистой ветошью.
2. Закачивайте консистентную смазку, пока она не начнет выходить из смазываемых соединений.

   Внимание: Не прикладывайте слишком большого давления, т.к. смазочные уплотнения могут необратимо выйти из строя.

3. Удалите излишки смазки.

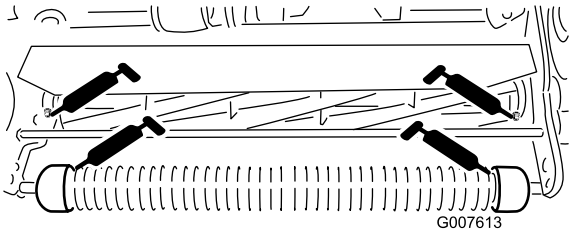

Рисунок 21

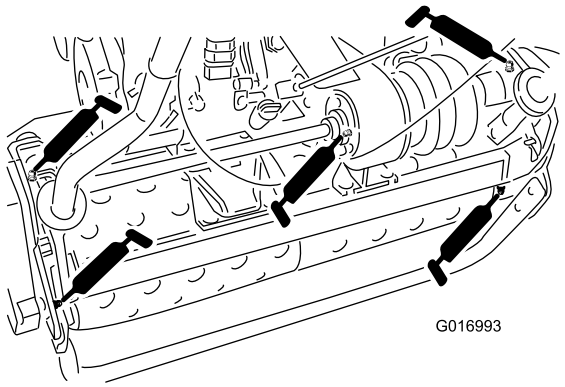

Рисунок 22

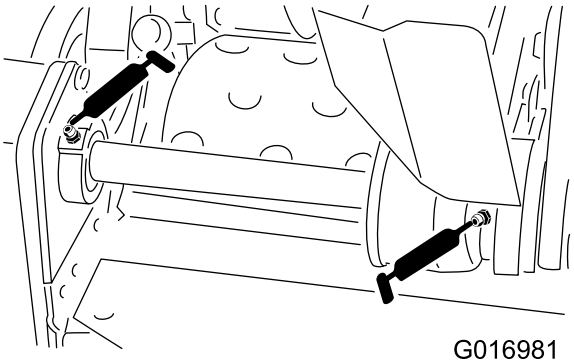

Рисунок 23

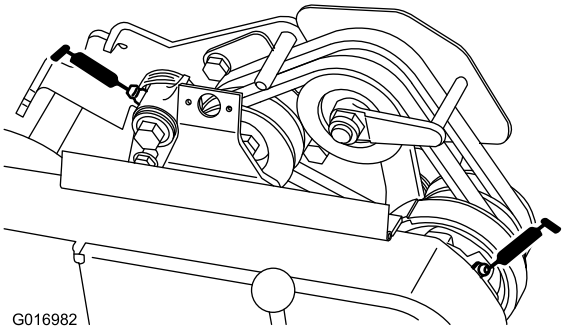

Рисунок 24

Техническое обслуживание двигателя

Обслуживание моторного масла

Интервал обслуживания: Через первые 20 часа—Замените масло в двигателе.

Перед каждым использованием или ежедневно—Проверьте уровень масла в двигателе.

Через каждые 50 часов—Замените масло в двигателе. (В пыльных или грязных условиях через каждые 25 часов).

Перед пуском в картер должно быть залито примерно 0,6 л масла надлежащей вязкости. В двигателе используется любое высококачественное масло, имеющее эксплуатационную классификацию Американского института нефти (American Petroleum Institute - API) SF, SG, SH или SJ. Вязкость масла (масса) должна выбираться в соответствии с окружающей температурой. Рисунок 25 иллюстрирует рекомендации по температуре/вязкости.

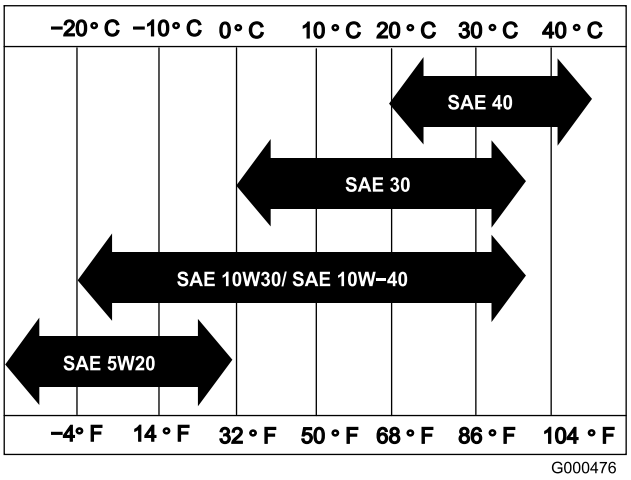

Рисунок 25

Примечание: При использовании универсальных масел (5W-20, 10W-30 и 10W-40) расход масла увеличивается. В этом случае следует чаще проверять масло.

Проверка уровня масла в двигателе

1. Установите газонокосилку так, чтобы двигатель располагался горизонтально, и очистите зону вокруг масломерного щупа (Рисунок 26).

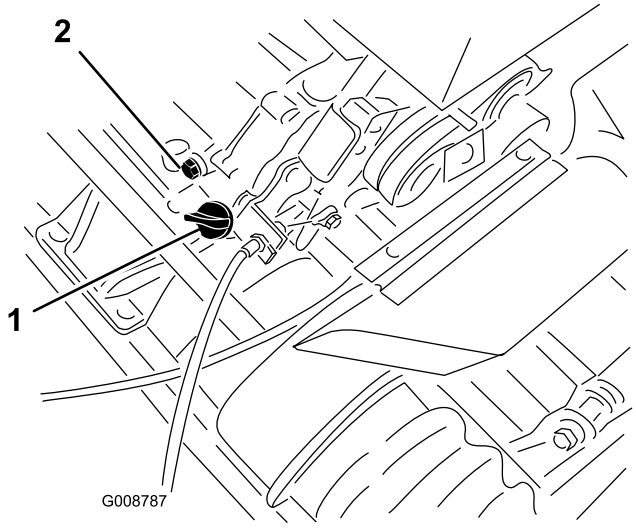

Рисунок 26

1. Масломерный щуп 2. Сливная пробка

2. Снимите пробку заливного отверстия, повернув ее против часовой стрелки.
3. Протрите масломерный щуп начисто и вставьте его в заливное отверстие. Не завинчивайте щуп в отверстие.
4. Затем выньте щуп и проверьте уровень масла.
5. Если уровень низкий, добавьте ровно столько масла, чтобы поднять уровень до области между метками на щупе (Рисунок 27). **Не допускайте переполнения.**

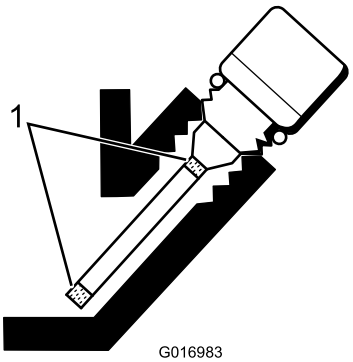

Рисунок 27

1. Метки

6. Поставьте на место масломерный щуп и вытрите разлитое масло.

Замена масла в двигателе

1. Запустите двигатель и дайте ему проработать в течение нескольких минут для прогрева масла.
2. Поместите сливной поддон под сливную пробку в задней части машины (Рисунок 26).
3. Снимите сливную пробку.

4. Нажмите на ручку вниз, чтобы наклонить газонокосилку и двигатель назад и дать всему маслу стечь в поддон.
5. Поставьте на место сливную пробку и залейте в картер надлежащее масло.

Обслуживание воздухоочистителя

Интервал обслуживания: Через каждые 50 часов—Очистите и смажьте элемент воздухоочистителя из пеноматериала. (В пыльных или грязных условиях через каждые 25 часов).

Через каждые 100 часов—Замените бумажный элемент воздушного фильтра. (В пыльных или грязных условиях через каждые 50 часов).

Внимание: В пыльных или грязных условиях техническое обслуживание воздухоочистителя производите чаще.

1. Убедитесь в том, что провод со свечи зажигания снят.
2. Снимите барашковую гайку, которая крепит крышку воздухоочистителя, и снимите крышку (Рисунок 28).

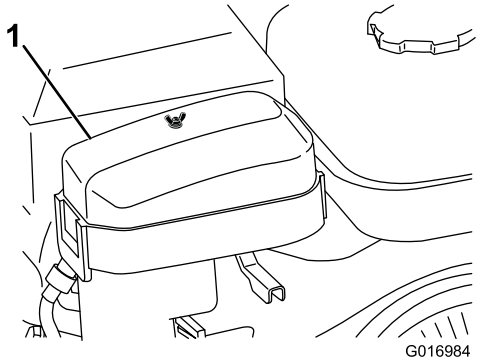

Рисунок 28

1. Крышка воздухоочистителя

3. Произведите тщательную очистку крышки.
4. Если элемент из пеноматериала загрязнен, извлеките его из бумажного элемента (Рисунок 29) и тщательно очистите следующим образом.
   A. Промойте элемент из пеноматериала в теплой воде с жидким мылом. Отожмите его для удаления грязи, но не скручивайте, т.к. пеноматериал может порваться.
   B. Высушите элемент из пеноматериала, завернув его в чистую ветошь. Отожмите ветошь и элемент из пеноматериала, но не скручивайте.
   C. Пропитайте элемент из пеноматериала чистым моторным маслом. Отожмите элемент для удаления излишнего масла и тщательно распределите масло. Желательно, чтобы элемент был влажным от масла.

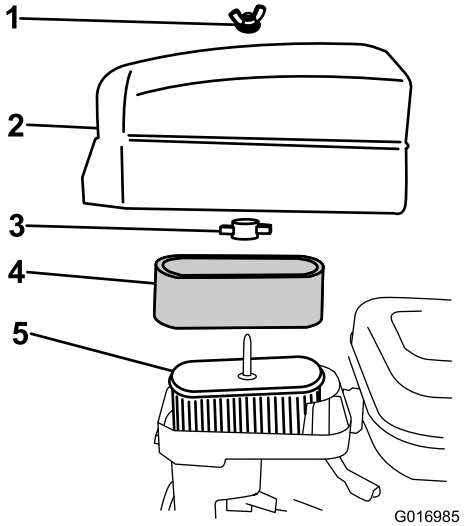

Рисунок 29

1. Барашковая гайка
2. Крышка воздухоочистителя
3. Пластиковая барашковая гайка
4. Элемент из пеноматериала
5. Бумажный фильтрующий элемент

5. Проверьте состояние бумажного элемента. Очистите его путем легкого обстукивания или замените в случае необходимости.

   Внимание: Использовать сжатый воздух для очистки бумажного элемента не допускается.

6. Установите элемент из пеноматериала, бумажный элемент и крышку воздухоочистителя.

   Внимание: Работа двигателя без воздухоочистителя не допускается, поскольку следствием этого будут износ и повреждение двигателя.

Замена свечи зажигания

Интервал обслуживания: Через каждые 100 часов

Используйте свечу зажигания NGK BR6HS или эквивалентную. Правильный воздушный зазор равняется 0,6-0,7 мм.

1. Снимите провод со свечи зажигания (Рисунок 30).

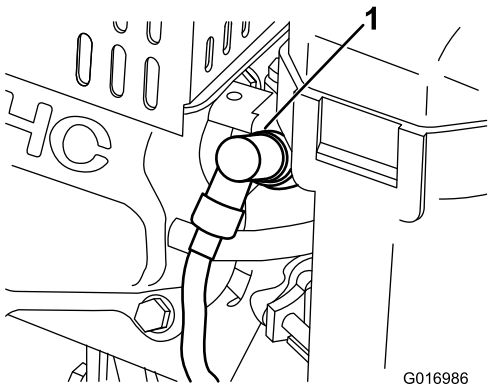

Рисунок 30

1. Провод свечи зажигания

2. Очистите область вокруг свечи зажигания и выньте свечу из головки цилиндра.

   Внимание: Замените свечу зажигания, имеющую трещины, повреждения или следы загрязнения. Пескоструйная обработка, шабровка или очистка электродов не допускаются, т.к. попадание абразивных частиц в двигатель может привести к его повреждению.

3. Убедитесь в том, что воздушный зазор правильный (Рисунок 31).

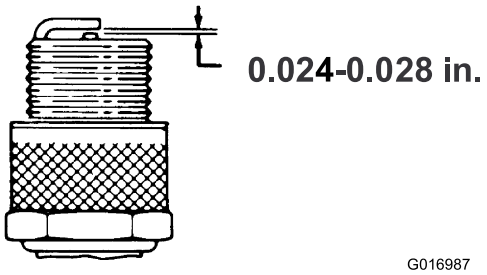

Рисунок 31

4. Установите свечу зажигания с надлежащим зазором и затяните с моментом 23 Н•м.

5. Установите провод на свечу зажигания.

Техническое обслуживание топливной системы

Очистка топливного фильтра

Интервал обслуживания: Через первые 20 часа

Через каждые 100 часов

1. Закройте топливный запорный клапан и выверните стакан из корпуса фильтра (Рисунок 32).

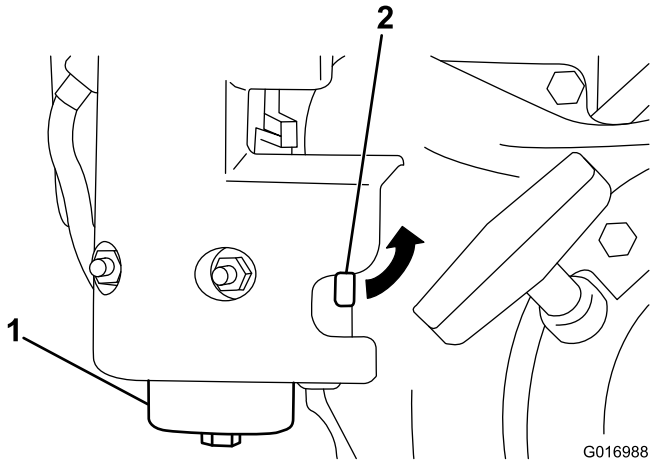

Рисунок 32

1. Стакан
2. Топливный запорный клапан

2. Промойте стакан и фильтр в чистом бензине и установите их на место.

Техническое обслуживание электрической системы

Обслуживание блокировочного выключателя

Если выключатель требует регулировки или замены, используйте следующую процедуру.

1. Убедитесь в том, что двигатель заглушен, а рычаг тяги отключен и опирается на упор нейтрали. (Рисунок 33).

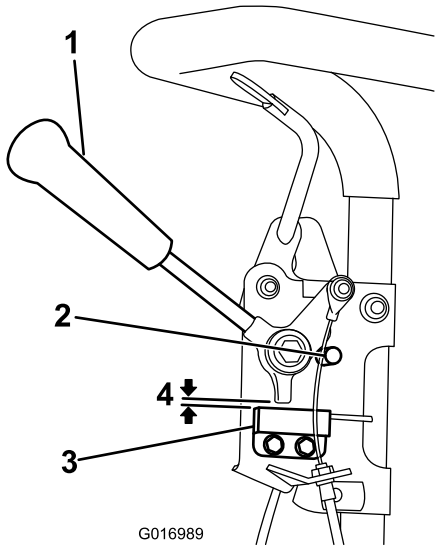

Рисунок 33

1. Рычаг тяги
2. Упор нейтрали
3. Блокировочный выключатель
4. Зазор 0,032""

2. Выверните крепежные детали блокировочного выключателя (Рисунок 33).
3. Поставьте регулировочную прокладку толщиной 0,032" между рычагом тяги и блокировочным выключателем (Рисунок 33).
4. Затяните крепежные детали блокировочного выключателя. Перепроверьте зазор. Рычаг тяги не должен касаться выключателя.
5. Включите рычаг тяги и убедитесь в том, что выключатель разомкнут. При необходимости замените.

Техническое обслуживание тормозов

Регулировка рабочего/стояночного тормоза

Если рабочий/стояночный тормоз проскальзывает во время работы, то требуется регулировка.

1. Включите рабочий тормоз, нажмите на головку стояночного тормоза и дайте рабочему тормозу опереться на палец стояночного тормоза (Рисунок 34)

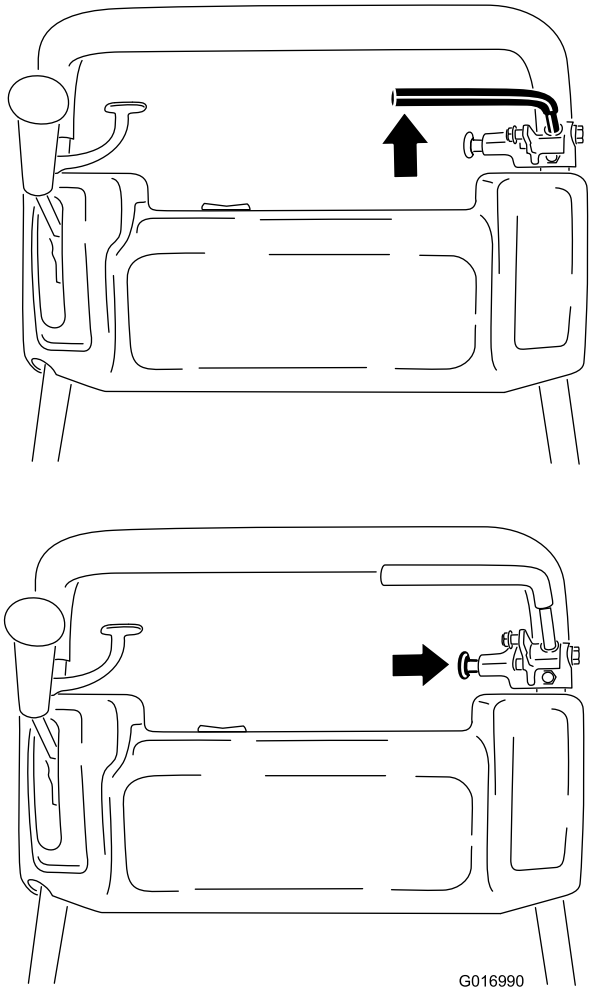

Рисунок 34

2. Используя пружинные весы, отожмите рычаг рабочего тормоза назад (Рисунок 35). Стояночный тормоз должен отпускаться при приложении усилия 13,5 - 18 кг. Если стояночный тормоз отпускается раньше, чем будет приложено усилие 13,5 - 18 кг, то требуется регулировка тросика тормоза. Перейдите к этапу 3.

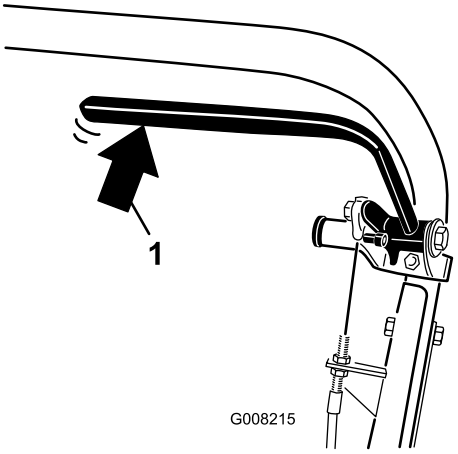

Рисунок 35

1. Давление назад на рычаг рабочего тормоза.

3. Выверните стопор, фиксирующий крышку клинового ремня, и откиньте крышку (Рисунок 36).

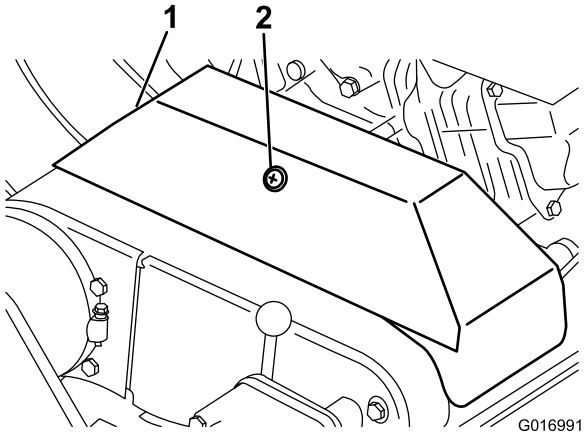

Рисунок 36

1. Крышка клинового ремня 2. Стопор

4. Регулировка натяжения тросика тормоза производится следующим образом.

   - Для уменьшения натяжения тросика отпускайте переднюю зажимную гайку тросика и затягивайте заднюю гайку (Рисунок 37). Повторите этапы 1 и 2 и при необходимости повторите регулировку.
   - Для увеличения натяжения тросика затягивайте переднюю зажимную гайку тросика и отпускайте заднюю гайку (Рисунок 37). Повторите этапы 1 и 2 и при необходимости повторите регулировку.

   Примечание: Регулировка может быть выполнена на тросике возле зажимной гайки у пульта управления или на кронштейне у основания двигателя.

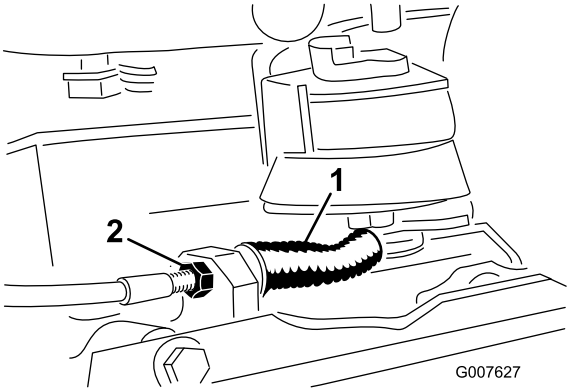

Рисунок 37

1. Тросик рабочего/стояночного тормоза
2. Передняя зажимная гайка

5. Закройте крышку и зафиксируйте стопор.

Техническое обслуживание ремней

Регулировка ремней

Убедитесь в том, что ремни натянуты должным образом для обеспечения правильной работы машины без чрезмерного износа. Почаще проверяйте ремни.

Регулировка приводного ремня барабана

1. Снимите детали крепления крышки ремня и крышку ремня, чтобы открыть ремень (Рисунок 38).

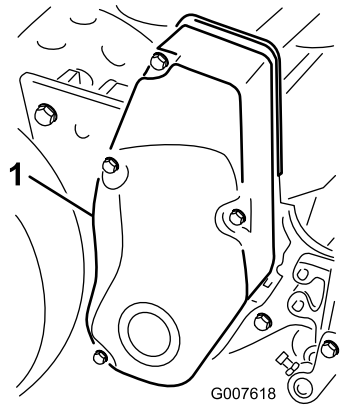

Рисунок 38

1. Крышка ремня

2. Проверьте натяжение, приложив к ремню посредине между шкивами (Рисунок 39) усилие 18–22 Н. Ремень должен прогнуться на 6 мм.

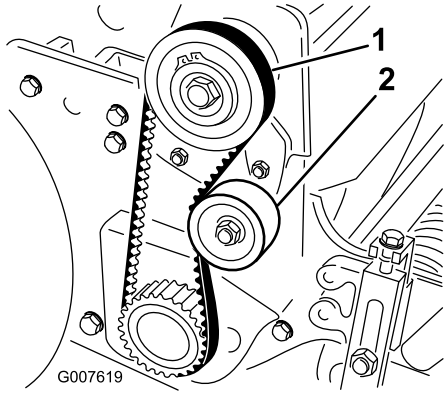

Рисунок 39

1. Ремень привода барабана
2. Натяжной шкив

3. Для регулировки натяжения ремня выполните следующие действия.
   A. Отпустите гайку крепления натяжного шкива и поджимайте натяжной шкив по часовой стрелке к обратной стороне ремня, пока не будет получено требуемое натяжение (Рисунок 39).

   Внимание: Не перетягивайте ремень.

   B. Затяните гайку для фиксации регулировки.
4. Поставьте на место крышку ремня.
5. Сохраняя небольшой зазор между уплотнением крышки и боковой плитой, установите все болты крепления таким образом, чтобы резьбы вошли во вкладыши. Зазор позволяет визуально совмещать болты с резьбовыми вкладышами.
6. После установки всех болтов затяните их до упора внутренних опор крышки в боковую плиту. Не перетягивайте болты.

Регулировка ремня привода тяги

1. Снимите детали крепления и крышку ремня, чтобы открыть ремень (Рисунок 40).

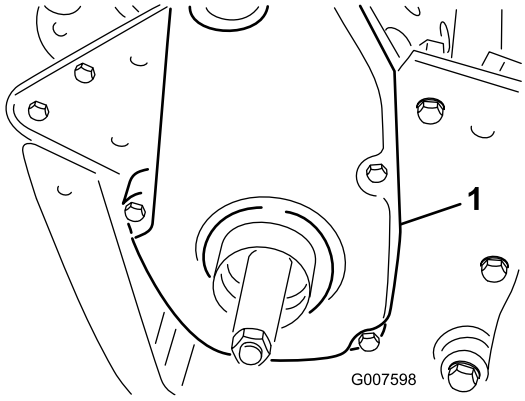

Рисунок 40

1. Крышка ремня привода тяги

2. Проверьте натяжение, приложив к ремню посредине между шкивами (Рисунок 41) усилие 18–22 Н. Ремень должен прогнуться на 6 мм.

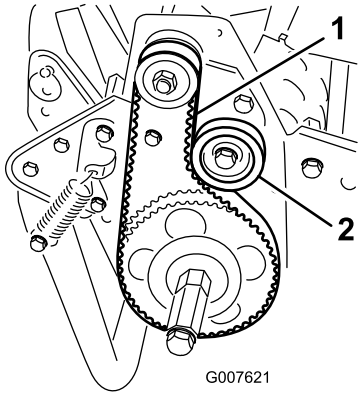

Рисунок 41

1. Ремень привода тяги
2. Натяжной шкив

3. Для регулировки натяжения ремня выполните следующие действия.

A. Отпустите гайку крепления натяжного шкива и поджимайте натяжной шкив по часовой стрелке к обратной стороне ремня, пока не будет получено требуемое натяжение (Рисунок 41).

Внимание: Не перетягивайте ремень.

B. Затяните гайку для фиксации регулировки.

4. Установите на место крышку ремня.
5. Сохраняя небольшой зазор между уплотнением крышки и боковой плитой, установите все болты крепления, чтобы резьбы вошли во вкладыши. Зазор позволяет совмещать под визуальным контролем болты с резьбовыми вкладышами.
6. После установки всех болтов затяните их до упора внутренних опор крышки в боковую плиту. Не перетягивайте болты.

Регулировка ремня дифференциала

1. Снимите болты крепления передней и задней частей крышки дифференциала к корпусу дифференциала и отодвиньте части крышки, чтобы открыть ремень.
2. Проверьте натяжение, приложив к ремню посредине между шкивами (Рисунок 42) усилие 22-26 Н. Ремень должен прогнуться на 6 мм.

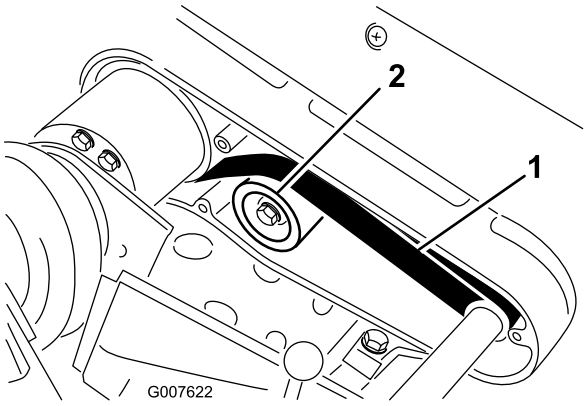

Рисунок 42

1. Ремень дифференциала 2. Натяжной шкив

3. Для регулировки натяжения ремня выполните следующие действия.

A. Отпустите гайку крепления натяжного шкива и поджимайте натяжной шкив по часовой стрелке к обратной стороне ремня, пока не будет получено требуемое натяжение (Рисунок 42).

Внимание: Не перетягивайте ремень.

B. Затяните гайку для фиксации регулировки.

4. Установите на место крышку ремня.
5. Сохраняя небольшой зазор между уплотнением крышки и боковой плитой, установите все болты крепления, чтобы резьбы вошли во вкладыши. Зазор позволяет совмещать под визуальным контролем болты с резьбовыми вкладышами.
6. После установки всех болтов затяните их до упора внутренних опор крышки в боковую плиту. Не перетягивайте болты.

Регулировка главных клиновых ремней

1. Для регулировки главных клиновых ремней прежде всего проверьте регулировку управления тягой. См. Регулировка устройства управления тягой (страница 33) Если получить усилие 18-22 Н, требуемое при регулировке управления тягой, не удается, то перейдите к следующему этапу.
2. Ослабьте стопор, фиксирующий крышку клинового ремня, и откиньте крышку (Рисунок 43).

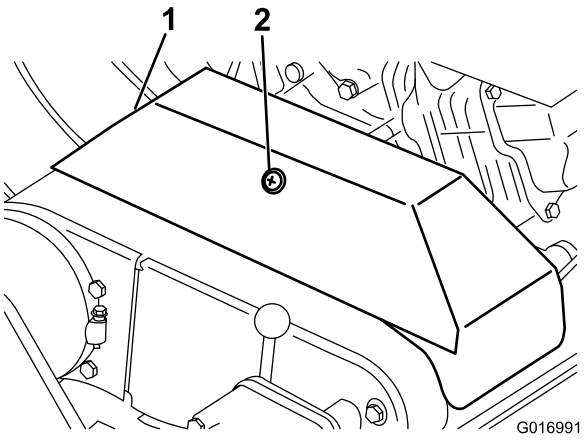

Рисунок 43

1. Крышка клинового ремня 2. Стопор

3. Для увеличения натяжения ремня ослабьте болты крепления двигателя и по пазам сдвиньте двигатель назад.

Внимание: Не перетягивайте ремень.

4. Затяните крепежные болты.

Примечание: После установки новых клиновых ремней расстояние между осями ведущего и ведомого шкивов должно равняться примерно 12,85 см.

5. После натяжения главных клиновых ремней проверьте с помощью линейки выравнивание шкива выходного вала двигателя и шкива промежуточного вала.
6. Если шкивы не выравнены, ослабьте винты крепления монтажной опоры двигателя к раме газонокосилки и перемещайте двигатель из стороны в сторону до выравнивания шкивов с точностью 0,07 см.

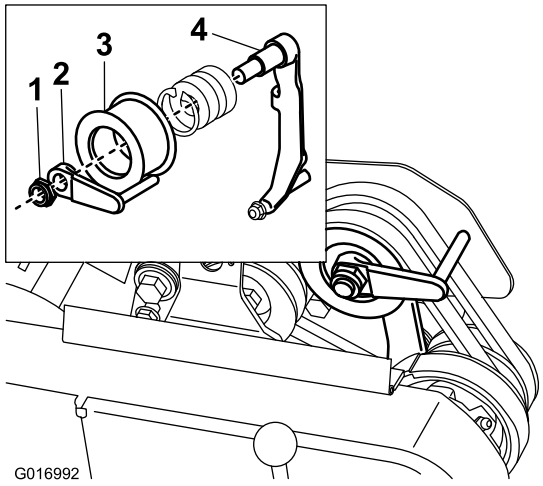

Рисунок 44

1. Контргайка
2. Направляющая ремня
3. Натяжной шкив
4. Рычаг натяжного шкива

7. Затяните крепежные винты и проверьте выравнивание.
8. Для облегчения перемещения машины толканием или буксировкой с заглушенным двигателем отрегулируйте направляющую ремня (Рисунок 44, врезка) следующим образом:
   A. Включите муфту.
   B. Отпустите контргайку, которая крепит натяжной шкив и направляющую ремня к рычагу натяжного шкива.
   C. Поворачивайте направляющую ремня по часовой стрелке, пока зазор между направляющим пальцем и обратной стороной приводного ремня не станет равен 0,15 см.
   D. Затяните контргайку, которая крепит натяжной шкив и направляющую ремня к рычагу натяжного шкива.
9. Закройте крышку и зафиксируйте стопор.

Замена ремня дифференциала

1. Снимите болты крепления кожухов ремней привода барабана к правой плите и снимите кожухи ремней.
2. Ослабьте гайки крепления натяжного шкива на всех натяжных шкивах и поверните каждый шкив против часовой стрелки от обратной стороны каждого ремня, чтобы ослабить натяжение ремня.
3. Снимите ремни.
4. Снимите болты крепления передней и задней частей крышки дифференциала к корпусу дифференциала и отодвиньте части крышки, чтобы открыть ремень (Рисунок 45).

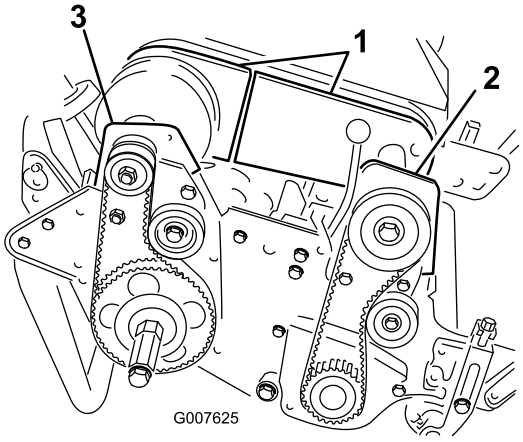

Рисунок 45

1. Части крышки дифференциала
2. Передний корпус муфты
3. Корпус правого заднего подшипника

5. Ослабьте гайки крепления натяжного шкива дифференциала и поверните шкив против часовой стрелки от обратной стороны каждого ремня, чтобы ослабить натяжение ремня.
6. Снимите 2 болта и контргайки, которые крепят передний корпус муфты к боковой плите (Рисунок 45).
7. Переверните корпус на 180° так, чтобы его низ был обращен вверх.
8. Снимите 2 болта и контргайки, которые крепят корпус правого заднего подшипника к боковой плите (Рисунок 45).
9. Переверните корпус на 180° так, чтобы его низ был обращен вверх. Удалите в отходы старый ремень.
10. Проведите новый ремень над крышками повернутых корпусов, частями крышки дифференциала и на шкивы дифференциала.
11. Обеспечьте, чтобы натяжной шкив упирался в обратную сторону ремня.
12. Поверните оба корпуса обратно в вертикальное положение и прикрепите их к боковой плите ранее снятыми болтами и гайками.
13. Отрегулируйте натяжение ремня дифференциала; см. Регулировка ремня дифференциала (страница 31).
14. Отрегулируйте натяжение ремней привода тяги и привода барабана; см. Регулировка ремня привода тяги (страница 30) и Регулировка приводного ремня барабана (страница 30).
15. Установите крышки дифференциала, привода тяги и привода барабана.

Техническое обслуживание органов управления

Регулировка устройства управления тягой

Если устройство управления тягой не включается или во время работы наблюдается пробуксовка, то требуется регулировка.

1. Переведите регулятор тяги в положение "Выкл.".
2. Вывинтите стопор, фиксирующий крышку клинового ремня, и откиньте крышку (Рисунок 43).
3. Для увеличения натяжения тросика ослабляйте переднюю зажимную гайку тросика и затягивайте заднюю зажимную гайку тросика (Рисунок 46), пока на рычаге устройства управления тягой не будет получено усилие 3 - 4 кг. Измерьте усилие на головке управления.

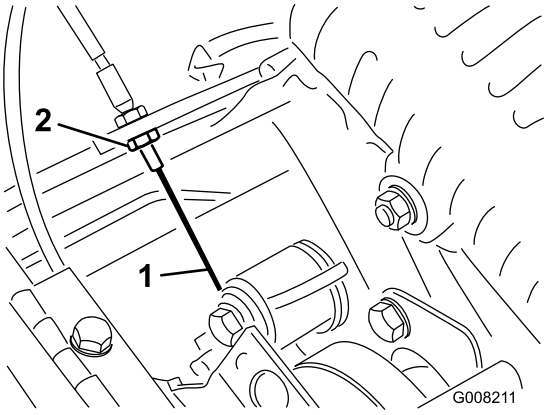

Рисунок 46

1. Тросик тяги
2. Передняя зажимная гайка

4. Затяните гайку переднего тросика.
5. Закройте крышку и зафиксируйте стопор.
6. Проверьте работу рычага устройства управления тягой.

Техническое обслуживание режущего блока

Выравнивание заднего тормозного барабана по барабану

1. Установите машину на ровную горизонтальную поверхность, предпочтительно на точную стальную плиту.
2. Поместите плоскую стальную полосу 0,6 x 2,5 см длиной примерно 73,6 см под ножи барабана, уперев ее в передний край неподвижного ножа, чтобы не допустить упора неподвижной планки в рабочую поверхность.
3. Поднимите передний валик так, чтобы на поверхности лежали только задний тормозной барабан и барабан.
4. Нажмите с усилием на машину над барабаном, чтобы все ножи барабана касались стальной полосы.
5. Нажимая на барабан ножей, введите пластинчатый щуп под один конец тормозного барабана, а затем проверьте другой конец тормозного барабана.

   Если зазор между тормозным барабаном и рабочей поверхностью на каком-либо конце больше 0,025 см, отрегулируйте тормозной барабан (перейдите к этапу 6). Если зазор меньше 0,025 см, регулировка не требуется.
6. Снимите заднюю крышку ремня с правой стороны машины (Рисунок 47).

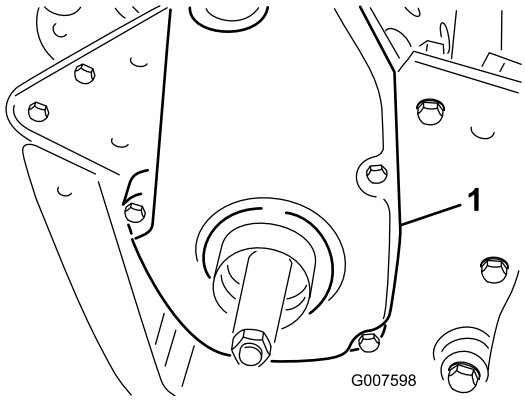

Рисунок 47

1. Крышка ремня привода тяги

7. Поворачивайте ведомый шкив валика до совмещения с 4 винтами буртика подшипника валика(Рисунок 48).

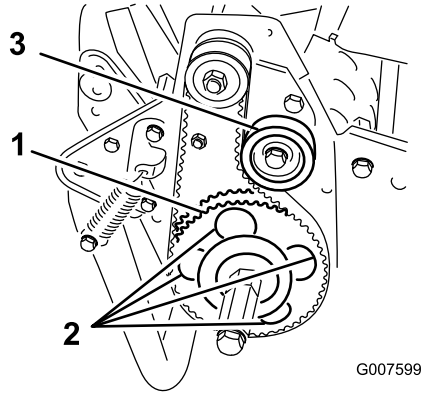

Рисунок 48

1. Ведомый шкив
2. 4 отверстия
3. Натяжной шкив

8. Ослабьте 4 винта подшипников валика и винт крепления натяжного шкива.
9. Поднимайте или опускайте правую сторону узла валика, пока зазор не станет меньше 0,025 см.
10. Затяните винты крепления валика.
11. Отрегулируйте натяжение ремня и затяните винт крепления натяжного шкива. (Рисунок 48).

Регулировка неподвижного ножа относительно барабана

Регулировка неподвижного ножа относительно барабана производится путем ослабления или затягивания регулировочных винтов неподвижной планки, расположенных наверху газонокосилки.

1. Поставьте машину на ровную горизонтальную рабочую поверхность.
2. Поворачивая регулировочные винты неподвижной планки против часовой стрелки, обеспечьте отсутствие контакта с барабаном (Рисунок 49).

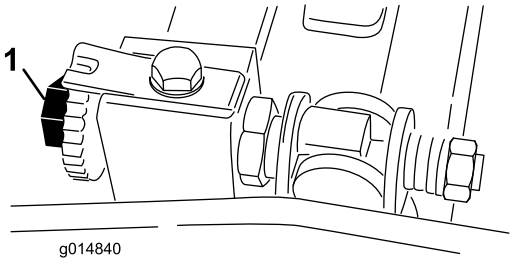

Рисунок 49

1. Регулировочный винт неподвижной планки

3. Наклоните газонокосилку назад на ручку, чтобы открыть неподвижный нож и барабан.
4. На один из концов на передней стороне барабана вставьте между барабаном и неподвижным ножом длинную полоску газеты (Рисунок 50).

Медленно поворачивая барабан вперед, вращайте регулировочный винт неподвижной планки по часовой стрелке (на том же конце барабана, на один щелчок за один раз), пока бумага не окажется слегка зажата по мере ее введения спереди параллельно неподвижному ножу, что приведет к ее легкому заеданию, если за нее потянуть (Рисунок 49).

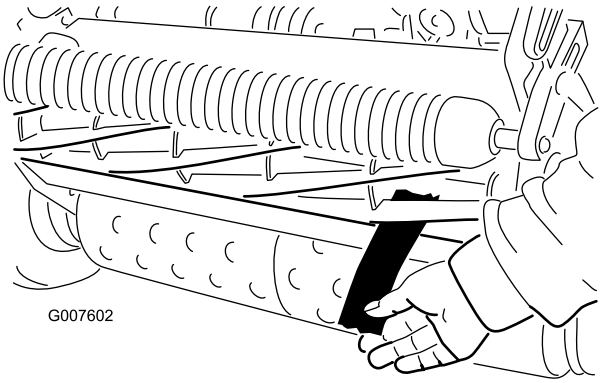

Рисунок 50

Примечание: При каждом повороте регулировочного винта на один щелчок по часовой стрелке неподвижный нож придвигается к барабану на 0,0017 см. Не допускайте чрезмерной затяжки регулировочных винтов.

5. Проверьте на наличие легкого контакта на другом конце барабана, используя бумагу, и произведите требуемую регулировку.
6. После окончания регулировки проверьте, может ли барабан защемлять лист бумаги, вставленный спереди, и резать бумагу, вставляемую под прямым углом к неподвижному ножу (Рисунок 50). При минимальном контакте между неподвижным ножом и ножами барабана должно происходить разрезание бумаги. Если очевидно, что трение барабана чрезмерно (больше 0,79 Н•м), то заполируйте обратную сторону или заточите режущий блок, чтобы обеспечить острые кромки, необходимые для точной резки; см. *Руководство по заточке барабанов компании Toro*.

Регулировка высоты скашивания

1. Убедитесь в том, что задний валик горизонтален и что контакт между неподвижным ножом и барабаном является правильным. Наклоните газонокосилку назад на ручку, чтобы открыть передний и задний валики и неподвижный нож.
2. Ослабьте контргайки, которые крепят рычаги высоты скашивания к кронштейнам высоты скашивания (Рисунок 51).

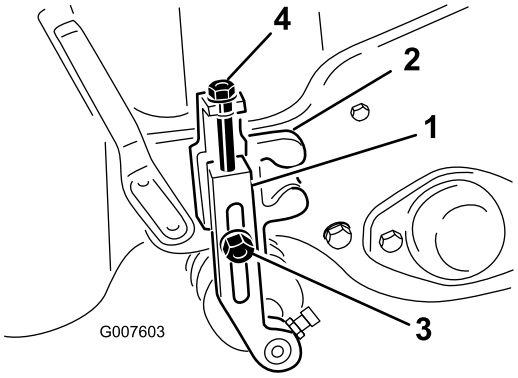

Рисунок 51

1. Рычаг высоты скашивания
2. Кронштейн высоты скашивания
3. Контргайка
4. Регулировочный винт

3. Отпустите гайку мерной планки (Рисунок 52) и установите регулировочный винт на требуемую высоту скашивания. Высота скашивания равняется расстоянию от низа головки винта до поверхности планки.

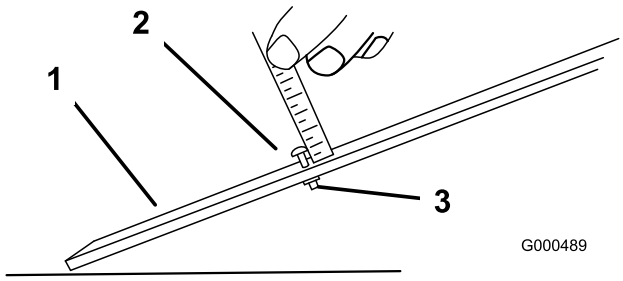

Рисунок 52

1. Мерная планка
2. Винт регулировки высоты
3. Гайка

4. Зацепите головку винта за режущую кромку неподвижного ножа, а задний конец планки уприте в задний валик (Рисунок 53).

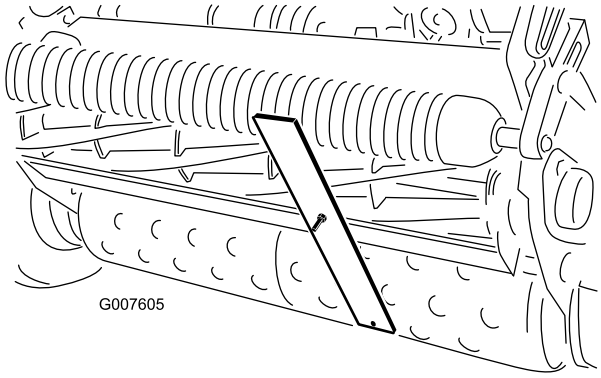

Рисунок 53

5. Поворачивайте регулировочный винт, пока передний конец мерной планки не коснется валика.

6. Регулируйте оба конца валика, пока весь валик не будет параллелен неподвижному ножу.

   Внимание: При надлежащей регулировке задний и передний валики будут касаться мерной планки, а винт будет прижат к неподвижному ножу. Благодаря этому обеспечивается одинаковая высота скашивания на обоих концах неподвижного ножа.

7. Затяните гайку для фиксации регулировки.

   Внимание: Чтобы избежать обдирания неровного травяного покрова, обеспечьте, чтобы опоры валика находились сзади (валик вблизи барабана).

   Примечание: В зависимости от применения и от нужд пользователя передний валик может быть установлен в три разных положения (Рисунок 54).

   - Переднее положение используется, когда установлена механическая щетка.
   - Без механической щетки используйте среднее положение.
   - Третье положение используйте на особо неровных травяных покровах.

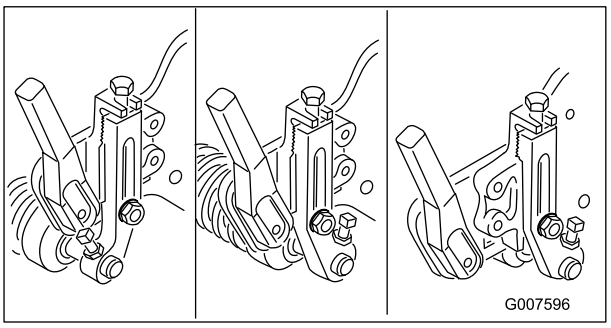

Рисунок 54

Регулировка высоты щитка

Отрегулируйте щиток для обеспечения надлежащего отбрасывания скошенной травы в корзину.

1. Измерьте расстояние от верха переднего несущего стержня до переднего края щитка на каждой стороне режущего блока (Рисунок 55).

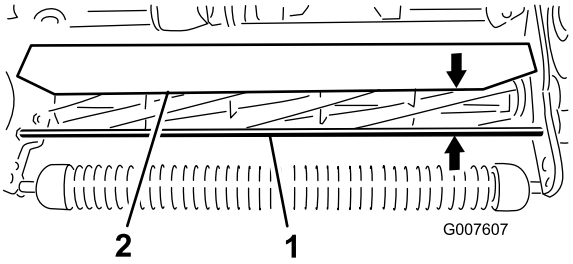

Рисунок 55

1. Несущий стержень
2. Щиток

2. Для нормальных условий скашивания высота щитка от несущего стержня должна быть равна 10 см. Ослабьте болты и гайки крепления каждого конца щитка к боковым плитам и отрегулируйте высоту щитка.
3. Затяните детали крепления.

   Примечание: Щиток можно опустить в более сухих условиях (скошенная трава пролетает над верхом корзины) или поднять в случае тяжелой мокрой травы (скошенная трава накапливается на задней стороне корзины).

Регулировка отражателя

Отрегулируйте отражатель так, чтобы вся скошенная трава выбрасывалась из области барабана.

1. Ослабьте винты крепления верхней планки (Рисунок 56) к режущему блоку.

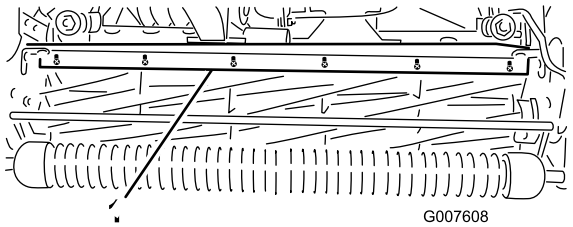

Рисунок 56

1. Отражатель

2. Вставьте пластинчатый щуп 0,15 см между верхом барабана и планкой и затяните винты.
3. Обеспечьте, чтобы расстояние от планки до барабана было одинаковым на всей длине барабана.

   Примечание: Регулировка планки производится для компенсации изменений в состоянии травяного покрова. Когда трава очень влажная, устанавливайте планку ближе к барабану. И наоборот, когда трава сухая, отодвиньте планку от барабана. Для обеспечения оптимальных характеристик планка должна быть параллельна барабану. Регулируйте планку, когда производятся регулировка высоты щитка или заточка барабана на заточном станке.

Идентификация неподвижной планки

Чтобы определить, предназначена неподвижная планка для стандартного или интенсивного скашивания, проверьте монтажные ушки левой неподвижной планки. Если монтажные ушки закруглены, то неподвижная планка является стандартной. Если монтажные ушки имеют прорези, то это неподвижная планка для интенсивного скашивания (Рисунок 57).

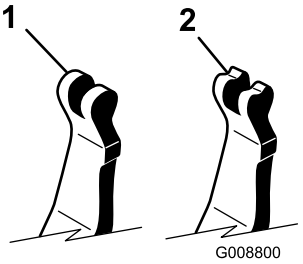

Рисунок 57

1. Стандартная неподвижная планка
2. Неподвижная планка для интенсивного скашивания

Настройка машины в соответствии с состоянием травяного покрова

Для настройки машины в соответствии с состоянием травяного покрова используйте следующую таблицу.

Таблица настроек режущих блоков Greensmower				
Неподвижные планки: Стандартные и опционные				
Номер по каталогу	**Наименование**	**Газонокосилка**	**Интенсивность**	**Примечания**
120-2682-03	Стандартные	Greensmaster 800	Меньше	Стандартные Greensmaster 800
112-9281-01	Стандартные	Greensmaster 1000	Меньше	Стандартные Greensmaster 1000
112-9279-03	Интенсивное	Greensmaster 1000	Больше	
112-9280-01	Стандартные	Greensmaster 1600	Меньше	Стандартные Greensmaster 1600
110-9278-03	Интенсивное	Greensmaster 1600	Больше	
Неподвижные ножи: Стандартные и опционные				
Номер по каталогу	**Наименование**	**Газонокосилка**	**Диапазон высоты скашивания**	**Примечания**
98-7261	Microcut	Greensmaster 800	1,57-3,1 мм	
117-1530	Microcut-EdgeMax	Greensmaster 800	1,57-3,1 мм	Стандартные
98-7260	Tournament	Greensmaster 800	3,1-6 мм	
117-1532	Tournament-EdgeMax	Greensmaster 800	3,1-6 мм	Износоустойчивые
110-2300	Удлиненный Microcut	Greensmaster 800	1,57-3,1 мм	Менее интенсивное
110-2301	Low Cut	Greensmaster 800	6 мм и выше	
93-4262	Microcut	Greensmaster 1000	1,57-3,1 мм	
115-1880	Microcut-EdgeMax	Greensmaster 1000	1,57-3,1 мм	Стандартные
93-4263	Tournament	Greensmaster 1000	3,1-6 мм	
115-1881	Tournament-EdgeMax	Greensmaster 1000	3,1-6 мм	Износоустойчивые
93-4264	Low Cut	Greensmaster 1000	6 мм и выше	
108-4303	Удлиненный Microcut	Greenmaster 1000	1,57-3,1 мм	Менее интенсивные
112-9275	Microcut	Greensmaster 1600	<3,1 мм	
94-5885	Tournament	Greensmaster 1600	3,1-6 мм	
104-2646	HighCut	Greensmaster 1600	6 мм и выше	Т-образные
93-9015	Low Cut	Greensmaster 1600	6 мм и выше	Стандартные Greensmaster 1600

Валики: Стандартные и опционные				
Номер по каталогу	**Наименование**	**Газонокосилка**	**Диаметр/материал**	**Примечания**
99-6240	Узкий Wiehle	Greensmaster 800	Алюминий 2"	Стандартные, зазор 0,2
99-6241	Узкий Wiehle	Greensmaster 1000	Алюминий 2"	Стандартные, зазор 0,2
88-6790	Широкий Wiehle	Greensmaster 1000	Алюминий 2"	Увеличение проникновения, зазор 0,43
104-2642	Полный валик	Greensmaster 1000	Сталь 2"	Уменьшение проникновения
71-1550	Ролик Wiehle	Greensmaster 1000	Чугун 2"	Увеличение проникновения, зазор 0,43
93-9045	Ролик Wiehle	Greensmaster 1000	Алюминий 2,5"	Ширина 24" для краевой опоры
52-3590	Штампованный валик	Greensmaster 1000	Алюминий 2,5"	
93-9039	Узкий Wiehle	Greensmaster 1600	Алюминий 2,5"	Стандартные
95-0930	Полный валик	Greensmaster 1600	Сталь 2,5"	Уменьшение проникновения
Набор зажимов				
Номер по каталогу	**Наименование**	**Газонокосилка**	**Примечания**	
65–9000	Набор зажимов	Greensmaster 1000 и Greensmaster 1600	Уменьшить зажим до 0,25"	

Техобслуживание неподвижной планки

Демонтаж неподвижной планки

1. Поворачивайте винт регулировки неподвижной планки против часовой стрелки, чтобы отодвинуть неподвижный нож от барабана (Рисунок 58).

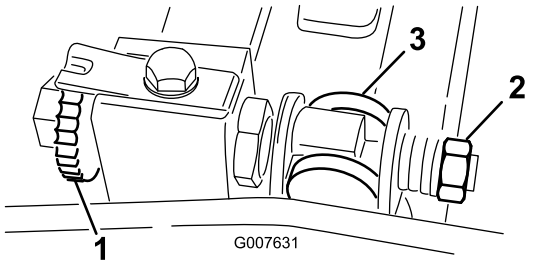

Рисунок 58

1. Регулировочный винт неподвижной планки
2. Гайка натяжения пружины
3. Неподвижная планка

2. Отвинчивайте гайку натяжения пружины до тех пор, пока шайба больше не будет нажимать на неподвижную планку (Рисунок 58).
3. На каждой стороне машины ослабьте зажимную гайку, стопорящую болт неподвижной планки (Рисунок 59).

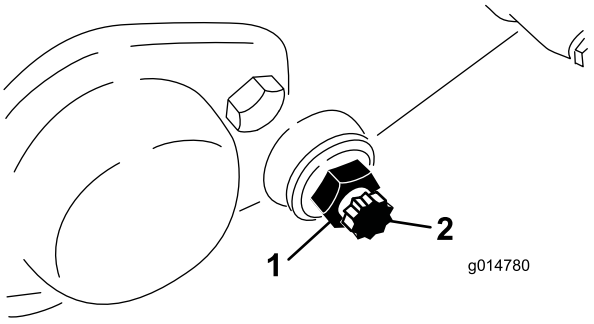

Рисунок 59

1. Зажимная гайка
2. Болт неподвижной планки

4. Снимите оба болта неподвижной планки, чтобы ее можно было потянуть вниз и снять с машины. На каждом конце неподвижной планки оставьте 2 найлоновых и 2 штампованных стальных шайбы (Рисунок 59).

Установка неподвижной планки

1. Установите неподвижную планку, расположив монтажные ушки между шайбой и регулятором неподвижной планки.
2. Прикрепите неподвижную планку к каждой боковой плите болтами неподвижной планки (с зажимными гайками) и 8 шайбами. На бобышку боковой плиты с каждой стороны машины поместите найлоновую шайбу. Снаружи на каждую найлоновую шайбу поместите стальную шайбу.
3. Затяните болты с крутящим моментом 27 - 36 Н•м.
4. Затяните зажимные гайки так, чтобы наружные упорные шайбы могли легко вращаться.
5. Затягивайте гайку натяжения пружины до полного сжатия пружины, после чего поверните назад на 1/2 оборота.
6. Проверьте неподвижную планку; см. Техническое обслуживание и хранение (страница 5).

Полировка обратной стороны барабана

1. Снимите пробку с крышки правого привода барабана (Рисунок 60).

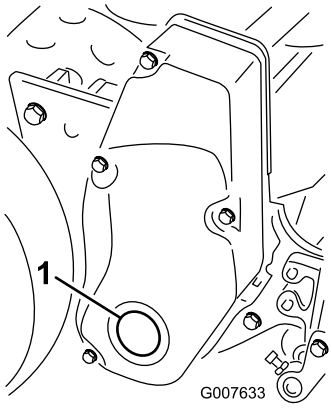

Рисунок 60

1. Пробка крышки

2. Вставьте удлинитель головки 1/2", подсоединенный к полировальной машине, в квадратное отверстие в центре шкива барабана.
3. Произведите полировку обратной стороны согласно *Руководству по заточке барабанов и вращающихся ножей газонокосилок компании Toro*, форма № 80-300 РТ.

⚠ ОПАСНО

При прикосновении к барабану или другим движущимся частям можно получить травму.

- **Не приближайтесь к барабану во время полировки обратной стороны.**
- **Никогда не используйте для полировки малярную кисть с короткой ручкой. У местного официального дистрибьютора компании Toro можно приобрести комплектный узел ручки № по кат. 29-9100 или отдельные детали.**

Примечание: Для получения лучшей режущей кромки после окончания операции полировки обработайте напильником переднюю поверхность неподвижного ножа. Это позволит удалить любые заусенцы или неровные края, которые могут образоваться на режущей кромке.

4. Закончив, установите пробку в крышку.

Хранение

1. Удалите скошенную траву, загрязнения и въевшуюся грязь с наружных частей всей машины, особенно с двигателя. Удалите грязь и сухую траву с наружных поверхностей ребер головки цилиндров двигателя и корпуса вентилятора.

   Внимание: Машину можно мыть мягким моющим средством с водой. Не мойте машину струей под давлением. Избегайте излишнего использования воды, в особенности вблизи рычага переключения передач и двигателя.

2. Для долговременного хранения (свыше 90 дней) добавьте в топливо в баке антикоагулирующую/улучшающую присадку.

   A. Для распределения улучшенного топлива по топливной системе запустите двигатель на 5 минут.

   B. Заглушите двигатель, дайте возможность ему остыть и слейте топливо из бака, или же продолжайте работу двигателя, пока он не остановится.

   C. Снова запустите двигатель и продолжайте работу до тех пор, пока двигатель не остановится. Продолжайте дросселирование до тех пор, пока двигатель не перестанет запускаться.

   D. Удалите в отходы надлежащим образом все неиспользованное топливо. Произведите удаление в отходы согласно местным правилам.

      Примечание: Не храните бензин с добавленным антикоагулянтом/улучшителем более 90 дней.

3. Проверьте и затяните все болты, гайки и винты. Отремонтируйте или замените все поврежденные детали.

4. Подкрасьте все поцарапанные или оголенные металлические поверхности. Краску можно приобрести у вашего официального сервисного дилера.

5. Храните машину в чистом, сухом гараже или складском помещении. Накройте машину для ее защиты и сохранения в чистоте.

Примечания:

Примечания:

Примечания:

Общая гарантия компании Toro

Ограниченная гарантия

Условия гарантии и товары, на которые она распространяется

Компания Toro и ее филиал Toro Warranty Company в соответствии с заключенным между ними соглашением совместно гарантируют, что серийное изделие Toro («Изделие») не будет иметь дефектов материалов или изготовления в течение двух лет или 1500 часов работы (в зависимости от того, что произойдет раньше)*. Настоящая гарантия распространяется на все изделия, за исключением аэраторов (см. отдельные условия гарантии на эти изделия). При наличии гарантийного случая компания произведет ремонт Изделия за свой счет, включая диагностику, трудозатраты, запасные части и транспортировку. Настоящая гарантия начинается со дня доставки Изделия первоначальному розничному покупателю.
* Изделие оборудовано счетчиком моточасов.

Порядок подачи заявки на гарантийное обслуживание

В случае возникновения гарантийного случая Вы должны незамедлительно сообщить об этом дистрибьютору серийных изделий или официальному дилеру серийных изделий, у которых Вы приобрели Изделие. Если Вам нужна помощь в определении местонахождения дистрибьютора серийных изделий или официального дилера или если у Вас есть вопросы относительно Ваших прав и обязанностей по гарантии, Вы можете обратиться к нам по адресу:

Отделение технического обслуживания серийной продукции Toro
Toro Warranty Company
8111 Lyndale Avenue South
Bloomington, MN 55420-1196

952–888–8801 или 800–952–2740

Эл. почта: commercial.warranty@toro.com

Обязанности владельца

Вы, являясь владельцем Изделия, несете ответственность за выполнение необходимого технического обслуживания и регулировок, указанных в *Руководстве оператора.* Невыполнение требуемого технического обслуживания и регулировок может быть основанием для отказа в исполнении гарантийных обязательств.

Случаи нераспространения гарантий

Не все неисправности или нарушения работы изделия, возникшие в течение гарантийного периода, являются дефектами материала или изготовления. Действие этой гарантии не распространяется на следующее:

- Неисправности изделия, возникшие в результате использования запасных частей, произведенных третьей стороной, либо установки и использования дополнительных частей или измененных принадлежностей и изделий других фирм. На эти позиции изготовителем может быть предусмотрена отдельная гарантия.
- Неисправности изделия, возникшие в результате невыполнения рекомендованного технического обслуживания и регулировок. Невыполнение надлежащего технического обслуживания изделия Toro согласно Рекомендованному техническому обслуживанию, описанному в *Руководстве оператора*, может привести к отказу исполнения гарантийных обязательств.
- Неисправности изделия, возникшие в результате правил эксплуатации Изделия или техники безопасности.
- Части, расходуемые в процессе эксплуатации, кроме случаев, когда они будут признаны дефектными. Следующие части, помимо прочего, являются расходуемыми или быстроизнашивающимися в процессе нормальной эксплуатации Изделия: тормозные колодки и накладки, фрикционные накладки муфт сцепления, ножи, бобины, опорные катки и подшипники (герметичные или смазываемые), неподвижные ножи, зубья, свечи зажигания, колеса поворотного типа и их подшипники, шины, фильтры, ремни и определенные детали разбрызгивателей, такие как диафрагмы, насадки, обратные клапаны и т. п.
- Поломки, вызванные внешними воздействиями. Факторы, рассматриваемые как внешние воздействия, включают помимо прочего атмосферное воздействие, способы хранения, загрязнение, использование неразрешенных видов топлива, охлаждающих жидкостей, смазочных материалов, присадок, удобрений, воды, химикатов и т. п.
- Отказы или перебои в работе по причине использования топлива (например, бензина, дизельного или биодизельного топлива), не удовлетворяющего требованиям соответствующих отраслевых стандартов.
- Нормальные шум, вибрация, износ или старение.
- Нормальный «износ» включает, помимо прочего, повреждение сидений в результате износа или истирания, потертость окрашенных поверхностей, царапины на табличках или окнах и т. п.

Части

Части, замена которых запланирована при требуемом техническом обслуживании, имеют гарантию на период до планового срока замены этих частей. На части, замененные по настоящей гарантии, действует гарантия в течение действия первоначальной гарантии на изделие, и они становятся собственностью компании Toro. Окончательное решение о том, подлежит ли ремонту или замене какая-либо существующая часть или узел, принимается компанией Toro. Компания Toro имеет право использовать для гарантийного ремонта восстановленные детали.

Гарантия на батареи многократного цикла глубокого заряда-разряда и ионно-литиевые аккумуляторы:

Батареи многократного цикла глубокого заряда-разряда и ионно-литиевые батареи за время своего срока службы могут выдать определенное полное число киловатт-часов. Методы эксплуатации, зарядки и технического обслуживания могут увеличить или уменьшить срок службы батареи. Поскольку аккумуляторные батареи в настоящем изделии являются расходуемыми, количество полезной работы между зарядками будет постепенно уменьшаться до тех пор, пока батарея полностью не выйдет из строя. Ответственность за замену отработанных вследствие нормальной эксплуатации аккумуляторных батарей несет владелец изделия. Необходимость в замене батарей за счет владельца может возникнуть во время действия нормального гарантийного периода на изделие. Примечание (только для ионно-литиевых батарей): На ионно-литиевую батарею распространяется только частичная пропорционально рассчитанная гарантия на период с 3-го по 5-й год в зависимости от времени эксплуатации и количества использованных киловатт-часов. Для получения дополнительной информации см. *Руководство для оператора*.

Техническое обслуживание, выполняемое за счет владельца

Регулировка двигателя, смазка, очистка и полировка, замена фильтров, охлаждающей жидкости и проведение рекомендованного технического обслуживания входят в число нормальных операций по уходу за изделиями компании Toro, выполняемыми за счет владельца.

Общие условия

Выполнение ремонта официальным дистрибьютором или дилером компании Toro является вашим единственным возмещением убытков по настоящей гарантии.

Компании Toro и Toro Warranty Company не несут ответственности за косвенные, случайные или последующие убытки, связанные с использованием изделий Toro, на которые распространяется действие настоящей гарантии, включая любые затраты или расходы на предоставление замещающего оборудования или оказание услуг в течение обоснованных периодов нарушения работы или неиспользования оборудования во время ожидания завершения ремонта в соответствии с условиями настоящей гарантии. Не существует каких-либо иных гарантий, за исключением упоминаемой ниже гарантии на системы контроля выхлопных газов (если применимо). Все подразумеваемые гарантии коммерческого качества или пригодности для конкретного применения ограничены продолжительностью настоящей прямой гарантии.

В некоторых странах не допускается исключать случайные или последующие убытки или ограничения на срок действия подразумеваемой гарантии, вследствие чего вышеуказанные исключения и ограничения могут на Вас не распространяться. Настоящая гарантия предоставляет вам конкретные законные права, но вы можете также иметь и другие права, которые меняются в зависимости от страны использования.

Примечание в отношении гарантии на двигатель:

На систему контроля выхлопных газов на вашем изделии может распространяться действие отдельной гарантии, соответствующей требованиям, установленным Агентством по охране окружающей среды США (EPA) и/или Калифорнийским советом по охране воздушных ресурсов (CARB). Приведенные выше ограничения на моточасы не распространяются на Гарантию на системы контроля выхлопных газов. Подробные сведения приводятся в «Гарантийных обязательствах на системы контроля выхлопных газов двигателей», которые прилагаются к вашему изделию или содержатся в документации предприятия-изготовителя двигателя.

Другие страны, кроме США и Канады

Покупатели, которые приобрели изделия Toro за пределами США или Канады, для получения гарантийных полисов для своей страны, региона и штата должны обращаться к местному дистрибьютору (дилеру) компании Toro. Если по какой-либо причине вы не удовлетворены услугами вашего дистрибьютора или испытываете трудности с получением информации о гарантии, обратитесь к импортеру изделий компании Toro.