Form No. 3379-362 Rev B

TORO®

Count on it.

Uživatelská příručka

Vřetenová sekačka DPA s 8, 11 a 14 noži

Hnací jednotka Greensmaster® série 3300/3400

Číslo modelu 04613—Výrobní číslo 313000001 a vyšší
Číslo modelu 04614—Výrobní číslo 313000001 a vyšší
Číslo modelu 04615—Výrobní číslo 313000001 a vyšší

Zaregistrujte svůj výrobek na adrese www.Toro.com.
Překlad originálu (CS)

CE

3379-362 B

Úvod

Tato žací jednotka je určena k sekání trávníků na greenech a malých fervejích golfových hřišť.

Pečlivě si tuto příručku prostudujte, abyste se naučili stroj správně obsluhovat a udržovat, a předešli tak zranění a jeho poškození. Jste odpovědní za řádnou a bezpečnou obsluhu stroje.

Společnost Toro můžete kontaktovat přímo na adrese www.Toro.com. Zde najdete informace o výrobcích a příslušenství, můžete vyhledat prodejce nebo zaregistrovat svůj výrobek.

Kdykoli budete potřebovat servis, originální díly Toro nebo doplňující informace, obraťte se na autorizovaného servisního prodejce nebo zákaznický servis Toro a uveďte model a výrobní číslo svého výrobku. Obrázek 1 znázorňuje umístění typového a sériového čísla na výrobku. Čísla si zapište do následujícího pole.

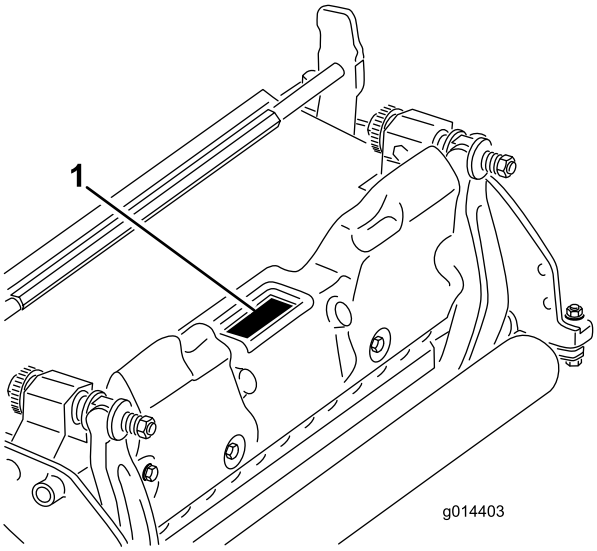

Obrázek 1

1. Místo uvedení čísla modelu a sériového čísla

Číslo modelu _____

Výrobní číslo _____

V této příručce jsou uvedena potenciální nebezpečí a zvláštní bezpečnostní informace označené výstražným symbolem (Obrázek 2) signalizujícím riziko, které může způsobit vážný úraz nebo smrt, pokud doporučená bezpečnostní opatření nejsou dodržována.

Obrázek 2

1. Varovný bezpečnostní symbol

Ke zdůraznění informací se v tomto návodu používají dva výrazy. **Důležité** upozorňuje na zvláštní informace mechanického charakteru a **Upozornění** zdůrazňuje všeobecné informace, kterým je třeba věnovat zvláštní pozornost.

Obsah

Úvod 2
Bezpečnost 3
Bezpečnostní a instrukční štítky 3
Nastavení 4
Montáž předního válce 4
Použití podpěry žací jednotky 4
Seřízení plochého nože k vřetenu 4
Seřízení zadního válce 5
Seřízení výšky sekání 6
Seřízení lišty pro posekanou trávu 7
Součásti stroje 8
Technické údaje 8
Přídavná zařízení / příslušenství 8
Obsluha 9
Vlastnosti žací jednotky 9
Každodenní seřizování žací jednotky 9
Údržba 10
Údržba držáku plochého nože 10
Přelapování vřetena 11

© 2014—The Toro® Company
8111 Lyndale Avenue South
Bloomington, MN 55420

Navštivte nás na adrese www.Toro.com.
Vytištěno v USA.
Všechna práva vyhrazena

Bezpečnost

Kontrola rizik a předcházení nehodám závisí na informovanosti, ostražitosti a řádném školení pracovníků podílejících se na provozu, přepravě, údržbě a skladování stroje. Nesprávné používání nebo údržba stroje může mít za následek zranění či usmrcení. Aby se snížilo riziko zranění nebo usmrcení, dodržujte následující bezpečnostní pokyny.

- Před používáním žací jednotky si přečtěte a dodržujte veškeré pokyny uvedené v *provozních příručkách* k hnací jednotce a žací jednotce.
- Nikdy nedovolte, aby hnací jednotku a žací jednotky obsluhovaly děti. Nedovolte, aby hnací jednotku a žací jednotky obsluhovaly dospělé osoby, jež nejsou řádně seznámeny s jejich používáním. Tuto hnací jednotku a žací jednotky mohou obsluhovat pouze školení pracovníci obsluhy, kteří si podrobně pročetli tuto příručku.
- Nepoužívejte žací jednotky pod vlivem alkoholu nebo omamných látek.
- Všechny kryty a bezpečnostní zařízení musí být na příslušném místě. Dojde-li k poškození krytu, bezpečnostního zařízení či štítku nebo štítek nelze přečíst, před uvedením stroje do provozu jej opravte nebo vyměňte. Dotažením všech matic, šroubů a vrutů zajistěte bezpečný provozní stav žací jednotky.
- Používejte vždy pevnou obuv. Neobsluhujte žací jednotky v sandálech či teniskách ani v krátkých kalhotách. Nenoste volné oblečení, které by se mohlo zachytit v pohyblivých částech stroje. Noste vždy dlouhé kalhoty a pevnou obuv. Doporučujeme používat ochranné brýle, ochrannou obuv a přilbu. Některé místní vyhlášky a pojišťovací předpisy to přímo vyžadují.
- Odstraňte veškeré nečistoty a další předměty, které by mohly nože žacího vřetena zachytit a vymrštit. Přihlížející osoby musí být vždy v bezpečné vzdálenosti.
- Pokud žací nože narazí do pevného předmětu nebo jednotka začne abnormálně vibrovat, přerušte práci a vypněte motor. Zkontrolujte, zda nejsou poškozeny součásti žacích jednotek. Před opětovným spuštěním a zahájením provozu opravte veškerá poškození žacích jednotek.
- Spusťte žací jednotky na zem a vyjměte klíček ze zapalování, kdykoli stroj ponecháváte bez dozoru.
- Udržujte žací jednotky v bezpečném provozním stavu řádným dotahováním matic, šroubů a vrutů.
- Vyjměte klíček ze zapalování, aby nemohlo dojít k náhodnému nastartování motoru během provádění údržby, seřizování, nastavování či odstavení stroje.
- Provádějte pouze údržbu uvedenou v této příručce. Pokud potřebujete rozsáhlejší opravu nebo pomoc, obraťte se na autorizovaného distributora společnosti Toro.
- S ohledem na zajištění maximální výkonnosti a bezpečnosti vždy kupujte pouze originální náhradní díly a příslušenství společnosti Toro. **Nikdy nepoužívejte náhradní díly a příslušenství od jiných výrobců, i když „pasují“.** Originální díly jsou vždy označeny logem společnosti Toro. Použití neschválených náhradních dílů a příslušenství může mít za následek zneplatnění záruky poskytované společností Toro.

Bezpečnostní a instrukční štítky

Bezpečnostní štítky a pokyny jsou umístěny na viditelném místě v blízkosti každého prostoru představujícího potenciální nebezpečí. V případě ztráty nebo poškození původního štítku jej nahraďte novým.

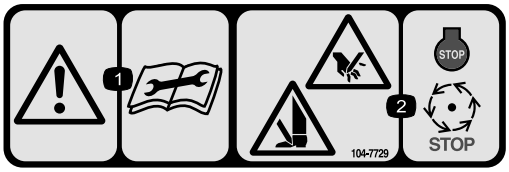

104-7729

1. Výstraha – před prováděním oprav nebo údržby si přečtěte pokyny v provozní příručce.
2. Nebezpečí pořezání či useknutí rukou a nohou – vypněte motor a počkejte, až se všechny pohybující se části zastaví.

Nastavení

Média a doplňky

Popis	Množ-ství	Použití
Provozní příručka	1	Před montáží a spuštěním žací jednotky si přečtěte příručku.
Katalog dílů	1	Slouží jako reference objednacích čísel.

Montáž předního válce

Žací jednotka je dodávána bez předního válce. Namontujte válec pomocí dílů dodávaných se žací jednotkou podle pokynů k montáži dodávaných s válcem.

Použití podpěry žací jednotky

Pokud potřebujete žací jednotku naklopit, abyste získali přístup k plochému noži či vřetenu, podepřete zadní stranu žací jednotky tak, aby matice na zadním konci seřizovacích šroubů držáku plochého nože nespočívaly na pracovním povrchu (Obrázek 3).

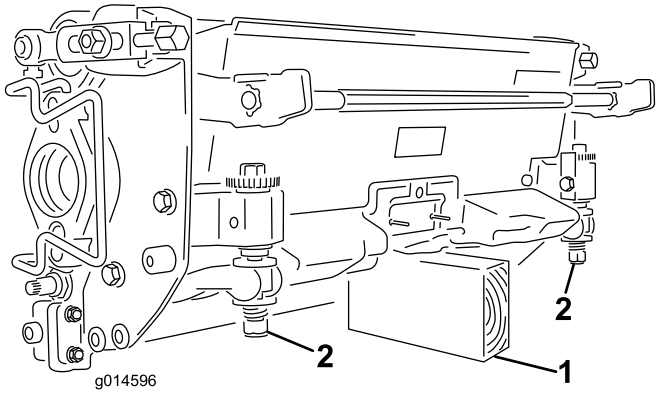

Obrázek 3

1. Podpěra (není dodávána)
2. Matice seřizovacího šroubu plochého nože (2)

Seřízení plochého nože k vřetenu

Poznámka: Tento postup proveďte po broušení, přelapování a demontáži. Není určen pro každodenní seřizování.

1. Umístěte žací jednotku na plochý vodorovný povrch.
2. Nakloňte žací jednotku, abyste získali přístup k plochému noži a vřetenu. **Matice nebo zadní strany šroubů pro nastavení držáku plochého nože nesmí spočívat na pracovním povrchu (Obrázek 4)**.

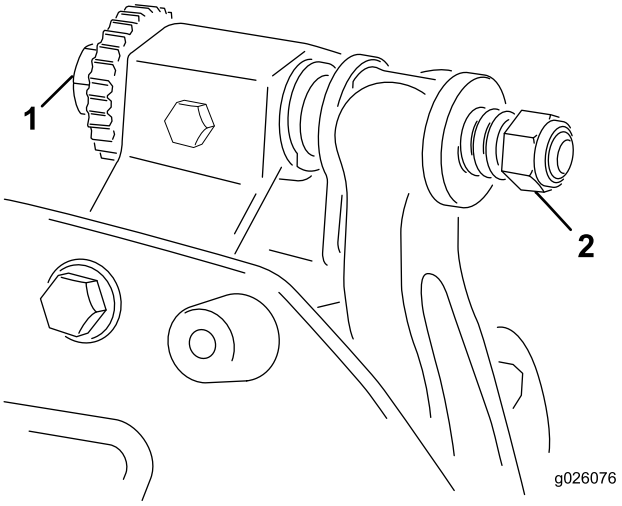

Obrázek 4

1. Seřizovací šroub plochého nože
2. Matice

3. Otočte vřetenem tak, aby žací nůž přecházel křížem přes okraj plochého nože mezi první a druhou hlavou šroubu plochého nože na pravé straně žací jednotky.
4. Umístěte identifikační značku na tento žací nůž v místě, kde kříží okraj plochého nože. To usnadní další seřizování.
5. Vložte vymezovací podložku 0,05 mm mezi označený žací nůž a okraj plochého nože v bodě, kde označený žací nůž kříží okraj plochého nože.
6. Otáčejte pravý seřizovací šroub držáku plochého nože, dokud neucítíte lehký tlak (tj. odpor) na vymezovací podložce, když s ní posunujete ze strany na stranu. Vytáhněte vymezovací podložku.
7. U levé strany žací jednotky pomalu otáčejte vřetenem tak, aby nejbližší žací nůž přecházel křížem přes okraj plochého nože mezi první a druhou hlavou šroubu.
8. Zopakujte kroky 4 až 6 na levé straně žací jednotky pomocí levého seřizovacího šroubu držáku plochého nože.
9. Opakujte kroky 5 a 6, dokud není dosaženo stejné vůle mezi levou a pravou stranou žací jednotky ve stejných bodech styku.

   Držák plochého nože je nyní rovnoběžný s vřetenem.

10. Abyste dosáhli lehkého kontaktu mezi vřetenem a plochým nožem, otočte každým ze seřizovacích šroubů držáku plochého nože ve směru hodinových ručiček o 3 cvaknutí.

    Poznámka: Každé cvaknutí při otáčení seřizovacím šroubem posune plochý nůž o 0,018 mm. Otáčení ve směru hodinových ručiček posunuje okraj plochého nože směrem k vřetenu a otáčení proti směru hodinových ručiček posunuje okraj plochého nože směrem od vřetena. **Seřizovací šrouby neutahujte nadměrně.**

11. Otestujte žací funkci vložením dlouhého pásu papíru pro kontrolu žacího výkonu (objednací číslo Toro 125-5610) mezi vřeteno a plochý nůž, a to kolmo k plochému noži (Obrázek 5). Pomalu otáčejte vřetenem dopředu. Mělo by dojít k useknutí papíru

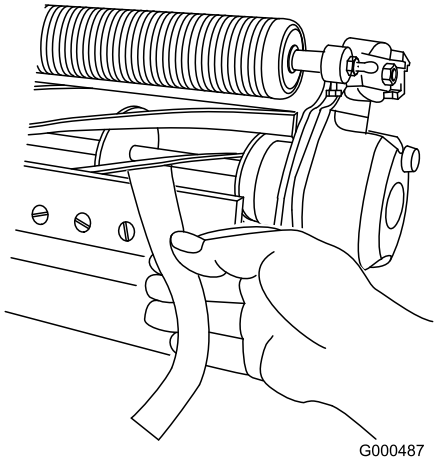

Obrázek 5

Poznámka: Pokud je patrný nadměrný kontakt/odpor vřetena, bude nutné žací jednotku buď přelapovat, povrchově upravit přední stranu plochého nože nebo přebrousit žací jednotku, aby okraje byly ostré a docílilo se tak přesného sekání (viz Návod na broušení vřeten a rotačních sekaček Toro, formulář č. 09168SL).

Seřízení zadního válce

1. Seřiďte držáky zadního válce (Obrázek 6 nebo Obrázek 7) do dolní nebo horní polohy podle požadovaného rozsahu výšky sekání.

   Umístěte rozpěrku nad montážní přírubu boční desky (nastavení z výroby), pokud je nastavena výška sekání v rozsahu 1,6 až 6 mm (Obrázek 6).

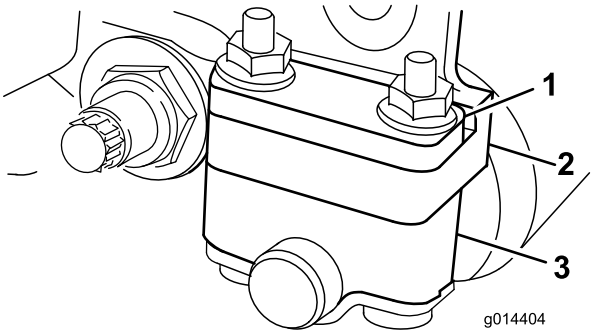

Obrázek 6

1. Rozpěrka
2. Držák válce
3. Montážní příruba boční desky

Umístěte rozpěrku pod montážní přírubu boční desky, pokud je nastavena výška sekání v rozsahu 3 až 25 mm (Obrázek 7).

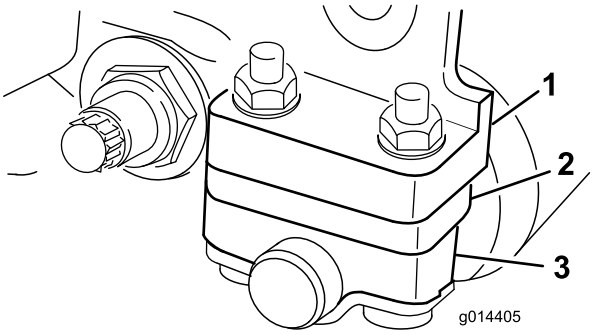

Obrázek 7

1. Rozpěrka
2. Držák válce
3. Montážní příruba boční desky

2. Seřízení zadního válce proveďte následujícím způsobem:

   A. Zvedněte zadní stranu žací jednotky a podložte plochý nůž podpěrným blokem.

   B. Demontujte 2 matice upevňující jednotlivé držáky válce a rozpěrky k montážním přírubám bočních desek.

   C. Spusťte válec a šrouby z montážních přírub bočních desek a rozpěrek.

   D. Nasaďte rozpěrky na šrouby na držácích válce.

   E. Upevněte držák válce s rozpěrkami ke spodní straně montážních přírub pomocí dříve odšroubovaných matic.

   Poznámka: Poloha zadního válce k vřetenu je určována tolerancemi obroušení sestavených součástí a vyrovnání není nutné.

Seřízení výšky sekání

Poznámka: V případě výšky sekání větší než 1,270 cm je nutné nainstalovat sadu pro vysokou výšku sekání.

Důležité: Pokud potřebujete žací jednotku naklopit, abyste získali přístup k plochému noži či vřetenu, podepřete zadní stranu žací jednotky tak, aby matice na zadním konci seřizovacích šroubů držáku plochého nože nespočívaly na pracovním povrchu (Obrázek 3).

1. Povolte pojistné matice upevňující ramena nastavení výšky sekání k bočním deskám žací jednotky (Obrázek 8).

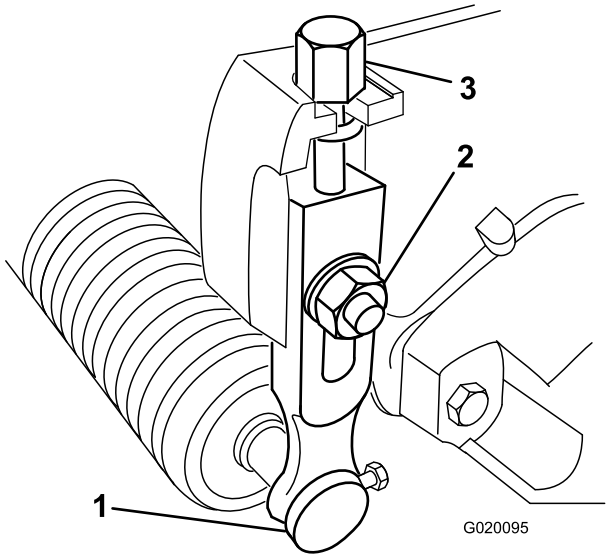

Obrázek 8

1. Rameno nastavení výšky sekání
2. Pojistná matice
3. Seřizovací šroub

2. Povolte matici na stavěcí liště a nastavte seřizovací šroub na požadovanou výšku sekání (Obrázek 9). Vzdálenost mezi spodní stranou hlavy šroubu a lícem stavěcí lišty představuje výšku sekání.

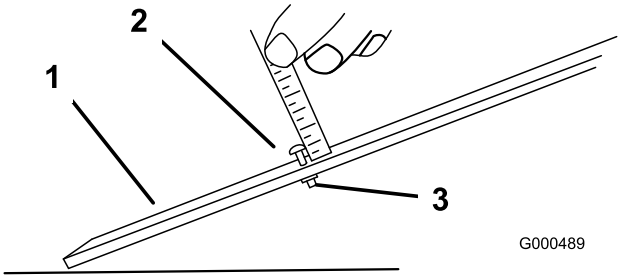

Obrázek 9

1. Stavěcí lišta
2. Seřizovací šroub výšky
3. Matice

3. Zavěste hlavu šroubu na řeznou hranu plochého nože a opřete zadní konec stavěcí lišty o zadní stranu válce (Obrázek 10).

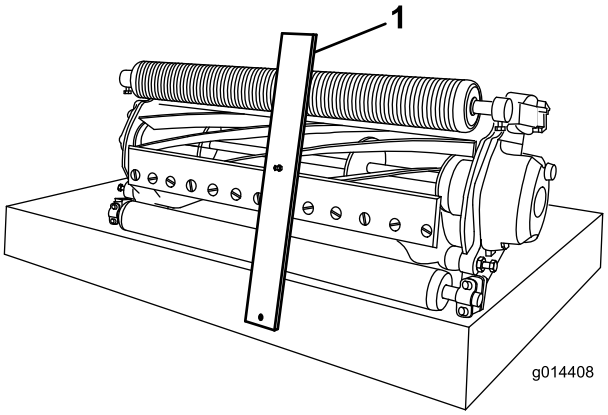

Obrázek 10

1. Stavěcí lišta

4. Otáčejte seřizovacím šroubem na ramenech nastavení výšky sekání, dokud se přední válec nedotkne stavěcí lišty. Seřiďte oba konce válce tak, aby byl celý válec rovnoběžný s plochým nožem.

   Důležité: Při správném nastavení se zadní i přední válec budou dotýkat stavěcí lišty a hlava šroubu bude zarovnaná s plochým nožem. Tím zajistíte, že výška sekání bude na obou koncích plochého nože stejná.

5. Zajistěte seřízení utažením matic. Matice nepřetahujte. Utáhněte je dostatečně, abyste odstranili vůli u podložky.

   Poznámka: Pomocí následující tabulky lze určit vhodný plochý nůž pro požadovanou výšku sekání.

Tabulka plochých nožů a doporučené výšky sekání

Plochý nůž	Objednací číslo	Výška sekání
Edgemax Micro-cut (standardně)	115-1880	1,5–4,7 mm
Edgemax Tournament (volitelně)	115-1881	3,1–12,7 mm
Micro-cut (volitelně)	93-4262	1,5–4,7 mm
Tournament (volitelně)	93-4263	3,1–12,7 mm
Extended Micro-cut (volitelně)	108-4303	1,5–4,7 mm
Extended Tournament (volitelně)	108-4302	3,1–12,7 mm
Pro nízké sekání (volitelně)	93-4264	4,7–25,4 mm

Tabulka plochých nožů a doporučené výšky sekání (cont'd.)

Pro vysoké sekání (volitelně)	94-6392	7,9–25,4 mm
Pro ferveje (volitelně)	63-8600	9,5–25,4 mm

Seřízení lišty pro posekanou trávu

Seřízením lišty pro posekanou trávu zajistíte bezproblémový odhoz posekané trávy z oblasti vřetena:

1. Povolte šrouby upevňující horní lištu (Obrázek 11) k žací jednotce.

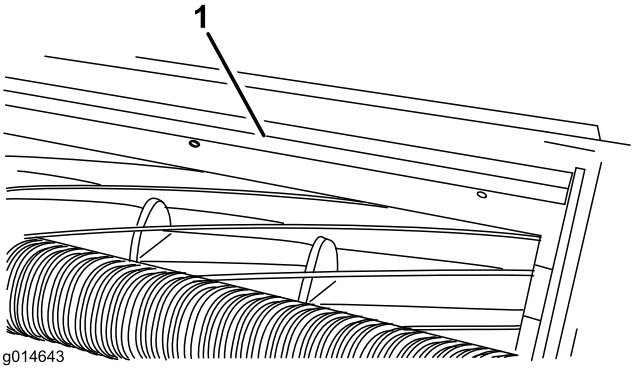

Obrázek 11

1. Lišta pro posekanou trávu

2. Vložte spárovou měrku o velikosti 0,060 palce mezi horní okraj vřetena a lištu a utáhněte šrouby. Aby byla zajištěna optimální funkce, musí mít lišta a vřeteno stejnou vzdálenost po celé délce vřetena.

   Poznámka: Lišta je nastavitelná a umožňuje kompenzaci změn stavu trávníku. Pokud je trávník extrémně suchý, umístěte lištu blíže k vřetenu. Naopak v případě mokrého trávníku nastavte lištu dále od vřetena. Seřízení lišty provádějte při každém broušení vřetena na brusce.

Součásti stroje

Technické údaje

Traktory	Tyto žací jednotky jsou určeny k montáži na hnací jednotky Greensmaster 3300 a 3400.
Výška sekání	Výška sekání se nastavuje na předním válci pomocí dvou svislých šroubů a zajišťuje se pomocí dvou pojistných upevňovacích šroubů.
Rozsah výšky sekání	Standardní provozní nastavení výšky sekání je 1,6 mm až 12,7 mm. Provozní nastavení výšky sekání s namontovanou sadou pro vysokou výšku sekání je 7 mm až 25 mm. Účinná výška sekání se může lišit v závislosti na stavu trávníku, typu plochého nože, válcích a použitém příslušenství.
Ložiska vřetena	Dvě utěsněná kulová ložiska s hlubokou drážkou z nerezové oceli.
Válce	Zadní válec je plně ocelový válec o průměru 5,1 cm.
Plochý nůž	Výměnný plochý nůž s jedním ostřím z vysokouhlíkové oceli je upevněn k držáku plochého nože z obrobené litiny pomocí 13 šroubů.
Seřízení plochého nože	Seřízení vzhledem k vřetenu pomocí dvou šroubů; aretace odpovídá pohybu plochého nože o 0,018 mm pro jednu indexovanou polohu.
Kryt posekané trávy	Nenastavitelný kryt s nastavitelnou lištou pro posekanou trávu slouží ke zlepšení odstraňování trávy z vřetena za mokrých podmínek.
Protizávaží	Litinové závaží namontované na protilehlé straně k hnacímu motoru slouží k vyvážení žací jednotky.
Čistá hmotnost	8 nožů – 32 kg, 11 nožů – 34 kg, 14 nožů – 35 kg

Přídavná zařízení / příslušenství

Pro stroj je k dispozici řada přídavných zařízení a příslušenství schválených společností Toro, která vylepšují a rozšiřují možnosti stroje. Kontaktujte autorizované servisní středisko či distributora nebo navštivte stránky www.Toro.com, kde najdete seznam schválených přídavných zařízení a příslušenství.

Obsluha

Poznámka: Levá a pravá strana stroje se určuje z pohledu obsluhy při normální pracovní poloze.

Vlastnosti žací jednotky

Seřizovací systém plochého nože a vřetena se dvěma knoflíky, který je součástí této žací jednotky, zjednodušuje postup seřízení nutný k dosažení optimální funkce sekání. Přesné seřízení, jehož lze pomocí konstrukce se dvěma knoflíky a držákem plochého nože dosáhnout, poskytuje nutnou kontrolu zabezpečující nepřetržité samočinné ostření, čímž je zajištěno zachování nabroušených ostří pro kvalitní sekání a rovněž významně omezena potřeba pravidelného přelapování.

Každodenní seřizování žací jednotky

Před každým zahájením sekání, prováděným denně či podle potřeby, je nutné každou žací jednotku zkontrolovat a zajistit správný kontakt vřetena a plochého nože. Tento postup je nutné provést, i když je kvalita sekání v pořádku.

1. Spusťte žací jednotky na pevný povrch, vypněte motor a vyjměte klíček ze zapalování.
2. Pomalu otáčejte vřetenem opačným směrem a poslechem kontrolujte kontakt vřetena a plochého nože.

   Poznámka: Seřizovací knoflíky mají aretaci odpovídající pohybu plochého nože o 0,018 mm pro jednu indexovanou polohu. Další informace naleznete v části Seřízení plochého nože k vřetenu.
3. Otestujte žací funkci vložením dlouhého pásu papíru pro kontrolu žacího výkonu (objednací číslo Toro 125-5610) mezi vřeteno a plochý nůž, kolmo k plochému noži (Obrázek 12). **Pomalu** otáčejte vřetenem dopředu. Mělo by dojít k useknutí papíru.

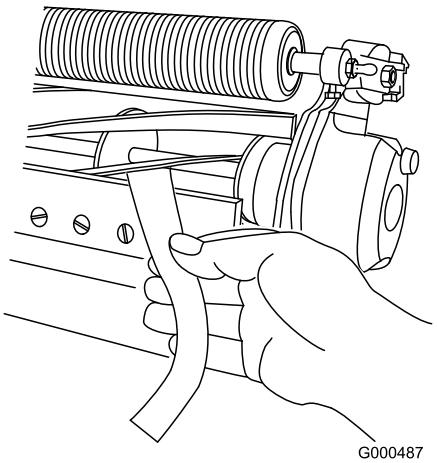

Obrázek 12

Poznámka: Pokud je patrný nadměrný kontakt/odpor vřetena, bude nutné žací jednotku buď přelapovat, povrchově upravit přední stranu plochého nože nebo přebrousit žací jednotku, aby okraje byly ostré a docílilo se tak přesného sekání (viz Návod na broušení vřeten a rotačních sekaček Toro, formulář č. 09168SL).

Důležité: Za všech okolností je preferován lehký kontakt. Pokud nebude udržován lehký kontakt, nebude docházet k dostatečnému samočinnému broušení ostří plochého nože a vřetena a po určité době provozu dojde k otupení. Pokud je kontakt nadměrný, budou se plochý nůž i vřeteno opotřebovávat rychleji a kvalita sekání může být nepříznivě ovlivněna.

Poznámka: Po delší době provozu se na obou koncích plochého nože mohou vytvořit rýhy. Tyto rýhy je nutné zaoblit nebo vybrousit a zarovnat s ostřím plochého nože, aby byl zajištěn bezproblémový provoz.

Údržba

Poznámka: Levá a pravá strana stroje se určuje z pohledu obsluhy při normální pracovní poloze.

Údržba držáku plochého nože

Demontáž držáku plochého nože

1. Otočením seřizovacího šroubu držáku plochého nože proti směru hodinových ručiček posuňte plochý nůž dále od vřetena (Obrázek 13).

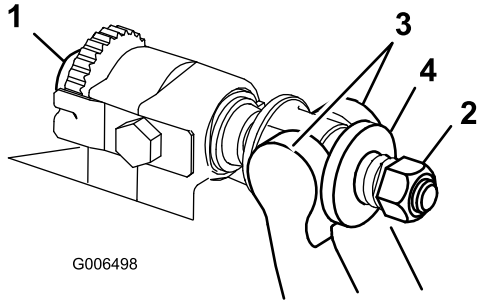

Obrázek 13

1. Seřizovací šroub držáku plochého nože
2. Matice pro napnutí pružiny
3. Držák plochého nože
4. Podložka

2. Vyšroubujte matici pro napnutí pružiny, aby pružina netlačila podložku k držáku plochého nože (Obrázek 13).
3. Na obou stranách stroje povolte pojistnou matici zajišťující šroub držáku plochého nože (Obrázek 14).

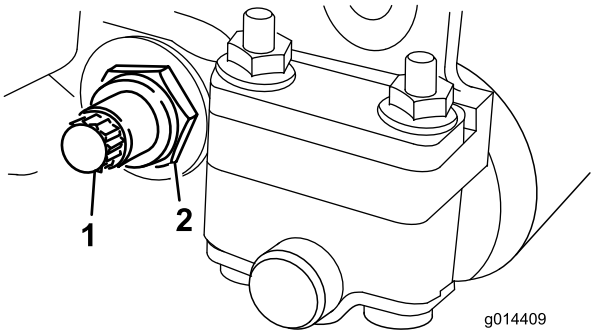

Obrázek 14

1. Šroub držáku plochého nože
2. Pojistná matice

4. Demontujte jednotlivé šrouby držáku plochého nože, aby bylo možné stáhnout držák plochého nože dolů a sejmout jej ze šroubu stroje (Obrázek 14). Na obou koncích držáku plochého nože by měly být dvě nylonové a jedna ražená ocelová podložka (Obrázek 15).

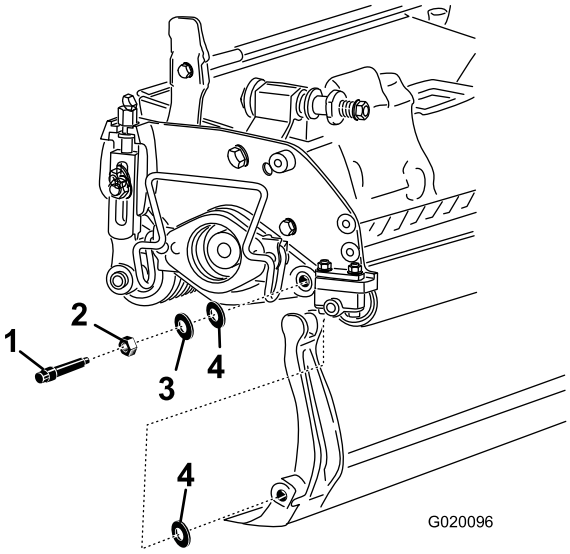

Obrázek 15

1. Šroub držáku plochého nože
2. Pojistná matice
3. Ocelová podložka
4. Nylonová podložka

Montáž držáku plochého nože

1. Namontujte držák plochého nože; montážní výstupky přitom umístěte mezi podložku a seřizovací prvek držáku plochého nože.
2. Upevněte držák plochého nože k oběma bočním deskám pomocí 2 šroubů držáku plochého nože, pojistných matic (matice na šroubech) a 6 podložek. Umístěte nylonovou podložku na obě strany výčnělku boční desky. Umístěte ocelovou podložku na vnější stranu nylonové podložky (Obrázek 15).
3. Utáhněte šrouby držáku plochého nože utahovacím momentem 27–36 Nm.
4. Utahujte pojistné matice rovnoměrně na obou stranách, až nebude možné otáčet ocelovými podložkami rukou (Obrázek 15).
5. Povolte pojistné matice právě tolik, aby bylo možné otáčet ocelovými podložkami rukou, ale u držáku plochého nože nevznikla vůle.

   Důležité: Pokud matice utáhnete nadměrně, může dojít k odklonu bočních desek, které tak mohou bránit kontaktu plochého nože a vřetena.

   Poznámka: U podložek uvnitř může vzniknout mezera.
6. Utáhněte matici pro napnutí pružiny, až dojde ke stlačení pružiny, a poté ji povolte o 1/2 otáčky (Obrázek 16).

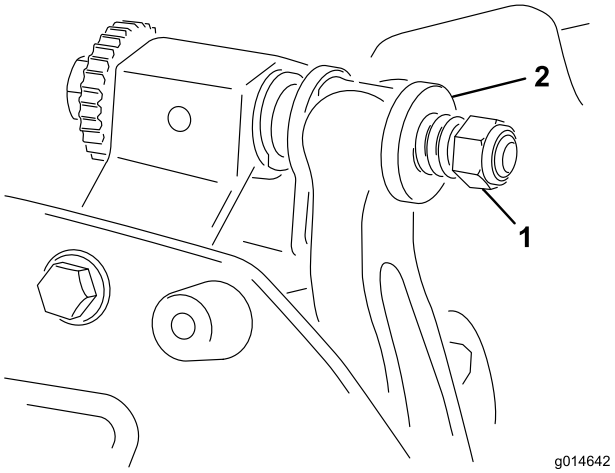

Obrázek 16

1. Matice pro napnutí pružiny 2. Pružina

7. Proveďte seřízení plochého nože a vřetena. Postupujte podle pokynů v části Seřízení plochého nože k vřetenu.

Přelapování vřetena

⚠ NEBEZPEČÍ

Při styku s vřetenem nebo jinými pohyblivými díly může dojít ke zranění osob.

Nepřibližujte prsty, ruce ani oděv k vřetenům ani jiným pohyblivým dílům.

- **Během přelapování se k vřetenu nepřibližujte.**
- **K přelapování nepoužívejte kartáč s krátkou rukojetí. Sestava rukojeti, obj. č. 29-9100, je k dispozici celá nebo po jednotlivých dílech od autorizovaného distributora Toro.**

1. Umístěte stroj na čistý rovný povrch, spusťte žací jednotky na zem, vypněte motor, zatáhněte parkovací brzdu a vyjměte klíček ze zapalování.
2. Demontujte motory vřeten ze žacích jednotek a žací jednotky odpojte a sundejte ze zvedacích ramen.
3. Připojte nástroj pro přelapování k žací jednotce tak, že zasunete část 3/8palcové čtvercové tyče do drážkového spojení na konci žací jednotky.

   Poznámka: Další pokyny a postupy přelapování jsou popsány v *Návodu na broušení vřeten a rotačních sekaček Toro*, formulář č. 80-300PT.

   Poznámka: Chcete-li dosáhnout dokonalejšího ostří, přejeďte po dokončení přelapování brouskem přes přední stranu plochého nože a vřetena. Odstraníte tak otřepy a nerovnosti, které mohly na ostří vzniknout.

Poznámky:

Poznámky:

Poznámky:

Prohlášení o zabudování

The Toro Company, 8111 Lyndale Ave. South, Bloomington, MN, USA prohlašuje, že následující zařízení jsou v souladu s uvedenými směrnicemi, pokud je zařízení montováno v souladu s přiloženými pokyny na konkrétní modely Toro, které jsou uvedeny v příslušném prohlášení o shodě.

Číslo modelu	Výrobní číslo	Popis produktu	Popis faktury	Všeobecný popis	Směrnice
04613	313000001 a vyšší	Vřetenová sekačka DPA s 8 noži	8 BLADE DPA-TRIFLEX	Vřetenová sekačka DPA s 8 noži	2006/42/ES, 2000/14/ES
04614	313000001 a vyšší	Vřetenová sekačka DPA s 11 noži	11 BLADE DPA-TRIFLEX	Vřetenová sekačka DPA s 11 noži	2006/42/ES, 2000/14/ES
04615	313000001 a vyšší	Vřetenová sekačka DPA se 14 noži	14 BLADE DPA-TRIFLEX	Vřetenová sekačka DPA se 14 noži	2006/42/ES, 2000/14/ES

Příslušná technická dokumentace byla sestavena podle požadavků směrnice 2006/42/ES, části B, přílohy VII.

Zavazujeme se předávat na základě požadavků ze strany vnitrostátních orgánů příslušné informace o tomto neúplném strojním zařízení. Způsob předávání bude elektronický.

Toto zařízení nesmí být uvedeno do provozu, dokud nebude začleněno do schválených modelů Toro, které jsou uvedeny v souvisejícím prohlášení o shodě, v souladu se všemi pokyny a v souladu se všemi příslušnými směrnicemi.

Certifikace:

David Klis
Vedoucí technický manažer
8111 Lyndale Ave. South
Bloomington, MN 55420, USA
September 26, 2013

Technický kontakt v EU:

Peter Tetteroo
Toro Europe NV
B-2260 Oevel-Westerloo
Belgium

Tel. 0032 14 562960
Fax 0032 14 581911

Rozsah celkové záruky společnosti Toro

Omezená záruka

Podmínky a výrobky, na které se záruka vztahuje

Společnost Toro Company a její dceřiná společnost Toro Warranty Company na základě vzájemné dohody nesou společně záruky za případné materiálové či výrobní vady komerčního výrobku společnosti Toro („výrobek“) po dobu dvou let nebo 1 500 provozních hodin* podle toho, která z možností nastane dříve. Tato záruka se vztahuje na všechny výrobky s výjimkou provzdušňovačů (viz jednotlivé části záruky vztahující se na tyto výrobky). V případě, že jsou naplněny záruční podmínky, opravíme výrobek na vlastní náklady, včetně diagnostiky, práce, náhradních dílů a dopravy. Tato záruka začíná běžet v den dodání výrobku původnímu maloobchodnímu odběrateli.
* Výrobek vybavený měřičem provozních hodin.

Pokyny pro poskytnutí záruční opravy

Jste-li přesvědčeni, že došlo k naplnění záručních podmínek, musíte sdělit distributorovi komerčních výrobků nebo autorizovanému prodejci komerčních výrobků, kde jste výrobek zakoupili. Potřebujete-li pomoc s vyhledáním distributora nebo autorizovaného prodejce komerčních výrobků nebo máte-li dotazy týkající se vašich práv či povinností spojených se zárukou, můžete nás kontaktovat na adrese:

Toro Commercial Products Service Department
Toro Warranty Company
8111 Lyndale Avenue South
Bloomington, MN 55420-1196

952–888–8801 nebo 800–952–2740
E-mail: commercial.warranty@toro.com

Povinnosti vlastníka

Jako vlastníci výrobku jste odpovědní za provádění nutné údržby a seřizování, jak je uvedeno v příslušné *provozní příručce*. Neprovádění nezbytné údržby a seřizování může být důvodem k zamítnutí reklamace.

Součásti a úkony, na které se nevztahuje záruka

Ne všechny závady nebo poruchy, které se v záruční době na výrobku vyskytnou, jsou vady materiálu nebo výrobní vady. Záruka se nevztahuje na následující:

- Závady na výrobku, které jsou důsledkem použití jiných náhradních dílů než Toro nebo instalace a používání přídavných nebo upravených zařízení a produktů jiné značky než Toro. Výrobce těchto součástí může poskytnout samostatnou záruku.
- Závady na výrobku, které jsou důsledkem neprovádění doporučené údržby a/nebo seřizování. Neprovádění řádné údržby produktu Toro podle zásad doporučené údržby vyjmenovaných v *provozní příručce* může mít za následek zamítnutí reklamace.
- Závady na výrobku, které jsou důsledkem jeho nesprávného, nedbalého nebo nezodpovědného používání.
- Díly podléhající opotřebení v důsledku používání, nejsou-li tyto díly uznány za vadné. Mezi součásti, u nichž dochází k opotřebení nebo ke spotřebě v rámci běžného provozu výrobku, patří mimo jiné brzdové destičky a obložení, spojkové obložení, žací nože, vřetena, válce a ložiska (utěsněná nebo mazatelná), ploché nože, zapalovací svíčky, řídicí kolečka a jejich ložiska, pneumatiky, filtry, řemeny a některé součásti rozprašovačů, například membrány, trysky, pojistné ventily atd.
- Závady způsobené vnějším vlivem. Vnější vlivy zahrnují kromě jiného počasí, skladovací postupy, kontaminaci, používání neschválených paliv, chladicích kapalin, maziv, přísad, hnojiv, vody, chemikálií atd.
- Závady nebo snížení výkonu způsobené používáním paliv (např. benzínu, motorové nafty nebo bionafty), která nevyhovují příslušným průmyslovým normám.
- Běžný hluk, vibrace, opotřebení a znehodnocení.
- Běžné „opotřebení“ zahrnuje kromě jiného poškození sedadel opotřebením nebo oděrem, odřený lak, poškrábané etikety nebo okna atd.

Díly

Díly, u nichž je v rámci údržby plánována výměna, jsou kryté zárukou do doby jejich plánované výměny. Díly vyměněné podle této záruky jsou kryté po dobu platnosti záruky na originální výrobek a stávají se majetkem společnosti Toro. Společnost Toro učiní konečné rozhodnutí o tom, zda příslušný díl nebo sestava budou opraveny nebo vyměněny. Společnost Toro může k záručním opravám použít repasované díly.

Záruka poskytovaná na baterie s hlubokým cyklem vybití a lithium-iontové baterie:

Baterie s hlubokým cyklem vybití a lithium-iontové baterie mají specifikovaný celkový počet kilowatthodin, které jsou během své životnosti schopny dodat. Způsoby provozu, dobíjení a údržby mohou prodloužit nebo zkrátit životnost baterií. Postupem času se snižuje množství užitečné práce v intervalech mezi dobíjením baterií, až jsou baterie zcela vypotřebované. Výměna vypotřebovaných baterií v důsledku běžného provozu je odpovědností majitele výrobku. Během standardní záruční doby může být nutná výměna baterií na náklady majitele. Poznámka (pouze lithium-iontová baterie): Na lithium-iontovou baterii se poskytuje poměrná prodloužená záruka po dobu 3 až 5 let na základě doby provozu a spotřebovaných kilowatthodin. Dodatečné informace naleznete v *provozní příručce*.

Údržbu hradí majitel

Mezi běžné servisní úkony vyžadované u výrobků značky Toro a prováděné na náklady majitele patří seřizování, mazání, čištění a leštění motoru, výměna filtrů, chladicí kapaliny a provádění doporučené údržby.

Obecné podmínky

Oprava autorizovaným distributorem nebo prodejcem Toro je jediný nápravný prostředek, na který máte podle této záruky nárok.

Společnosti Toro Company a Toro Warranty Company nejsou odpovědné za nepřímé, náhodné ani následné škody související s používáním výrobků Toro, na něž se vztahuje tato záruka, včetně jakýchkoli nákladů nebo výdajů na zajištění náhradního zařízení nebo servisu během odpovídající doby trvání poruchy nebo nepoužitelnosti výrobku do skončení oprav podle této záruky. S výjimkou níže uvedené emisní záruky, která platí v odpovídajících případech, neexistuje žádná jiná výslovná záruka. Veškeré předpokládané záruky prodejnosti a vhodnosti použití jsou omezeny na dobu trvání této výslovné záruky.

Některé státy nepovolují vyloučení náhodných nebo následných škod ze záruky nebo omezení doby trvání předpokládané záruky, proto se na vás výše uvedené výjimky a omezení nemusejí vztahovat. Tato záruka uděluje specifická zákonná práva, kromě nichž můžete mít i další práva, která se mezi jednotlivými státy liší.

Poznámka k záruce poskytované na motor:

Systém pro kontrolu emisí v produktu může být pokryt samostatnou zárukou, která splňuje požadavky stanovené americkými organizacemi EPA (U.S. Environmental Protection Agency) a/nebo CARB (California Air Resources Board). Na záruku na systém pro kontrolu emisí se nevztahují výše uvedená omezení týkající se provozních hodin. Podrobnosti naleznete v prohlášení o záruce na systém kontroly emisí, které bylo dodáno s výrobkem nebo je součástí dokumentace výrobce k motoru.

Jiné země než USA a Kanada

Prosíme zákazníky, kteří zakoupili produkty společnosti Toro dovezené z USA či Kanady, aby se spojili s příslušným distributorem (zástupcem) společnosti Toro, který jim poskytne záruční podmínky platné v dané zemi, oblasti nebo státu. Pokud z nějakého důvodu nejste se službami distributora spokojení nebo je pro vás obtížné získat informace o záruce, obraťte se na dovozce produktů Toro.