Form No. 3385-905 Rev A

TORO®

Count on it.

Brukerhåndbok

Greensmaster® Flex™ 1800- og 2100-trekkenhet

Modellnr. 04040—Serienr. 314004001 og oppover
Modellnr. 04041—Serienr. 314004001 og oppover

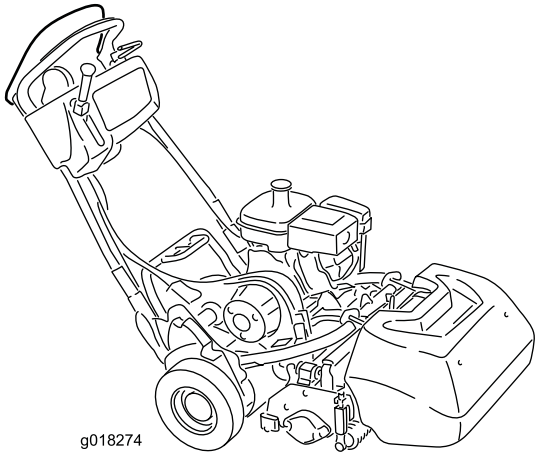

g018274

Registrer ditt produkt på www.Toro.com.
Oversettelse av originalen (NO)

CE

3385-905 A

Dette produktet er i samsvar med alle relevante europeiske direktiver. Se eget samsvarserklæringsskjema for produktet for detaljert informasjon.

⚠ ADVARSEL

CALIFORNIA
Proposition 65-advarsel

Dette produktet inneholder et kjemikalie eller kjemikalier som staten California vet forårsaker kreft, fødselsdefekter eller forplantningsskade.

Staten California kjenner til at motoreksosen fra dette produktet inneholder kjemikalier som kan forårsake kreft, fosterskader eller skade forplantningsevnen på andre måter.

Fordi det i noen områder finnes lokalt, delstatlig eller føderalt regelverk som krever at man bruker en gnistfanger på motoren i denne maskinen, inneholder lyddemperen en gnistfanger.

Originale Toro-gnistfangere er godkjent av amerikanske skogbruksmyndigheter.

Viktig: Denne motoren er utstyrt med en gnistfangerdemper. Det er i strid med Californias Public Resource Code, avsnitt 4442, å bruke denne motoren i skogs-, busk- eller gressområder uten en fungerende gnistfangerdemper, eller en motor som er begrenset, utstyrt og vedlikeholdt for å unngå brann. Andre delstater eller føderale områder kan ha lignende lover.

Dette tenningssystemet overholder Canadas ICES-002.

Innledning

Maskinen er en gressklipper av skyvemodell med spolekniver som er beregnet for bruk av profesjonelle, innleide operatører i kommersielle applikasjoner. Det er hovedsakelig utviklet på å klippe gress på allerede godt vedlikeholdte parkplener, golfbaner, idrettsbaner og plener i kommersielle områder. Den er ikke beregnet på å klippe kratt, høyt gress og andre vekster langs motorveier eller for landbruksbrukere.

Les denne håndboken nøye, slik at du lærer å bruke og vedlikeholde produktet på riktig måte og unngår person- eller produktskade. Du har ansvar for å bruke produktet på en riktig og sikker måte.

Du kan kontakte Toro direkte på www.Toro.com for informasjon om produkter og tilbehør, hjelp til å finne en forhandler eller for å registrere produktet ditt.

Hvis maskinen må repareres, eller du trenger service, originale Toro-deler eller mer informasjon, kan du kontakte et autorisert forhandlerverksted eller Toros kundeserviceavdeling. Ha modell- og serienummer for hånden når du tar kontakt.

Figur 1 angir plasseringen av modell- og serienummeret på produktet. Skriv inn numrene i de tomme feltene.

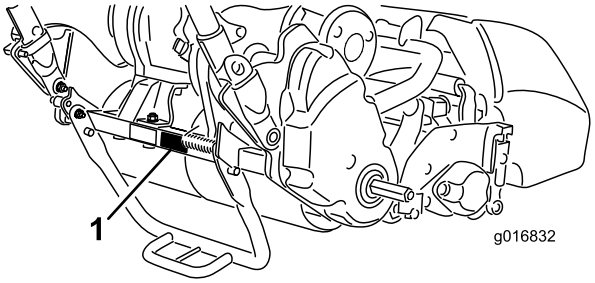

Figur 1

1. Plassering av modell- og serienummer – Trekkenhet

Modellnr. _____

Serienr. _____

Denne brukerhåndboken identifiserer potensielle farer og sikkerhetsbeskjeder gjennom sikkerhetsvarslingssymbolet (Figur 2). Meldingene varsler om en fare som kan føre til alvorlige skader eller dødsfall, hvis man ikke tar de anbefalte forholdsreglene.



Figur 2

1. Sikkerhetsvarselssymbol.

I tillegg brukes to ord for å utheve informasjon. **Viktig** gjør oppmerksom på spesiell mekanisk informasjon og **Obs** henviser til generell informasjon som det er verdt å huske på.

© 2014—The Toro® Company

Innhold

Sikkerhet 3
Regler for sikker bruk 3
Sikkerhet for Toros gressklippere 5
Lydstyrke 5
Lydtrykknivå 5
Vibrasjonsnivå 6
Sikkerhets- og instruksjonsmerker 6
Montering 8
1 Montere klippeenheten på trekkenheten 9
2 Montere håndtaksholderne 9
3 Montere transporthjulene 10
4 Kontrollere motoroljenivået 11
5 Montere gresskurven 11
Oversikt over produktet 12
Kontroller 12
Spesifikasjoner 16
Tilbehør/tilleggsutstyr 16
Bruk 16
Sikkerhet først 16
Kontrollere motoroljenivået 16
Fylle drivstofftanken 16
Justere håndtakshøyden 17
Justere håndtaksvinkelen 18
Starte og stoppe motoren 18
Transportere maskinen 18
Forberede klippingen 19
Klippetips 19
Kontrollere driften til sperrebryterne 20
Frigjøre giret 21
Justere maskinen i forhold til gressforholdene 22
Vedlikehold 24
Anbefalt vedlikeholdsplan 24
Kontrolliste for daglig vedlikehold 25
Vedlikehold av motor 26
Kontrollere motoroljenivået 26
Overhale luftrenseren 27
Overhale tennpluggen 28
Vedlikehold av drivstoffsystem 28
Rengjøre drivstoffkoppen og skjermen 28
Skifte ut drivstoffslangen 29
Vedlikehold av elektrisk system 29
Overhale sperrebryteren for drivverket 29
Overhale sperrebryteren for bremsen 30
Vedlikehold av bremser 30
Justere brems/parkeringsbrems 30
Vedlikehold av remmer 31
Undersøke spoledrivremmen 31
Tilgangshull i girdekslet 31
Stramming av drivrem 31
Vedlikehold av kontrollsystem 32
Justere trekkontrollen 32
Justere spolekontrollen 32
Lagring 33

Sikkerhet

Denne maskinen oppfylte eller overgikk CEN-standard EN 836:1997, ISO-standard 5395:1990 og ANSI B71.4-2012-spesifikasjonene som gjaldt da den ble produsert.

Hvis føreren eller eieren bruker maskinen på feil måte eller utfører feil vedlikeholdsarbeid, kan det føre til personskader. Følg alltid disse forsiktighetsreglene for å unngå at det skjer en ulykke, og ta alltid hensyn til sikkerhetsvarselssymbolet ⚠, som betyr FORSIKTIG, ADVARSEL eller FARE – "personlige sikkerhetsinstruksjoner". Hvis ikke disse instruksjonene tas hensyn til, kan dette føre til at noen blir alvorlig skadet eller drept.

Regler for sikker bruk

Instruksjonene som følger er tatt fra CEN-standard EN 836:1997, ISO-standard 5395:1990 og ANSI B71.4-2012.

Ved bruk av denne maskinen mellom 1500 og 2500 meter over havet må du skaffe settet for stor høyde. Ta kontakt med en autorisert Toro-forhandler.

Opplæring

- Les brukerhåndboken og annet opplæringsmateriell nøye. Gjør deg godt kjent med alle kontroller, sikkerhetssignaler og riktig bruk av utstyret.
- Barn eller personer som ikke har lest bruksanvisningen, må ikke anvende eller reparere gressklipperen. Lokalt regelverk kan sette aldersgrense for bruk av gressklipperen.
- Du må aldri klippe hvis andre personer, spesielt barn, eller dyr befinner seg i nærheten.
- Husk at føreren eller brukeren har ansvaret hvis andre personer eller deres eiendom utsettes for ulykker eller farer.
- Eieren/brukeren kan forhindre og er ansvarlig for ulykker eller skader som han/hun, andre personer eller eiendom utsettes for.

Forberedelser

- Ha alltid på deg kraftig fottøy, langbukser, hjelm, vernebriller og hørselsvern når du bruker klipperen. Langt hår, løstsittende klær eller smykker kan sette seg fast i løse deler. Bruk ikke maskinen uten sko eller med åpne sandaler.
- Foreta en grundig inspeksjon av plenen, og fjern alle løse gjenstander før bruk.
- Advarsel – drivstoffet er svært brannfarlig. Ta følgende forholdsregler:
  - Drivstoff må lagres på kanner som er spesiallaget for dette formålet.
  - Fyll kun drivstoff utendørs og ikke røyk mens du fyller.

- Fyll på drivstoff før du starter motoren. Ta aldri lokket av drivstofftanken eller fyll drivstoff mens motoren går eller er varm.
- Hvis du søler drivstoff, må du ikke prøve å starte motoren. Flytt maskinen bort fra området hvor du sølte drivstoffet og unngå alt som kan antennes til all drivstoffdamp er forsvunnet.
- Sett lokkene godt fast på alle drivstofftanker og -kanner.

- Skift ut defekte lyddempere.
- Vurder terrenget for å avgjøre hvilket tilbehør og utstyr som er nødvendig for å gjøre jobben på en sikker og riktig måte. Bruk bare tilbehør og utstyr som er godkjent av produsenten.
- Kontroller at brukerens kontroller, sikkerhetsbrytere og verneplater er montert og fungerer på korrekt måte. Ikke bruk maskinen hvis disse ikke fungerer som de skal.

Bruk

- Motoren må ikke brukes på et lukket sted der giftig kullos kan samle seg.
- Gressklipperen må bare brukes i dagslys eller der det er god kunstig belysning.
- Før du forsøker å starte motoren, må du koble ut alle knivkoblinger, sette motoren i fri og sette på parkeringsbremsen.
- Vær oppmerksom på hull i bakken og andre skjulte farer i terrenget.
- Se opp for trafikk når du krysser eller er i nærheten av veier.
- Stopp knivene før du kjører på flater uten gress.
- Pass alltid på at materialet ikke blåses ut mot personer i nærheten når maskinen brukes. La heller aldri noen oppholde seg i nærheten mens maskinen er i gang.
- Bruk aldri maskinen hvis verneplatene er defekte eller hvis sikkerhetsanordningen ikke sitter som den skal. Kontroller at alle sperrene er montert, at de er riktig justert og at de fungerer som de skal.
- Innstillingen av motorregulatoren må ikke forandres og motoren må ikke ruses. Hvis motoren går på for høyt turtall, øker faren for personskader.
- Før du forlater førerens plass:
  - stans på flat mark,
  - koble fra kraftuttaket, og senk tilbehøret,
  - skift til fri og aktiver parkeringsbremsen,
  - stopp motoren.
- Koble ut drivkraften til utstyret under transport eller når maskinen ikke er i bruk.
- Stopp motoren og koble ut drivkraften til utstyret
  - før du fyller drivstoff;
  - før du tar av gressoppsamleren,
  - før du justerer høyden, med mindre justeringene kan foretas av føreren,
  - før du fjerner blokkeringer,
  - før du sjekker, rengjør eller utfører arbeid på gressklipperen,
  - etter at du har truffet en gjenstand eller hvis det oppstår unormal vibrasjon. Undersøk om gressklipperen er skadet, og reparer den før du starter opp og bruker utstyret igjen.
- Reduser gassen før motoren stopper. Hvis det er en drivstoffventil på motoren, stenger du drivstofftilførselen etter at du er ferdig med å klippe.
- Hold hender og føtter borte fra klippeenheten.
- Kjør sakte, og vær forsiktig når du svinger og krysser veier og fortau. Stopp spolene hvis de ikke beveger seg.
- Ikke bruk gressklipperen når du er påvirket av medisin, alkohol eller andre rusmidler
- Lynnedslag kan forårsake alvorlige skader eller dødsfall. Hvis du ser/hører at lyn og tordenvær nærmer seg der du er, må du ikke bruke maskinen. Søk tilflukt!
- Vær forsiktig når du skal sette maskinen på en tilhenger eller lastebil, og når du skal sette den ned på bakken igjen
- Vær forsiktig når du nærmer deg hjørner, busker, trær eller annet som reduserer synsfeltet.

Vedlikehold og oppbevaring

- Sørg for at alle mutre, bolter og skruer er fastskrudd, slik at utstyret er trygt å bruke.
- En maskin med drivstoff på tanken må aldri oppbevares innendørs der drivstoffdamp kan komme i kontakt med en åpen flamme eller gnister.
- La motoren bli kald før maskinen settes på et lukket sted.
- Unngå brannfare ved å holde motoren, lyddemperen, batterirommet og området der drivstoff oppbevares, fritt for gress, løv og for mye fett.
- Kontroller gresskurven regelmessig og se etter skader eller slitasje.
- Behandle delene pent, og sørg for at disse samt alle hydrauliske koblinger er tette. Skift ut slitte eller skadde deler og merker.
- Hvis du må tømme drivstofftanken, skal dette gjøres utendørs.
- Vær forsiktig når du justerer maskinen slik at du unngår å klemme fingre mellom bevegelige kniver og faste deler.
- Koble ut drivverket og klippeenheten, sett på parkeringsbremsen, stopp motoren og koble fra tennpluggledningen. Vent til alle bevegelige deler har stoppet før du foretar justeringer, rengjøring eller reparasjoner.
- Fjern gress og rusk fra klippeenhetene, drivverk, lyddemperne og motoren for å unngå at det begynner å brenne. Tørk opp eventuelt olje- eller drivstoffsøl.

- Vær forsiktig når du reduserer trykket i komponenter under trykk.
- Koble fra batteriet og trekk ut tennpluggledningen før du foretar reparasjoner. Koble kabelen fra den negative polen først, og deretter den andre kabelen fra den positive polen. Når du kobler kablene til igjen, kobler du først til den positive polen og deretter den negative.
- Vær forsiktig når du kontrollerer spolene. Bruk hansker, og vær forsiktig når du utfører service på dem.
- Hold hender og føtter borte fra bevegelige deler. Du må aldri foreta justeringer mens motoren går hvis du kan unngå det.

Transport

- Vær forsiktig når du skal sette maskinen på en tilhenger eller lastebil, og når du skal sette den ned på bakken igjen.
- Bruk en rampe med full bredde for å laste maskinen inn i en tilhenger eller lastebil.
- Fest maskinen godt med stropper, kjetting, kabel eller tau. Både de fremre og bakre stroppene må ledes nedover og utover fra maskinen.

Sikkerhet for Toros gressklippere

Følgende liste inneholder sikkerhetsinformasjon som gjelder spesielt for Toro-produktene, eller annen viktig sikkerhetsinformasjon som ikke er inkludert i CEN-, ANSI- eller ISO-standardene.

Dette produktet kan amputere hender og føtter og slenge gjenstander opp i luften. Følg alltid alle sikkerhetsinstruksjoner for å unngå alvorlige skader eller dødsulykker.

Hvis du bruker dette produktet til andre formål enn det er beregnet på, kan du utsette deg selv eller andre for fare.

- Lær deg hvordan du raskt kan stoppe motoren.
- Bruk ikke maskinen hvis du har på deg sandaler, tennissko eller joggesko.
- Bruk av vernesko og langbukser anbefales og er påbudt i henhold til enkelte lokale bestemmelser og forsikringsforskrifter.
- Vær forsiktig når du håndterer bensin. Tørk opp eventuelt søl.
- Kontroller daglig at sperrebryterne fungerer som de skal. Hvis en bryter ikke virker, skifter du den før du bruker maskinen.
- Stå alltid bak håndtaket når du starter og bruker maskinen.
- Du må være oppmerksom når du bruker maskinen. Slik unngår du å miste kontrollen:
  - Ikke kjør i nærheten av bunkere, grøfter, bekker eller andre fareområder.
  - Reduser hastigheten når du tar skarpe svinger. Unngå å starte og stoppe plutselig.
  - Når du befinner deg i nærheten av eller krysser en vei, må du alltid overholde vikeplikten.
- Gresskurven må være på plass under klipping, for å garantere maksimal sikkerhet. Slå av motoren før du tømmer kurven.
- Ikke ta på motoren, lyddemperen eller eksosrøret mens motoren er i gang eller like etter at den er stoppet. Disse områdene er svært varme, og du kan brenne deg på dem.
- Hvis en person eller et dyr plutselig kommer inn på eller befinner seg i nærheten av klippeområdet, må du slutte å klippe. Hvis du ikke er forsiktig når du bruker maskinen, kan kombinasjonen av bakkevinkelen, rikosjetter og feilplasserte sikkerhetsskydd føre til at noen skades av gjenstander som slynges gjennom luften. Ikke fortsett å klippe før disse er fjernet fra området.

Vedlikehold og oppbevaring

- Kontroller med jevne mellomrom at drivstoffslangene er tette, og at de ikke er slitte. Stram og reparer dem etter behov.
- Hvis du må ha motoren i gang for å utføre en vedlikeholdsjustering, må du passe på at klær, hender, føtter og andre kroppsdeler ikke er i nærheten av klippeenhetene, tilbehør eller bevegelige deler. Hold alle unna.
- La en autorisert Toro-forhandler kontrollere maksimal hastighet med en turteller, slik at det blir utført på en sikker og nøyaktig måte. Maksimal turtall skal være 3190–3340 o/min.
- Ta kontakt med en autorisert Toro-forhandler hvis det er nødvendig med store reparasjoner eller du trenger hjelp.
- Bruk kun tilbehør og reservedeler som er godkjent av Toro. Garantien kan bli ugyldig hvis du bruker tilbehør eller reservedeler som ikke er godkjente.

Lydstyrke

- **Modell 04040:**

  Denne enheten har et garantert lydstyrkenivå på 96 dBA, med en usikkerhetsverdi (K) på 1 dBA.

  Lydstyrkenivået ble fastsatt iht. prosedyrene som er beskrevet i EN 11094.

- **Modell 04041:**

  Denne enheten har et garantert lydstyrkenivå på 95 dBA, med en usikkerhetsverdi (K) på 1 dBA.

  Lydstyrkenivået ble fastsatt iht. prosedyrene som er beskrevet i EN 11094.

Lydtrykknivå

- **Modell 04040:**

  Denne enheten har et lydtrykknivå på 84 dBA ved operatørens øre, med en usikkerhetsverdi (K) på 1 dBA.

Lydstyrkenivået ble fastsatt iht. prosedyrene som er beskrevet i EN 836.

- **Modell 04041:**

  Denne enheten har et lydtrykknivå på 87 dBA ved operatørens øre, med en usikkerhetsverdi (K) på 1 dBA.

  Lydstyrkenivået ble fastsatt iht. prosedyrene som er beskrevet i EN 836.

Vibrasjonsnivå

Hånd-arm

- **Modell 04040:**

  Målt vibrasjonsnivå for høyre hånd = 2,86 m/s²

  Målt vibrasjonsnivå for venstre hånd = 3,24 m/s²

  Usikkerhetsverdi (K) = 1,6 m/s²

- **Modell 04041:**

  Målt vibrasjonsnivå for høyre hånd = 3,16 m/s²

  Målt vibrasjonsnivå for venstre hånd = 2,73 m/s²

  Usikkerhetsverdi (K) = 1,6 m/s²

Målte verdier ble fastsatt iht. prosedyrene som er beskrevet i EN 836.

Sikkerhets- og instruksjonsmerker

Sikkerhetsmerker og -instruksjoner er lett synlige for føreren og er plassert i nærheten av alle områder som representerer en potensiell fare. Bytt ut alle merker som er ødelagte eller mangler.

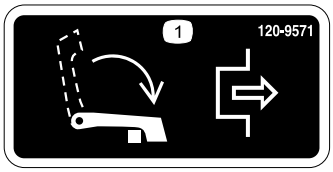

120-9571

1. Senk spaken for å koble fra trekkraften///.

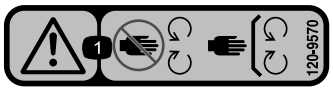

120-9570

1. Advarsel – hold deg unna bevegelige deler, behold alle skyddene og verneplatene på plass.

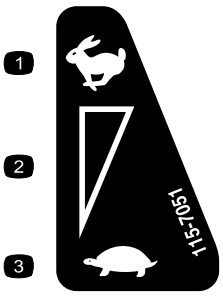

115-7051

1. Hurtig
2. Kontinuerlig regulerbar innstilling
3. Sakte

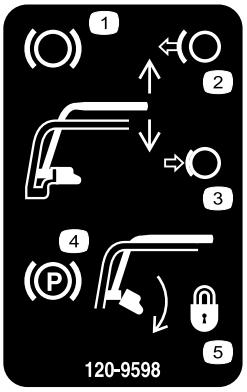

120-9598

1. Brems
2. Utløs håndtaket for å koble fra bremsen.
3. Trykk ned håndtaket for å koble inn bremsen.
4. Parkeringsbrems
5. Roter låsen for å låse parkeringsbremsen. Trykk ned håndtaket for å utløse låsen.

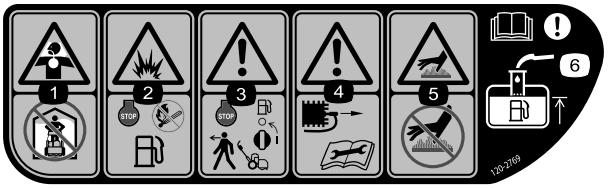

120–2769

1. Fare for inhalering av giftig gass – ikke lad opp batteriet innendørs.
2. Eksplosjonsfare – stopp motoren og hold deg borte fra åpen flamme ved påfylling av drivstoff.
3. Advarsel – stopp motoren og slå av drivstofftilførselen før du forlater maskinen.
4. Advarsel – koble fra tennpluggledningen og les instruksjonene før du utfører service eller vedlikehold.
5. Varm overflate / forbrenningsfare – Ikke berør varme overflater.
6. Advarsel – les *brukerhåndboken*; fyll kun til bunnen av fyllingsrøret ved påfyll av drivstoff i tanken.

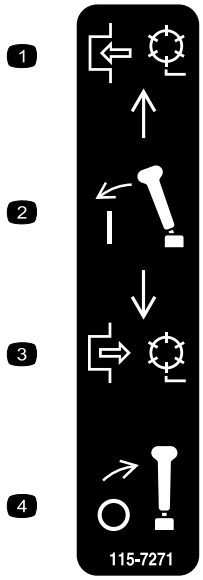

115-7271

1. Koble inn spolen.
2. Koble til spaken..
3. Koble ut spolen.
4. Koble fra spaken.



120-9593

1. Les *Brukerhåndboken*.
2. Advarsel – få opplæring før maskinen brukes.
3. Fare for at gjenstander slynges gjennom luften – hold trygg avstand fra maskinen.
4. Advarsel – hold deg unna bevegelige deler, behold alle skyddene og verneplatene på plass.
5. Ikke tau maskinen.

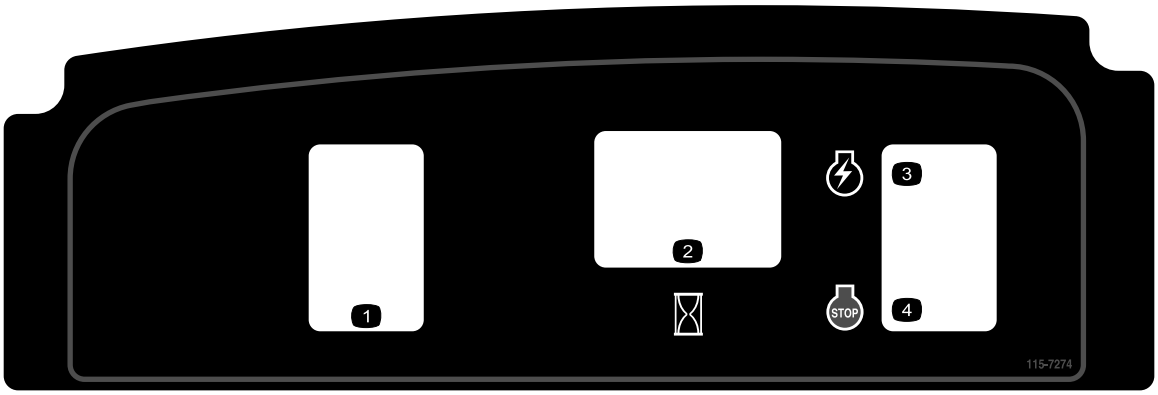

115-7274

1. Lamper (valgfrie)
2. Timeteller
3. Motor – start
4. Motor – stopp

Montering

Løse deler

Bruk diagrammet nedenfor som en sjekkliste for å kontrollere at alle delene er sendt.

Prosedyre	Beskrivelse	Ant.	Bruk
1	Bolt, 3/8 x 3/4 tommer	2	Montere klippeenheten på trekkenheten
2	Håndtaksholder Hårnålssplint	2 2	Monter håndtaksholderne.
3	Transporthjulene (valgfritt transporthjulsett, modell 04123)	2	Monter transporthjulene.
4	Ingen deler er nødvendige	–	Kontroller motoroljenivået.
5	Gresskurv	1	Monter gresskurven.

Media og ekstradeler

Beskrivelse	Ant.	Bruk
Brukerhåndbok Brukerhåndbok for motoren Delekatalog Opplæringsmateriale for føreren Sertifiseringsdokument	1 1 1 1 1	Les håndbøkene og se på opplæringsmateriellet før du tar i bruk maskinen.

Merk: Angi hva som er høyre og venstre side på maskinen ved å stå i normal arbeidsstilling.

1

Montere klippeenheten på trekkenheten

Deler som er nødvendige for dette trinnet:

2	Bolt, 3/8 x 3/4 tommer

Prosedyre

1. Plasser gressklipperen på tromlene på en jevn flate.
2. Senk støtten og trykk inn låsestiften for å låse støtten i servicestilling (Figur 3). La maskinen hvile på låsestiften.

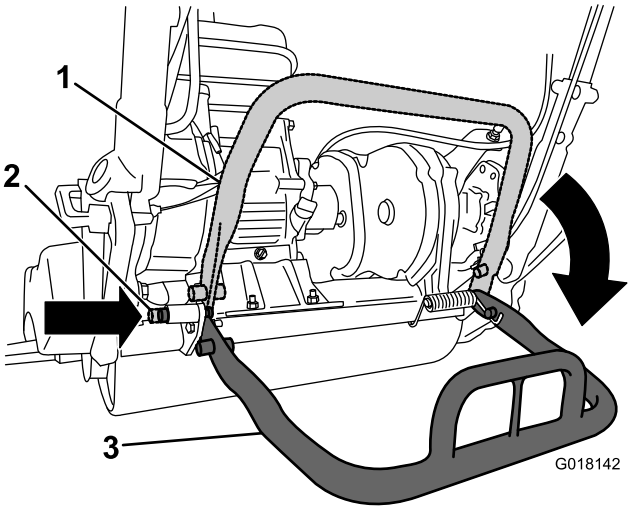

Figur 3

1. Støtte – oppbevaringsstilling
2. Låsestift
3. Støtte – servicestilling

3. Skyv klippeenheten under trekkenheten og så til venstre for å aktivere drivverkskoblingen (Figur 4).

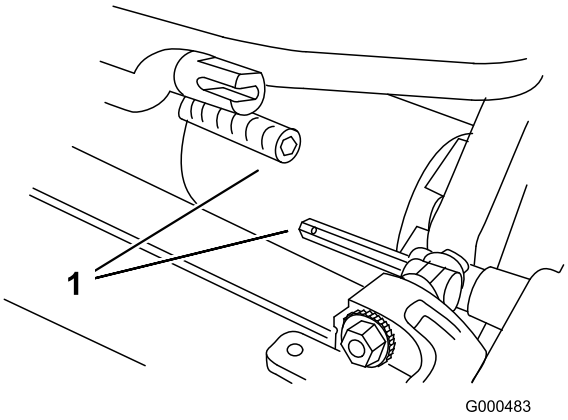

Figur 4

1. Drivverkskobling

4. Roter trekkenhetens ramme (Figur 5) fremover til den kobler inn klippeenhetens svingarmer.

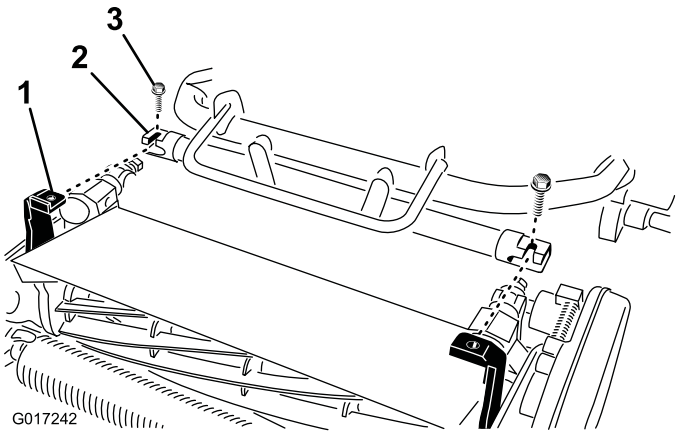

Figur 5

1. Klippeenhetens styrehjulsarmer
2. Trekkenhetens ramme
3. Bolter

5. Fest trekkenhetens ramme til klippeenhetens svingarmer med to bolter på 3/8 x 3/4 tommer (Figur 5).

   Merk: Hvis du vil fjerne klippeenheten, løsner du de to boltene på 3/8 x 3/4 tommer med 1-1/2 omdreininger og roterer svingarmene ut.

6. Trykk ned støtten for å frigjøre den fjærbelastede låsestiften, og la støtten rotere opp til lagringsposisjon.

2

Montere håndtaksholderne

Deler som er nødvendige for dette trinnet:

2	Håndtaksholder
2	Hårnålssplint

Prosedyre

1. Mens du støtter håndtaket fjerner du kabelfestene som fester håndtaksklemmene til sideplatene (Figur 6).

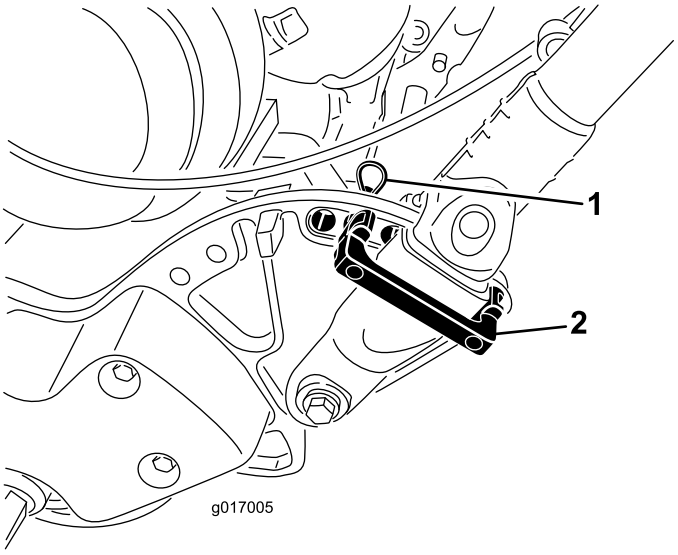

Figur 6

1. Hårnålssplint
2. Håndtaksholder

2. Sving håndtakene til ønsket driftsposisjon, før inn en håndtaksholder over håndtaksklemmen og inn i de tilsvarende hullene i sideplatene (Figur 6).
3. Fest klemmen i posisjon med en hårnålssplint (Figur 6).
4. Gjenta prosedyren på motsatt side av håndtaket.
5. Just håndtakshøyden til ønsket stilling, se Justere håndtakshøyden (side 17).

   Merk: Maskinen sendes med håndtakene justert til den nederste posisjonen. Maskinen brukes tradisjonelt med håndtaket trukket ut til maksimum høyde.

3

Montere transporthjulene

Deler som er nødvendige for dette trinnet:

2	Transporthjulene (valgfritt transporthjulsett, modell 04123)

Prosedyre

1. Skyv støtten ned med foten **midt på støtten**, og trekk det nedre, midtre maskinhåndtaket opp til støtten er rotert fremover, over midten (Figur 7).

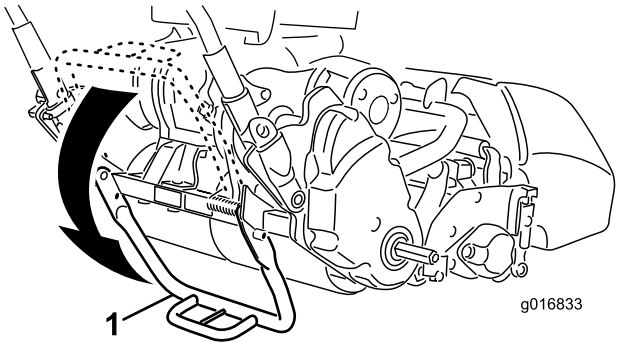

Figur 7

1. Støtte

2. Trykk hjulets låseklemme mot midten av hjulet og før hjulet på sekskantakselen (Figur 8).

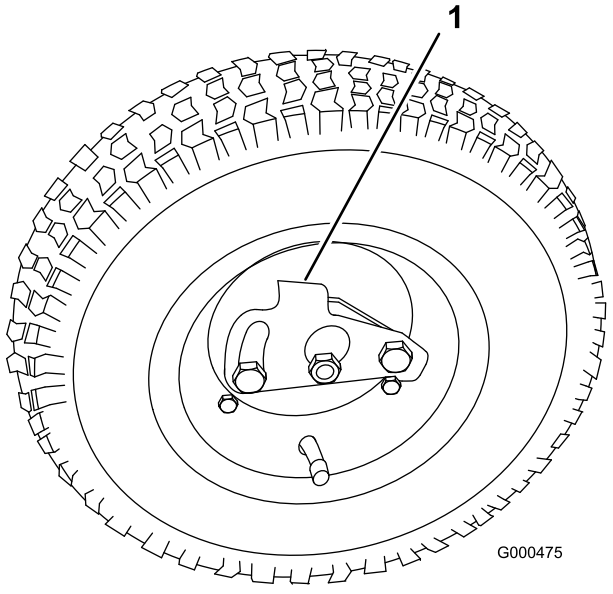

Figur 8

1. Låseklemme

3. Vri hjulet frem og tilbake til det sitter helt inne på akselen og låseklemmen er festet i gjengen på bakakselen.
4. Gjenta prosedyren på motsatt side av kjøretøyet.
5. Fyll 0,82 til 1,03 bar luft i dekkene.
6. Senk maskinen forsiktig ned fra støtten ved å skyve forsiktig og langsomt fremover ved å løfte nedre, midtre maskinhåndtak, slik at støtten kan gå tilbake til utgangsstillingen.

4

Kontrollere motoroljenivået

Ingen deler er nødvendige

Prosedyre

Kontroller motoroljenivået, se Kontrollere motoroljenivået (side 16).

5

Montere gresskurven

Deler som er nødvendige for dette trinnet:

1	Gresskurv

Prosedyre

1. Hold kurven i håndtaket (Figur 9).

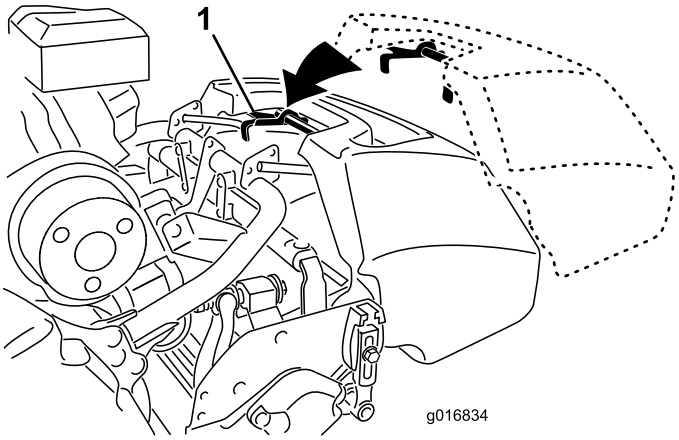

Figur 9

1. Kurvkroker

2. Før kurvkanten inn mellom klippeenhetens sideplater og over den fremre valsen (Figur 9).
3. Monter kurvkrokene over rammeløkken (Figur 9).

Viktig: Hvis du skulle miste kurven i bakken, kontroller kontaktpunktene på stigningsarmen på kurvens nedre kant for skade (Figur 10). Rett dem ut før du bruker kurven. Bruk av kurven med bøyde kontaktpunkter på stigningsarmen kan forårsake kontakt mellom kurven og spolen, noe som gir uønsket støy og/eller skade på kurven og spolen.

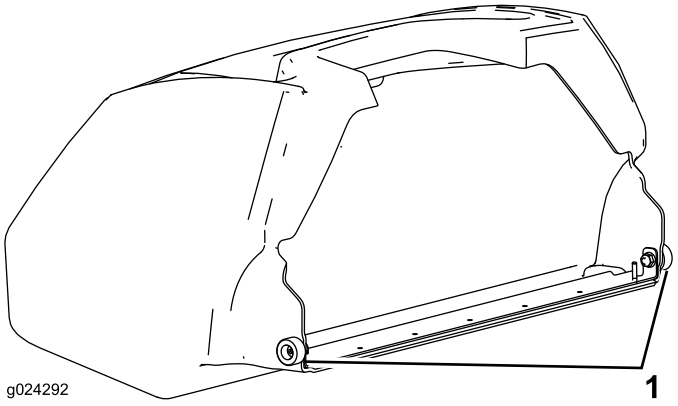

Figur 10

1. Kontaktpunkt på stigningsarm

Oversikt over produktet

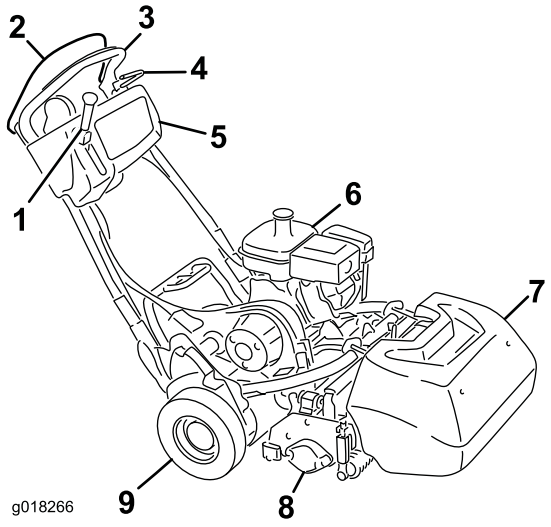

Figur 11

1. Tilkoblingsspak for trekk- og spolemotor
2. Dødmannskontroll
3. Håndtak
4. Brems
5. Kontrollpanel
6. Drivstofftank
7. Gresskurv
8. Klippeenhet
9. Transporthjul

Kontroller

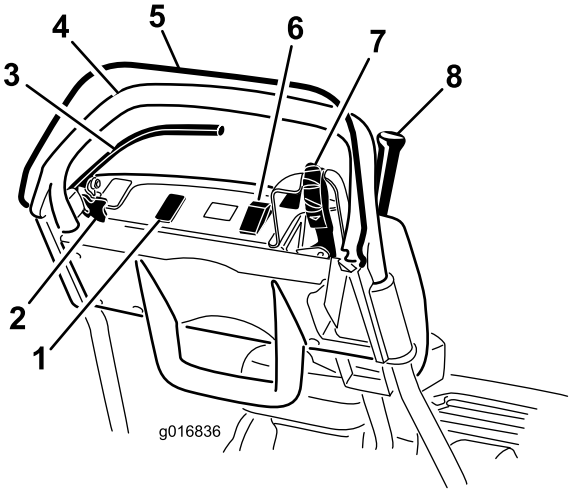

Figur 12

1. Åpen plass for valgfrie lys
2. Parkeringsbremselås
3. Brems
4. Håndtak
5. Dødmannskontroll
6. Av-/på-bryter
7. Gasskontroll
8. Tilkoblingsspak for trekk- og spolemotor

Gasskontroll

Gasskontrollen (Figur 12 og Figur 13) er plassert bak på høyre side av kontrollpanelet. Roter gassen for å regulere motorhastigheten. Spaken er forbundet til og betjener gasskoblingen til forgasseren. Motorhastigheten kan variere fra 1565 ±100 til 3265 ±75 o/min.

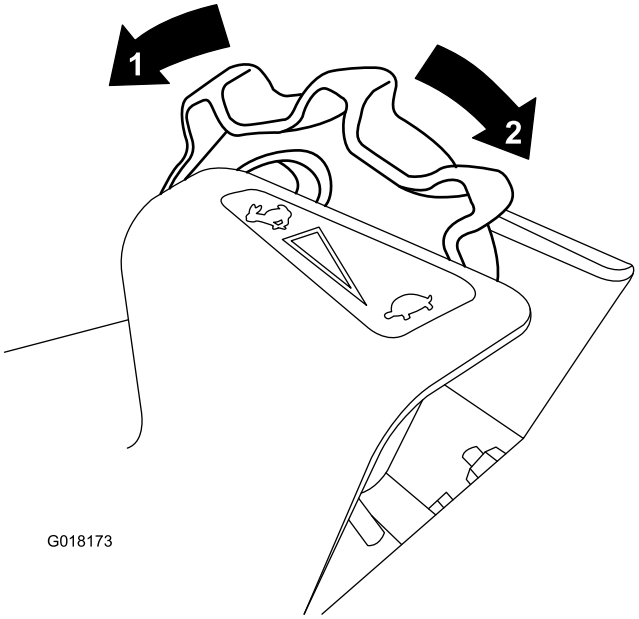

Figur 13

1. Full hastighet
2. Lav hastighet

Tilkoblingsspak for trekk- og spolemotor

Tilkoblingsspaken for trekk- og spolemotor (Figur 14) er plassert foran på høyre side av kontrollpanelet. For transportdrift har spaken to stillinger: Fri og fremover. Hvis du skyver spaken fremover, kobles trekkdrivet til.

Merk: For å bevege spaken må du først koble inn dødmannskontrollen.

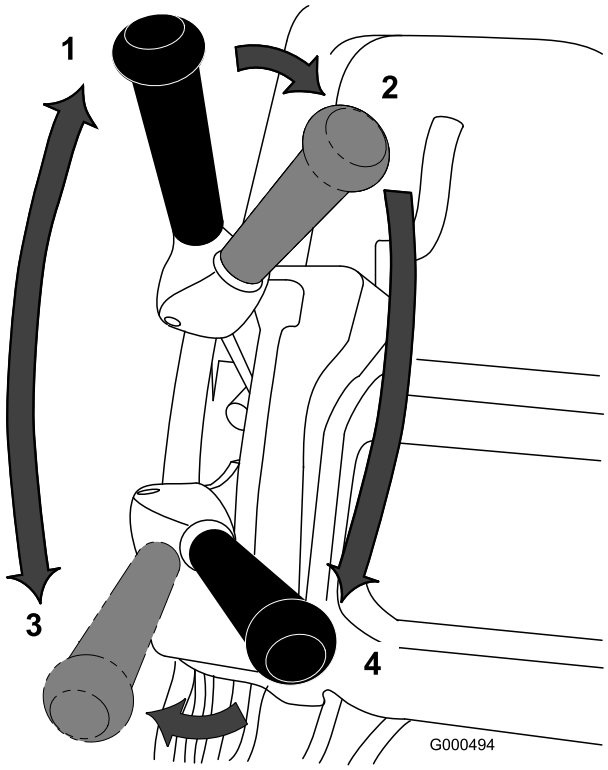

Figur 14

1. Fri
2. Trekkdriv fri og spolemotor av
3. Trekkdriv tilkoblet (transport)
4. Trekkdriv og spolemotor tilkoblet

For spoledrift har spaken to stillinger: Tilkoblet og frakoblet. Beveg spakens øverste del til venstre og deretter fram for å koble inn spolen og starte klippingen. Skyv håndtaket til høyre for å koble ut spolen og fortsette å bevege deg framover, eller trekk det tilbake for å koble ut både spolen og trekkdrivet.

Merk: Hvis du frigjør dødmannskontrollen, vil håndtaket gå tilbake til fri, og maskinen vil stoppe.

Brems

Bremsen (Figur 15) er plassert på venstre side av håndtaket. Trekk spaken bakover for å bruke bremsen. Du må slippe opp bremsen før du kan koble til trekkdrivet.

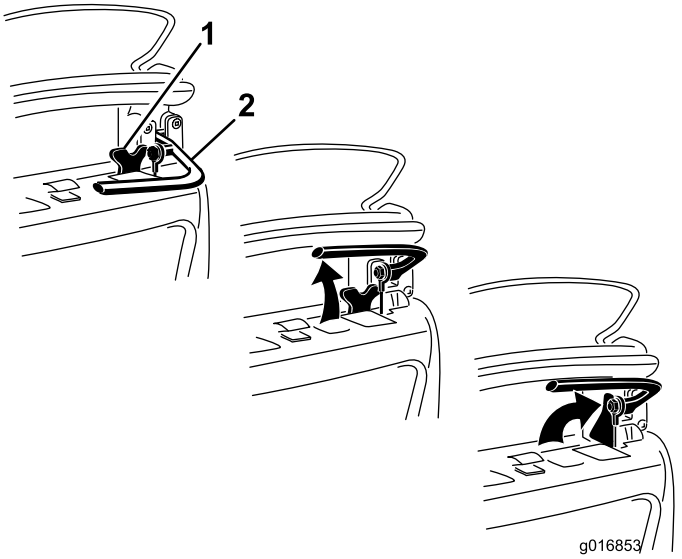

Figur 15

1. Parkeringsbremselås
2. Brems

Parkeringsbremselås

Parkeringsbremselåsen (Figur 15) brukes sammen med bremsen. Koble inn bremsen, roter parkeringsbremselåsen mot bremsehåndtaket og frigjør bremsen på låsen, slik at bremsen holdes på plass. Trekk i bremsespaken for å koble fra.

Av-/på-bryter

På/av-bryteren (Figur 12) sitter øverst i kontrollpanelet. Flytt bryteren til På-stillingen for å starte motoren og til Av for å stoppe motoren.

Dødmannskontroll (OPC)

Dødmannskontrollen (Figur 12) skal aktiveres før du aktiverer trekkspaken. Hvis du slipper dødmannskontrollen under drift, går maskinen tilbake til nøytral, men motoren kveles ikke.

Chokespak

Chokespaken (Figur 16) er plassert på motoren. Spaken kan stå i to stillinger: Kjør og Choke. Flytt chokespaken til halvåpen stilling når du starter en kald motor. Når motoren har startet, flytter du spaken til Kjør-stillingen.

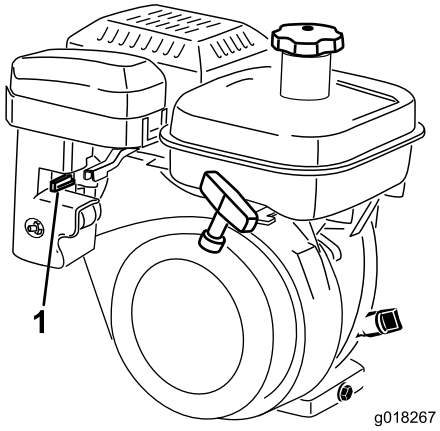

Figur 16

1. Chokespak i Choke-stilling

Drivstoffavstengningsventil

Drivstoffventilen (Figur 17) er plassert på motoren. Kranen kan stå i to stillinger: Av og På. Flytt ventil til Av-stillingen når du skal oppbevare eller transportere maskinen. Åpne kranen før du starter motoren. Drivstoffkoppen er plassert under drivstoffventilen.

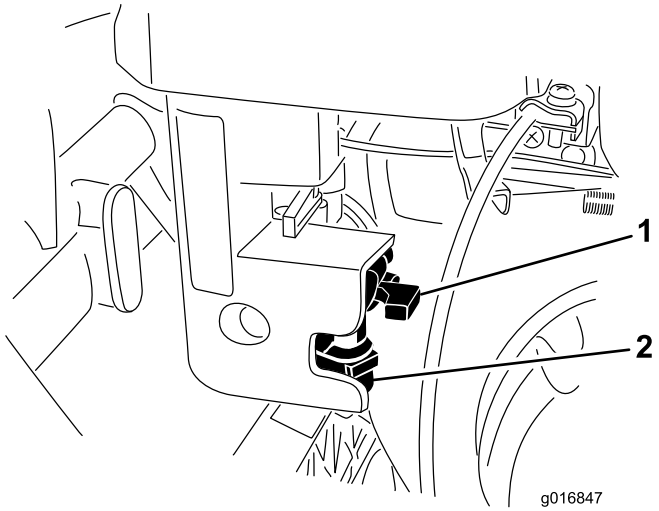

Figur 17

1. Drivstoffavstengningsventil i lukket stilling
2. Drivstoffkopp

Tilbakespolingsstarter

Dra i tilbakespolingsstarteren (Figur 18) for å starte motoren.

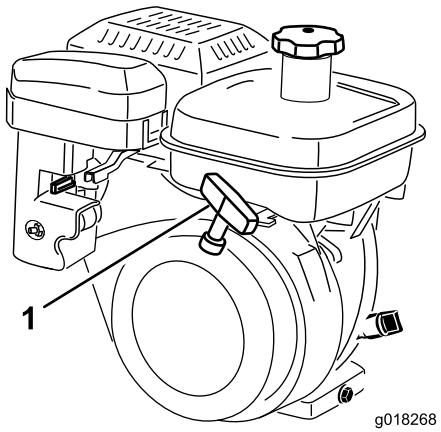

Figur 18

1. Tilbakespolingsstarter

Støtte

Støtten (Figur 20) er montert bak på maskinen, og brukes til å heve maskinens bakdel for montering eller fjerning av transporthjul, samt å forhindre at maskinen faller på håndtaket når du fjerner spolen.

- Hvis du vil bruke støtten til å montere transporthjulene, hever du den over bakken og tråkker ned på støttesløyfen mens du trekker det nedre, midtre maskinhåndtaket opp og bakover (Figur 19).

  Viktig: Bruk kun foten til å trykke ned på støttesløyfen, og bruk kun det nedre, midtre maskinhåndtaket til å heve enheten. Hvis du prøver å heve enheten opp på støtten på andre måter, kan dette resultere i skade på maskinen.

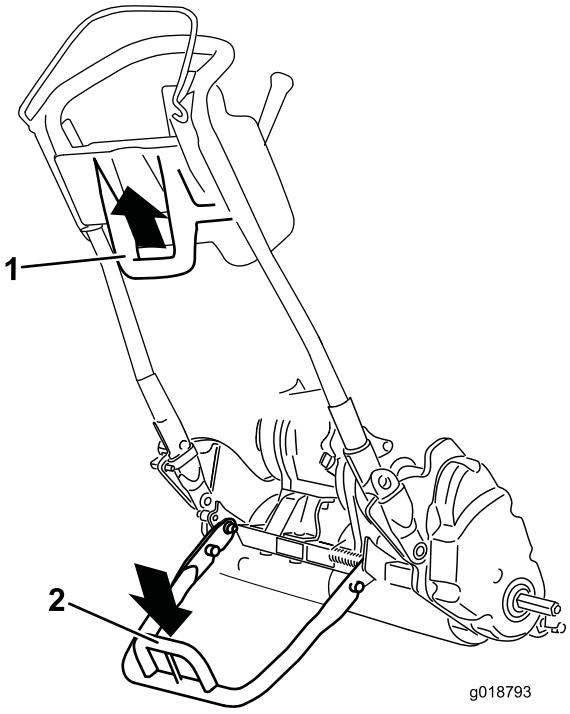

Figur 19

1. Nedre, midtre maskinhåndtak
2. Støttesløyfe

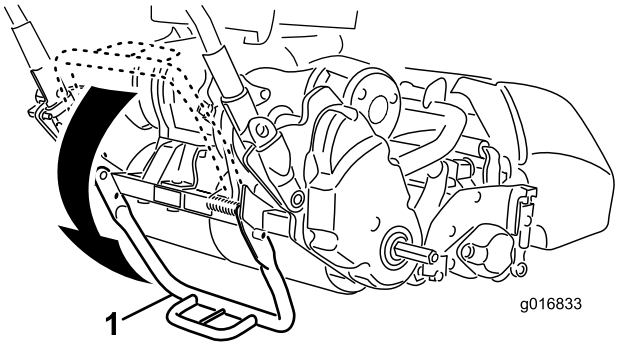

Figur 20

1. Støtte
2. Støttesløyfe

- Senk støtten og skyv inn låsepinnen for å sette fast støtten i servicestilling, og dermed forhindre at enheten vipper bakover når du fjerner spolen (Figur 21).

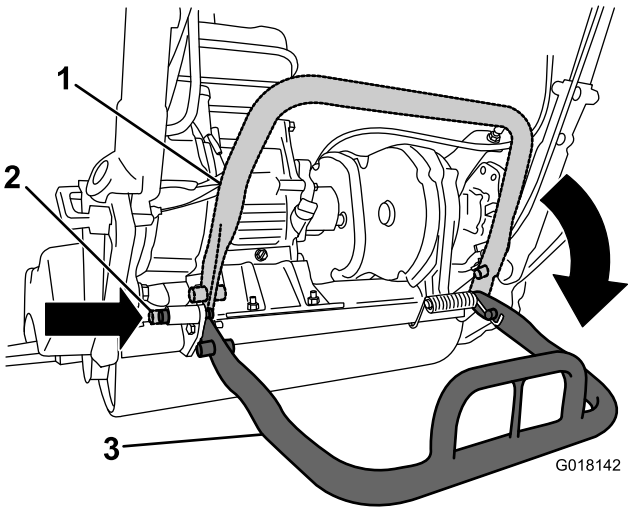

Figur 21

1. Støtte – oppbevaringsstilling
2. Låsestift
3. Støtte – servicestilling

Spesifikasjoner

1800-trekkenhet

Bredde	82,5 cm
Høyde	104,8 cm
Lengde med kurv	152,4 cm
Nettovekt (med klippeenhet med 11 kniver og gresskurv montert)	117 kg
Klippebredde	46 cm
Klippehøyde	1,5 til 7,5 mm med motstål for finklipping
Klippehyppighet	Justerbare (se brukerhåndboken for klippeenheten)

2100-trekkenhet

Bredde	90,1 cm
Høyde	104,8 cm
Lengde med kurv	152,4 cm
Nettovekt (med klippeenhet med 11 kniver og gresskurv montert)	117,9 kg
Klippebredde	53,3 cm
Klippehøyde	1,5 til 7,5 mm med motstål for finklipping
Klippehyppighet	Justerbare (se brukerhåndboken for klippeenheten)

Tilbehør/tilleggsutstyr

Et utvalg av Toro-godkjent tilbehør som kan brukes sammen med maskinen for å forbedre og utvide dens funksjoner er tilgjengelig. Ta kontakt med din autoriserte serviceforhandler, eller gå til www.Toro.com for å få en liste over godkjent tilbehør og utstyr.

Bruk

Merk: Angi hva som er høyre og venstre side på maskinen ved å stå i normal arbeidsstilling.

Sikkerhet først

Les nøye alle sikkerhetsinstrukser og -merker i avsnittet om sikkerhet. Kunnskap om dette kan forhindre personskader.

Kontrollere motoroljenivået

Kontroller motoroljenivået før hver bruk eller etter hver 8. driftstime. Se Kontrollere motoroljenivået.

Fylle drivstofftanken

Drivstofftanken har en kapasitet på 3,0 liter.

- For best resultat, bruk kun ren, fersk (mindre enn 30 dager gammel) og blyfri bensin med oktankvalitet på 87 eller høyere (vurderingsmetode (R+M)/2)).
- **Etanol**: Bensin med opptil 10 % etanol (alkoholbensin) eller 15 % MTBE (metyltertiærbutyleter) i volum er akseptabelt. Etanol og MTBE er ikke det samme. Bensin med 15 % etanol (E15) i volum er ikke godkjent for bruk. **Ikke bruk bensin som inneholder mer enn 10 % etanol i volum**, som f.eks. E15 (inneholder 15 % etanol), E20 (inneholder 20 % etanol) eller E85 (inneholder opptil 85 % etanol). Bruk av bensin som ikke er godkjent kan forårsake problemer og/eller motorskade som kanskje ikke dekkes av garanti.
- **Ikke** bruk bensin som inneholder metanol.
- **Ikke** oppbevar drivstoff i drivstofftanken eller i drivstoffbeholdere over vinteren, med mindre du bruker drivstoffstabilisator.
- **Ikke** bland olje i bensinen.

⚠ FARE

Bensin er meget brannfarlig, og under visse forhold svært eksplosivt. Brann eller eksplosjon forårsaket av bensin kan påføre deg og andre brannskader samt ødelegge eiendom.

- **Fyll opp drivstofftanken utendørs på et åpent område når motoren er nedkjølt. Tørk opp eventuelt bensinsøl.**
- **Fyll aldri på drivstofftanken inni en lukket tilhenger.**
- **Tanken må ikke fylles helt opp. Fyll bensin på tanken helt til nivået er 6 til 13 mm under bunnen av påfyllingshalsen. Tomrommet i tanken gir bensinen plass til å utvide seg.**
- **Røyk aldri mens du håndterer bensin, og hold deg unna åpen ild eller steder der bensingassen kan antennes av gnister.**
- **Bensin må oppbevares på en godkjent kanne, utenfor barns rekkevidde. Kjøp aldri mer bensin enn til 30 dagers forbruk.**
- **Ikke bruk uten at hele eksossystemet er på plass og i korrekt arbeidstilstand.**

⚠ FARE

Under enkelte forhold ved fylling av drivstoff kan statisk elektrisitet utløses og føre til at gnister antenner bensindamp. Brann eller eksplosjon forårsaket av bensin kan påføre deg og andre brannskader samt ødelegge eiendom.

- **Sett alltid bensinkannen på bakken i god avstand fra kjøretøyet før du fyller bensin.**
- **Ikke fyll opp bensinkannen inne i et kjøretøy eller på en lastebil eller tilhenger, fordi tepper eller presenninger kan isolere kannen og hemme utladning av eventuell statisk elektrisitet.**
- **Når dette lar seg gjøre, skal drivstoffdrevet utstyr tas ut av lastebilen eller tilhengeren og fylles med drivstoff mens hjulene står på bakken.**
- **Hvis dette ikke lar seg gjøre, og maskinen må fylles med bensin mens den står på lastebilen, bør du bruke en bensinkanne til å fylle bensin i stedet for å fylle direkte fra bensinpumpen.**
- **Hvis det er helt nødvendig å fylle bensin direkte fra pumpen, må påfyllingstuten være i kontakt med kanten på drivstofftanken eller kannens åpning helt til du er ferdig med å fylle.**

⚠ ADVARSEL

Bensin er skadelig eller dødelig hvis den svelges. Hvis du utsettes for damp fra drivstoff over lengre tid, kan dette føre til alvorlig skade og sykdom.

- **Unngå innånding av damp fra drivstoff over lengre tid.**
- **Hold ansiktet unna dyse og drivstofftank og åpningen til flasken med kondisjonsmiddelet.**
- **Unngå kontakt med huden, skyll bort ev. søl med såpe og vann.**

1. Rengjør rundt drivstofftanken, og ta av lokket (Figur 22). Bruk blyfri bensin og fyll drivstofftanken kun til bunnen av filterduken. Ikke fyll på for mye.

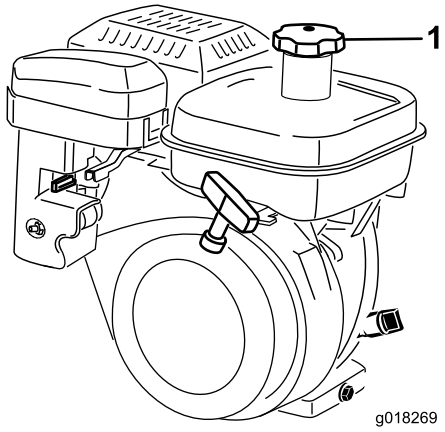

Figur 22

1. Drivstofftanklokk

2. Sett lokket godt på, og tørk opp eventuelt bensinsøl.

Justere håndtakshøyden

Merk: Maskinen sendes med håndtakene justert til den nederste posisjonen. Maskinen brukes tradisjonelt med håndtaket trukket ut til maksimum høyde.

1. Løsne de tre låseboltene og mutrene som fester hver side av håndtakene i håndtaksklemmene (Figur 23).

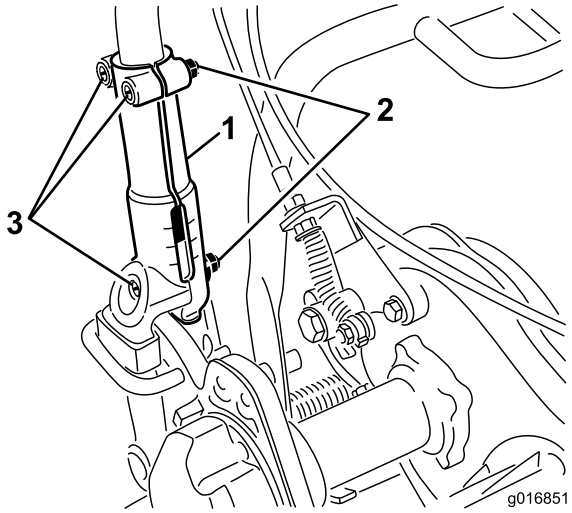

Figur 23

1. Håndtaksklemme
2. Mutter
3. Låsebolter

2. Trekk håndtaket sakte og jevnt opp på hver side til du har oppnådd den ønskede driftsstillingen.
3. Trekk til låseskruene og mutrene for å låse justeringen.

Justere håndtaksvinkelen

1. Fjern hårnålssplintene fra håndtaksholderne på hver side av gressklipperen (Figur 24).

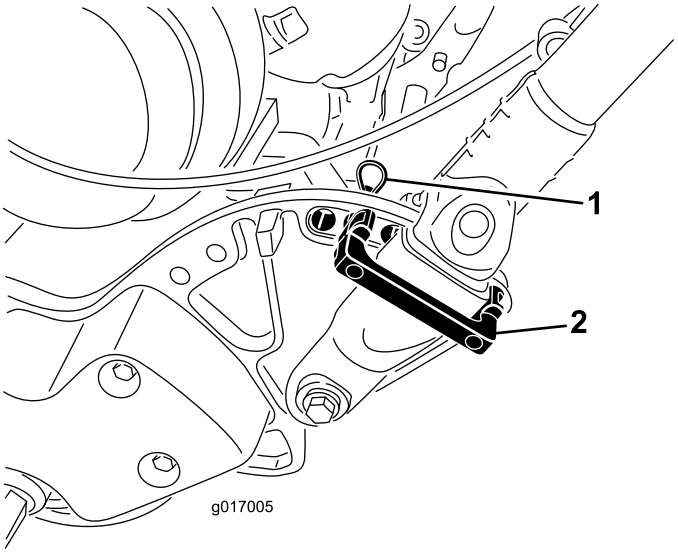

Figur 24

1. Hårnålssplint
2. Håndtaksholder

2. Mens du støtter opp håndtaket, fjerner du hårnålssplintene fra hver side og svinger håndtaket til ønsket driftsstilling (Figur 24).
3. Monter håndtaksholderne og hårnålssplintene igjen.

Starte og stoppe motoren

Merk: For illustrasjoner og beskrivelser av kontrollene det vises til i dette avsnittet, se under Kontroller i Bruk.

Starte motoren

Merk: Kontroller at kabelen er festet på tennpluggen.

1. Kontroller at trekkdrivspaken og spolemotorspaken står i Frakoblet-stillingen.

   Merk: Motoren starter ikke hvis trekkspaken er tilkoblet.
2. Sett av-/på-bryteren til på-stilling.
3. Sett gasspaken i hurtig-stillingen.
4. Åpne motorens drivstoffventil.
5. Flytt chokespaken til halvåpen stilling når du starter en kald motor. Det kan hende at du ikke behøver choke når du starter en varm motor.
6. Dra håndtaket på tilbakespolingsstarteren ut til starteren tilkobles, og dra deretter kraftig for å starte motoren. Åpne choken etter hvert som motoren varmes opp.

   Viktig: Du må ikke dra tilbakespolingsstarttauet helt ut eller slippe starterhåndtaket når tauet er dratt ut, ettersom tauet kan ryke eller tilbakespolingsstarteren kan bli ødelagt.

Stoppe motoren

1. Flytt trekkdriv- og spolemotorkontrollene til frakoblet-stilling, gassen til sakte-stilling og av-/på-bryteren til av-stilling.
2. Trekk ut den formstøpte kabelen fra tennpluggen for å forhindre at maskinen starter ved et uhell før den er satt til oppbevaring.
3. Steng drivstoffventilen før du oppbevarer eller transporterer gressklipperen i et annet kjøretøy.

Transportere maskinen

Merk: Kjør ikke gressklipperens motor mens den transporteres i tilhenger, da skade kan oppstå på enheten.

Hvis du ikke skal montere de valgfrie transporthjulene, fortsett til trinn 4.

1. Spark ned støtten med foten og dra opp håndtaket håndtaksstøtten inntil støtten dreies fremover, over midten.
2. Monter transporthjulene.
3. Når du vil frigjøre støtten, drar du håndtaket og den bakre delen av gressklipperen opp på transporthjul.
4. Kontroller at trekkdriv- og spolemotorkontrollene står i Frakoplet-stillingen, og start motoren.

5. Sett gasskontrollen på Sakte, vipp den fremre delen av maskinen gradvis oppover, koble til trekkdrivet, og øk deretter motorhastigheten sakte.
6. Juster gassen slik at gressklipperen kjører i ønsket kjørehastigheten, og transporter den til ønsket bestemmelsessted.

Forberede klippingen

1. Sett trekkontrollspaken til Frakoplet, gassen til lav hastighet, og stopp motoren.
2. Spark ned støtten med foten og dra opp håndtaket håndtaksstøtten inntil støtten dreies fremover, over midten.
3. Fjerne transporthjulene.
4. Senk maskinen forsiktig av støtten.

Kontroller at gressklipperen er riktig justert og at den er likt innstilt på begge sider av spolen. Hvis du justerer gressklipperen feil, vil det gi utslag på det klippede gresset. Fjern alle gjenstander fra gresset før du begynner å klippe. Ikke la noen oppholde seg i arbeidsområdet, særlig ikke barn og dyr.

Klippetips

Viktig: Gress blir som et smøremiddel når du klipper. Hvis du bruker klippeenheten ofte uten at det finnes gress, kan den bli ødelagt.

- Når du klipper en plen skal det gjøres i rette linjer frem og tilbake, på tvers av plenen.
- Unngå å klippe i sirkler eller å snu gressklipperen ettersom det kan resultere i slitasje.
- Gressklipperen skal svinges ved å kjøre den av plenen, heve klippespolen (skyv håndtaket ned) og vri på drivtrommelen.
- Klipp gresset i vanlig gåtempo. Hvis du går raskt vil du ikke spare særlig mye tid, og klipperesultatet vil bli dårligere.
- Innrettingsstripene på kurven hjelper deg å holde en rett linje på tvers av plenen og å holde maskinen på lik avstand fra kanten på forrige klipping (Figur 25).

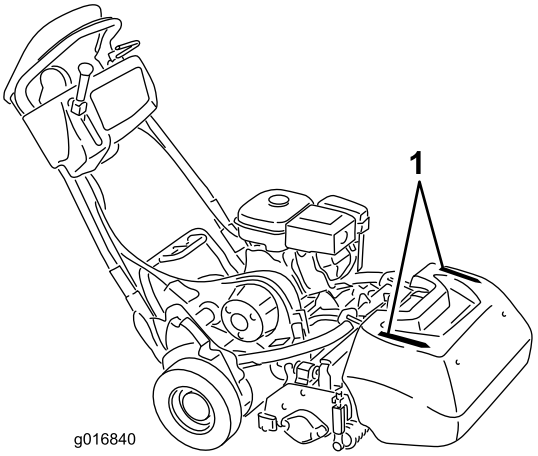

Figur 25

1. Opprettingsstriper

Bruk av maskinen ved dårlige lysforhold

Når du bruker maskinen under dårlige lysforhold, anbefaler vi at du bruker settet med LED-lys, modell 04265, som ekstrautstyr.

Viktig: Ikke bruk andre lyssystemer på denne klipperen, da de ikke vil fungere ordentlig med motorens vekselstrømutmating.

Bruke kontrollene når du klipper

1. Start motoren, sett gassen på redusert hastighet og skyv ned håndtaket for å heve klippeenheten, trykk ned dødmannskontrollen, flytt trekkspaken til tilkoblet stilling og kjør klipperen bort til enden av greenen (Figur 26).
2. Sett trekkspaken i frakoblet-stilling, og koble inn spolemotorspaken (Figur 26).

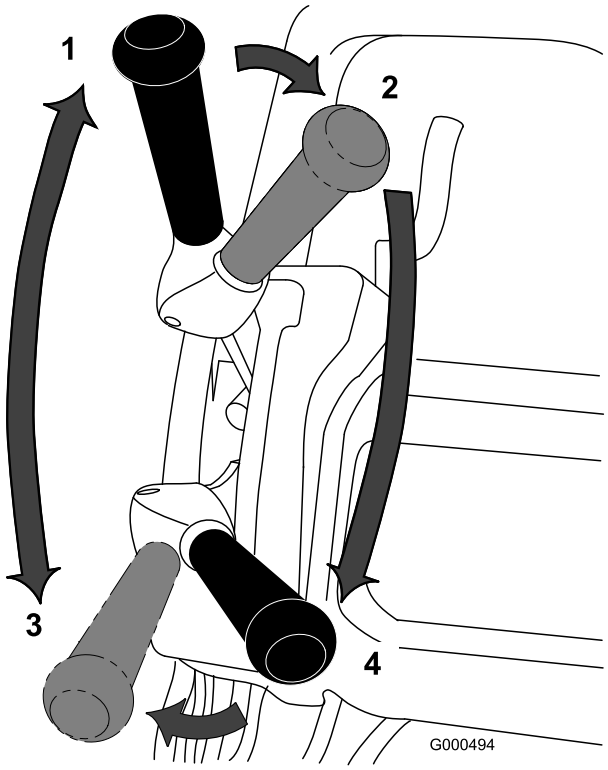

Figur 26

1. Trekkdriv - fri
2. Trekkdriv fri og spolemotor av
3. Trekkdriv - tilkoplet (transport)
4. Trekkdriv og spolemotor tilkoplet

3. Flytt trekkspaken til Tilkoblet-stillingen, øk gasshastigheten til klipperen kjører i ønsket bakkehastighet, kjør klipperen inn på greenen, senk fremdelen på gressklipperen ned og begynn å klippe (Figur 26).

Bruke kontrollene etter klipping

1. Kjør av greenen, sett kontrollspaken til spolemotoren og trekkontrollen til frakoblet stilling, og stopp motoren.
2. Tøm gresset ut av gresskurven, sett den på plass på gressklipperen igjen og begynn å transportere klipperen.

Kontrollere driften til sperrebryterne

Serviceintervall: For hver bruk eller daglig

⚠ FORSIKTIG

Hvis sikkerhetssperrebryterne utkobles eller ødelegges, kan maskinen fungere uventet og forårsake personskader.

- **Ikke rør sperrebryterne.**
- **Kontroller sperrebryterne daglig, og bytt ut ødelagte brytere før du bruker maskinen.**

Bruke sperrebryter for dødmannskontroll (OPC)

1. Spark ned støtten med foten og dra opp håndtaket håndtaksstøtten inntil støtten dreies fremover, over midten.
2. Start motoren.
3. Prøv å koble til trekkspaken når du slipper dødmannskontrollen (Figur 27). Trekkspaken skal ikke kobles inn. Hvis trekkspaken kobles til, har sperrebrytersystemet behov for service. Korriger problemet før du bruker maskinen. Se Overhale sperrebryteren for drivverket (side 29).

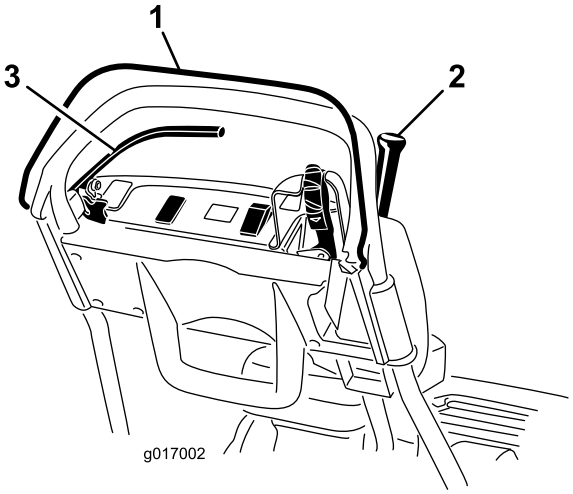

Figur 27

1. Dødmannskontroll (OPC)
2. Trekkspak
3. Bremsespak

4. Når du trykker ned dødmannskontrollen og trekkspaken er koblet til, slipper du dødmannskontrollen (Figur 27). Trekkspaken skal kobles fra. Hvis trekkspaken ikke kobles fra, har sperrebrytersystemet behov for service. Korriger problemet før du bruker maskinen. Se Overhale sperrebryteren for drivverket (side 29) eller Justere trekkontrollen (side 32).
5. Når dødmannskontrollen er trykket ned og girspaken er flyttet til venstre, aktiverer du trekket og spolemotoren, og slipper dødmannskontrollen (Figur 27). Trekkspaken skal kobles fra. Hvis trekkspaken ikke kobles fra, har sperrebrytersystemet behov for service. Korriger problemet før du bruker maskinen. Se Overhale sperrebryteren for drivverket (side

29), Justere trekkontrollen (side 32) eller Justere spolekontrollen (side 32).

6. Når dødmannskontrollen er trykket ned og girspaken er flyttet til venstre for å aktivere trekket og spolemotoren, flytter du girspaken til høyre for å koble fra spolemotoren (Figur 27). Spolemotoren skal kobles fra. Hvis trekkspaken ikke kobles fra, har sperrebrytersystemet behov for service. Korriger problemet før du bruker maskinen. Se Justere spolekontrollen (side 32).
7. Senk maskinen forsiktig av støtten.

Bruke sperrebryter for drivverk

1. Spark ned støtten med foten og dra opp håndtaket håndtaksstøtten inntil støtten dreies fremover, over midten.
2. Når dødmannskontrollen er trykket ned, kobler du til girspaken og setter motorkontrollene i startposisjon (Figur 27). Prøv å starte motoren. Motoren skal ikke starte. Hvis motoren starter, trenger sperrebryteren service. Korriger problemet før du bruker maskinen. Se Overhale sperrebryteren for drivverket (side 29).
3. Senk maskinen forsiktig av støtten.

Bruke sperrebryteren for bremsen

1. Spark ned støtten med foten og dra opp håndtaket håndtaksstøtten inntil støtten dreies fremover, over midten.
2. Når trekkspaken er koblet fra, kobler du til bremsen og setter motorkontrollene i startposisjon (Figur 27). Prøv å starte motoren. Motoren skal starte. Hvis motoren ikke starter, trenger sperrebryteren service. Korriger problemet før du bruker maskinen. Se Overhale sperrebryteren for bremsen (side 30).
3. Når motoren er i gang, aktiverer du servicebremsene (ikke parkeringsbremsene), trykker ned dødmannskontrollene og aktiverer trekkspaken (Figur 27). Motoren skal jobbe for å overkomme bremsen, men skal ikke stoppe. Hvis motoren stopper med en gang, trenger sperrebryteren service. Korriger problemet før du bruker maskinen. Se Overhale sperrebryteren for bremsen (side 30).
4. Når motoren er i gang, aktiverer du parkeringsbremse-låsen, trykker ned dødmannskontrollene og aktiverer trekkspaken (Figur 27). Motoren skal stoppe. Hvis motoren ikke stopper, trenger sperrebryteren service. Korriger problemet før du bruker maskinen. Se Overhale sperrebryteren for bremsen (side 30).
5. Senk maskinen forsiktig av støtten.

Frigjøre giret

Hvis maskinen blir deaktivert, kan du koble trommelen ut av giret for å styre maskinen.

1. På bakre, høyre hjørne av maskinen finner du trekkspaken/frakoblingsspaken ved siden av drivhustrommelen (Figur 28).

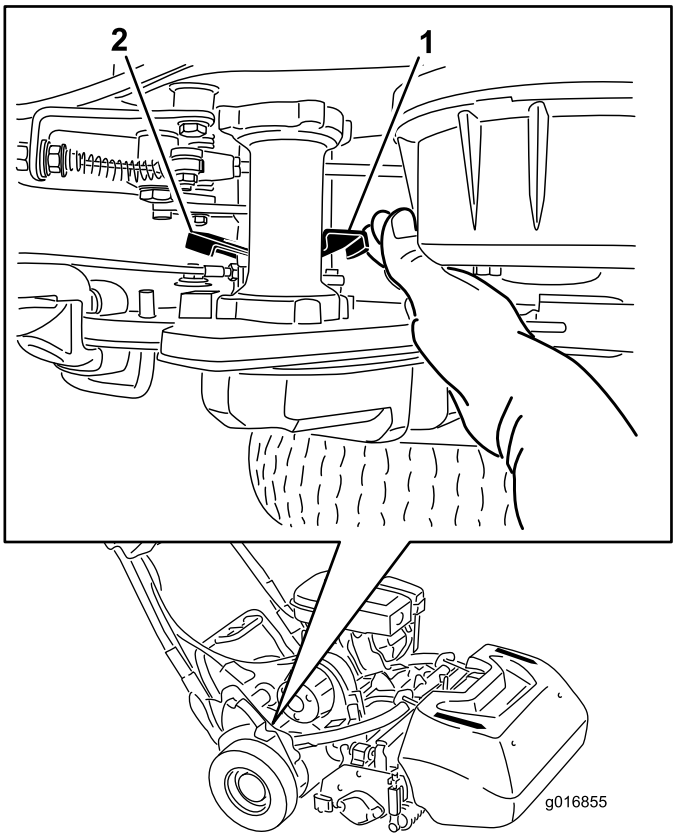

Figur 28

1. Trekktilkobling/-frakoblingsspak – tilkoblet
2. Trekktilkoblings-/-frakoblingsspak – frakoblet

2. Roter spaken bakover for å koble giret ut av trommelen.

   Viktig: Kontroller at spaken er skjøvet vekk fra fronten for å hindre at hånden din kommer i veien for den fjærbelastede spaken.

3. Beveg maskinen etter behov

   Viktig: Ikke tau gressklipperen, så langt dette er mulig. Hvis maskinen må taues, må du ikke taue den ved hastigheter som er større enn 4,8 km/t, og du må alltid koble ut trommelen. Hvis du ikke gjør dette, kan det føre til skader på maskinen.

4. Roter spaken fremover for å koble giret inn i trommelen.

Merk: Bremsen er fremdeles i drift med giret koblet ut av trommelen.

Justere maskinen i forhold til gressforholdene

Benytt følgende tabell til å justere maskinen i forhold til gressforholdene.

Motstenger: Standard og valgfri (Flex-/eFlex 2100-klippere)			
Delenummer	**Beskrivelse**	**Aggresjon**	**Kommentarer**
106-2468-01	Ikke-aggressiv	Mindre	Rød, Standard
99-3794-03	Aggressivt	Mer	Svart
Motstenger: Standard og valgfri (Flex-/eFlex 1800-klippere)			
110-2282-01	Ikke-aggressiv	Mindre	Rød
110-2281-03	Aggressivt	Mer	Svart, standard

Motstål: Standard og valgfri (Flex-/eFlex 2100-klippere)			
Delenummer	**Beskrivelse**	**Klippehøydeområde**	**Kommentarer**
115-1880	EdgeMax Microcut	1,6 to 3,2 mm	Standard
93-4262	Finklipping	1,6 to 3,2 mm	
108-4303	Utvidet finklipp	1,6 to 3,2 mm	Mindre aggressivt
115-1881	EdgeMax Tournament	3,2 til 6,4 mm	
93-4263	Tournament	3,2 til 6,4 mm	
108-4302	Extended Tournament	3,2 til 6,4 mm	Mindre aggressivt
93-4264	Lav klippehøyde	6,4 mm og høyere	
Motstål: Standard og valgfri (Flex-/eFlex 1800-klippere)			
117-1530	EdgeMax Microcut	1,6 to 3,2 mm	Standard
98-7261	Finklipping	1,6 to 3,2 mm	
110-2300	Utvidet finklipp	1,6 to 3,2 mm	Mindre aggressivt
98-7260	Tournament	3,2 til 6,4 mm	
117-1532	EdgeMax Tournament	3,2 til 6,4 mm	
110-2301	Lav klippehøyde	6,4 mm og høyere	

Valser (Flex-/eFlex 2100-klippere)			
Delenummer	**Beskrivelse**	**Diameter/materiale**	**Kommentarer**
04255	Smal Wiehle	6,4 cm / aluminium	Spor med liten avstand mellom
04256	Bred Wiehle	6,4 cm / aluminium	Større dybde, spor med større avstand mellom
04257	Full valse	6,4 cm / stål	Minst dybde
04258	Smal Wiehle – Lang	6,4 cm / aluminium	Mer kantstøtte – 4,3 cm lengre
04267	Paspalum	6,4 cm / aluminium	Mindre dybde, mykere spor med større avstand mellom
115-7356	Bakre valse	5,1 cm / aluminium	Standard bakre
120-9595	Bakre valse	5,1 cm / stål	Stål bakre
Valser (Flex-/eFlex 1800-klippere)			
120-9607	Smal Wiehle	6,4 cm / aluminium	Spor med liten avstand mellom
120-9609	Bred Wiehle	6,4 cm / aluminium	Større dybde, spor med større avstand mellom
120-9611	Full valse	6,4 cm / stål	Minst dybde
121-4681	Smal Wiehle – Lang	6,4 cm / aluminium	Mer kantstøtte – 4,3 cm lengre
120-9605	Bakre valse	5,1 cm / aluminium	Standard bakre

Vedlikehold

Merk: Angi hva som er høyre og venstre side på maskinen ved å stå i normal arbeidsstilling.

Viktig: Hvis du bruker enheten sammen med Trans Pro 80, må du alltid bruke stoppene på traileren ved utføring av service på maskinen. Velt kan føre til drivstoffsøl.

Stoppen på skinnerampesettet krever at et kosteskaft eller en lignende gjenstand føres inn gjennom hullene bak hjulene.

Anbefalt vedlikeholdsplan

Vedlikeholdsintervall	Vedlikeholdsprosedyre
Etter de 20 første timene	• Skift motoroljen. • Rengjør drivstoffkoppen og skjermen.
For hver bruk eller daglig	• Kontroller driften til sperrebryterne. • Kontroller motoroljenivået. • Kontroller sikkerhetssperresystemet til dødmannskontrollen.
Hver 50. driftstime	• Skift motoroljen. • Rengjør luftrenseren (oftere under skitne og støvete arbeidsforhold).
Hver 100. driftstime	• Skift ut luftfilteret på papirelementet (oftere hvis plentraktoren brukes i støvete eller skitne omgivelser). • Kontroller tennpluggen. • Rengjør drivstoffkoppen og skjermen.
Hver 500. driftstime	• Rengjør forgasseren. • Undersøk inntaks- og eksosventilene. Juster som nødvendig.
Hver 1000. driftstime	• Skifte ut drivstoffslangen • Undersøk drivremmen for spolen. • Undersøk girlagrene. Skift ut etter behov.
Før lagring	• Lakker avskallede overflater.

Viktig: Hvis du vil ha mer informasjon om vedlikeholdsprosedyrer, ser du i brukerhåndboken for motoren.

Kontrolliste for daglig vedlikehold

Viktig: **Ta kopi av denne siden for rutinemessig bruk.**

Vedlikehold-skontrollpunkt	For uke:						
	Ma.	Ti.	On.	To.	Fr.	Lø.	Sø.
Kontroller at sikkerhetssperrene virker ordentlig.							
Kontroller at parkeringsbremsen virker.							
Kontroller at dreieleddene virker fritt.							
Kontroller drivstoffnivået.							
Kontroller motoroljenivået.							
Kontroller luftfilteret.							
Rengjør motorens kjøleribber.							
Kontroller uvanlige motorlyder.							
Kontroller uvanlige driftslyder.							
Kontroller justeringen mellom spole og motstål.							
Kontroller klippehøydejusteringen.							
Lakker over ødelagt maling.							

Bemerkninger om spesielle områder		
Kontroll utført av:		
Punkt	Dato	Informasjon

Vedlikehold av motor

Kontrollere motoroljenivået

Veivhuset må fylles med ca. 0,6 l olje med riktig viskositet før du tar i bruk gressklipperen. Motoren går på alle rensende oljer av høy kvalitet som har klassifikasjonen SE eller høyere fra American Petroleum Institute (API). Oljeviskositet – vekt – må velges i henhold til omgivelsestemperatur. Figur 29 illustrerer anbefalinger for temperatur og viskositet.

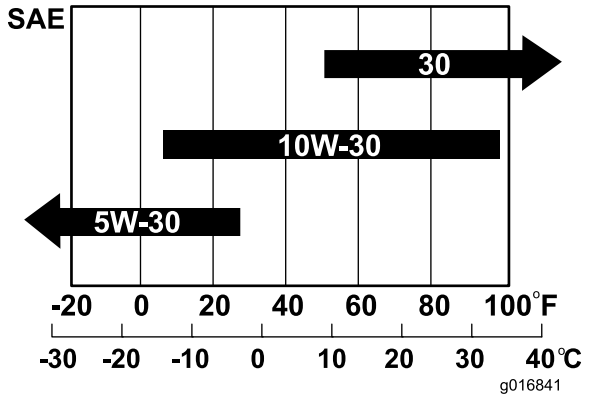

Figur 29

Merk: Hvis du bruker multigradsoljer (5W-20, 10W-30 og 10W-40), vil oljeforbruket øke. Sjekk oljenivået oftere når du bruker slike oljer.

Kontrollere motoroljenivået

Serviceintervall: For hver bruk eller daglig

Merk: Den beste tiden for å sjekke motoroljen er når motoren er kald før den har blitt startet for dagen. Hvis den allerede har blitt kjørt, la oljen flyte tilbake ned i bunnpannen i minst ti minutter før du sjekker oljen. Hvis oljenivået er ved eller under L-merket på peilestaven, fyll på olje til den når H-merket. **Fyll ikke på for mye.**Hvis oljenivået er mellom H- og L-merkene, trenger du ikke fylle på mer olje.

1. Fjerne transporthjulene (hvis montert).
2. Plasser gressklipperen slik at motoren står jevnt, og rengjør rundt oljenivåmåleren (Figur 30).

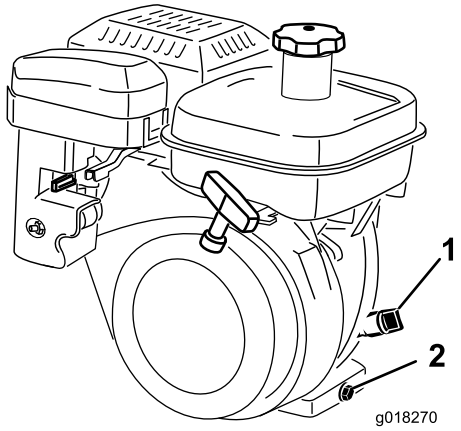

Figur 30

1. Oljenivåmåler
2. Tappeplugg

3. Fjern oljenivåmåleren ved å rotere den mot klokken (Figur 30).
4. Tørk av oljenivåmåleren og sett den inn i fylleåpningen. Du må ikke skru måleren inn i åpningen. Fjern deretter peilestaven, og sjekk oljenivået. Hvis det er lite olje, tilsett kun nok olje til at nivået når opp mellom H- og L-merkene på måleren (Figur 30). Kontroller oljenivået. Ikke fyll på for mye.

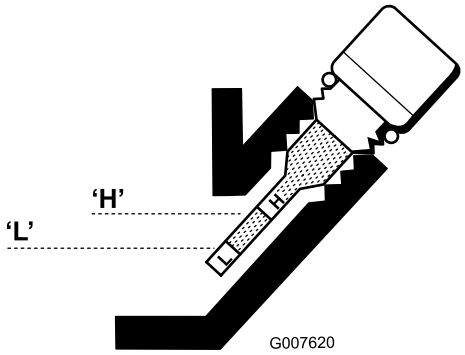

Figur 31

5. Monter oljenivåmåleren, og tørk opp eventuelt oljesøl.

Skifte motorolje

Serviceintervall: Etter de 20 første timene
Hver 50. driftstime

1. Start motoren og la den gå i noen minutter for å varme opp motoroljen.
2. Sett et oppsamlingsfat under tappepluggen bak på maskinen (Figur 30). Skru opp tappepluggen.
3. Trykk ned håndtaket slik at klipperen og motoren vipper bakover. Dette vil føre til at all oljen renner ut i oppsamlingsfatet.
4. Monter tappepluggen og fyll veivhuset med den spesifiserte oljen. Se Kontrollere motoroljenivået (side 16).
5. Tørk opp eventuelt drivstoffsøl.

6. Kasser oljen på en forsvarlig måte. Gjenvinn i henhold til lokale forskrifter.

Overhale luftrenseren

Serviceintervall: Hver 50. driftstime

1. Kontroller at ledningen ikke står i tennpluggen.
2. Fjern vingemutteren som fester luftrenserdekslet til luftrenseren, og ta av dekslet. Rengjør dekslet grundig (Figur 32 og Figur 33).

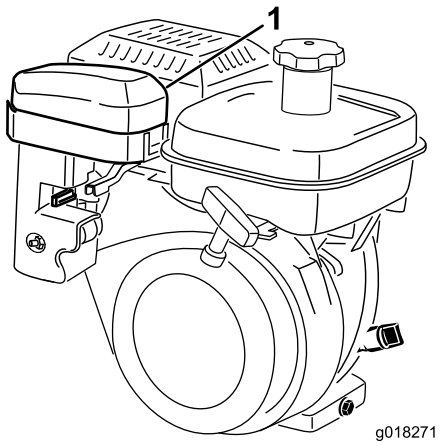

Figur 32

1. Luftrenserdeksel

3. Hvis skumelementet er skittent, fjerner du det fra papirelementet (Figur 33). Rengjør det grundig.
   A. Vask skumelementet med en blanding av flytende såpe og varmt vann. Klem på skumelementet for å fjerne smuss, men ikke vri det fordi da kan det bli ødelagt.
   B. Tørk det ved å pakke det inn i en ren klut. Klem på kluten og skumelementet for å tørke det, men ikke vri det, da det kan blir revet.
   C. Gjennomvæt elementet med ren motorolje. Klem på elementet for å fjerne overflødig olje og for å fordele oljen jevnt. Elementet skal helst være fuktig av olje.

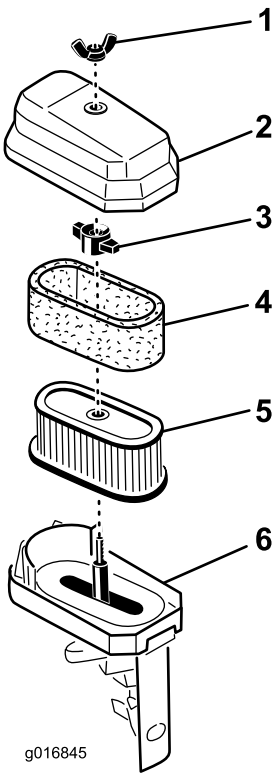

Figur 33

1. Vingemutter
2. Luftrenserdeksel
3. Vingemutter
4. Skumelement
5. Papirelement
6. Luftfilterets bunn

4. Når du overhaler skumelementet, bør du også kontrollere papirelementet. Skift ut ved behov.

   Merk: Bruk ikke komprimert luft når du rengjør papirelementet.

5. Sett skumelementet, papirelementet og luftrenserdekslet tilbake på plass.

   Viktig: Motoren må ikke brukes uten luftrenserelementet. Dette kan føre til ekstrem slitasje og skade på motoren.

Overhale tennpluggen

Serviceintervall: Hver 100. driftstime

Bruk en NGK BR 6HS-tennplugg eller tilsvarende. Riktig elektrodeavstand er 0,6 til 0,7 mm.

1. Trekk den støpte kabelen av tennpluggen (Figur 34).

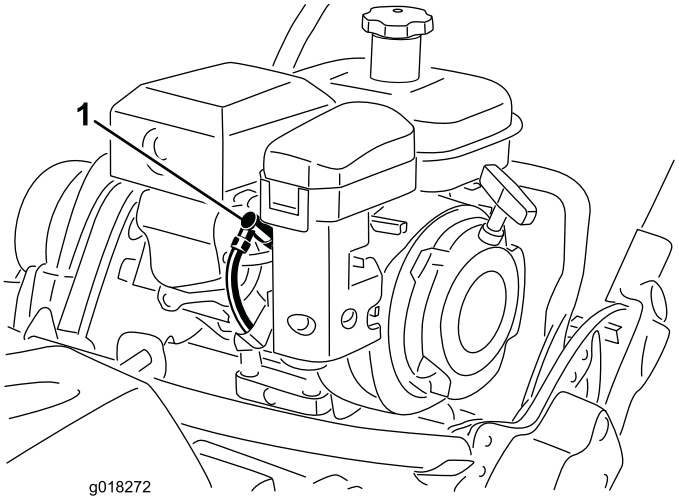

Figur 34

1. Tennpluggkabel

2. Rengjør rundt tennpluggen og ta den ut av sylinderhodet.

   Viktig: En tennplugg som er sprukket eller skitten, må skiftes ut. Du må ikke sandblåse, skrape eller rengjøre elektroder, da det kan oppstå motorfeil som et resultat av partikler i sylinderen.

3. Still inn elektrodeavstanden til 0,6 til 0,7 mm (Figur 35). Monter en tennplugg med riktig avstand, og stram pluggen til 23Nm.

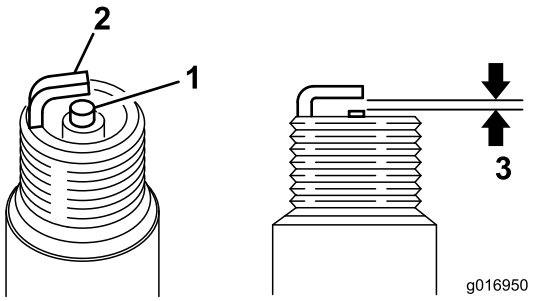

Figur 35

1. Elektrodeisolator i midten
2. Elektrode på siden
3. Elektrodeavstand – 0,6 til 0,7 mm

Vedlikehold av drivstoffsystem

Rengjøre drivstoffkoppen og skjermen

Serviceintervall: Etter de 20 første timene

Hver 100. driftstime/én gang månedlig (avhengig av hva som kommer først)

1. Steng drivstoffventilen, og skru av drivstoffkoppen fra filteret (Figur 36).

   Merk: En 17 mm, 12-punkts sokkel vil kunne plasseres over drivstoffkoppen for støtte i fjerningen.

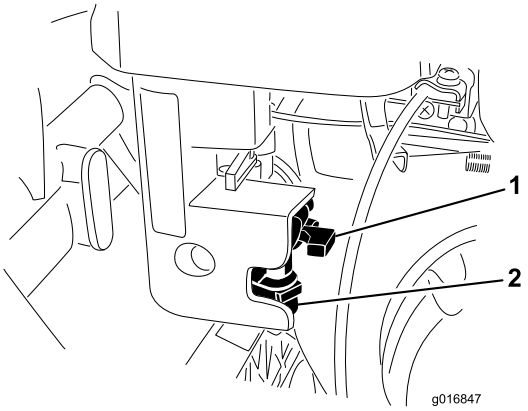

Figur 36

1. Avstengingsventil
2. Drivstoffkopp

2. Rengjør drivstoffkoppen med ren bensin og sett den på plass.
3. Skru ut og fjern drivstofftanklokket fra drivstofftanken (Figur 37).

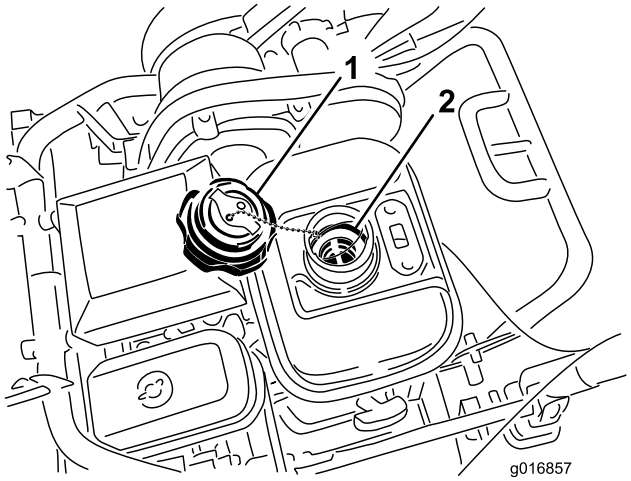

Figur 37

1. Drivstofftanklokk
2. Drivstofftankskjerm

4. Fjern drivstofftankskjermen fra innsiden av drivstofftanken.
5. Rengjør skjermen med ren bensin og sett på plass inne i tanken.
6. Skru tanklokket på drivstofftanken.

Skifte ut drivstoffslangen

Serviceintervall: Hver 1000. driftstime

Skift ut drivstoffslangen etter hver 1000. driftstime. Hvis det lekker drivstoff fra slangen, må du umiddelbart skifte den ut.

Vedlikehold av elektrisk system

Overhale sperrebryteren for drivverket

Bruk følgende prosedyre hvis bryteren trenger justering eller utskiftning.

1. Sørg for at motoren er slått av.
2. Fjern kontrollpanelet.
3. Koble til trekkspaken.

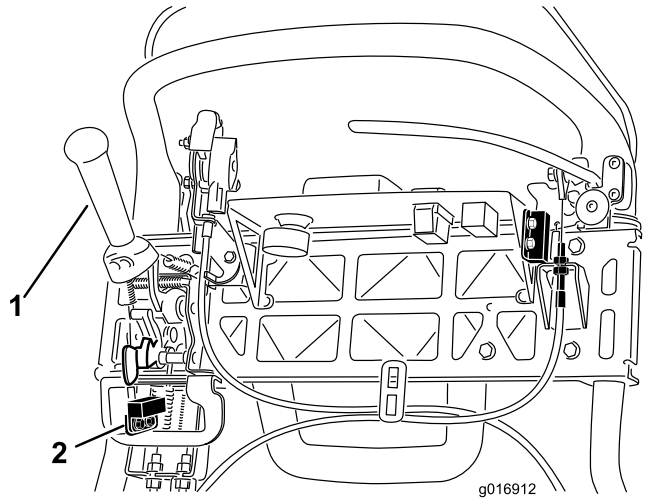

Figur 38

1. Trekkspak
2. Sperrebryter

4. Løsne monteringsfestene til sperrebryterne (Figur 38).
5. Plasser et 1,6 mm tykt mellomlegg mellom trekkspaken og sperrebryteren (Figur 38).
6. Stram monteringsfestene på sperrebryteren.
7. Koble inn trekkspaken, og kontroller avstanden. Det normale driftsområdet er mellom 0,76 og 3,05 mm. Koble til trekkspaken og kontroller at bryteren ikke mister kontinuitet. Skift ut bryteren hvis det er nødvendig.

Overhale sperrebryteren for bremsen

1. Sørg for at motoren er slått av.
2. Fjern kontrollpanelet.
3. Koble til bremsespaken og koble til parkeringsbremselåsen.
4. Løsne monteringsfestene til sperrebryterne (Figur 39).

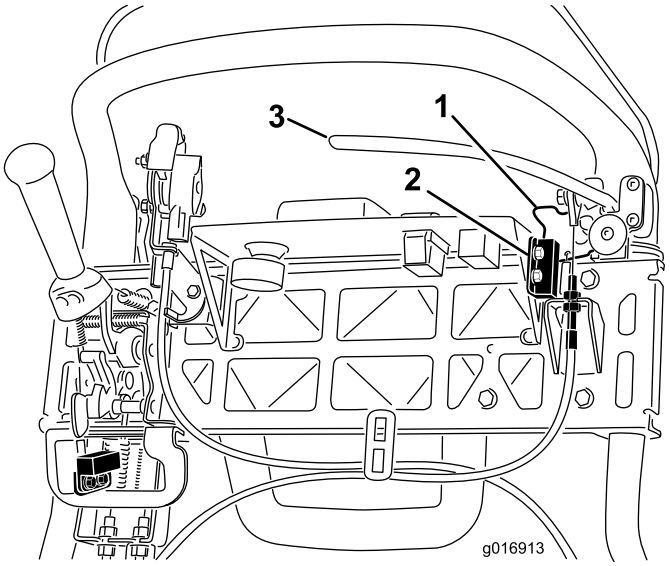

Figur 39

1. Parkeringsbremselås
2. Sperrebryter
3. Bremsespak

5. Plasser et 1,6 mm tykt mellomlegg mellom parkeringsbremselåsen og sperrebryteren (Figur 39).
6. Stram monteringsfestene på sperrebryteren. Kontroller avstanden på nytt. Låsen må ikke komme i kontakt med bryteren.
7. Koble til bremsespaken og roter låsen. Kontroller at bryteren ikke mister kontinuitet. Skift ut bryteren hvis det er nødvendig.

Vedlikehold av bremser

Justere brems/parkerings-brems

Hvis service-/parkeringsbremsen glipper når den er i drift, er det nødvendig med en justering på ledningen.

1. Flytt service-/parkeringsbremsespaken til av-stillingen.
2. Fjern kontrollpanelet.
3. Hvis du vil øke kabelstrammingen, løsner du den øvre kabellåsemutteren og strammer den nedre kabellåsemutteren (Figur 40) helt til en kraft på 156 N på bremsespakhåndtaket er nødvendig for å løsne parkeringsbremselåsen. Du må ikke overjustere den slik at bremsebåndet slites.

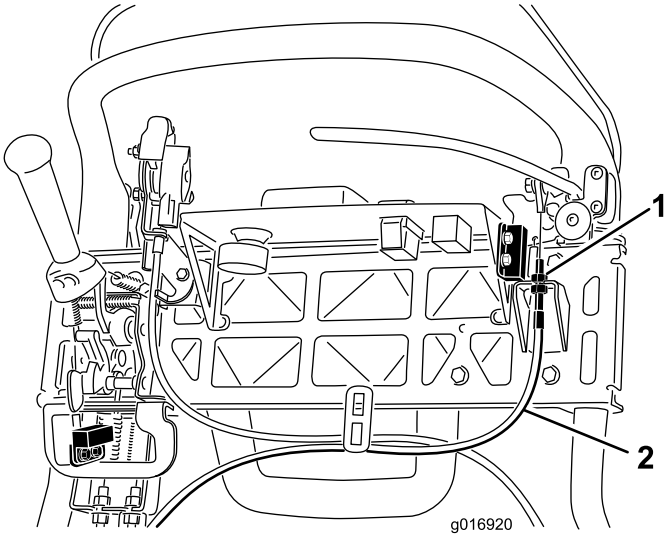

Figur 40

1. Låsemuttere
2. Servicebremsekabel

Vedlikehold av remmer

Undersøke spoledrivremmen

Serviceintervall: Hver 1000. driftstime

Kontroller at drivremmene for spolene er stramme nok, slik at maskinen fungerer som den skal, og unødvendig slitasje unngås. Kontroller remmen ofte.

1. Løsne flensboltene som fester remdekslet, og fjern remdekslet for å eksponere remmen (Figur 41).

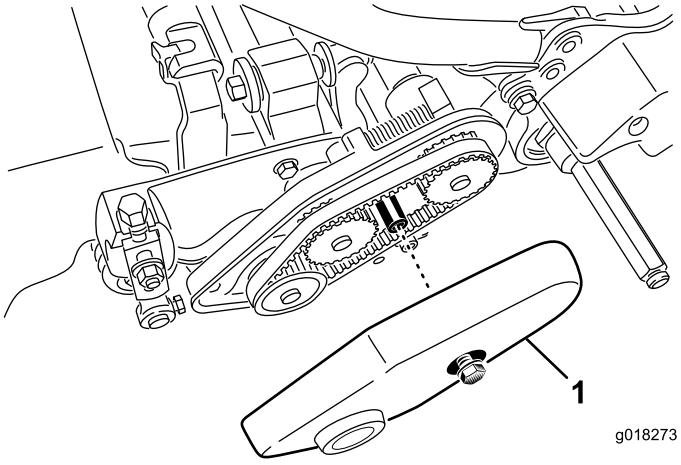

Figur 41

1. Remdeksel

2. Slik justerer du remspenningen:
   A. Løsne monteringsmutteren på lagerhuset (Figur 42).

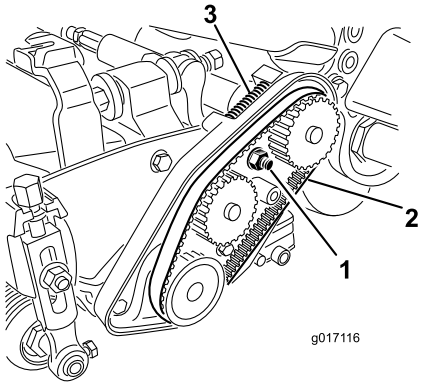

Figur 42

1. Monteringsmutter til lagerhus
2. Spolemotorrem
3. Kompresjonsfjær

   B. Bruk en 16 mm skrunøkkel til å rotere lagerhuset for å påse at det beveger seg fritt.
   C. Rengjør eventuelle rester fra innsiden av remrommet og fra området rundt kompresjonsfjæren (Figur 42).
   D. Påse at kompresjonsfjæren påfører riktig spenning på remmen.
   E. Stram til monteringsmutteren på lagerhuset.
   F. Monter remdekslet.

Tilgangshull i girdekslet

Fjern gummipluggen (Figur 43) fra hullet foran giret hvis det er behov for tilgang til clutchen.

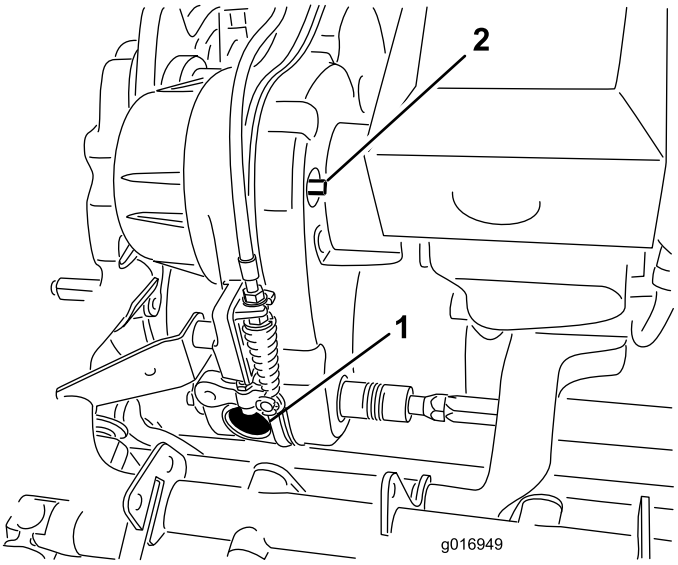

Figur 43

1. Gummiplugg til hull
2. Koble til/fra akselen

Stramming av drivrem

Drivremmen strammes med en fjærbelastet lederull. Hvis remstrammingen må kobles til/fra, bruker du en 3/8 tommes skrunøkkel til å rotere akselen for til-/frakobling (Figur 43) til ønsket stilling. Ved å rotere akselen 1/4 omdreining med klokken, kan du koble lederullen fra remmen (Figur 44).

Merk: Remstrammingen må kobles fra før du fjerner girdekslet.

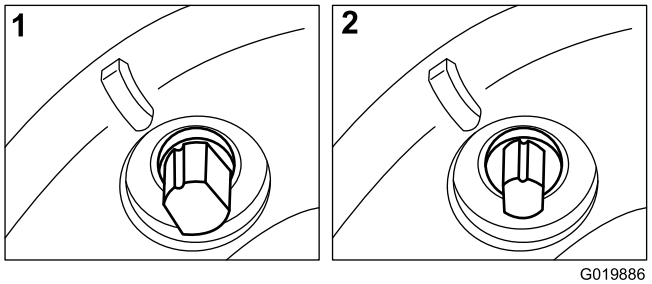

Figur 44

1. Tilkoplet
2. Frakoplet

Vedlikehold av kontrollsystem

Justere trekkontrollen

Hvis trekkontrollen ikke kobler seg til eller den glipper under drift, er det nødvendig med en justering.

1. Flytt trekkontrollen til Frakoblet-stillingen.
2. Kontroller for å se om det er slakk i trekkontrollkabelen ved strekkfjæren (Figur 45). Hvis det er slakk, kan du justere låsemutrene ved skilleveggen (Figur 46) til å fjerne slakken fra kabelen uten å forlenge fjæren.

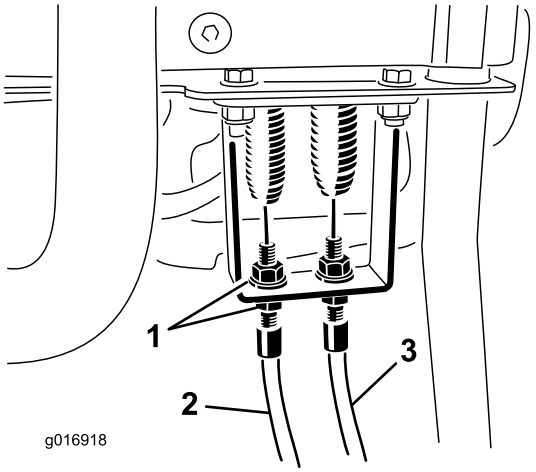

Figur 45

1. Låsemuttere
2. Trekkontrollkabel
3. Spolekontrollkabel

3. Hvis trekkontrollen fortsetter å gli, må du følge de gjenstående trinnene.
4. Fjern hårnålssplintpinnen og splittpinnen som fester vinkelarmens stangsjakkel til vinkelarmspaken. Koble vuggetappen fra vinkelarmspaken (Figur 46).

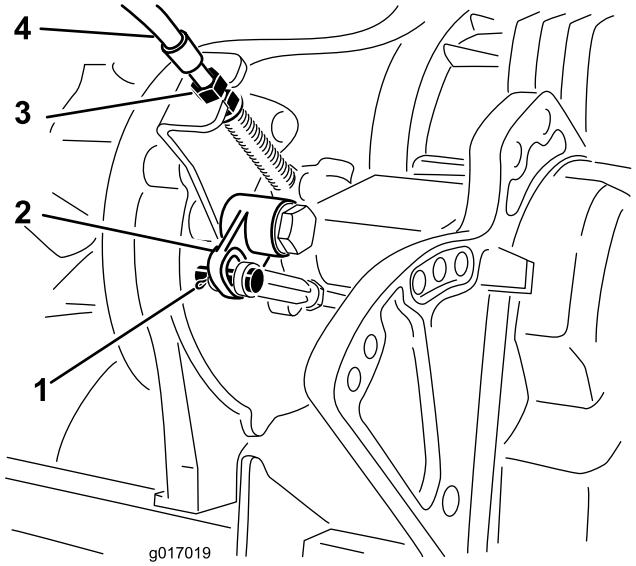

Figur 46

1. Splittpinne og splint
2. Vinkelarm
3. Låsemuttere
4. Trekkontrollkabel

5. Roter vinkelarmstangen 1-1/2 omdreining for å øke lengden på stangen med 1,5 mm.
6. Koble sjakkelen til vinkelarmspaken igjen med splittpinnen og hårnålssplintpinnen som du fjernet tidligere.
7. Ved girskilleveggen (Figur 46) kan du justere kabelens låsemutter for å redusere avstanden til vinkelarmen for å understøtte den forrige endringen.
8. Ved å justere kabelen ved kontrollpanelets skillevegg kan du justere kabellåsemutrene for å fjerne eventuell slakk i kabelen uten å forlenge fjæren (Figur 45).
9. Sjekk kontrolldriften, og omjuster hvis det er nødvendig.

Justere spolekontrollen

Hvis spolekontrollen ikke aktiveres riktig, må du utføre en justering.

1. Sørg for at spolekontrollen er frakoblet.
2. Ved girets skillevegg kan du justere spolekontrollkabelen (Figur 47) for å oppnå en fjærlengde på 70,6–72,4 mm.

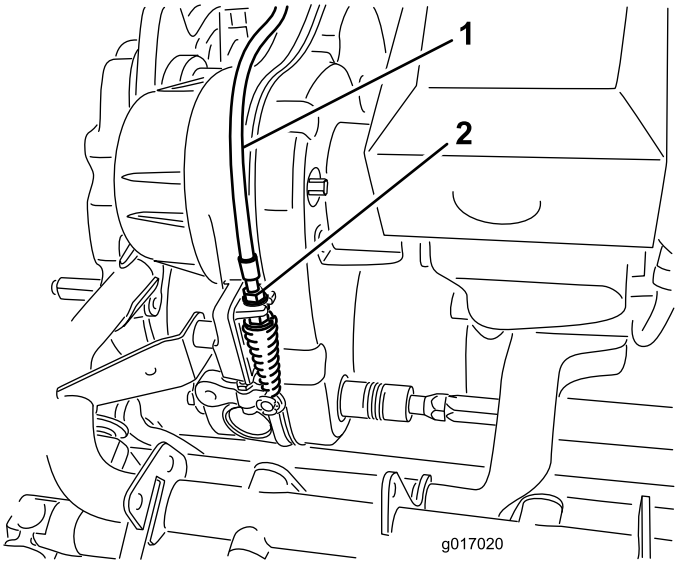

Figur 47

1. Spolekontrollkabel
2. Låsemuttere

3. Ved skilleveggen for kontrollhåndtaket kan du løsne spolekontrollkabelen til det er slakk i kabelen (Figur 45).
4. Ved skilleveggen for kontrollhåndtaket kan du stramme til spolekontrollkabelen nok til å fjerne slakk fra kabelen uten å forlenge fjæren.
5. Kontroller driften på følgende måte:
   - Bekreft at spoleclutchtennene kobles fra når clutchen frigjøres, og at spoleclutchtennene ikke når bunnen når de kobles til.

     Merk: Fjern gummipluggen (Figur 43) fra hullet foran giret for å se spoleclutchen.
   - Spolens stoppetid må være mindre enn 7 sekunder med spole til motstål trukket vekk.
   - Se i brukerhåndboken, eller ta kontakt med distributøren hvis du trenger mer hjelp.

Lagring

1. Rengjør hele maskinen utvendig, spesielt motoren, og fjern alle gressrester, smuss osv. Fjern utvendige gressrester og smuss på motorens sylindertoppribber og viftehus.

   Viktig: Du kan vaske maskinen med skånsomt vaskemiddel og vann. Maskinen må ikke trykkvaskes. Unngå overdreven bruk av vann, spesielt nær kontrollpanelet, motoren og batteriet.
2. Bland et stabiliserings-/kondisjoneringsmiddel med petroleumsbase i drivstoffet på tanken hvis maskinen skal lagres over en lengre periode (mer enn 30 dager).
   A. Kjør motoren for å fordele det behandlede drivstoffet i drivstoffsystemet (fem minutter).
   B. Du må enten stoppe motoren, la den bli kald og tømme drivstofftanken eller kjøre motoren til den stopper.
   C. Start motoren igjen og la den gå til den stopper av seg selv. Gjenta med choke inntil motoren ikke vil starte.
   D. Drivstoff må kasseres i henhold til lokale forskrifter. Gjenvinn i henhold til lokale forskrifter.

      Merk: Bensin som inneholder et stabiliserings-/kondisjoneringsmiddel, må ikke oppbevares i mer enn 90 dager.
3. Kontroller og stram alle bolter, mutre og skruer. Alle skadde eller defekte deler må repareres eller skiftes ut.
4. Reparer alle riper eller avskallinger i lakken. Du kan kjøpe maling hos ditt autoriserte forhandlerverksted.
5. Maskinen må oppbevares rent og tørt i en garasje, eller på et lager. Legg en presenning over maskinen for å beskytte den og holde den ren.

Notat:

Notat:

Toros totaldekningsgaranti

Begrenset garanti

Betingelser og inkluderte produkter

The Toro Company og datterselskapet Toro Warranty Company, i henhold til en avtale mellom dem, garanterer i fellesskap at ditt kommersielle Toro-produkt (”produktet”) er uten feil i materialer eller håndverk i to år eller 1500 driftstimer*, avhengig av hva som inntreffer først. Denne garantien gjelder alle produkter, med unntak av luftemaskiner (se separate garantierklæringer for disse produktene). Der det finnes berettigede forhold, vil vi reparere produktet uten ekstra kostnad for deg, inkludert diagnose, arbeid, deler og transport. Denne garantien tar effekt på den dato som produktet leveres til kunden.
* Produkt utstyrt med timeteller.

Instruksjoner for å innhente garantitjenester

Du er ansvarlig for å underrette distributøren eller den autoriserte forhandleren av kommersielle produkter om hvem du kjøpte produktet av, straks du tror at det foreligger et berettiget forhold. Hvis du trenger hjelp med å finne en distributør eller autorisert forhandler av kommersielle produkter, eller hvis du har spørsmål ang. dine garantirettigheter eller -ansvar, kan du kontakte:

Toros serviceavdeling for kommersielle produkter
Toro Warranty Company
8111 Lyndale Avenue South
Bloomington, MN 55420-1196, USA

+1–952–888–8801 eller +1–800–952–2740
E-post: commercial.warranty@toro.com

Eierens ansvar

Som eier av produktet, er du ansvarlig for nødvendig vedlikehold og justeringer som beskrives i *brukerhåndboken*. Hvis du ikke utfører nødvendig vedlikehold og justeringer, kan dette føre til at garantien blir ugyldig.

Elementer og betingelser som ikke inkluderes

Ikke all produktsvikt eller feilfunksjon som finner sted i løpet av garantiperioden er et resultat av defekter i materialene eller håndverket. Denne garantien dekker ikke følgende:

- Produktsvikt som er et resultat av at man ikke har brukt originale Toro-deler ved utskiftninger, eller fra montering og bruk av tilleggsutstyr eller endret tilbehør som ikke kommer fra Toro. En separat garanti kan gis av produsenten for disse artiklene.
- Produktsvikt som er et resultat av at man ikke har utført anbefalt vedlikehold og/eller justeringer. Hvis du ikke vedlikeholder Toro-produktet i henhold til anbefalt vedlikehold som oppgitt i *brukerhåndboken*, kan dette føre til at garantikrav blir avslått.
- Produktsvikt som er et resultat av at man har brukt produktet på en grov, uaktsom eller uforsiktig måte.
- Deler som anses som forbruksdeler, bortsett fra om de er defekte. Eksempler på deler som anses som forbruksdeler, eller som brukes opp, under normal drift av produktet er, men er ikke begrenset til, bremseklosser og bremsebelegg, clutchbelegg, kniver, spoler, valser og lagre (tettet eller smurt), motstål, tennplugger, styrehjul og lagre, dekk, filtre, remmer og enkelte sprøytedeler som diafragma, munnstykker, kontrollventiler o.l.
- Feil som er et resultat av utenforliggende krefter. Tilstander som anses å være utenforliggende krefter inkluderer, men er ikke begrenset til, vær, lagringsprosedyrer, ikke-godkjent bruk av kjølemidler, smøremidler, tilsetningsstoffer, gjødsel, vann eller kjemikalier o.l.
- Feil eller ytelsesproblemer på grunn av drivstoffbruk (f.eks. bensin, diesel eller biodiesel) som ikke samsvarer med de respektive bransjestandardene.
- Vanlig støy, vibrasjon, slitasje og forringelse.
- ”Vanlig slitasje” inkluderer, men er ikke begrenset til, skade på seter pga. slitasje eller slipevirkning, slitte, lakkerte overflater, oppskrapte merker eller vinduer osv.

Deler

Deler som skal skiftes ut som en del av nødvendig vedlikehold, er garantert for perioden opp til tidspunktet for utskiftingen av delen. Deler som skiftes ut under garantien, dekkes i gyldighetsperioden for garantien til originalproduktet og blir Toros eiendom. Toro vil ta den siste avgjørelsen om å reparere eventuelle eksisterende deler eller montere eller erstatte den. Toro kan bruke fabrikkreparerte deler for garantireparasjoner.

Garanti for dypsyklus- og litiumionbatterier:

Dypsyklus- og litiumionbatterier har et begrenset antall kilowattimer de kan levere i løpet av levetiden. Bruks-, lade- og vedlikeholdsteknikker kan forlenge eller forkorte den totale levetiden til batteriet. Etter hvert som batteriene i dette produktet brukes, vil mengden med faktisk arbeid mellom ladeintervallene sakte, men sikkert minske til batteriet er helt brukt opp. Bytte av oppbrukte batterier, på grunn av normal forbruk, er produkteiers ansvar. Batteriene må kanskje byttes ut i løpet av den ordinære produktgarantiperioden for eierens regning. Merk (kun litiumionbatteri): Et litiumionbatteri har en proporsjonsmessig delegaranti som begynner tredje året og gjelder til og med femte året, avhengig av driftstid og kilowattimer brukt. Se *brukerhåndboken* for mer informasjon.

Vedlikeholdsarbeid foretas for eierens regning

Trimming av motor, smøring, rengjøring og lakkering, utskifting av filtre, kjølevæske og utføring av anbefalt vedlikeholdsarbeid er noen av de normale tjenestene som Toro-produkter forutsetter at eieren må foreta for egen regning.

Generelle betingelser

Reparasjon av en autorisert Toro-distributør eller -forhandler er ditt eneste rettsmiddel under denne garantien.

Verken The Toro Company eller Toro Warranty Company er ansvarlig for indirekte, tilfeldig eller betingede skader i forbindelse med bruke av Toro-produkter som dekkes av denne garantien, inkludert eventuelle kostnader eller utgifter med å erstatte utstyr eller tjenester i løpet av rimelige perioder med feilfunksjon eller ikke-bruk i påvente av fullføring av reparasjoner under denne garantien. Bortsett fra utslippsgarantien som det vises til nedenfor, hvis den gjelder, er det ingen andre uttrykkelige garantier. Alle impliserte garantier om salgbarhet og egnethet til bruk er begrenset til varigheten av denne uttrykkelig garantien.

Noen delstater tillater ikke utelatelse av tilfeldige eller betingede skader eller begrensninger på hvor lenge en implisert garanti varer, så ovenfor nevnte utelatelse og begrensninger gjelder kanskje ikke for deg. Denne garantien gir deg spesielle rettigheter i henhold til loven, og du kan kanskje også ha andre rettigheter som varierer fra stat til stat.

Merknad ang. motorgaranti:

Systemet for utslippskontroll på ditt produkt dekkes kanskje også av en separat garanti som overholder kravene som ble etablert av det amerikanske Environmental Protection Agency (EPA) og/eller California Air Resources Board (CARB). Timebegrensningen som fastsettes ovenfor, gjelder ikke for garantien for systemer for utslippskontroll. Du finner mer informasjon om dette i garantierklæringen for motorutslippskontroll i brukerhåndboken eller i dokumentasjonen fra motorprodusenten.

Andre land enn USA og Canada

Kunder som har kjøpt Toro-produkter som er eksportert fra USA eller Canada bør ta kontakt med sin Toro-distributør (forhandler) for å få garantipoliser for ditt land, din provins eller din delstat. Ta kontakt med importøren av Toro-produktene hvis du skulle være misfornøyd med din forhandlers tjenester eller har vanskeligheter med å skaffe deg informasjon om garantien.