Form No. 3376-151 Rev B

TORO®

Count on it.

Bruksanvisning

Greenvält GreensPro™ 1200

Modellnr 44907—Serienr 313000001 och högre

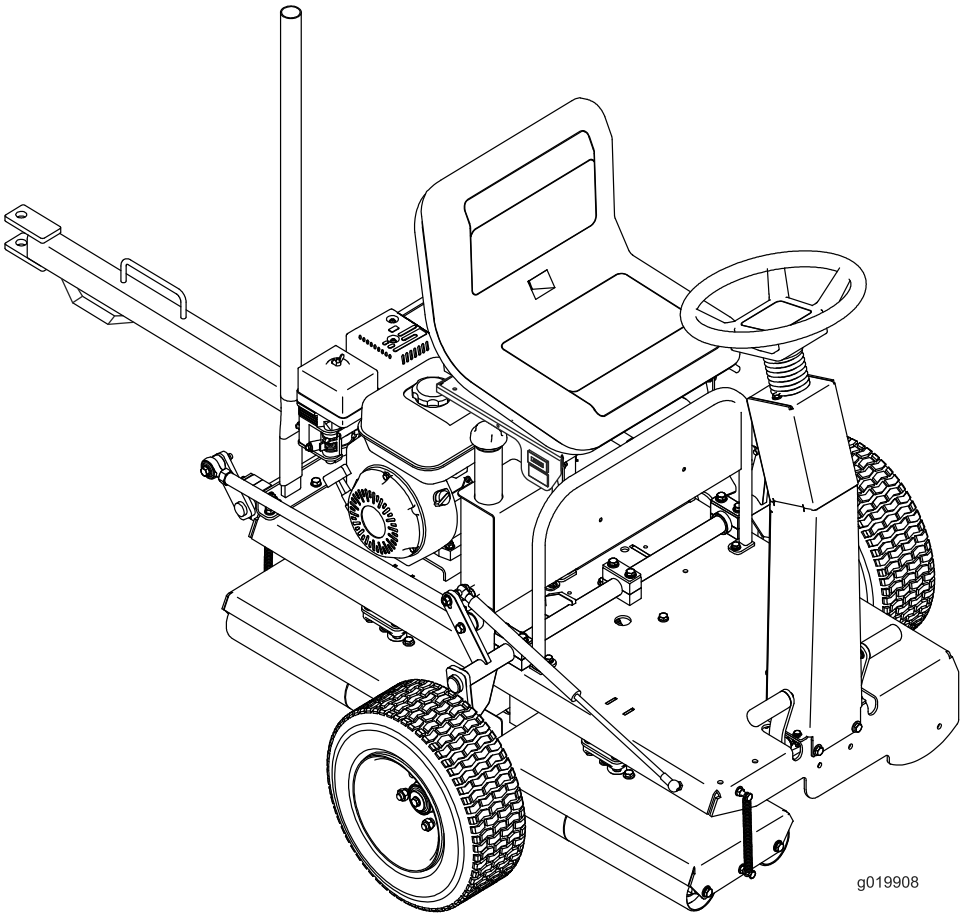

Registrera din produkt på www.Toro.com.
Översättning av originalet (SV)

CE

3376-151 B

Denna produkt uppfyller alla relevanta europeiska direktiv. Mer information finns i den separata produktspecifika överensstämmelseförklaringen.

VARNING

KALIFORNIEN
Proposition 65 Varning

Motoravgaserna från denna produkt innehåller kemikalier som av den amerikanska delstaten Kalifornien anses orsaka cancer, fosterskador och andra fortplantningsskador.

Viktigt: Denna motor är inte utrustad med en gnistsläckare. Enligt avsnitt 4442 i Kaliforniens Public Resource Code är det ett brott att använda eller köra den här motorn på skogs-, busk- eller grästäckt mark. Andra stater eller federala områden kan ha liknande lagar.

Detta tändningssystem överensstämmer med bestämmelserna i kanadensiska ICES-002.

Introduktion

Maskinen är en greenvält av åkmodell som är avsedd att användas av yrkesförare som har anlitats för kommersiellt arbete. Den är främst konstruerad för vältning av greener, tennisbanor och andra fina gräsytor på väl underhållna parkgräsmattor, golfbanor, sportanläggningar och kommersiella anläggningar.

Läs den här informationen noga så att du lär dig att använda och underhålla produkten på rätt sätt och för att undvika person- och produktskador. Du är ansvarig för att produkten används på ett korrekt och säkert sätt.

Du kan kontakta Toro direkt på www.Toro.com om du behöver information om produkter och tillbehör, hjälp med att hitta en återförsäljare eller om du vill registrera din produkt.

Kontakta en auktoriserad återförsäljare eller Toros kundservice och ha produktens modell- och artikelnummer till hands om du har behov av service, Toro-originaldelar eller ytterligare information. Figur 1 visar var på produkten modell- och serienumren sitter. Skriv in numren i det tomma utrymmet.

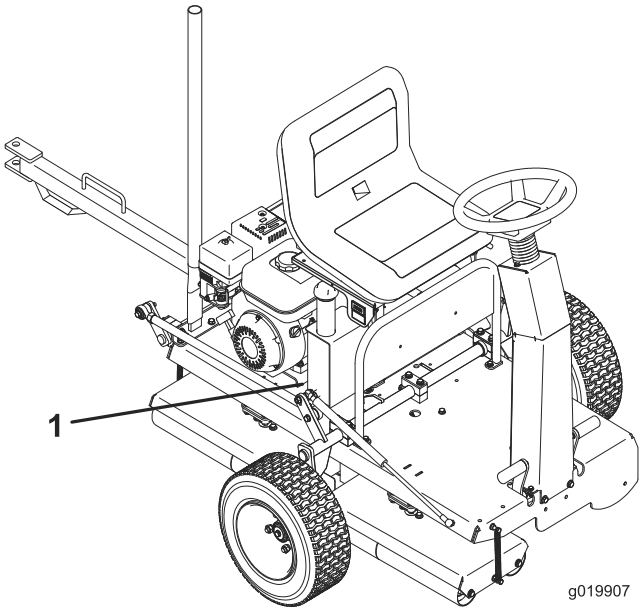

Figur 1

1. Här finns modell- och serienumren

Modellnr _____

Serienr _____

I denna bruksanvisning anges potentiella risker och den innehåller också säkerhetsmeddelanden markerade med en varningssymbol (Figur 2) som anger fara som kan leda till allvarliga personskador eller innebära livsfara om föreskrifterna inte följs.

Figur 2

1. Varningssymbol

Två ord används också i den här bruksanvisningen för att markera information. **Viktigt** anger speciell teknisk information och **Observera** anger allmän information som bör ges särskild uppmärksamhet.

© 2014—The Toro® Company
8111 Lyndale Avenue South
Bloomington, MN 55420

Kontakta oss på www.Toro.com.
Tryckt i Storbritannien
Med ensamrätt

Innehåll

Säkerhet 3
Säker driftspraxis 3
Toro-säkerhet 5
Ljudeffektnivå 5
Ljudtrycksnivå 6
Vibrationsnivå 6
Säkerhets- och instruktionsdekaler 6
Produktöversikt 8
Reglage 8
Motorreglage 9
Specifikationer 9
Körning 10
Säkerheten främst 10
Förbereda användning av maskinen 10
Kontrollera oljenivån i motorn 10
Kontrollera transmissionsoljenivån 10
Kontrollera däcktrycket 10
Fylla på bränsletanken 10
Starta och stänga av motorn 11
Transportera maskinen 12
Använda maskinen 12
Underhåll 14
Rekommenderat underhåll 14
Kontrollista för dagligt underhåll 16
Förberedelser för underhåll 16
Smörjning 17
Smörja drivrullens lager och styrhuvudena 17
Smörja länksystemets svängpunkter 17
Smörja drivkedjan 17
Motorunderhåll 18
Motorolja 18
Serva luftrenaren 19
Serva tändstiftet 20
Underhålla bränslesystemet 21
Rengöra sedimentskålen 21
Underhålla drivsystemet 22
Kontrollera oljenivån i transmissionen 22
Byta transmissionsoljan 22
Justera drivkedjan 23
Förvaring 24

Säkerhet

Den här maskinen uppfyller eller överträffar CEN-standarden SS-EN ISO 12100: 2010 som var i kraft när maskinen tillverkades.

Felaktigt bruk eller underhåll av maskinen kan leda till personskador. För att minska risken för skador ska du alltid följa dessa säkerhetsanvisningar och uppmärksamma varningssymbolen. Symbolen betyder Var försiktig, Varning eller Fara – anvisning för personsäkerhet. Om inte anvisningarna följs kan detta leda till personskador eller dödsfall.

Säker driftspraxis

De anvisningar som följer härrör från CEN-standarden SS-EN ISO 12100: 2010.

Utbildning

- Läs *Bruksanvisningen* och annat utbildningsmaterial noga. Bekanta dig med reglage, säkerhetsskyltar och lär dig hur maskinen ska användas.
- Om förare eller mekaniker inte kan läsa eller förstå informationen är det ägarens ansvar att förklara materialet för dem.
- Alla förare och mekaniker måste få utbildning. Det är ägaren som ansvarar för att utbilda användarna.
- Låt aldrig barn eller personer som inte har läst de här anvisningarna använda eller serva gräsklipparen. Lokala föreskrifter kan begränsa användarens ålder.
- Använd aldrig maskinen om människor, särskilt barn, eller husdjur befinner sig i närheten.
- Kom ihåg att föraren eller användaren är ansvarig för olyckor och risker som andra människor och deras ägodelar utsätts för.
- Ägaren/användaren kan förebygga och ansvarar för olyckor och skador som andra människor eller egendom utsätts för.
- Skjutsa inte passagerare.
- Alla förare måste få praktisk utbildning av en yrkesutbildad. Utbildningen ska särskilt framhålla:
  - vikten av omsorg och koncentration vid arbete med åkmaskiner
  - att man inte kan återfå kontrollen över en åkmaskin som glider på en sluttning med hjälp av transmissionspedalerna.

  Huvudanledningarna till att man förlorar kontrollen är:
  - otillräckligt vältgrepp
  - för hög hastighet
  - otillräcklig inbromsning
  - maskintypen är olämplig för uppgiften

- omedvetenhet om markbetingelsernas betydelse, särskilt i sluttningar.
- Ge akt på trafiken när du kör nära vägar eller korsar vägar.

Förberedelser

- Bär alltid ordentliga skor, långbyxor, hjälm, skyddsglasögon och hörselskydd vid användning av maskinen. Långt hår, löst sittande kläder eller smycken kan trassla in sig i rörliga delar. Kör inte maskinen barfota eller i sandaler.
- Undersök noga det område där maskinen ska köras och avlägsna alla föremål som kan skadas av maskinen.
- Varning! Bränsle är mycket brandfarligt. Vidta följande säkerhetsåtgärder:
  - Förvara bränsle i dunkar avsedda för ändamålet.
  - Fyll bara på bränsle utomhus och rök inte vid påfyllning.
  - Fyll på bränsle innan du startar motorn. Ta aldrig av bränsletankens lock och fyll inte på bränsle medan motorn är igång eller när motorn är varm.
  - Om du spiller ut bränsle ska du inte försöka starta motorn utan flytta maskinen bort från spillet och undvika att skapa några gnistor tills bensinångorna har skingrats.
  - Dra åt alla lock på bränsletankar och dunkar ordentligt.
- Byt ut slitna och skadade ljuddämpare.
- Undersök terrängen för att avgöra vilka tillbehör och redskap som krävs för att utföra arbetet på ett bra och säkert sätt. Använd endast tillbehör och redskap som godkänts av tillverkaren.
- Kontrollera att skydden sitter ordentligt fast och fungerar som de ska. Kör inte maskinen om dessa inte fungerar som de ska.

Körning

- Kör inte motorn i ett slutet utrymme där farlig koloxid kan ansamlas.
- Använd endast maskinen i dagsljus eller i bra belysning.
- Se upp för hål i terrängen och andra dolda faror.
- Undvik om möjligt att använda maskinen på vått gräs.
- Var mycket försiktig när du svänger i sluttningar.
- Använd inte i mycket branta sluttningar.
- Kom ihåg att det inte finns några säkra sluttningar. Vid körning på grässlänter krävs särskild försiktighet. Undvik att välta genom att:
  - Inte starta och stanna plötsligt vid körning i upp- och nedförslut.
  - Koppla in transmissionen långsamt.
  - Se upp för gupp, gropar och andra dolda faror.
  - Aldrig köra maskinen tvärs över en sluttning om den inte är avsedd för detta.
- Innan du stiger av maskinen ska du se till att den har parkerats på ett plant underlag så att den inte kan rulla iväg. Blockera hjulen eller rullarna om det behövs.
- Sakta ned och var extra försiktig i sluttningar. Följ den rekommenderade körriktningen i sluttningar. Gräsförhållandena kan påverka maskinens stabilitet. Var försiktig i närheten av stup.
- Sakta ned och var försiktig när du ska vända och svänga i sluttningar.
- Stäng av bränsletillförseln på maskinen vid förvaring eller under transport. Förvara inte bränsle nära öppen låga och tappa inte ur bränsle inomhus.
- Parkera maskinen på ett plant underlag. Blockera hjulen eller rullarna om det behövs. Låt aldrig personer utan nödvändig utbildning serva maskinen.
- Använd domkrafter för att stötta upp komponenter när det behövs.
- Lätta försiktigt på trycket i komponenter med upplagrad energi.
- Ge akt på trafiken när du kör nära vägar eller korsar vägar.
- Ingen får vistas nära maskinen när den används.
- Kör aldrig maskinen med skadade skydd eller om skydden inte sitter på plats. Se till att alla skydd fungerar som de ska.
- Ändra inte inställningarna för motorns varvtalshållare och övervarva inte motorn. Om motorn körs vid för hög hastighet kan risken för personskador öka.
- Gör följande innan du lämnar förarsätet:
  - Stanna på plan mark.
  - Blockera hjulen eller rullarna om det behövs.
  - Kör motorn på tomgång i cirka 10 till 20 sekunder.
  - Stäng av motorn.
- Stäng av motorn:
  - före påfyllning av bränsle
  - innan du kontrollerar, rengör eller arbetar på maskinen
  - när du har kört på något främmande föremål eller om det uppstår onormala vibrationer. Kontrollera noga om maskinen har skadats och reparera skadorna innan du startar och kör den igen.
- Minska gasen innan du stänger av motorn och stäng bränslekranen efter användningen.
- Håll händer och fötter borta från rullarna.
- Kör inte maskinen om du är påverkad av alkohol, läkemedel eller andra droger.
- Blixtnedslag kan leda till allvarliga personskador eller dödsfall. Om det blixtrar eller åskar i området ska maskinen inte användas. Sök skydd.
- Var försiktig när du lastar på eller av maskinen från en släpvagn eller lastbil.
- Var försiktig när du närmar dig hörn med skymd sikt, buskage, träd eller andra objekt som kan försämra sikten.

Underhåll och förvaring

- Stäng bränslekranen på maskinen vid förvaring eller under transport. Förvara inte bränsle nära öppen eld och tappa inte ur bränsle inomhus.
- Parkera maskinen på ett plant underlag. Blockera hjulen eller rullarna om det behövs. Låt aldrig personer utan nödvändig utbildning serva maskinen.
- Använd domkrafter för att stötta upp komponenter när det behövs.
- Lätta försiktigt på trycket i komponenter med upplagrad energi.
- Håll samtliga muttrar, bultar och skruvar åtdragna så att maskinen är i säkert bruksskick. Byt ut alla slitna eller skadade muttrar, bultar och skruvar.
- Förvara aldrig maskinen med bränsle i tanken i en byggnad där bensinångor kan antändas av en öppen låga eller gnista.
- Låt motorn svalna innan du ställer undan maskinen i ett slutet utrymme, och förvara den inte i närheten av öppen eld.
- Håll motorn, ljuddämparen och förvaringsutrymmet för bränsle fria från gräs, löv och överflödigt smörjmedel för att minska brandrisken.
- Håll alla delar i gott bruksskick och samtliga beslag och hydraulkopplingar åtdragna. Byt ut alla slitna och skadade delar och dekaler.
- Om bränsletanken måste tömmas ska detta göras utomhus.
- Var försiktig så att fingrarna inte fastnar mellan maskinens rörliga och fasta delar när du utför justeringar på maskinen.
- Stanna motorn och koppla bort tändkabeln. Låt alla rörelser stanna innan någon justering, rengöring eller reparation utförs.
- Förhindra brand genom att avlägsna gräs och skräp från rullarna, drivhjulen, ljuddämparna och motorn. Torka upp eventuellt olje- eller bränslespill.
- Håll händer och fötter borta från rörliga delar. Gör helst inga justeringar när motorn är igång.

Transport

- Var försiktig när du lastar av eller på maskinen på en släpvagn eller lastbil.
- Använd ramper i fullbredd för att lasta maskinen på en släpvagn eller lastbil.
- Bind fast maskinen så att den sitter säkert med spännband, kedjor, vajrar eller rep. Både de främre och de bakre spännremmarna ska vara riktade nedåt och ut från maskinen.

Toro-säkerhet

Nedan finns säkerhetsinformation som gäller specifikt för Toro-produkter och annan säkerhetsinformation som du bör känna till och som inte ingår i standarderna CEN, ISO och ANSI.

Följ alltid alla säkerhetsanvisningar för att förhindra allvarliga skador eller dödsfall.

Det kan medföra fara för användaren och kringstående om maskinen används i andra syften än vad som avsetts.

- Maskinens riktning (höger eller vänster) anges från förarens synvinkel i förarsätet.
- Lär dig att stänga av motorn snabbt.
- Kör inte maskinen i tygskor eller tennisskor.
- Vi rekommenderar att du använder skyddsskor och långbyxor, vilket också är ett krav enligt vissa lokala föreskrifter och försäkringsbestämmelser.
- Hantera bränsle försiktigt. Torka upp allt utspillt bränsle.
- Användning av maskinen kräver koncentration. Tänk på följande för att inte tappa kontrollen:
  - Kör inte i närheten av sandgropar, diken, bäckar eller andra faror.
  - Alltid lämna företräde när du korsar vägar.
- Rör inte motorn, ljuddämparen eller avgasröret när motorn är igång eller när den just har stannat – de kan vara så varma att du bränner dig.
- Sluta att klippa om en person eller ett djur oväntat dyker upp i arbetsområdet.

Underhåll och förvaring

- Kontrollera regelbundet att alla bränsleledningar är åtdragna och att de inte är slitna. Dra åt eller reparera dem efter behov.
- Om motorn måste vara igång för att ett visst underhåll ska kunna utföras ska klädesplagg, händer, fötter och andra kroppsdelar hållas borta från rullarna, redskapen och andra rörliga delar. Håll kringstående på avstånd.
- Be en auktoriserad Toro-återförsäljare kontrollera maxhastigheten med en varvräknare för att garantera säkerhet och noggrannhet. Maximalt reglerat motorvarvtal ska vara 3 200 varv/min.
- Kontakta en auktoriserad Toro-återförsäljare vid eventuellt behov av större reparationer eller assistans.
- Använd endast redskap och reservdelar som godkänts av Toro. Garantin kan ogiltigförklaras om ej godkända redskap använts.

Ljudeffektnivå

Maskinen har en garanterad ljudeffektnivå på 96 dBA, som omfattar ett osäkerhetsvärde (K) på 2 dBA.

Ljudeffektsnivån har fastställts enligt de rutiner som beskrivs i EN 11094.

Ljudtrycksnivå

Enheten har en ljudtrycksnivå vid förarens öra på 80 dBA, som omfattar ett osäkerhetsvärde (K) på 3 dBA.

Ljudtrycksnivån har fastställts enligt de rutiner som beskrivs i EN 836.

Vibrationsnivå

Hand/arm

Uppmätt vibrationsnivå för höger hand = 3 m/s^2

Uppmätt vibrationsnivå för vänster hand = 3 m/s^2

Osäkerhetsvärde (K) = 1,5 m/s^2

Uppmätta värden har fastställts enligt de förfaranden som beskrivs i SS-EN 836.

Säkerhets- och instruktionsdekaler

Säkerhetsdekalerna och anvisningarna är fullt synliga för föraren och finns nära alla potentiella farozoner. Dekaler som har skadats eller ramlat bort ska bytas ut eller ersättas.

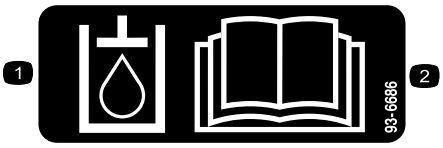

93-6686

1. Hydrauloljan
2. Läs *bruksanvisningen*.

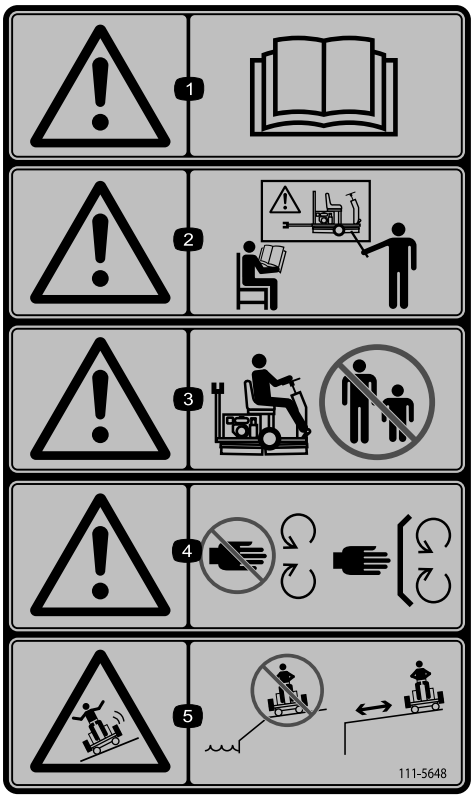

111-5648

1. Varning – läs *bruksanvisningen*.
2. Varning – använd inte maskinen om du inte genomgått grundlig utbildning.
3. Varning – håll kringstående på avstånd från maskinen.
4. Varning – håll avstånd till rörliga delar och se till att alla skydd sitter på plats.
5. Risk för vältning – använd inte maskinen nära vatten, i sluttningar eller nära stup.

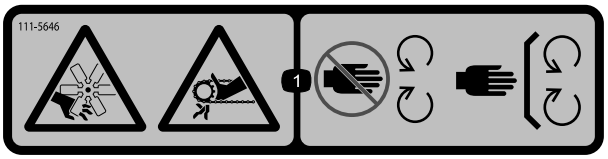

111-5646

1. Avkapnings-/avslitningsrisk vid fläkten och risk för att fastna i remmen – håll avståndet till rörliga delar och se till att alla skydd sitter på plats.

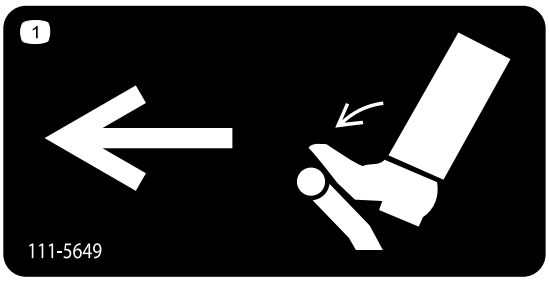

111-5649

1. Gaspedal – tryck för att svänga till vänster.

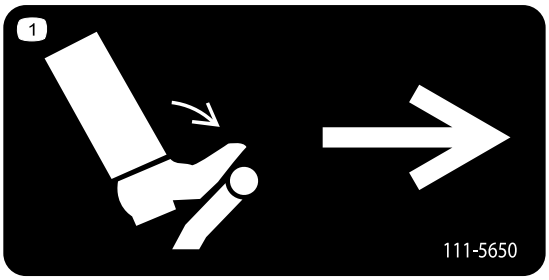

111-5650

1. Gaspedal – tryck för att svänga till höger.

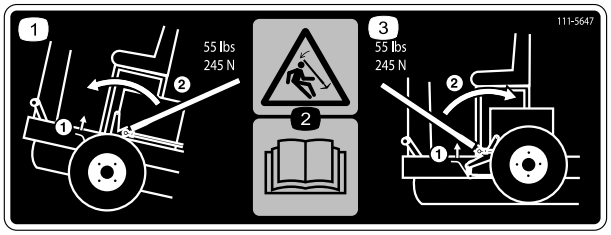

111-5647

1. 1) Frigör spärren som håller transporthjulen i det nedre läget. 2) Vrid lyftstången för att höja transporthjulen till det övre läget.
2. Slagrisk – läs *bruksanvisningen*.
3. 1) Frigör spärren som håller transporthjulen i det övre läget. 2) Vrid lyftstången för att sänka transporthjulen till det nedre läget.

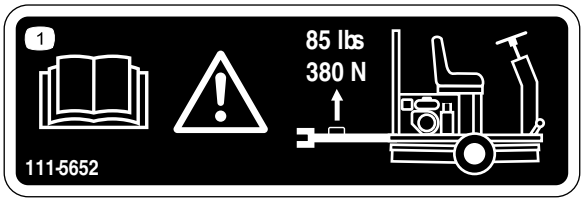

111-5652

1. Läs *bruksanvisningen*. Var försiktig – bogseröglans vikt: 380 N.

Produktöversikt

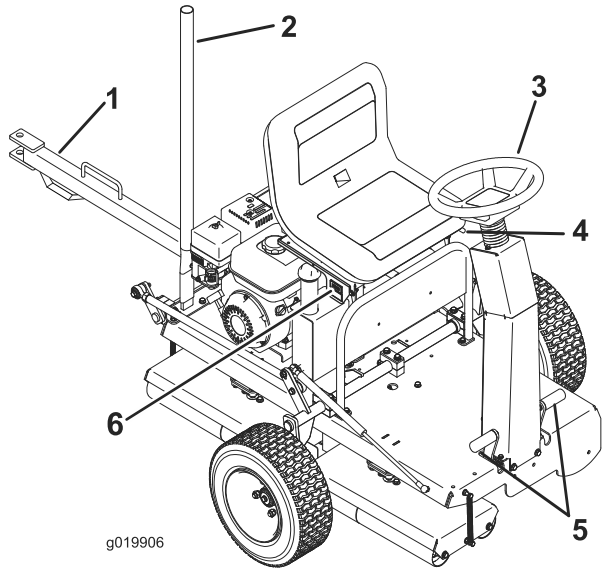

Figur 3

1. Bogseringsstång
2. Lyftstång
3. Ratt
4. Sätesjustering
5. Åkpedaler
6. Timmätare

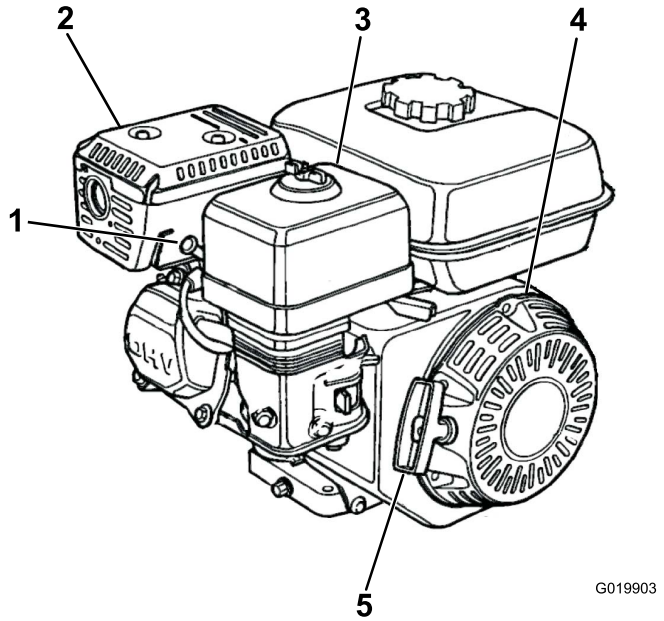

Figur 4

1. Tändstift
2. Ljuddämpare
3. Luftrenare
4. Startsnöre
5. Startsnörehandtag

Reglage

Obs: Komplett information om maskinens kontroller finns i motorns bruksanvisning.

Ratt

Ratten (Figur 3) styr vinkeln på vältningsrullarna, som i sin tur styr enheten. Rattvridningen är begränsad, vilket betyder att greenvältens svängradie är relativt stor.

Du kör framåt och bakåt genom att helt enkelt vrida ratten i önskad riktning. Eftersom riktningen måste ändras i slutet på varje sträcka måste du öva dig på styrningen av greenvälten. Om du vill köra framåt samtidigt som du styr åt höger ska du vrida ratten moturs, och om du vill köra framåt samtidigt som du styr åt vänster ska du vrida ratten medurs.

Åkpedaler

De två fotstyrda åkpedalerna (Figur 3) som sitter på var sida om rattstången styr drivrullens rörelser. Pedalerna är sammankopplade så att de inte kan trampas ned samtidigt – du kan alltså endast trampa på en pedal åt gången. Du svänger åt höger när du trampar ned den högra pedalen och till vänster när du trampar ned den vänstra pedalen. Ju längre ned du trampar den aktuella pedalen, desto snabbare åker du i den valda riktningen.

Lyftstång

Lyftstången (Figur 3) sitter på bogseringsstångens fäste bakom förarsätet. Du använder den för att åstadkomma en hävstångseffekt som höjer enheten på transporthjulen och gör enheten redo för bogsering.

Bogseringsstång

Bogseringsstången (Figur 3) sitter bakom förarsätet. Den är kopplad till lyftarmsmekanismen via två lyftstänger, vilket resulterar i att bogseringsstången automatiskt sänks ned till det nedre läget när du sänker ned hjulen till bogseringsläget.

Sätesjustering

Du kan ställa in sätet efter din höjd genom att skjuta det framåt eller bakåt. Dra helt enkelt sätesjusteringsreglaget (Figur 3) vid sätets främre vänstra sida till vänster, skjut sätet framåt eller bakåt till avsett läge och släpp reglaget.

Timmätare

Timmätaren (Figur 3) visar det totala antalet timmar som maskinen har varit i drift.

Motorreglage

Strömbrytare

Strömbrytaren (Figur 5) startar och stänger av motorn. Brytaren sitter på motorns framsida. Vrid strömbrytaren till påslaget läge (On) för att starta och köra motorn. Vrid strömbrytaren till avslaget läge (Off) för att stanna motorn.

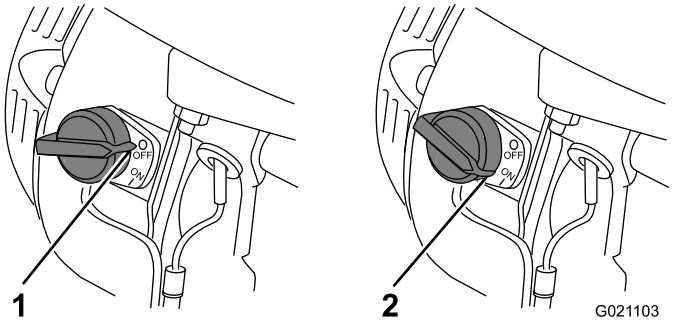

Figur 5

1. Avslaget läge (Off)
2. Påslaget läge (On)

Chokereglage

Chokereglaget (Figur 6) behövs vid start av kall motor. För chokereglaget till det stängda läget innan du drar i startsnörehandtaget. För chokereglaget till det öppna läget när motorn är igång. Använd inte choken om motorn redan är varm eller lufttemperaturen är hög.

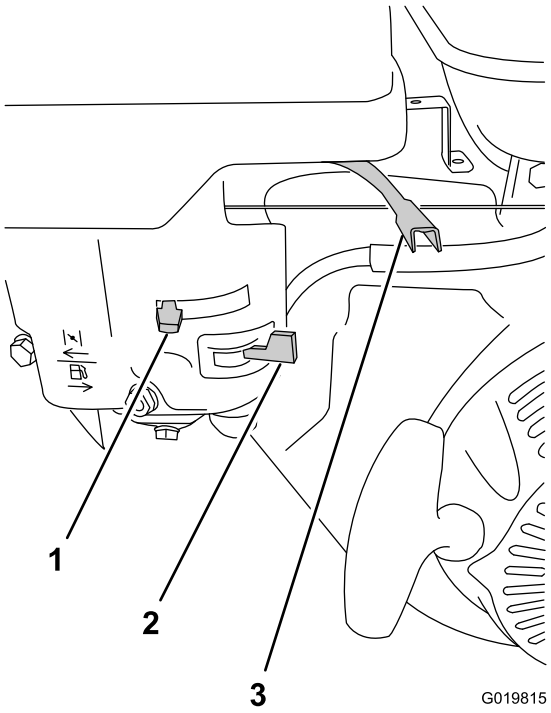

Figur 6

1. Chokereglage
2. Bränslekran
3. Gasreglage

Gasreglage

Gasreglaget (Figur 6) styr motorns hastighet (varvtal). Det sitter intill chokereglaget. Det ställer in motorns varvtal och styr således ökningen och minskningen av maskinens hastighet. Flytta gasreglaget till det snabba läget för bästa prestanda.

Bränslekran

Bränslekranen (Figur 6) sitter under chokereglaget. Du måste öppna den innan du startar motorn. Stäng bränslekranen när du har slutat använda maskinen och har stängt av motorn.

Startsnörehandtag

Du startar motorn genom att snabbt dra i startsnörehandtaget (Figur 4). Alla de motorreglage som beskrivs ovan måste vara korrekt inställda för att motorn ska kunna startas.

Oljenivåbrytare

Oljenivåbrytaren sitter inuti motorn. Den förhindrar att motorn körs om oljenivån sjunker under gränsen för säker drift.

Specifikationer

Vikt	240 kg
Längd	136 cm
Bredd	122 cm
Höjd	107 cm
Maxhastighet	10 km/h vid 3 200 varv/min.

Körning

Obs: Vänster och höger sida på maskinen är lika med förarens vänstra respektive högra sida vid normal körning.

Säkerheten främst

Läs noga om alla säkerhetsanvisningar och säkerhetsdekaler i avsnittet om säkerhet. Att känna till informationen kan hjälpa både dig och kringstående att undvika skador.

⚠ FARA

Om du använder maskinen innan du har läst och förstått den här *bruksanvisningen*, kan du eller kringstående personer skadas.

Använd inte maskinen förrän du har läst igenom hela den här bruksanvisningen.

Förbereda användning av maskinen

1. Avlägsna allt skräp på och under maskinen.
2. Kontrollera att allt schemalagt underhåll har genomförts.
3. Kontrollera att alla skydd och kåpor är ordentligt fastsatta på rätt plats.
4. Kontrollera oljenivån i motorn.
5. Kontrollera att det finns bensin i bränsletanken.
6. Lyft upp transporthjulen från marken och lås dem på plats.

Kontrollera oljenivån i motorn

Kontrollera oljenivån i motorn dagligen. Se Kontrollera oljenivån i motorn (sida 18).

Kontrollera transmissionsoljenivån

Kontrollera transmissionsoljenivån dagligen. Se Kontrollera oljenivån i transmissionen (sida 22).

Kontrollera däcktrycket

Kontrollera att transportdäcken är pumpade till 0,69 bar.

Fylla på bränsletanken

- Använd endast ren och färsk (ej äldre än 30 dagar) blyfri bensin med oktantal 87 eller högre för bästa resultat (klassificeringsmetod (R+M)/2).
- Etanol: Bensin som innehåller upp till 10 % etanol (gasohol) eller 15 % MTBE (metyl-tertiär-butyleter) baserat på volym är godkänd. Etanol och MTBE är inte samma sak. Bensin med 15 % etanol (E15) baserat på volym får inte användas. **Använd aldrig** bensin som innehåller över 10 % etanol baserat på volym, som E15 (innehåller 15 % etanol), E20 (innehåller 20 % etanol) eller E85 (innehåller 85 % etanol). Användning av ej godkänd bensin kan leda till prestandaproblem och/eller skador på motorn som eventuellt inte omfattas av garantin.
- **Använd inte** bensin som innehåller metanol.
- **Förvara inte** bränsle i bränsletanken eller i en bränsledunk under vintern om inte en stabiliserare används.
- **Tillför inte** olja i bensinen.

⚠ VARNING

Bensin är skadligt eller dödligt om det förtärs. Längre exponering för bränsleångor kan orsaka allvarliga skador och sjukdom.

- **Undvik att andas in bränsleångor under en längre tid.**
- **Håll ansiktet borta från munstycket och bränsletanken eller stabilisatoröppningen.**
- **Håll bensin borta från ögon och hud.**

⚠ FARA

Under vissa omständigheter är bensin extremt lättantändligt och högexplosivt. Brand eller explosion i bensin kan orsaka brännskador och materiella skador.

- **Fyll tanken på en öppen plats, utomhus, när motorn är kall. Torka upp utspilld bensin.**
- **Fyll inte tanken helt full. Fyll bränsletanken med bensin tills nivån ligger på 25 mm under tankens överkant. Det tomma utrymmet behövs för bensinens expansion.**
- **Rök aldrig när du handskas med bensin och håll dig borta från öppen eld eller platser där bensinångor kan antändas av gnistor.**
- **Förvara bensin i en godkänd dunk och håll den utom räckhåll för barn. Köp aldrig mer bensin än vad som går åt inom en månad.**
- **Ställ alltid bensindunkar på marken en bit bort från ditt fordon före påfyllning.**
- **Fyll inte på bensindunkar inne i ett fordon eller på ett lastbilsflak eller släp, eftersom plastmattor och liknande kan isolera dunken och förlänga urladdningstiden för eventuell statisk elektricitet.**
- **Lasta av en bensindriven maskin från lastbilen eller släpet om så är praktiskt möjligt och fyll på bensin när maskinen står på marken. Fyll på maskinen från en dunk hellre än med munstycket på en bensinpump om det inte är möjligt att lasta av maskinen från lastbilen eller släpet.**
- **Håll hela tiden kontakt mellan munstycket på bensinpumpen och kanten på tank- eller dunköppningen tills tankningen är klar om tankning måste ske från bensinpump.**

Bränsletankskapacitet: 3,6 liter.

1. Gör rent runt tanklocket och ta bort locket från tanken (fig. 9). Fyll på med blyfri bensin (minst 87 oktan) i bränsletanken tills det är cirka 25 mm kvar till tankens överkant, så att bränslet ges utrymme för expansion.

   Viktigt: Fyll inte på tanken för mycket. Om tanken fylls till över den angivna nivån kommer bränsle att svämma in i ångåterställningssystemet, vilket leder till skador på motorn. Detta fel medför att tanklocket måste bytas och det täcks inte av garantin.

   Viktigt: Använd aldrig metanol, bensin som innehåller metanol, bensin som innehåller mer än 10 % etanol, bensintillsatser, premiumbensin eller fotogen eftersom detta kan skada bränslesystemet. Blanda inte olja i bensinen.

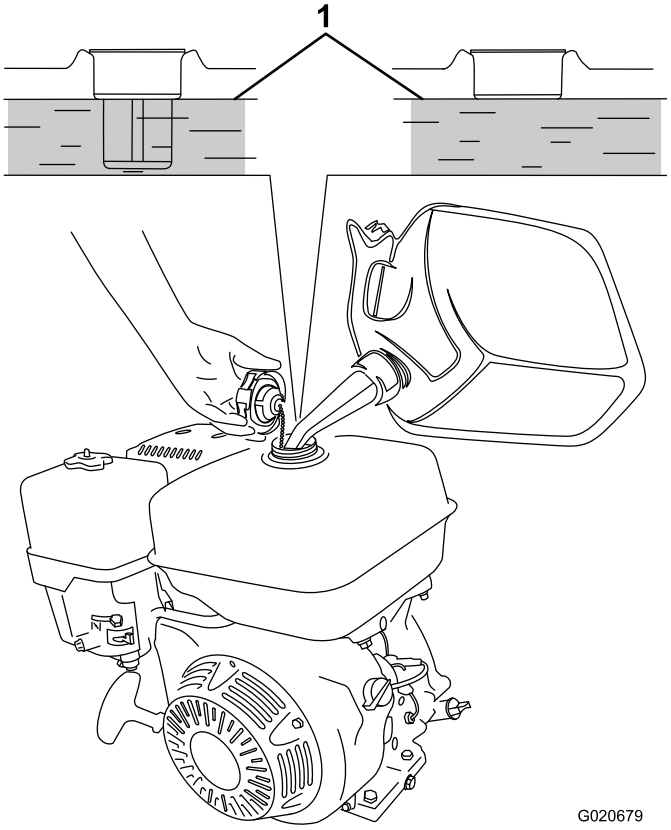

Figur 7

1. Max. bränslenivå

2. Skruva på tanklocket och torka upp eventuellt utspilld bensin.

Starta och stänga av motorn

Obs: Illustrationer och beskrivningar av de kontroller som nämns i det här avsnittet finns i avsnittet om kontroller i kapitlet Användning.

Starta motorn

Obs: Kontrollera att tändkabeln är ansluten till tändstiftet.

1. För strömbrytaren till på-läget.
2. Vrid bränslekranen till det öppna läget.
3. För chokereglaget till på-läget när du startar en kall motor. Choken behövs kanske inte när du startar en varm motor.
4. För gasreglaget till det snabba läget.
5. Ställ dig bakom maskinen, dra ut startsnörehandtaget tills du känner ett motstånd och dra därefter kraftigt för att starta motorn.

   Viktigt: Dra inte startsnöret ända ut och släpp inte handtaget när snöret dras ut eftersom snöret kan gå av och enheten kan skadas.
6. För chokereglaget till av-läget när motorn har startats.
7. För gasreglaget till önskat läge (i regel det snabba läget).

Stänga av motorn

1. Kör motorn på tomgång i cirka 10 till 20 sekunder.
2. För strömbrytaren till av-läget.
3. Vrid bränslekranen till det stängda läget.

Transportera maskinen

1. Kör fram maskinen till transportfordonet.
2. För gasreglaget till det långsamma läget och låt motorn köra i cirka 10 till 20 sekunder.
3. För strömbrytaren till av-läget.
4. Vrid bränslekranen till det stängda läget.
5. Så här lyfter du upp maskinen på transporthjulen:
   A. Ta bort hjulsprinten som håller fast lyftstången på bogseringsstångens fästtapp och ta bort stången från fästet (Figur 8).

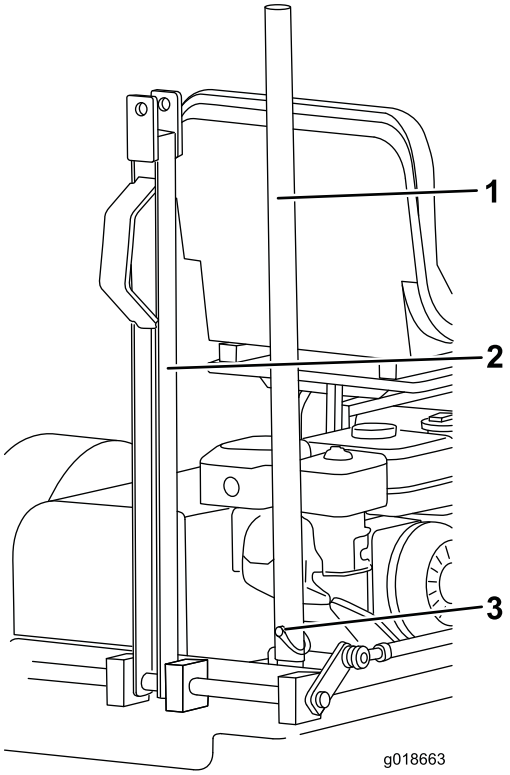

Figur 8

1. Lyftstång
2. Bogseringsstång
3. Hjulsprint

   B. Skjut stången på tappen som sitter på lyftarmsenhetens vänstra sida och fäst den med en hjulsprint (Figur 9).

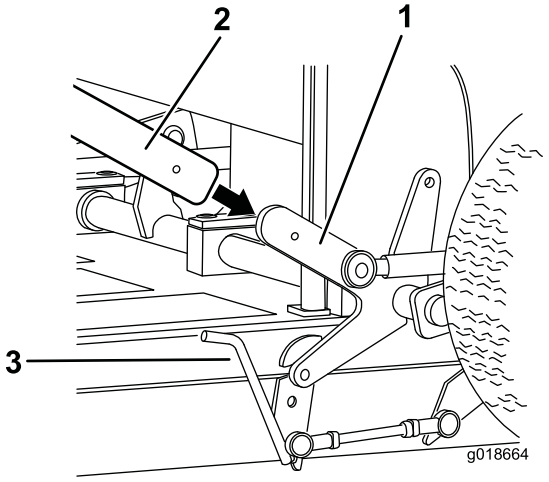

Figur 9

1. Lyftarmstapp
2. Lyftstång
3. Spärr

   C. Fatta tag om lyftstången, släpp spärren och börja lyfta hjulen med lyftstången.

   Obs: Lyftningen av rullen underlättas av lyftarmsenhetens gaskolv. När du har flyttat transporthjulen så att de vidrör marken måste du trycka hårdare för att centrera och låsa fast dem.

   D. Använd lyftstången för att höja upp enheten på transporthjulen och kontrollera att de senare låser fast på plats.
6. Så här sänker du ned maskinen på rullarna:
   A. Fatta tag om lyftstången, släpp spärren och låt maskinen sänkas ned långsamt mot gräset.
   B. Tryck ned lyftstången tills lyftarmsenheten låser fast i det övre läget.
   C. Ta bort hjulsprinten som håller fast lyftstången på lyftarmsenheten
   D. Ta bort lyftstången från lyftarmsenheten och montera den på bogseringsstångens fästtapp.
   E. Fäst den på bogseringsstångens fästtapp med hjulsprinten.

Använda maskinen

1. Sätt dig i förarsätet utan att vidröra åkpedalerna.
2. Justera sätet och ratten så att du sitter bekvämt.
3. Fatta tag om ratten och tryck långsamt ned vänster eller höger åkpedal med motsvarande fot i avsedd körriktning.

   Obs: Ju längre ned du trycker pedalen desto snabbare åker du i den valda riktningen.
4. Stanna maskinen genom att släppa upp fotpedalen.

   Obs: När du har bekantat dig med maskinen vet du när du ska släppa fotpedalen, det vill säga just innan du avslutar en sträcka eftersom maskinen hinner

rulla ett litet stycke innan den stannar. När maskinen har stannat helt trycker du långsamt ned den andra fotpedalen för att starta retursträckan.

Obs: Tryck inte ned fotpedalerna för snabbt eftersom det kan leda till sladdar, nötning av gräset under drivrullen samt skador på drivsystemet. Du måste alltid använda fotpedalerna på ett kontrollerat sätt.

5. Du kör framåt och bakåt genom att helt enkelt vrida ratten i önskad riktning.

   Obs: Eftersom riktningen måste ändras i slutet på varje sträcka måste du öva dig på styrningen av maskinen. Om du vill köra framåt när du styr åt höger ska du vrida ratten motsols. Om du vill köra framåt när du styr åt vänster ska du vrida ratten medsols. Det omvända gäller vid backning.

   Viktigt: Du stoppar maskinen i en nödsituation genom att trycka ned den andra pedalen till neutralläget. När du svänger till höger med den högra pedalen nedtryckt ska du med andra ord trycka ned den vänstra pedalen till neutralläget för att stoppa maskinen. Din rörelse måste vara bestämd men inte plötslig eftersom maskinen riskerar att tippa.

6. Innan du stiger av maskinen ska du se till att den har parkerats på ett plant underlag. Blockera hjulen eller rullarna om det behövs.

Underhåll

Rekommenderat underhåll

Underhållsintervall	Underhållsförfarande
Efter de första 5 timmarna	• Kontrollera drivkedjans spänning och justera den efter behov. • Kontrollera så att det inte finns några lösa muttrar, skruvar eller fästanordningar, och dra åt dem vid behov.
Efter de första 20 timmarna	• Byt ut motoroljan. • Byta transmissionsoljan.
Varje användning eller dagligen	• Smörj drivrullens lager och styrhuvudena. (Smörj omedelbart efter att maskinen har tvättats.) • Smörj svängpunkterna. • Smörj drivkedjan. • Kontrollera oljenivån i motorn. • Kontrollera luftrenaren. • Kontrollera oljenivån i transmissionen. • Kontrollera drivkedjans spänning och justera den efter behov. • Kontrollera så att det inte finns några lösa muttrar, skruvar eller fästanordningar, och dra åt dem vid behov. • Kontrollera oljenivån i motorn. • Kontrollera att det finns bränsle i bränsletanken.
Efter varje användning	• Ta bort eventuell smuts på rullen, speciellt runt motorn.
Var 50:e timme	• Rengör luftrenaren (oftare vid dammiga eller smutsiga förhållanden).
Var 100:e timme	• Byt ut motoroljan. • Kontrollera/justera tändstiftet. • Rengöra sedimentskålen.
Var 300:e timme	• Byt pappersinsatsen. • Byt ut tändstiftet.
Var 800:e timme	• Byta transmissionsoljan.
Före förvaring	• Måla i eventuella lackskador.
En gång per månad	• Kontrollera att alla transporthjul har samma däcktryck.
Årligen	• Genomför en översyn av hela maskinen och kontrollera att samtliga skruvar och muttrar är åtdragna.

Viktigt: **Mer information om underhållsförfaranden finns i bruksanvisningen till motorn.**

⚠ VARNING

Om du inte är försiktig med farliga ämnen kan de ge upphov till allvarliga personskador.

- **Läs etiketterna och anvisningarna för de material som du använder.**
- **Använd nödvändig personlig skyddsutrustning och var försiktig när du använder farliga ämnen.**

Följande ämnen är farliga:

Ämnen	Risk
Bensin	Låg
Smörjolja	Låg
Hydraulolja	Låg
Fett	Låg

- Om du handskas med något av ämnena ovan rekommenderar vi att du använder ögonskydd och handskar samt att du är noga med att undvika spill.
- Undvik hudkontakt och tvätta bort spill med tvål och vatten.
- Undvik kontakt med ögonen – skölj med rinnande vatten och uppsök läkare om symptomen kvarstår.
- Sök läkarhjälp omedelbart vid sväljning.
- Håll avståndet till trycksatta vätskor som kan spruta ut från småläckor, spruckna kopplingar, etc. Trycksatta vätskor kan penetrera huden. Sök läkarhjälp omedelbart om något ämne penetrerar huden.
- Använd alltid kartong eller papper för att söka efter läckor.
- Avfallsprodukter får inte kasseras så att de förorenar vattendrag, dränerings- eller avloppssystem.

Viktigt: Du kan förhindra skador på miljön. Kassera farliga ämnen på ett ansvarsfullt sätt. Kassera farligt avfall på en behörig återvinningsstation.

Kontrollista för dagligt underhåll

Viktigt: **Kopiera sidan och använd den regelbundet.**

Kontrollpunkt	Vecka:						
	Mån.	Tis.	Ons.	Tors.	Fre.	Lör.	Sön.
Kontrollera att svänglederna rör sig fritt.							
Kontrollera bränslenivån.							
Kontrollera oljenivån i motorn.							
Kontrollera oljenivån i transmissionen.							
Kontrollera luftfiltret.							
Rengör motorkyl-flänsarna.							
Undersök ovanliga motorljud.							
Undersök missljud vid användning.							
Bättra på skadad lack.							

Anteckningar om särskilda problem		
Kontrollen utförd av:		
Artikel	Datum	Information

Förberedelser för underhåll

Genomförandet av vissa underhållsarbeten, justeringar eller reparationer beror på anläggningen i fråga.

Alltför kraftig lutning av maskinen för servicearbeten under däcket bör undvikas. Om maskinen lutas finns det risk för att motoroljan kan nå motorns cylinderhuvud och transmissionsolja kan läcka från oljelocket som sitter ovanpå oljetanken. Sådana läckor kan resultera i kostsamma reparationer av maskinen. De rekommenderas således inte såvida inte de är absolut nödvändiga. Vad gäller service under däcket rekommenderar vi att maskinen lyfts med en liten kran eller annan lyftutrustning.

Smörjning

Smörja drivrullens lager och styrhuvudena

Serviceintervall: Varje användning eller dagligen (Smörj omedelbart efter att maskinen har tvättats.)

Typ av fett: Universalfett nr 2 på litiumbas.

1. Torka av alla områden så att främmande partiklar inte kan leta sig in i lagren eller bussningarna.
2. Pumpa in fett i områdena enligt Figur 10 och Figur 11.

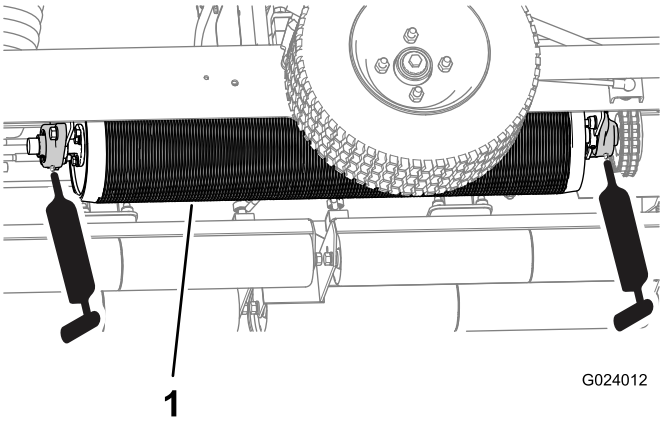

Figur 10

1. Drivrulle

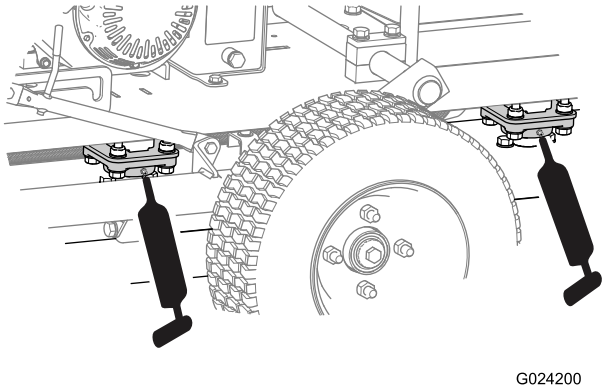

Figur 11

3. Torka bort överflödigt fett.

   Viktigt: Efter smörjningen ska du köra bort maskinen från gräsområdet ett ögonblick för att avlägsna eventuellt överflödigt fett som kan skada gräset.

Smörja länksystemets svängpunkter

Serviceintervall: Varje användning eller dagligen

Applicera ett par droppar SAE 30-motorolja eller spraysmörjmedel på alla svängpunkter när maskinen har rengjorts.

Viktigt: Efter smörjningen ska du köra bort maskinen från gräsområdet ett ögonblick för att avlägsna eventuellt överflödigt fett som kan skada gräset.

Smörja drivkedjan

Serviceintervall: Varje användning eller dagligen

Smörj lätt drivkedjan med Drislide®-universalsmörjmedel eller ett motsvarande smörjmedel.

Motorunderhåll

Motorolja

Vevhusvolym: 0,60 liter

Typ: APl-serviceklassifikationen SL, SM, SN eller högre

Viskositet: Väljs i enlighet med omgivningens temperatur. Mer information finns i Figur 12.

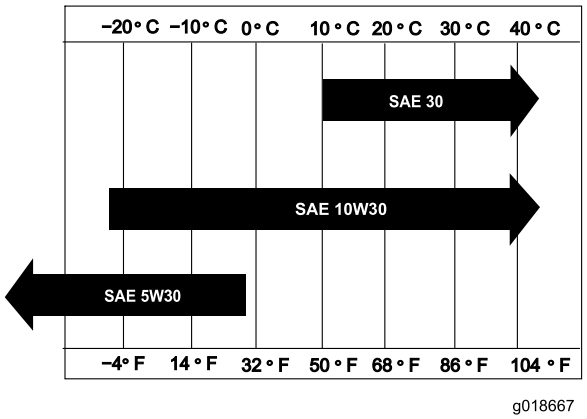

Figur 12

Kontrollera oljenivån i motorn

Serviceintervall: Varje användning eller dagligen—Kontrollera oljenivån i motorn.

Obs: Det är bäst att kontrollera motoroljan när motorn är kall innan den har startats för dagen. Om motorn redan har varit igång ska du låta oljan rinna tillbaka ned till sumpen i minst 10 minuter innan du kontrollerar den.

1. Placera maskinen på ett plant underlag så att motorn står jämnt.
2. Stäng av motorn, låt den kallna och rengör området runt påfyllningslocket/oljestickan (Figur 13).

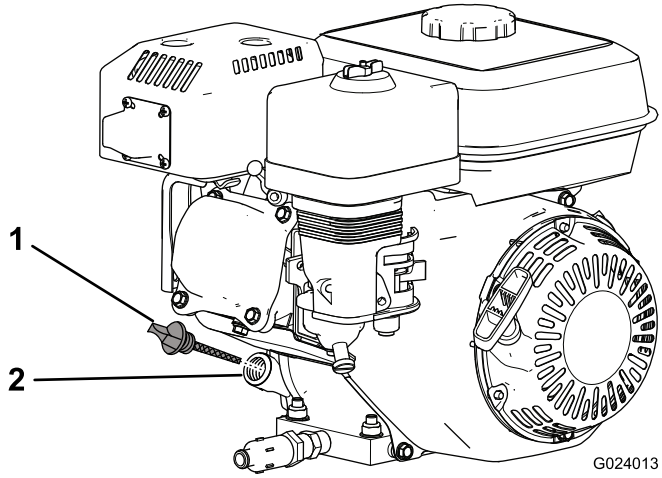

Figur 13

1. Påfyllningslock/oljesticka 2. Påfyllningsöppning

3. Ta bort påfyllningslocket/oljestickan genom att skruva locket motsols.
4. Torka av påfyllningslocket/oljestickan och stick ned den i påfyllningsöppningen.

   Obs: Skruva inte fast den i öppningen.
5. Ta ut oljestickan och kontrollera oljenivån.

   Obs: Om oljenivån ligger nära eller under den nedre markeringen på oljestickan ska du endast tillsätta den mängd olja som krävs för att höja nivån till den övre markeringen (den nedre kanten på oljepåfyllningshålet), se Figur 14. Kontrollera oljenivån igen. Fyll inte på med för mycket olja i vevhuset.

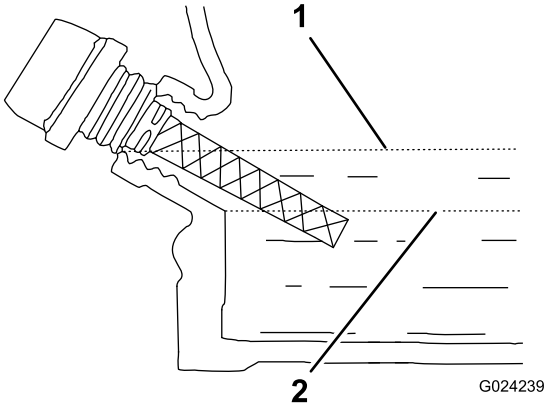

Figur 14

1. Övre markering 2. Nedre markering

6. Sätt tillbaka påfyllningslocket/oljestickan och torka upp eventuell utspilld olja.

Byta ut motoroljan

Serviceintervall: Efter de första 20 timmarna—Byt ut motoroljan.

Var 100:e timme—Byt ut motoroljan.

1. Starta och kör motorn i ett par minuter för att värma upp motoroljan och stäng därefter av motorn.
2. Lyft upp maskinen på transporthjulen.
3. Luta maskinen så att maskinens motorände befinner sig närmast marken och stötta den andra änden för att hålla maskinen på plats.
4. Sätt på tömningsslangen på motorns oljetömningsventil (Figur 15).
5. Placera den andra änden av slangen i en lämplig behållare för olja (Figur 15).

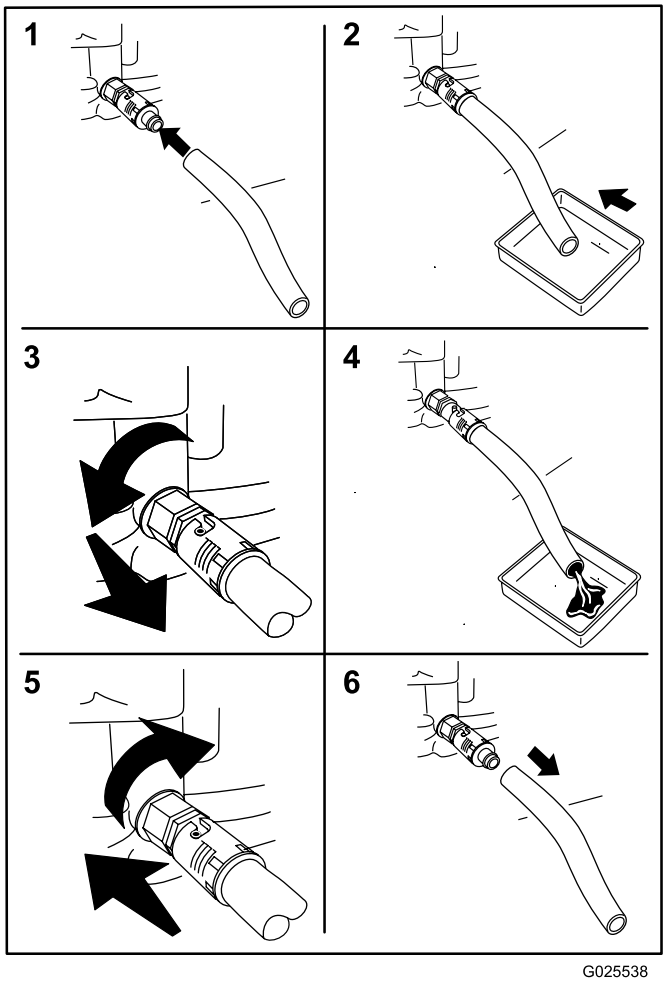

Figur 15

6. Vrid oljetömningsventilen ett kvarts varv motsols för att börja tömma ut oljan (Figur 15).
7. När all olja har tömts ut ska du vrida oljetömningsventilen ett kvarts varv medsols för att stänga ventilen (Figur 15).
8. Ta bort tömningsslangen och torka upp eventuell utspilld olja.
9. Fyll på angiven olja i vevhuset – se Motorolja (sida 18).
10. Kassera oljan på lämpligt sätt. Återvinn enligt lokala föreskrifter.

Serva luftrenaren

Serviceintervall: Varje användning eller dagligen—Kontrollera luftrenaren.

Var 50:e timme—Rengör luftrenaren (oftare vid dammiga eller smutsiga förhållanden).

Var 300:e timme—Byt pappersinsatsen.

1. Lossa tändkabeln från tändstiftet.
2. Ta bort vingmuttern som fäster luftrenarkåpan på luftrenaren och ta bort kåpan (Figur 16).

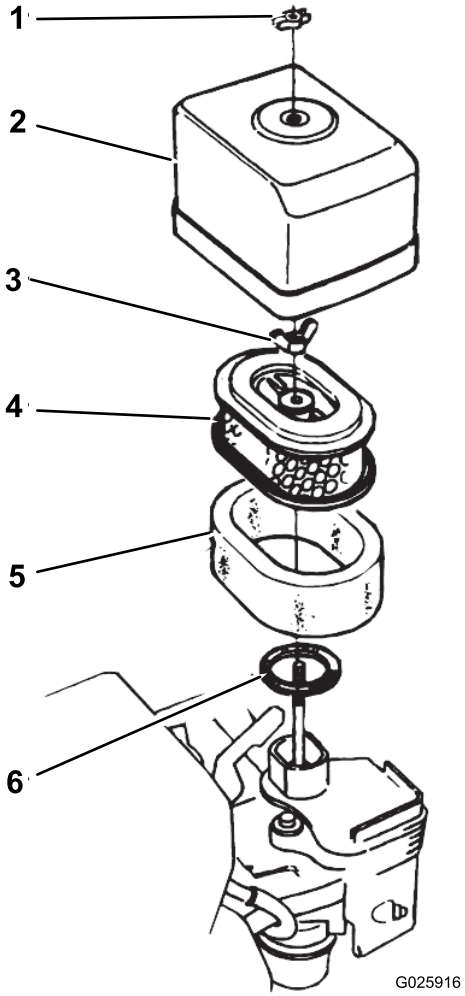

Figur 16

1. Vingmutter
2. Luftrenarkåpa
3. Vingmutter
4. Pappersinsats
5. Skumplastinsats
6. Packning

3. Rengör kåpan ordentligt.
4. Ta bort vingmuttern från luftfiltret och ta bort filtret (Figur 16).
5. Ta bort skumplastfiltret från pappersfiltret (Figur 16).
6. Kontrollera båda luftfilterinsatserna och byt ut dem om de är skadade.

   Obs: Byt alltid ut pappersluftfilterinsatsen vid de schemalagda intervallen.

7. Så här rengör du skumplastinsatsen:
   A. Tvätta skumplastinsatsen i en lösning av flytande tvål och varmt vatten. Krama ur den för att avlägsna smuts, men vrid inte eftersom det kan skada skumplasten.
   B. Torka skumplasten genom att linda in den i en ren trasa. Krama ur trasan och skumplastinsatsen för att torka den, men vrid inte eftersom detta kan skada skumplasten.

C. Dränk insatsen i ren motorolja. Krama insatsen för att avlägsna överskottsolja och för att sprida oljan ordentligt. Skumplastinsatsen ska vara fuktig av olja.

8. Rengör pappersinsatsen genom att knacka filterinsatsen flera gånger mot en hård yta för att avlägsna smutsen.

   Obs: Borsta aldrig bort smuts från insatsen och använd inte tryckluft för att ta bort smuts, eftersom smutsen då tränger in i fibrerna och tryckluften skadar pappersfiltret.

9. Sätt tillbaka skumplastinsatsen, pappersinsatsen och luftrenarkåpan.

   Viktigt: Kör inte motorn utan att en luftrenare har installerats eftersom detta kan leda till extremt motorslitage och trolig skada.

Serva tändstiftet

Serviceintervall: Var 100:e timme—Kontrollera/justera tändstiftet.

Var 300:e timme—Byt ut tändstiftet.

Typ: Tändstift av typen NGK BPR6ES eller motsvarande.

Luftgap: 0,70 till 0,80 mm

1. Lossa tändkabeln från tändstiftet (Figur 17).

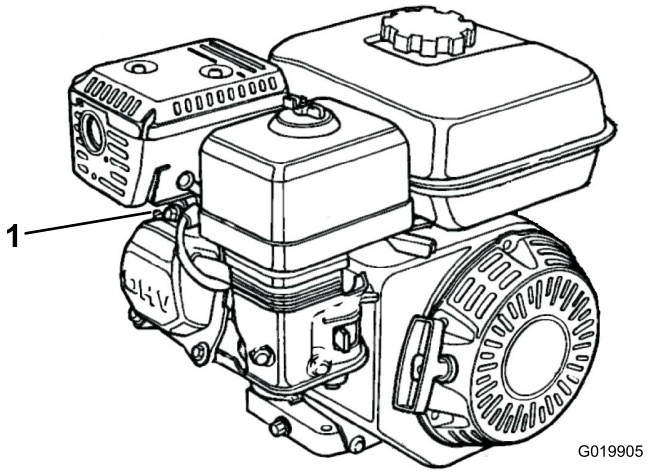

Figur 17

1. Tändkabel

2. Rengör området runt tändstiftet och avlägsna stiftet från cylinderhuvudet.

   Viktigt: Ett sprucket, skadat eller smutsigt tändstift måste bytas ut. Elektroderna får inte sandblästras, skrapas eller rengöras, eftersom partiklar då kan ta sig in i cylindern och orsaka skador på motorn.

3. Ställ in luftgapet på 0,70 till 0,80 mm (Figur 18).

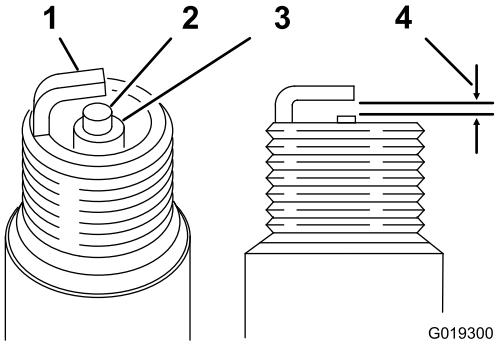

Figur 18

1. Sidoelektrod
2. Mittelektrod
3. Insulator
4. 0,70 till 0,80 mm

4. Montera tändstiftet (med korrekt luftgap) noga för hand för att undvika korsgängning.

5. När tändstiftet sitter på plats drar du åt det med en tändstiftsnyckel för att pressa samman tätningsbrickan.

   - När du monterar ett nytt tändstift ska du dra åt tändstiftet ett halvt varv efter att det har satts på plats för att pressa samman brickan.
   - När du monterar det ursprungliga tändstiftet drar du åt det ett åttondels till ett kvarts varv efter att det har satts på plats för att pressa samman brickan.

   Obs: Ett löst tändstift kan överhettas och skada motorn. Om du drar åt tändstiftet för mycket kan du skada gängorna i cylinderhuvudet.

6. Anslut tändkabeln till tändstiftet.

Underhålla bränslesystemet

Rengöra sedimentskålen

Serviceintervall: Var 100:e timme—Rengöra sedimentskålen.

⚠ FARA

Under vissa omständigheter är bensin extremt lättantändligt och högexplosivt. Brand eller explosion i bensin kan orsaka brännskador och materiella skador.

- **Fyll tanken på en öppen plats, utomhus, när motorn är kall. Torka upp utspilld bensin.**
- **Fyll inte tanken helt full. Fyll bränsletanken med bensin tills nivån ligger på 25 mm under tankens överkant. Det tomma utrymmet behövs för bensinens expansion.**
- **Rök aldrig när du handskas med bensin och håll dig borta från öppen eld eller platser där bensinångor kan antändas av gnistor.**
- **Förvara bensin i en godkänd dunk och håll den utom räckhåll för barn. Köp aldrig mer bensin än vad som går åt inom en månad.**
- **Ställ alltid bensindunkar på marken en bit bort från ditt fordon före påfyllning.**
- **Fyll inte på bensindunkar inne i ett fordon eller på ett lastbilsflak eller släp, eftersom plastmattor och liknande kan isolera dunken och förlänga urladdningstiden för eventuell statisk elektricitet.**
- **Lasta av en bensindriven maskin från lastbilen eller släpet om så är praktiskt möjligt och fyll på bensin när maskinen står på marken. Fyll på maskinen från en dunk hellre än med munstycket på en bensinpump om det inte är möjligt att lasta av maskinen från lastbilen eller släpet.**
- **Håll hela tiden kontakt mellan munstycket på bensinpumpen och kanten på tank- eller dunköppningen tills tankningen är klar om tankning måste ske från bensinpump.**

1. Vrid bränslekranen till av-läget och ta därefter bort bränslesedimentskålen och O-ringen (Figur 19).

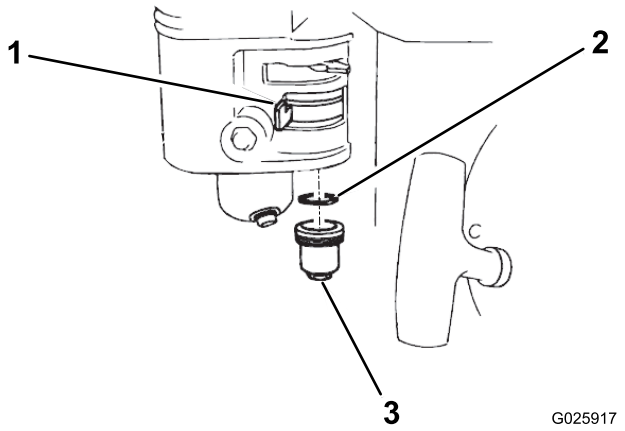

Figur 19

1. Bränslekran
2. O-ring
3. Sedimentskål

2. Rengör sedimentskålen och O-ringen med ett lösningsmedel som inte är lättantändligt och torka noga.
3. Placera o-ringen i bränslekranen och montera sedimentskålen.

   Obs: Dra åt sedimentskålen noga.

Underhålla drivsystemet

Kontrollera oljenivån i transmissionen

Serviceintervall: Varje användning eller dagligen

Transmissionen/tanken är fabriksfylld med syntetisk Supersyn 5W-40-motorolja.

Viktigt: Använd endast syntetisk Supersyn 5W-40-motorolja eller motsvarande oljor. Andra oljor kan orsaka skador på systemet.

1. Placera maskinen på ett plant underlag.
2. Kontrollera oljenivån.

   Om maskinen har ett inspektionsglas kontrollerar du transmissionsoljenivån på följande sätt:

   Se till att oljenivån ligger inom det synliga området i inspektionsglaset.

   Obs: Om oljenivån inte ligger inom det synliga området fyller du på eller tappar ur olja tills nivån ligger mitt i inspektionsglaset.

   Om maskinen inte är utrustad med ett inspektionsglas kontrollerar du transmissionsoljenivån på följande sätt:

   A. Ta bort den bult och mutter som håller fast sätesplattans bakre del på den bakre ramen och luta sätet framåt.

   B. Ta bort oljetankens lock (Figur 20).

   Oljenivån ska ligga cirka 40 mm under den plana tankytans övre del. Om den inte gör det fyller du på olja tills korrekt nivå har uppnåtts.

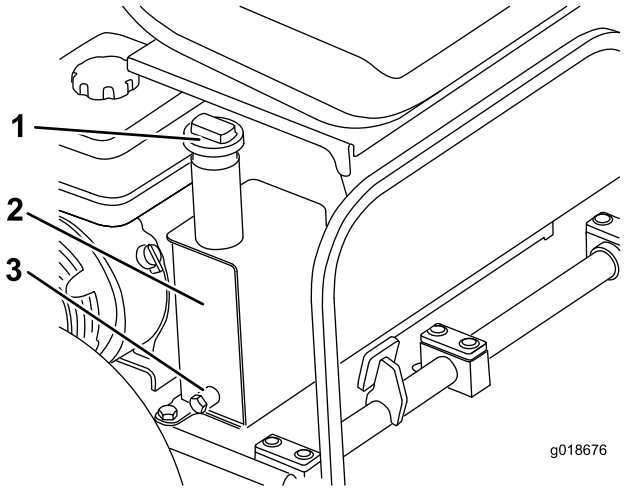

Figur 20

1. Tanklock
2. Oljetank
3. Tanktömning

   C. Sätt tillbaka tanklocket.

   D. Sänk sätet och fäst sätesplattan på den bakre ramen med den bult och mutter som du tog bort tidigare.

Byta transmissionsoljan

Serviceintervall: Efter de första 20 timmarna

Var 800:e timme/Vartannat år (beroende på vilket som inträffar först)

Viktigt: Använd endast syntetisk Supersyn 5W-40-motorolja eller motsvarande oljor. Andra oljor kan orsaka skador på systemet.

1. Ställ ett avtappningskärl under oljetankens avtappningsplugg (Figur 20).
2. Ta bort avtappningspluggen från tankens ena sida (Figur 20).
3. Sätt tillbaka avtappningspluggen när all olja har tappats ur.
4. Rengör runt området där filtret monteras (Figur 21).

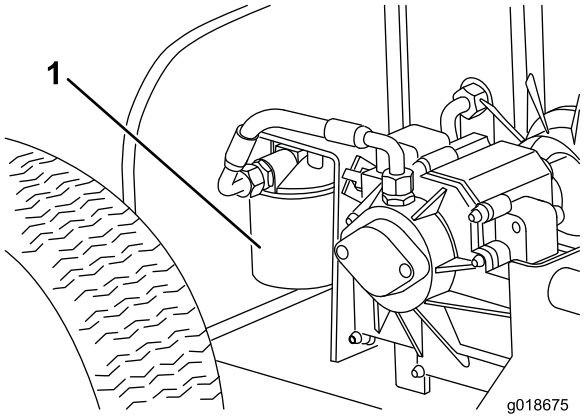

Figur 21

1. Oljefilter

5. Ställ ett avtappningskärl under filtret och ta bort filtret.
6. Fyll ersättningsfiltret med lämplig motorolja, smörj packningen och vrid den för hand tills packningen får kontakt med filterhuvudet. Dra sedan åt filtret ytterligare trekvarts varv.

   Obs: Filtret ska nu vara tätat.
7. Ta bort oljetankslocket (Figur 20).
8. Fyll oljetanken med korrekt olja.
9. Sätt tillbaka tanklocket.
10. Starta maskinen och låt den gå på tomgång i 3–5 minuter så att oljan cirkulerar och eventuell luft avlägsnas från systemet.
11. Stanna maskinen, kontrollera oljenivån och fyll på olja vid behov.

12. Kassera oljan och filtret på lämpligt sätt.

    Obs: Lämna in oljan och filtret på en återvinningsstation.

Justera drivkedjan

Serviceintervall: Efter de första 5 timmarna—Kontrollera drivkedjans spänning och justera den efter behov.

Varje användning eller dagligen—Kontrollera drivkedjans spänning och justera den efter behov.

Drivkedjan sitter under den bakre kåpan och spänns med tomgångsdrevet som sitter på tomgångsarmen. Den här armen kan spännas ytterligare om kedjan har tänjts ut.

Kedjespänning: Ska ge med sig 5–8 mm.

1. Ta bort fästbulten och lyft av den bakre kåpan (Figur 22)

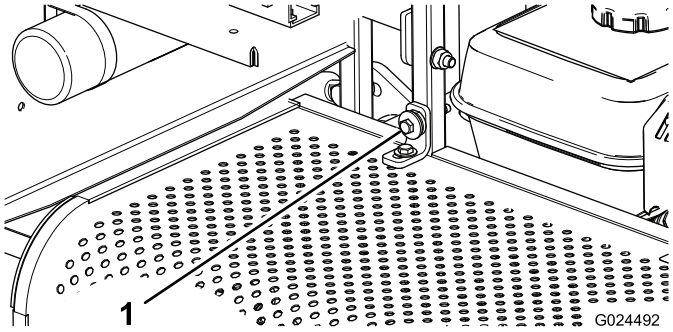

Figur 22

1. Fästbult för den bakre kåpan

2. Lossa på låsmuttern på spännstången (Figur 23).

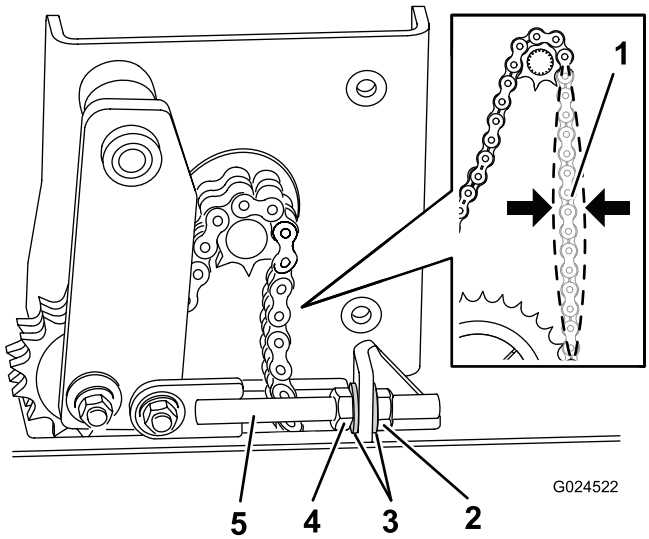

Figur 23

1. Ska ge med sig 5–8 mm
2. Spänningsmutter
3. Brickor
4. Låsmutter
5. Spännstång

3. Justera spänningen på följande sätt (Figur 23):
   - För att öka spänningen ska du dra åt spännmuttern.
   - För att minska spänningen ska du lossa spännmuttern.

   Obs: Om det inte finns tillräckligt många gängor på spännstången kan du flytta låsmuttern bredvid spännmuttern och använda den som kontramutter.

4. Om kedjan ger med sig 5–8 mm ska du dra åt låsmuttern på spännstången.

Förvaring

1. Avlägsna gräsklipp, smuts och fett från maskinens utvändiga delar, särskilt rullarna och motorn. Rensa bort smuts och beläggningar från utsidan av motorns kylflänsar och fläkthus.

   Viktigt: Tvätta maskinen med ett milt rengöringsmedel och vatten. Högtryckstvätta inte maskinen. Undvik att använda alltför mycket vatten, särskilt nära motorn.

2. Tillsätt en bränslestabiliserare/konditionerare till bränslet i tanken när gräsklipparen ska förvaras under en längre tid (mer än tre månader).

   A. Kör motorn så att det stabiliserade bränslet fördelas i bränslesystemet (5 minuter).

   B. Du kan antingen stanna motorn, låta den kallna och tappa ur bränslet, eller också köra motorn tills den stannar.

   C. Starta motorn igen och låt den gå tills den stannar. Upprepa proceduren, med choken på, tills det inte går att starta motorn.

   D. Kassera bränslet på lämpligt sätt. Återvinn det enligt lokala föreskrifter.

3. Kontrollera och dra åt alla bultar, muttrar och skruvar. Reparera eller byt ut skadade eller felaktiga delar.

4. Måla i lackskador och bara metallytor.

   Obs: Färg finns att köpa hos din närmaste auktoriserade återförsäljare.

5. Förvara maskinen i ett rent och torrt garage eller lagerutrymme. Täck över maskinen för att skydda den och hålla den ren.

Anteckningar:

Anteckningar:

Lista över internationella återförsäljare

Återförsäljare:	Land:	Telefonnummer:	Återförsäljare:	Land:	Telefonnum-mer:
Agrolanc Kft	Ungern	36 27 539 640	Maquiver S.A.	Colombia	57 1 236 4079
Balama Prima Engineering Equip.	Hongkong	852 2155 2163	Maruyama Mfg. Co. Inc.	Japan	81 3 3252 2285
B-Ray Corporation	Korea	82 32 551 2076	Mountfield a.s.	Tjeckien	420 255 704 220
Casco Sales Company	Puerto Rico	787 788 8383	Mountfield a.s.	Slovakien	420 255 704 220
Ceres S.A.	Costa Rica	506 239 1138	Munditol S.A.	Argentina	54 11 4 821 9999
CSSC Turf Equipment (pvt) Ltd.	Sri Lanka	94 11 2746100	Norma Garden	Ryssland	7 495 411 61 20
Cyril Johnston & Co.	Nordirland	44 2890 813 121	Oslinger Turf Equipment SA	Ecuador	593 4 239 6970
Cyril Johnston & Co.	Irland	44 2890 813 121	Oy Hako Ground and Garden Ab	Finland	358 987 00733
Equiver	Mexiko	52 55 539 95444	Parkland Products Ltd.	Nya Zeeland	64 3 34 93760
Femco S.A.	Guatemala	502 442 3277	Perfetto	Polen	48 61 8 208 416
ForGarder OU	Estland	372 384 6060	Pratoverde SRL.	Italien	39 049 9128 128
G.Y.K. Company Ltd.	Japan	81 726 325 861	Prochaska & Cie	Österrike	43 1 278 5100
Geomechaniki of Athens	Grekland	30 10 935 0054	RT Cohen 2004 Ltd.	Israel	972 986 17979
Golf international Turizm	Turkiet	90 216 336 5993	Riversa	Spanien	34 9 52 83 7500
Guandong Golden Star	Kina	86 20 876 51338	Lely Turfcare	Danmark	45 66 109 200
Hako Ground and Garden	Sverige	46 35 10 0000	Solvert S.A.S.	Frankrike	33 1 30 81 77 00
Hako Ground and Garden	Norge	47 22 90 7760	Spypros Stavrinides Limited	Cypern	357 22 434131
Hayter Limited (U.K.)	Storbritannien	44 1279 723 444	Surge Systems India Limited	Indien	91 1 292299901
Hydroturf Int. Co Dubai	Förenade Arabemiraten	97 14 347 9479	T-Markt Logistics Ltd.	Ungern	36 26 525 500
Hydroturf Egypt LLC	Egypten	202 519 4308	Toro Australia	Australien	61 3 9580 7355
Irrimac	Portugal	351 21 238 8260	Toro Europe NV	Belgien	32 14 562 960
Irrigation Products Int'l Pvt Ltd.	Indien	0091 44 2449 4387	Valtech	Marocko	212 5 3766 3636
Jean Heybroek b.v.	Nederländerna	31 30 639 4611	Victus Emak	Polen	48 61 823 8369

Europeiskt sekretessmeddelande

De uppgifter som Toro registrerar
Toro Warranty Company (Toro) respekterar din integritet. För att kunna behandla dina garantianspråk och kontakta dig i händelse av att en produkt måste återkallas ber vi dig att uppge vissa personuppgifter, antingen direkt eller via din lokala Toro-återförsäljare.

Toros garantisystem körs på servrar som finns i USA där sekretesslagarna kanske inte ger samma skydd som i ditt land.

GENOM ATT UPPGE DINA PERSONUPPGIFTER FÖR OSS SAMTYCKER DU TILL ATT DE BEHANDLAS SÅ SOM BESKRIVS I DET HÄR SEKRETESSMEDDELANDET.

Så här använder Toro informationen
Toro kan använda dina personuppgifter för att behandla garantianspråk och för att kontakta dig i händelse av att en produkt återkallas. Toro kan vidarebefordra uppgifterna till sina dotterbolag, återförsäljare eller andra affärspartner i samband med någon av dessa aktiviteter. Vi säljer inte dina personuppgifter till något annat företag. Vi förbehåller oss rätten att vidarebefordra personuppgifter i syfte att efterleva tillämpliga lagar och uppfylla förfrågningar från vederbörliga myndigheter, administrera system på rätt sätt eller för vår egen eller andra användares säkerhet.

Så här sparas dina personuppgifter
Vi sparar dina personuppgifter så länge vi behöver dem för de syften de ursprungligen registrerades för, av andra legitima skäl (t.ex. för att följa föreskrifter) eller så länge som krävs enligt tillämplig lag.

Toros engagemang för att skydda dina personuppgifter
Vi vidtar skäliga försiktighetsåtgärder för att skydda dina personuppgifter. Vi vidtar också åtgärder för att bibehålla personuppgifternas aktuella status så att de är korrekta.

Åtkomst till och korrigering av personuppgifter
Om du vill granska eller korrigera dina personuppgifter kan du kontakta oss via e-post på legal@toro.com.

Konsumenträtt i Australien

Australiensiska kunder hittar information rörande australiensisk konsumenträtt inuti förpackningen eller hos den lokala Toro-återförsäljaren.

Toros heltäckande garanti

Begränsad garanti

Fel och produkter som omfattas

The Toro® Company och dess dotterbolag Toro Warranty Company garanterar gemensamt, och i enlighet med ett avtal dem emellan, att din Toro-produkt (”produkten”) är fri från material- och tillverkningsfel i två år eller 1 500 körtimmar*, beroende på vilket som inträffar först. Den här garantin gäller för alla produkter förutom luftare (och för dem finns det separata garantiförklaringar). Om ett fel som omfattas av garantin föreligger, kommer vi att reparera produkten utan kostnad för dig. Detta omfattar feldiagnos, arbete, reservdelar och transport. Den här garantin börjar gälla det datum då produkten levereras till den ursprungliga köparen i återförsäljarledet.
* Produkt som är utrustad med en timmätare.

Anvisningar för garantiservice

Du är ansvarig för att meddela produktdistributören eller den auktoriserade återförsäljaren som du köpte produkten av så snart du tror att något fel som omfattas av garantin föreligger. Om du behöver hjälp med att hitta en produktdistributör eller en auktoriserad återförsäljare, eller om du har några frågor som rör dina rättigheter och skyldigheter beträffande garantin, kan du kontakta oss på:

Commercial Products Service Department
Toro Warranty Company
8111 Lyndale Avenue South
Bloomington, MN 55420-1196
E-post: commercial.warranty@toro.com

Ägarens ansvar

Som ägare till produkten är du ansvarig för att utföra de underhåll och justeringar som krävs i enlighet med anvisningarna i bruksanvisningen. Om du inte utför nödvändigt underhåll och nödvändiga justeringar kan detta leda till att ett eventuellt garantianspråk inte godkänns.

Produkter och fel som inte omfattas

Alla produkt- eller funktionsfel som inträffar inom garantiperioden beror inte på material- eller tillverkningsfel. Den här garantin omfattar inte följande:

- Produktfel som orsakas av att andra reservdelar än Toro-originaldelar används eller av att extra, modifierade tillbehör och produkter som inte har tillverkats av Toro monteras och används. I vissa fall erbjuder tillverkaren en separat garanti för sådana produkter.
- Produktfel som orsakas av underlåtenhet att utföra det underhåll och/eller de justeringar som rekommenderas. Garantianspråk kan komma att underkännas om Toro-produkten inte underhålls i enlighet med anvisningarna i stycket Rekommenderat underhåll i *bruksanvisningen*.
- Produktfel som orsakas av felaktig, slarvig eller vårdslös användning av produkten.
- Slitdelar som förbrukas genom användning, förutom om dessa visar sig vara defekta. Exempel på slitdelar som förbrukas eller slits ut vid normal användning av produkten omfattar, men är inte begränsat till, bromsklossar, bromsbelägg, lamellbelägg, knivar, cylindrar, underknivar, luftarpinnar, svänghjul, däck, filter, remmar samt vissa sprutkomponenter som membran, munstycken och backventiler m.m.
- Fel som orsakats av yttre påverkan. Yttre påverkan omfattar, men är inte begränsat till, väder, förvaringsomständigheter, föroreningar, användning av kylvätskor, smörjmedel, tillsatser, konstgödningsmedel, vatten eller kemikalier m.m. som ej har godkänts.
- Normalt förekommande buller, vibrationer, slitage och försämringar.
- Normalt slitage omfattar, men är inte begränsat till, skador på säten till följd av slitage eller nötning, slitage på målade ytor, repor på dekaler och fönster m.m.

Reservdelar

Reservdelar som planeras att bytas ut i samband med nödvändigt underhåll omfattas endast av garantin under perioden fram till den planerade tidpunkten för utbytet av delen. Delar som byts ut i enlighet med den här garantin omfattas av garantin under hela den återstående produktgarantin och tillfaller Toro. Toro fattar det slutliga beslutet om huruvida en befintlig del eller enhet ska repareras eller bytas ut. Toro har rätt att använda omarbetade reservdelar vid garantireparationer.

Anmärkning om garantin för djupurladdningsbatterier:

Djupurladdningsbatterier har en total livslängd på ett visst antal kilowattimmar. Den totala livslängden kan förlängas eller förkortas genom olika drift-, laddnings- och underhållstekniker. I och med att batterierna i produkten används, förkortas användningstiden mellan laddningsintervallen gradvis till dess att batterierna är helt förbrukade. Det är ägaren till produkten som ansvarar för att ersätta batterier som förbrukas genom normal användning. Batterierna måste kanske bytas ut under garantiperioden, och det sker då på ägarens bekostnad.

Ägaren bekostar underhållet

Den vanliga service som krävs för Toro-produkter omfattar bland annat att finjustera motorn, smörja, rengöra, polera, byta filter och kylvätska samt att utföra det underhåll som rekommenderas. Sådan service får ägaren själv bekosta.

Allmänna villkor

Reparation av en auktoriserad Toro-distributör eller Toro-återförsäljare är den enda kompensation som du har rätt till under denna garanti.

Varken The Toro Company eller Toro Warranty Company är ansvariga för indirekta eller oförutsedda skador eller följdskador i samband med användningen av de Toro-produkter som omfattas av denna garanti. Detta inkluderar alla kostnader eller utgifter för att tillhandahålla ersättningsutrustning eller service under rimliga perioder med funktionsfel eller avsaknad av möjlighet av använda produkten medan reparationer som omfattas av garantin utförs. Det finns ingen annan uttrycklig garanti, med undantag för den emissionsgaranti som nämns nedan, om tillämpligt.

Alla indirekta garantier i fråga om säljbarhet och lämplighet för ett visst syfte är begränsade till denna uttryckliga garantis varaktighet. I vissa stater är det inte tillåtet att undanta oförutsedda skador eller följdskador, eller tidsbegränsa en indirekt garantis varaktighet, och i dessa fall är det möjligt att ovanstående undantag och begränsningar inte gäller.

Denna garanti ger dig specifika juridiska rättigheter, och du kan även ha andra rättigheter som varierar från stat till stat.

Andra länder än USA och Kanada

Kunden ska kontakta sin Toro-distributör (återförsäljare) för att få garantipolicyn för sitt eget land eller sin provins eller stat. Om du av någon anledning är missnöjd med din distributörs service eller har svårt att få garantiupplysningar kontaktar du Toro-importören. Om allt annat misslyckas kan du kontakta oss på Toro Warranty Company.