Form No. 3384-915 Rev B

TORO®

Count on it.

Uživatelská příručka

Užitkové vozidlo Workman® MD a MDX

Číslo modelu 07266TC—Výrobní číslo 314000001 a vyšší
Číslo modelu 07273—Výrobní číslo 314000001 a vyšší
Číslo modelu 07273TC—Výrobní číslo 314000001 a vyšší
Číslo modelu 07279—Výrobní číslo 314000001 a vyšší

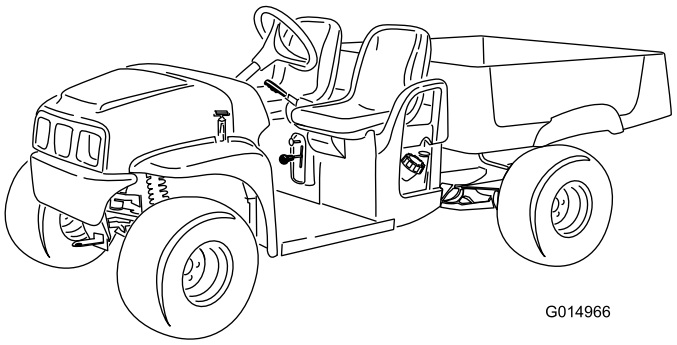

G014966

Zaregistrujte svůj výrobek na adrese www.Toro.com.
Překlad originálu (CS)

CE

3384-915 B

Tento výrobek splňuje všechny relevantní směrnice Evropské unie. Podrobné informace naleznete v Prohlášení o shodě k tomuto výrobku.

⚠ DŮLEŽITÉ UPOZORNĚNÍ

CALIFORNIA
Důležité upozornění, poučka 65

Tento výrobek obsahuje chemikálii nebo chemikálie, které jsou státu Kalifornie známy jako karcinogenní, mutagenní nebo reprotoxické.

Výfukové plyny tohoto výrobku obsahují chemikálie, které podle znalostí státu Kalifornie mohou způsobit rakovinu, vrozené vady a jiná poškození spojená s reprodukčním systémem.

Důležité: Motor tohoto vozidla není vybaven tlumičem výfuku s lapačem jisker. Použití a provoz motoru na pozemku s lesním, křovinatým nebo travnatým porostem je porušením článku 4442 zákona o veřejných zdrojích státu Kalifornie. Jiné státy nebo oblasti spadající pod federální správu mohou mít obdobné zákony.

Tento systém jiskrového zapalování vyhovuje kanadskému předpisu ICES-002.

Přiložená *uživatelská příručka k motoru* obsahuje informace o předpisech pro ochranu životního prostředí vydaných organizacemi EPA (US Environmental Protection Agency) a Řízení kontroly emisí státu Kalifornie (California Emission Control Regulation) a týkajících se emisních systémů, údržby a záruky. Náhradní uživatelskou příručku k motoru je možné objednat u výrobce motoru.

Úvod

Toto vozidlo je užitkové vozidlo určené k použití najímanými profesionálními pracovníky pro komerční účely. Vozidlo je určeno především k dopravě nástrojů užívaných pro takové využití. Toto vozidlo umožňuje bezpečnou přepravu řidiče a jednoho spolujezdce na určených sedadlech. Nákladní korba tohoto vozidla není vhodná pro přepravu osob.

Přečtěte si pečlivě následující informace. Dozvíte se, jak správně výrobek používat a jak jej udržovat. Dále získáte informace, jak zabránit poškození výrobku a úrazu při práci s ním. Za správný a bezpečný provoz výrobku nese odpovědnost majitel.

Společnost Toro můžete kontaktovat přímo na adrese www.Toro.com, kde najdete informace o produktech, příslušenství a prodejcích nebo o registraci produktu.

Kdykoli budete potřebovat servis, originální náhradní díly Toro nebo další informace, kontaktujte autorizované servisní středisko nebo centrum zákaznických služeb Toro. Připravte si informace o názvu modelu a sériové číslo. Obrázek 1 znázorňuje umístění názvu modelu a sériového čísla na produktu. Tyto údaje zapište do následujícího pole.

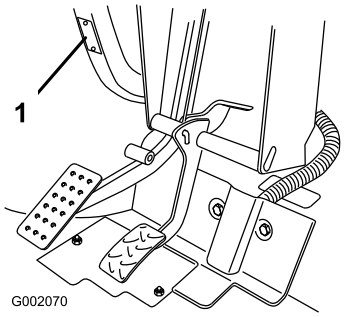

Obrázek 1

1. Umístění názvu modelu a sériového čísla

Číslo modelu _____

Výrobní číslo _____

Tato příručka upozorňuje na potenciální rizika a obsahuje bezpečnostní sdělení s výstražným symbolem (Obrázek 2), který signalizuje nebezpečí vážného zranění nebo smrti v případě nedodržování doporučených bezpečnostních opatření.



Obrázek 2

1. Výstražný symbol

Ke zdůraznění informací se v tomto návodu používají dva výrazy. **Důležité** upozorňuje na speciální technické informace a **Poznámka** zdůrazňuje obecné informace, kterým je třeba věnovat zvláštní pozornost.

© 2014—The Toro® Company
8111 Lyndale Avenue South
Bloomington, MN 55420

Navštivte nás na adrese www.Toro.com.
Vytištěno v USA
Všechna práva vyhrazena

Obsah

Bezpečnost 4
Bezpečné provozní postupy 4
Před uvedením vozidla do provozu 4
Provoz 4
Údržba 7
Modely 07266TC a 07279 7
Modely 07273 a 07273TC 7
Bezpečnostní a instrukční štítky 8
Nastavení 10
1 Montáž volantu (pouze modely 07266TC a 07273TC) 10
2 Seznámení s příručkou a dokumentací pro školení o bezpečnosti 10
Součásti stroje 12
Ovládací prvky 12
Technické údaje 15
Přídavná zařízení / příslušenství 15
Obsluha 16
Bezpečnost na prvním místě 16
Ovládání nákladní korby 16
Kontroly před uvedením do provozu 17
Kontrola motorového oleje 18
Kontrola hladiny brzdové kapaliny 19
Kontrola tlaku v pneumatikách 20
Doplňování paliva 20
Spuštění motoru 21
Zastavení stroje 21
Parkování vozidla 21
Zajíždění nového vozidla 21
Plnění nákladní korby 22
Přeprava vozidla 22
Tažení stroje 23
Tažení přívěsu 23
Údržba 24
Doporučený harmonogram údržby 24
Seznam denní údržby 25
Postupy před údržbou stroje 26
Údržba vozidla za zvláštních provozních podmínek 26
Příprava údržby vozidla 26
Zvednutí stroje 26
Otevření a zavření kapoty 26
Mazání 27
Mazání vozidla 27
Údržba motoru 27
Údržba vzduchového filtru 27
Výměna motorového oleje 28
Údržba zapalovací svíčky 30
Údržba palivového systému 31
Kontrola palivového potrubí a spojek 31
Výměna palivového filtru 31
Údržba nádrže s aktivním uhlím 31
Údržba elektrického systému 32
Údržba baterie 32
Výměna pojistek 33
Údržba světlometů 33
Údržba hnací soustavy 35
Údržba pneumatik 35
Seřízení sbíhavosti a odklonu předních kol 35
Kontrola hladiny převodového oleje 36
Výměna kapaliny v převodovce s rozvodovkou 37
Kontrola a seřízení neutrální polohy 37
Údržba spojky primárního pohonu 38
Údržba chladícího systému 39
Čištění ploch pro chlazení motoru 39
Údržba brzd 39
Kontrola brzd 39
Seřízení parkovací brzdy 39
Údržba řemenů 40
Údržba hnacího řemene 40
Seřízení řemene generátoru spouštěče 40
Údržba podvozku 41
Seřízení západek nákladní korby 41
Čištění 41
Mytí vozidla 41
Uskladnění 42

Bezpečnost

Nesprávné použití nebo údržba prováděná obsluhou nebo majitelem může způsobit poranění. Z důvodu snížení rizika zranění dodržujte tyto bezpečnostní pokyny a vždy věnujte pozornost výstražnému symbolu, který znamená **Upozornění**, **Výstrahu** nebo **Nebezpečí** – pokyny k zajištění osobní bezpečnosti. Nedodržení tohoto pokynu může mít za následek zranění osob nebo jejich usmrcení.

Bezpečné provozní postupy

⚠ DŮLEŽITÉ UPOZORNĚNÍ

Toto vozidlo je určeno pouze pro pohyb v terénu. Není zkonstruováno, vybaveno ani vyrobeno pro použití na veřejných silnicích. Použití na veřejných silnicích může vést k nehodě a vážnému úrazu nebo usmrcení řidiče nebo jiných osob.

Nepoužívejte toto vozidlo na veřejných silnicích.

Povinnosti nadřízeného pracovníka

- Zajistěte, aby všichni pracovníci používající toto vozidlo byli důkladně proškoleni a seznámeni s *provozní příručkou* a se všemi štítky na vozidle.
- Vypracujte vlastní zvláštní postupy a pracovní řád pro neobvyklé provozní podmínky (např. svahy, které jsou pro práci vozidla příliš strmé).

Před uvedením vozidla do provozu

- S vozidlem pracujte až poté, co jste si přečetli tuto příručku a porozuměli jejímu obsahu.
- Nikdy nedovolte dětem stroj řídit. Toto vozidlo smí řídit jen osoba vlastnící řidičský průkaz.
- Nikdy nedovolte, aby vozidlo obsluhovaly jiné dospělé osoby, aniž by si přečetly *provozní příručku* a porozuměly jejímu obsahu. Toto vozidlo mohou obsluhovat pouze školené a oprávněné osoby. Všichni pracovníci obsluhy musí být k řízení vozidla fyzicky a duševně způsobilí.
- Toto vozidlo může převážet pouze vás jako řidiče a jednoho spolujezdce na sedadle dodávaném výrobcem. Nikdy na vozidle nepřevážejte žádné další osoby.
- Nikdy vozidlo neobsluhujte pod vlivem omamných látek nebo alkoholu. Ospalost mohou vyvolat i léky předepsané lékařem a léky na nachlazení.
- Vozidlo neřiďte, jste-li unavení. Občas přerušte práci a odpočiňte si. Je velmi důležité, abyste vždy byli ve střehu.
- Seznamte se s ovládacími prvky a s postupem při rychlém vypnutí motoru.
- Veškeré štíty, bezpečnostní zařízení a štítky ponechte na místě. V případě chybné funkce štítu nebo bezpečnostního zařízení, nebo tehdy, je-li štítek nečitelný nebo poškozený, odstraňte všechny závady nebo proveďte výměnu před uvedením vozidla do provozu.
- Vždy noste pevnou obuv. Vozidlo neobsluhujte v sandálech, teniskách nebo plátěnkách. Nenoste volný oděv ani šperky, které by mohly být zachyceny pohybujícími se součástmi s následkem vážného úrazu.
- Doporučujeme používat ochranné brýle, ochrannou obuv, dlouhé kalhoty a přilbu. Některé místní vyhlášky a pojišťovací předpisy to přímo vyžadují.
- Nejezděte za tmy, zvláště ne v neznámých místech. Jestliže musíte jet za tmy, jeďte opatrně, zapněte reflektory, případně zvažte montáž přídavného osvětlení.
- Při používání vozidla v blízkosti dalších osob buďte obzvláště opatrní. Vždy dávejte pozor v místech možné přítomnosti přihlížejících osob.
- Před uvedením vozidla do provozu vždy zkontrolujte místa na vozidle uvedená v části Kontroly před uvedením do provozu (strana 17). V případě jakéhokoliv problému vozidlo nepoužívejte. Před opětovným uvedením vozidla nebo přídavného zařízení do provozu musí být všechny závady odstraněny.
- Benzin je velmi hořlavý, proto s ním manipulujte opatrně.
  - Používejte schválený kanystr.
  - Nedemontujte uzávěr palivové nádrže, dokud je motor horký nebo je v chodu.
  - Při manipulaci s benzinem nekuřte.
  - Palivo doplňujte do nádrže venku a asi 25 mm pod její horní okraj (po spodní okraj plnicího hrdla). Nádrž nepřeplňujte.
  - Veškerý rozlitý benzin utřete.

Provoz

⚠ DŮLEŽITÉ UPOZORNĚNÍ

Výfukové plyny z motoru obsahují oxid uhelnatý, což je smrtelný jed bez zápachu, který vás může usmrtit.

Nestartujte motor uvnitř budov nebo v uzavřených prostorech.

- Řidič a spolujezdec musí sedět, kdykoliv je vozidlo v pohybu. Řidič musí mít obě ruce na volantu, kdykoliv je to možné, a spolujezdec musí používat namontovaná držadla. Vždy mějte ruce a nohy uvnitř karoserie vozidla.
- Jestliže převážíte spolujezdce, jeďte pomaleji a zatáčejte mírněji. Nezapomínejte, že spolujezdec nemusí očekávat, že zabrzdíte nebo zatočíte, a nemusí být na to připravený.
- Vždy dávejte pozor na nízké přečnívající překážky, například větve stromů, ostění dveří a nadzemní lávky, a vyhýbejte se jim. Ujistěte se, že podjezdná výška

umožňuje hladký průjezd vozidla a že máte dostatek místa pro hlavu.

- Pokud nebudete vozidlo obsluhovat bezpečným způsobem, může dojít k nehodě, převrácení vozidla a k vážnému úrazu nebo usmrcení. Jezděte opatrně. Abyste zabránili převrácení nebo ztrátě kontroly:
  - Buďte mimořádně opatrní, snižte rychlost a udržujte bezpečnou vzdálenost od písečných bunkrů, výkopů, potoků, ramp, neznámých míst a jiných oblastí s náhlými změnami vlastností terénu nebo převýšení.
  - Dávejte pozor na díry a jiná skrytá nebezpečí.
  - Buďte obzvláště opatrní při řízení vozidla na mokrém povrchu, za nepříznivých povětrnostních podmínek, při vysoké rychlosti nebo s plným nákladem. Při plném zatížení se prodlouží doba a vzdálenost potřebné k zastavení.
  - Vyhýbejte se prudkým zastavením a rozjezdům. Před změnou směru jízdy vozidla vpřed/vzad a naopak vždy nejprve úplně zastavte.
  - Před zatáčením zpomalte. S vozidlem nezatáčejte ostře, neprovádějte prudké manévry nebo jiné nebezpečné pohyby, v důsledku kterých byste ztratili kontrolu nad řízením.
  - Při vyklápění materiálu z nákladní korby nesmí nikdo stát za vozidlem. Před uvolněním zadní výklopné postranice musí být nákladní korba v dolní poloze a zajištěná západkami.
  - Vozidlo používejte, jen je-li nákladní korba v dolní poloze a zajištěná západkami.
  - Před couváním se podívejte dozadu a ujistěte se, že za vozidlem nikdo nestojí. Vozidlem couvejte pomalu.
  - Při přejíždění silnic nebo v jejich blízkosti dávejte pozor na provoz. Vždy dejte přednost chodcům a jiným vozidlům na silnici. Vždy v dostatečném předstihu signalizujte úmysl zatáčet nebo zastavit, aby ostatní osoby znaly vaše úmysly. Dodržujte všechna pravidla silničního provozu a dopravní předpisy.
  - Elektrický a výfukový systém vozidla představují zdroje jiskření schopného zapálit výbušné látky. Nikdy se s vozidlem nepohybujte v prostorách, kde je ve vzduchu obsažen výbušný prach či výpary, nebo v jejich blízkosti.
  - V případě jakýchkoli pochybností o bezpečném způsobu obsluhy zastavte práci a zeptejte se svého nadřízeného.
- Při chodu motoru nebo krátce po jeho zastavení se nedotýkejte motoru ani tlumiče. Tyto součásti jsou natolik horké, že mohou způsobit popáleniny.
- Jestliže vozidlo neobvyklým způsobem vibruje, ihned zastavte, počkejte, až se veškerý pohyb zastaví, a zkontrolujte, zda nedošlo k poškození stroje. Před obnovením provozu opravte veškeré poškozené části vozidla.
- Dříve než opustíte sedadlo:
  1. Zastavte vozidlo.
  2. Zatáhněte parkovací brzdu.
  3. Otočte klíčkem zapalování do polohy Vypnuto.
  4. Vytáhněte klíč ze spínače zapalování.

  Poznámka: Před opuštěním vozidla na svahu podložte kola.
- Blesk může způsobit vážné zranění nebo smrt. Pokud v okolí vidíte blesky nebo slyšíte hřmění, přerušte práci s vozidlem a vyhledejte úkryt.

Brzdění

- Blížíte-li se k překážce, zpomalte. Tím získáte čas navíc, takže můžete zastavit nebo se otočit zpět. Při nárazu do překážky se vy a spolujezdec můžete zranit. Náraz do překážky také může poškodit vozidlo a náklad.
- Celková hmotnost vozidla má zásadní vliv na vaši schopnost vozidlo zastavit a/nebo s ním zatočit. Těžký náklad a těžké přídavné zařízení znesnadňují zastavení a otáčení vozidla. Čím je náklad těžší, tím déle zastavení trvá.
- Pokud je demontována nákladní korba a vozidlo nenese žádné přídavné zařízení, omezte rychlost vozidla, neboť jeho brzdné vlastnosti se změní. Při rychlém zastavení může dojít k zablokování zadních kol a tím k následné ztrátě kontroly nad vozidlem.
- Trávník a dlažba kloužou více, jsou-li mokré. Brzdná dráha na mokrém povrchu je 2krát až 4krát delší než na povrchu suchém. Jestliže projedete stojatou vodou dostatečně hlubokou na to, aby brzdy navlhly, brzdy nebudou funkční, dokud nevyschnou. Po projetí vodou zabrzděte, čímž ověříte správnou funkci brzd. Nejsou-li brzdy funkční, jeďte pomalu na rovném povrchu s lehce sešlápnutým brzdovým pedálem. Tím brzdy vysušíte.

Jízda na svahu

⚠ DŮLEŽITÉ UPOZORNĚNÍ

Při jízdě na svahu se vozidlo může převrátit nebo svalit ze svahu dolů, přestat se pohybovat vpřed nebo může přestat pracovat motor. Může dojít k úrazu.

- **Vozidlo nepoužívejte na příliš strmých svazích.**
- **Při couvání dolů svahem nezrychlujte a „nedupejte“ na brzdy, zejména vezete-li náklad.**
- **Jestliže motor přestane pracovat nebo se na svahu přestanete pohybovat vpřed, couvejte pomalu přímo dolů svahem. Nepokoušejte se vozidlo otočit.**
- **Na svahu jezděte pomalu a opatrně.**
- **Na svahu se neotáčejte.**
- **Snižte hmotnost nákladu a rychlost vozidla.**
- **Na svahu nezastavujte, zejména ne s nákladem.**

Při jízdě s vozidlem na svahu je třeba dodržovat následující zvláštní bezpečnostní opatření:

- Před jízdou nahoru nebo dolů svahem zpomalte chod vozidla.
- Jestliže při jízdě do svahu přestane pracovat motor nebo se přestanete pohybovat vpřed, pozvolna zabrzděte a pomalu couvejte přímo dolů svahem.
- Zatáčení při jízdě nahoru nebo dolů svahem může být nebezpečné. Jestliže musíte na svahu zatočit, zatáčejte pomalu a opatrně. Nikdy nezatáčejte ostře ani rychle.
- Těžký náklad ovlivňuje stabilitu vozidla. Snižte hmotnost nákladu a rychlost, jedete-li na svahu nebo vezete-li náklad s vysoko položeným těžištěm. Náklad na nákladní korbě zajistěte, aby se nemohl přesouvat. Pokud převážíte náklad, který se může snadno posunout (kapaliny, kámen, písek apod.), buďte obzvlášť opatrní.
- Na svahu nezastavujte, zejména ne s nákladem. Zastavení vozidla při jízdě dolů po svahu trvá déle než na rovině. Jestliže je nutné vozidlo zastavit, neměňte náhle rychlost, protože změna může zapříčinit převrácení nebo převalení vozidla. Jestliže se vozidlo pohybuje vzad, nesešlapujte prudce brzdu. Hrozí riziko převrácení.
- Používáte-li vozidlo v kopcovitém terénu, můžete namontovat volitelnou soupravu systému ROPS.

Provoz v náročném terénu

Při provozu v náročném terénu, na nerovném povrchu, blízko obrubníků, děr a jiných neočekávaných změn v terénu snižte rychlost vozidla a hmotnost nákladu převáženého na vozidle. Náklad se může posunout a způsobit nestabilitu vozidla.

Používáte-li vozidlo v náročném terénu, můžete namontovat volitelnou soupravu systému ROPS.

⚠ DŮLEŽITÉ UPOZORNĚNÍ

Náhlé terénní změny mohou vyvolat prudké pohyby volantu a případně způsobit zranění rukou nebo paží.

- **Při práci v náročném terénu a blízko obrubníků snižte rychlost.**
- **Volant držte volně po obvodu s palci směřujícími nahoru a mimo paprsky volantu.**

Nakládání a vykládání

Hmotnost a umístění nákladu a přítomnost spolujezdce může mít vliv na stabilitu vozidla a jeho ovládání. Aby nedošlo ke ztrátě kontroly nad vozidlem nebo k jeho převrácení, dávejte pozor v následujících situacích:

- Při práci s naloženou nákladní korbou a při tažení přívěsu nepřekračujte jmenovitou nosnost vozidla; postupujte podle pokynů v části Technické údaje (strana 15).
- Při jízdě ve svahu nebo v náročném terénu buďte opatrní, obzvláště s naloženou nákladní korbou a při tažení přívěsu.
- Buďte opatrní při přepravě vysokých nákladů v nákladní korbě.
- Nerovnoměrné rozložení zatížení na nákladní korbě vede k omezení stability a ovladatelnosti vozidla.
- Přeprava příliš velkých nákladů v nákladní korbě ovlivňuje stabilitu stroje.
- Přeprava materiálu, který není možné připevnit k vozidlu, jako je například kapalina ve velké nádrži, bude mít vliv na řízení, brzdění a stabilitu vozidla.

⚠ DŮLEŽITÉ UPOZORNĚNÍ

Korba může být těžká a může rozdrtit ruce nebo jiné části těla.

- **Při spouštění korby udržujte ruce a další části těla v bezpečné vzdálenosti.**
- **Náklad nevyklápějte na okolostojící osoby.**

- Náklad nikdy nevyklápějte z korby, pokud vozidlo stojí bokem ke svahu. Změna v rozložení hmotnosti nákladu může zapříčinit převrácení vozidla.
- Při jízdě s těžkým nákladem na korbě snižte rychlost a dodržujte dostatečný odstup odpovídající brzdné dráze. Nebrzděte náhle. Na svahu buďte obzvláště opatrní.
- Těžký náklad prodlužuje brzdnou dráhu a snižuje schopnost rychle zatočit bez převrácení.

- Zadní nákladový prostor je určený jen k převážení nákladu, nikoli k přepravě osob.
- Vozidlo nikdy nepřetěžujte. Výrobní štítek (umístěný pod středem přístrojové desky) obsahuje údaj o maximální nosnosti vozidla. Přídavná zařízení nikdy nepřeplňujte a nepřekračujte maximální celkovou hmotnost vozidla; postupujte podle pokynů v části Plnění nákladní korby (strana 22).

Údržba

- Údržbu, opravy, seřizování a kontrolu vozidla smí provádět pouze kvalifikovaní a oprávnění pracovníci.
- Před prováděním oprav nebo seřizování na vozidle vypněte motor, zatáhněte parkovací brzdu a vytáhněte klíč ze spínače zapalování.
- Řádně průběžně dotahujte všechny matice, svorníky a šrouby, čímž zajistíte dobrý stav vozidla.
- Abyste snížili riziko požáru, odstraňujte z motorového prostoru přebytečné mazivo, trávu, listí a nahromaděné nečistoty.
- Při kontrole hladiny nebo úniku paliva a elektrolytu nikdy nepoužívejte otevřený plamen.
- Pokud při seřizování v rámci údržby musí běžet motor, nepřibližujte ruce, nohy, žádné jiné části těla ani oděv k motoru a pohybujícím se součástem. Při provádění údržby na vozidle za provozu musí být všechny osoby v bezpečné vzdálenosti od vozidla.
- Při čištění součástí nepoužívejte otevřené vany s palivem ani hořlavé čisticí kapaliny.
- Pokud potřebujete rozsáhlejší opravu vozidla nebo pomoc, obraťte se na autorizovaného prodejce společnosti Toro.
- S ohledem na zajištění optimální výkonnosti a bezpečnosti vozidla vždy používejte pouze originální náhradní díly a příslušenství Toro. Náhradní díly a příslušenství od jiných výrobců mohou představovat riziko. Jakékoli úpravy vozidla mohou nepříznivě ovlivnit jeho provozuschopnost, výkonnost a trvanlivost nebo může při jeho použití dojít ke zranění nebo usmrcení. Takové použití může vést ke ztrátě záruky na výrobek.

Modely 07266TC a 07279

Akustický tlak

Garantovaná hladina akustického výkonu u tohoto zařízení činí 96 dBA s odchylkou (K) 1 dBA.

Hladina akustického výkonu byla stanovena v souladu s postupy uvedenými v normě EN ISO 11094.

Akustický tlak

Hladina akustického tlaku u tohoto zařízení v blízkosti ucha obsluhy činí 83 dBA s odchylkou (K) 1 dBA.

Hladina akustického tlaku byla stanovena v souladu s postupy uvedenými v normě EN ISO 11201.

Vibrace ruky a paže

Naměřená hladina vibrací u pravé ruky = 1,5 m/s^2

Naměřená hladina vibrací u levé ruky = 1,03 m/s^2

Přípustná odchylka (K) = 0,5 m/s^2

Naměřené hodnoty byly stanoveny v souladu s postupy uvedenými v normě EN 1032.

Vibrace celého těla

Naměřená hladina vibrací = 0,42 m/s^2

Přípustná odchylka (K) = 0,5 m/s^2

Naměřené hodnoty byly stanoveny v souladu s postupy uvedenými v normě EN 1032.

Modely 07273 a 07273TC

Akustický tlak

Garantovaná hladina akustického výkonu u tohoto zařízení činí 96 dBA s odchylkou (K) 1 dBA.

Hladina akustického výkonu byla stanovena v souladu s postupy uvedenými v normě EN ISO 11094.

Akustický tlak

Hladina akustického tlaku u tohoto zařízení v blízkosti ucha obsluhy činí 86 dBA s odchylkou (K) 1 dBA.

Hladina akustického tlaku byla stanovena v souladu s postupy uvedenými v normě EN ISO 11201.

Vibrace ruky a paže

Naměřená hladina vibrací u pravé ruky = 1,5 m/s^2

Naměřená hladina vibrací u levé ruky = 1,06 m/s^2

Přípustná odchylka (K) = 0,5 m/s^2

Naměřené hodnoty byly stanoveny v souladu s postupy uvedenými v normě EN 1032.

Vibrace celého těla

Naměřená hladina vibrací = 0,35 m/s^2

Přípustná odchylka (K) = 0,5 m/s^2

Naměřené hodnoty byly stanoveny v souladu s postupy uvedenými v normě EN 1032.

Bezpečnostní a instrukční štítky

Bezpečnostní štítky a pokyny jsou umístěny na viditelném místě v blízkosti každého prostoru představujícího potenciální nebezpečí. V případě ztráty nebo poškození původní nálepky nahraďte nálepku za novou.

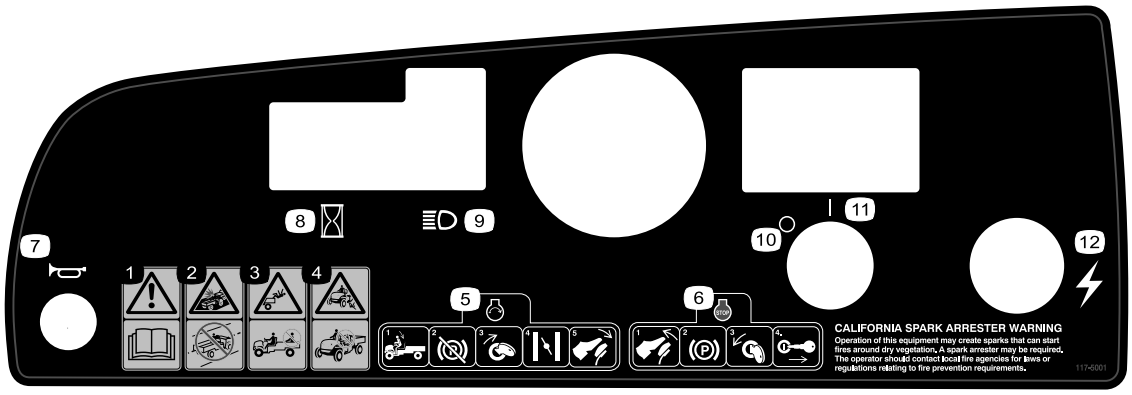

117-5001

1. Výstraha: Přečtěte si *Provozní příručku*.
2. Nebezpečí kolize: Nepoužívejte vozidlo na místních komunikacích, silnicích a dálnicích.
3. Nebezpečí pádu: Nepřevážejte spolujezdce na korbě.
4. Nebezpečí pádu: Nedovolte, aby s vozidlem manipulovaly děti.
5. Chcete-li spustit motor, sedněte si na sedadlo řidiče, uvolněte parkovací brzdu, otočte klíčem spínače zapalování do polohy Zapnuto, vytáhněte páčku sytiče (je-li to nutné) a sešlápněte plynový pedál.
6. Chcete-li vypnout motor, uvolněte plynový pedál, zatáhněte parkovací brzdu, otočte klíčem spínače zapalování do polohy Vypnuto a ze zapalování ho vytáhněte.
7. Klakson
8. Motohodiny
9. Přední reflektory
10. Napájení – vypnuto
11. Napájení – zapnuto
12. Elektrické napájení (napájecí zásuvka)



104-6581

1. Výstraha: Přečtěte si *Provozní příručku*.
2. Nebezpečí požáru: Před doplňováním paliva vypněte motor.
3. Výstraha: Vozidlo smějí používat pouze zaškolené osoby.
4. Nebezpečí převrácení: Na svahu buďte opatrní a jezděte pomalu. Při zatáčení jeďte pomalu. Při převážení plného nebo těžkého nákladu a při jízdě v náročném terénu jeďte max. rychlostí 26 km/h.
5. Nebezpečí pádu a zranění končetin: Nepřevážejte spolujezdce na nákladní korbě a vždy mějte ruce a nohy uvnitř vozidla.

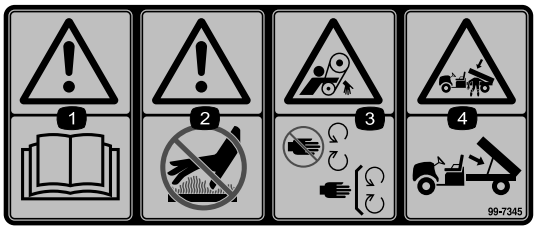

99-7345

1. Výstraha: Přečtěte si *Provozní příručku*.
2. Horké součásti / nebezpečí popálení: Zdržujte se v bezpečné vzdálenosti od horkého povrchu.
3. Nebezpečí zachycení řemenem: Nepřibližujte se k pohybujícím se součástem. Všechny ochranné kryty musí být vždy namontované.
4. Nebezpečí rozdrcení korbou: Používejte příslušnou vzpěru k podepření korby.

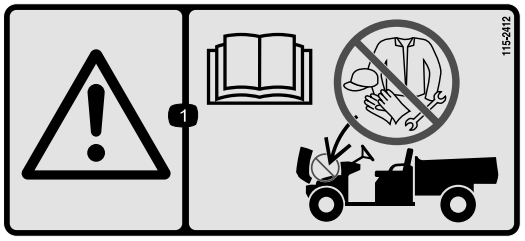

115-2412

1. Výstraha: Přečtěte si *provozní příručku*, neukládejte žádné předměty.

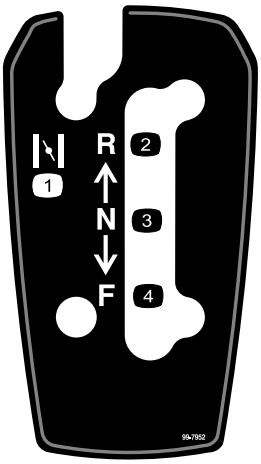

99-7952

1. Sytič
2. Zpětný chod
3. Neutrál
4. Dopředu

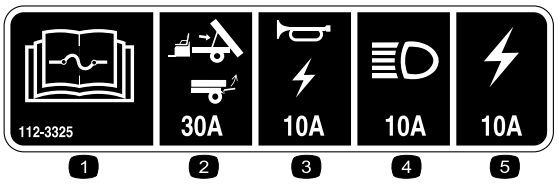

112-3325

1. Informace o pojistkách naleznete v *provozní příručce*.
2. Zvedání, bočnice 30 A
3. Klakson, napájecí zásuvka 10 A
4. Přední reflektory 15 A
5. Pojistka vozidla 20 A

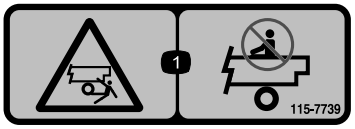

115-7739

1. Pád, nebezpečí rozdrcení, okolostojící osoby: Nepřevážejte na vozidle další osoby.

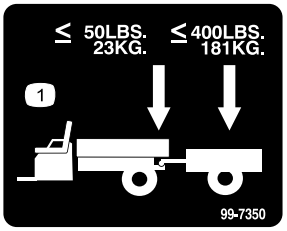

99-7350

1. Max. hmotnost spojovacího prvku 23 kg, max. hmotnost přívěsu 181 kg.

Nastavení

Vyjímatelné díly

Pro ověření, že byly dodány všechny součásti, použijte tabulku níže.

Postup	Popis	Množ-ství	Použití
1	Volant	1	Namontujte volant (pouze modely 07266TC a 07273TC).
2	Provozní příručka Uživatelská příručka k motoru Katalog dílů Dokumentace pro školení o bezpečnosti Registrační karta Formulář kontroly před dodáním Certifikát jakosti Klíč	1 1 1 1 1 1 1 2	Před použitím vozidla si přečtěte provozní příručku a seznamte se se školicími materiály.

Poznámka: Levou a pravou stranu stroje určete vzhledem k běžné provozní poloze.

1

Montáž volantu (pouze modely 07266TC a 07273TC)

Díly potřebné k provedení tohoto kroku:

1	Volant

Postup

1. Uvolněte úchytky na zadní straně volantu, které drží kryt středu, a sejměte kryt z náboje volantu.
2. Demontujte pojistnou matici a podložku z hřídele řízení.
3. Nasaďte volant a podložku na hřídel řízení. Zarovnejte volant na hřídel tak, aby příčník byl vodorovný, jestliže kola směřují přímo vpřed, a aby silnější paprsek volantu směřoval dolů.

   Poznámka: Protiprachový kryt je na volant namontován při výrobě.
4. Připevněte volant k hřídeli pojistnou maticí (Obrázek 3).

   Poznámka: Pojistnou matici utáhněte momentem 24 až 29 Nm.

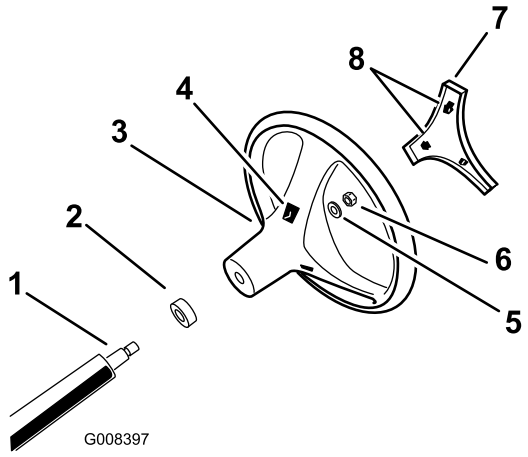

Obrázek 3

1. Hřídel řízení
2. Protiprachový kryt
3. Volant
4. Otvory pro úchytky ve volantu
5. Podložka
6. Pojistná matice
7. Kryt
8. Úchytky v krytu

Zarovnejte úchytky na krytu s drážkami na volantu a přichyťte kryt na náboj volantu.

2

Seznámení s příručkou a dokumentací pro školení o bezpečnosti

Díly potřebné k provedení tohoto kroku:

1	*Provozní příručka*
1	*Uživatelská příručka k motoru*
1	*Katalog dílů*
1	Dokumentace pro školení o bezpečnosti
1	Registrační karta
1	*Formulář kontroly před dodáním*
1	Certifikát jakosti
2	Klíč

Postup

- Přečtěte si *provozní příručku* a *provozní příručku k motoru*.
- Seznamte se s dokumentací pro školení o bezpečnosti.
- Vyplňte registrační kartu.
- Vyplňte *formulář kontroly před dodáním*.
- Přezkoumejte *certifikát jakosti*.

Součásti stroje

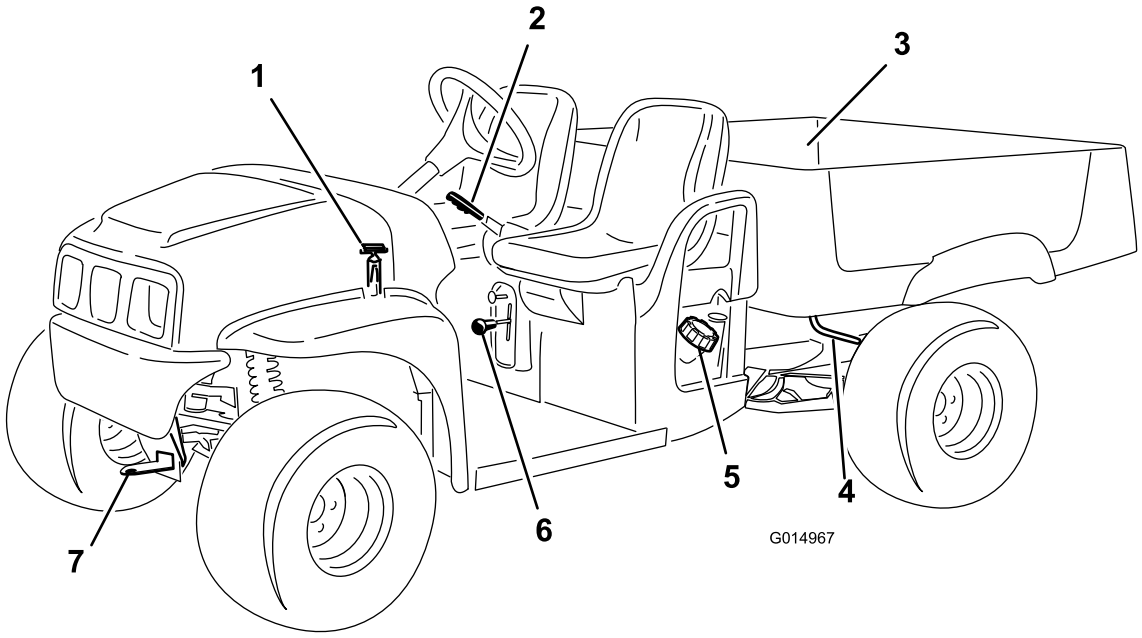

Obrázek 4

1. Západka kapoty
2. Páka parkovací brzdy
3. Nákladní korba
4. Páka nákladní korby
5. Uzávěr palivové nádrže
6. Řadicí páka
7. Tažný spojovací prvek

Ovládací prvky

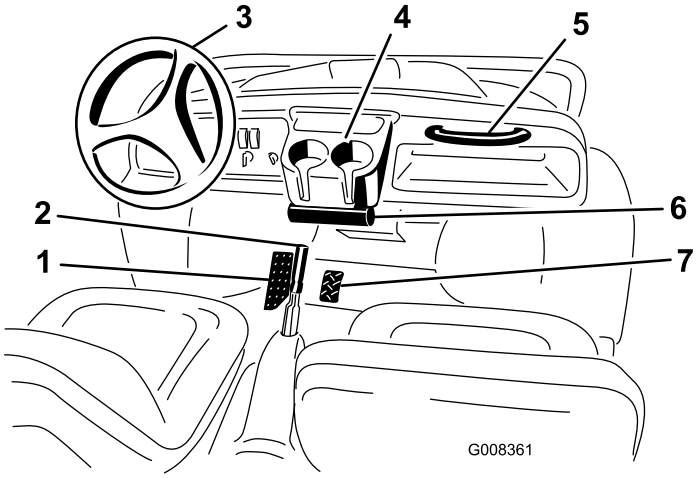

Obrázek 5

1. Brzdový pedál
2. Parkovací brzda (mezi sedadly)
3. Volant
4. Držák nápojů
5. Držadlo pro spolujezdce
6. Pouzdro na *provozní příručku*
7. Plynový pedál

Plynový pedál

Plynový pedál (Obrázek 5) slouží ke změně pojezdové rychlosti vozidla. Sešlápnutím plynového pedálu spustíte motor. Dalším sešlápnutím pedálu zvýšíte pojezdovou rychlost. Uvolněním pedálu vozidlo zpomalíte a vypnete motor.

Poznámka: Maximální rychlost jízdy vpřed je 26 km/h.

Brzdový pedál

Brzdový pedál slouží ke zpomalení nebo zastavení vozidla (Obrázek 5).

⚠ VÝSTRAHA

Brzdy se mohou opotřebit, nebo jsou-li nesprávně seřízeny, mohou být příčinou úrazu. Je-li nutné sešlápnout brzdový pedál na vzdálenost 25 mm a kratší od podlahy vozidla, je třeba brzdy seřídit nebo opravit.

Opotřebené brzdy vyměňte. Pokud jsou brzdy nesprávně seřízené, opravte je.

Parkovací brzda

Parkovací brzda se nachází mezi sedadly (Obrázek 5). Kdykoli vypnete motor, zatáhněte parkovací brzdu, aby nedošlo k nežádoucímu pohybu vozidla. Je-li vozidlo zaparkováno na strmém svahu, parkovací brzda musí být zatažena.

- Chcete-li zajistit parkovací brzdu, vytáhněte páku parkovací brzdy směrem nahoru.
- Chcete-li uvolnit parkovací brzdu, zatlačte páku parkovací brzdy směrem dolů.

Ovládání sytiče

Ovládací prvek sytiče se nachází pod sedadlem řidiče vpravo. Chcete-li usnadnit startování studeného motoru, povytáhněte páčku sytiče směrem ven (Obrázek 6). Po spuštění motoru nastavte sytič tak, aby motor běžel plynule. Jakmile se motor zahřeje, zatlačte páčku sytiče do polohy Vypnuto.

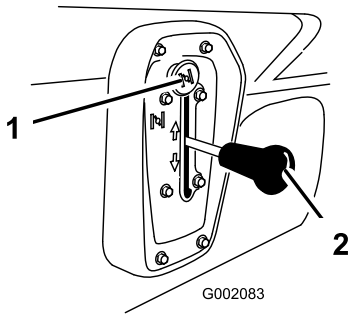

Obrázek 6

1. Sytič
2. Řadicí páka

Řadicí páka

Řadicí páka slouží ke změně směru jízdy vozidla. Řadicí páka má tři polohy: dopředu, dozadu a volnoběh (Obrázek 6). Motor lze spustit a provozovat v každé z těchto tří poloh.

Poznámka: Je-li vozidlo vybaveno volitelnou výstražnou signalizací při couvání a řadicí páka se nachází v poloze pro zpětný chod při zapnutém zapalování, bzučák řidiče informuje o tom, že je zařazen zpětný chod.

Důležité: Před změnou polohy řadicí páky vždy vozidlo zastavte.

Spínač zapalování

Spínač zapalování (Obrázek 7) slouží ke spuštění a vypnutí motoru a má dvě polohy: Vypnuto a Zapnuto. Po otočení klíčkem spínače zapalování do polohy Zapnuto lze motor spustit. Jakmile vozidlo stojí, otočte klíčkem spínače zapalování proti směru hodinových ručiček do polohy Vypnuto a vypněte motor. Před opuštěním vozidla vytáhněte klíč ze spínače zapalování.

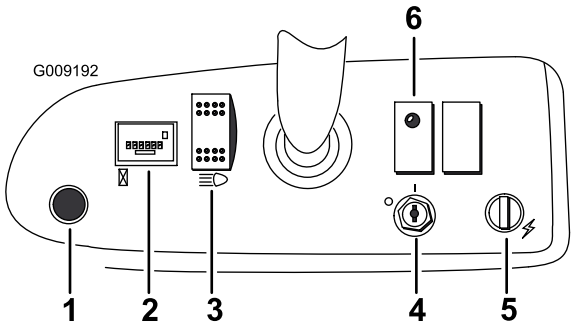

Obrázek 7

1. Tlačítko klaksonu (pouze modely 07266TC a 07273TC)
2. Motohodiny
3. Spínač světlometů
4. Spínač zapalování
5. Napájecí zásuvka
6. Kontrolka hladiny motorového oleje

Motohodiny

Měřič provozních hodin (Obrázek 7) zaznamenává celkový počet hodin provozu stroje. Měřič provozních hodin zaznamenává dobu, kdy motor běží a plynový pedál je sešlápnutý.

Kontrolka hladiny motorového oleje

Kontrolka hladiny oleje varuje řidiče v případě, je-li hladina motorového oleje pod bezpečnou úrovní (Obrázek 7). Jestliže se kontrolka hladiny oleje rozsvítí a zůstane rozsvícená, je třeba zkontrolovat hladinu oleje v motoru a případně olej doplnit, viz Kontrola motorového oleje (strana 18).

Poznámka: Kontrolka může blikat. Jedná se o normální chování a není třeba podnikat žádná opatření.

Spínač světlometů

Spínač světlometů slouží k ovládání světlometů. Přesunutím spínače světlometů dolů se světlomety zapnou; přesunutím spínače nahoru se světlomety vypnou (Obrázek 7).

Napájecí zásuvka

Napájecí zásuvka poskytuje napájení 12 V ss. pro volitelné elektrické příslušenství (Obrázek 7).

Tlačítko klaksonu (pouze modely 07266TC a 07273TC)

Stisknutím tlačítka aktivujete klakson (Obrázek 7).

Palivoměr

Palivoměr (Obrázek 8) se nachází na palivové nádrži vedle uzávěru plnicího otvoru na levé straně stroje. Palivoměr ukazuje množství paliva v nádrži.

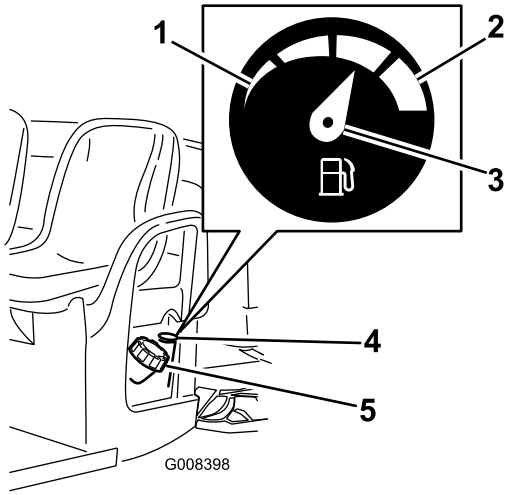

Obrázek 8

1. Prázdná nádrž
2. Plná nádrž
3. Ručička ukazatele
4. Palivoměr
5. Uzávěr palivové nádrže

Držadla pro spolujezdce

Držadla pro spolujezdce jsou umístěna na pravé straně přístrojové desky a vně každého sedadla (Obrázek 9).

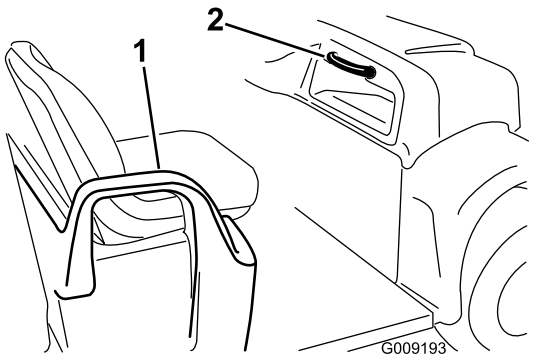

Obrázek 9

1. Držadlo – kyčelní opěra
2. Držadlo pro spolujezdce

Technické údaje

Poznámka: Specifikace a design se mohou bez upozornění změnit.

Typ	Model 07266TC a 07279	Model 07273 a 07273TC
Základní hmotnost	544 kg bez pohonných hmot a maziva	
Jmenovitá nosnost (na rovině)	Celková 567 kg, včetně hmotnosti řidiče 90,7 kg a hmotnosti spolujezdce 90,7 kg, nákladu, hmotnosti spojovacího prvku přívěsu, celkové hmotnosti přívěsu, příslušenství a přídavných zařízení.	Celková 749 kg, včetně hmotnosti řidiče 90,7 kg a hmotnosti spolujezdce 90,7 kg, nákladu, hmotnosti spojovacího prvku přívěsu, celkové hmotnosti přívěsu, příslušenství a přídavných zařízení.
Max. celková hmotnost vozidla (na rovině)	Celkem 1 111 kg včetně výše uvedených hmotností	Celkem 1 292 kg včetně výše uvedených hmotností
Maximální hmotnost nákladu (na rovině)	Celkem 385 kg včetně hmotnosti spojovacího prvku přívěsu a celkové hmotnosti přívěsu	Celkem 567 kg včetně hmotnosti spojovacího prvku přívěsu a celkové hmotnosti přívěsu
Přípustná celková hmotnost přívěsu:		
Standardní závěs	Hmotnost spojovacího prvku 23 kg, max. hmotnost přívěsu 182 kg	
Závěs pro velké zatížení	Hmotnost spojovacího prvku 45 kg, max. hmotnost přívěsu 363 kg	
Celková šířka	150 cm (59 palců)	
Celková délka	299 cm (117,75 palců)	
Světlá výška nad terénem	25 cm (10 palců) vpředu bez nákladu a řidiče, 18 cm (7 palců) vzadu bez nákladu a řidiče	
Rozvor kol	206 cm (81 palec)	
Sbíhavost kol (od osy k ose)	125 cm (49 palců) vpředu, 118 cm (46 1/2 palce) vzadu	125 cm (49 palců) vpředu, 120 cm (47 1/4 palce) vzadu
Délka nákladní korby	117 cm (46 palců) vnitřní, 133 cm (52 1/4 palce) vnější	
Šířka nákladní korby	125 cm (49 palců) vnitřní, 150 cm (59 palců) vnější, včetně lisovaných blatníků	
Výška nákladní korby	25 cm (10 palců) vnitřní	

Přídavná zařízení / příslušenství

Pro stroj je k dispozici řada přídavných zařízení a příslušenství, která vylepšují a rozšiřují možnosti stroje. Kontaktujte autorizované servisní středisko nebo distributora nebo navštivte stránky www.Toro.com, kde najdete seznam schválených přídavných zařízení a příslušenství.

Obsluha

Poznámka: Levou a pravou stranu stroje určete vzhledem k běžné provozní poloze.

Bezpečnost na prvním místě

Pozorně si přečtěte všechny bezpečnostní pokyny a štítky uvedené v části věnované bezpečnosti. Tyto informace mohou pomoci zabránit vašemu zranění či zranění okolostojících osob.

Ovládání nákladní korby

Zvedání nákladní korby

⚠ DŮLEŽITÉ UPOZORNĚNÍ

Vozidlo je při jízdě se zvednutou nákladní korbou náchylné k převrácení nebo svalení ze svahu. Je-li korba za provozu vozidla zvednutá, může dojít k jejímu poškození.

- **Vozidlo používejte, jen je-li nákladní korba v dolní poloze.**
- **Po vyprázdnění nákladní korbu spusťte dolů.**

⚠ VÝSTRAHA

Je-li při uvolňování zarážek náklad soustředěn blízko zadní části nákladní korby, může se korba neočekávaně vyklopit nahoru a zranit vás nebo okolostojící osoby.

- **Je-li to možné, umístěte náklad na střed nákladní korby.**
- **Ponechte nákladní korbu dole a zajistěte, aby se při uvolňování západek nad korbu nikdo nenahýbal a nestál za ní.**
- **Před zvednutím korby z důvodu údržby vozidla z ní odstraňte veškerý náklad.**

1. Zvedněte páky západky na obou stranách poblíž předního rohu nákladní korby a zvedněte korbu nahoru (Obrázek 10).
2. Zajistěte nákladní korbu umístěním vzpěry do zadní zarážky na konci drážky, která je umístěna v levé části rámu vozidla (Obrázek 10).

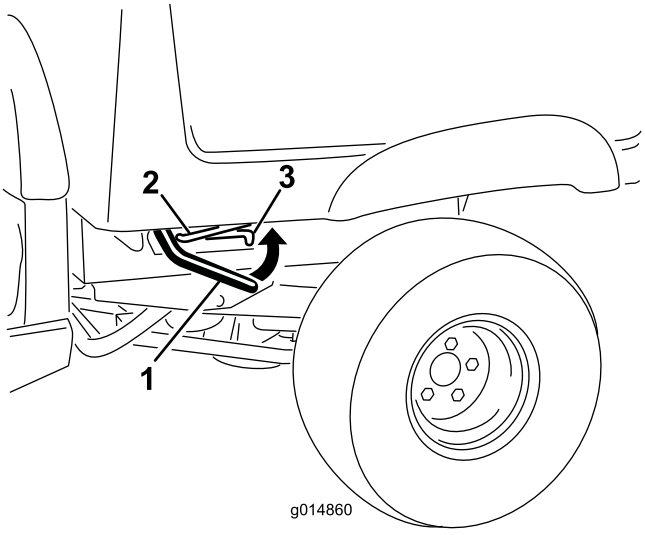

Obrázek 10

1. Páka zarážky
2. Vzpěra
3. Aretační výřez

Spouštění nákladní korby

⚠ DŮLEŽITÉ UPOZORNĚNÍ

Korba může být těžká a může rozdrtit ruce nebo jiné části těla.

Při spouštění korby udržujte ruce a další části těla v bezpečné vzdálenosti.

1. Zvedněte páku zarážky a mírně zvedněte nákladní korbu (Obrázek 10).
2. Vytáhněte vzpěru ze zarážky v drážce (Obrázek 10).
3. Spouštějte korbu, dokud bezpečně nezapadne (Obrázek 10).

Otevření výklopné postranice

1. Zkontrolujte, zda je nákladní korba v dolní poloze a zajištěná západkami.
2. Zvedněte zadní bočnici pomocí drážek na prsty na zadním panelu bočnice (Obrázek 11).

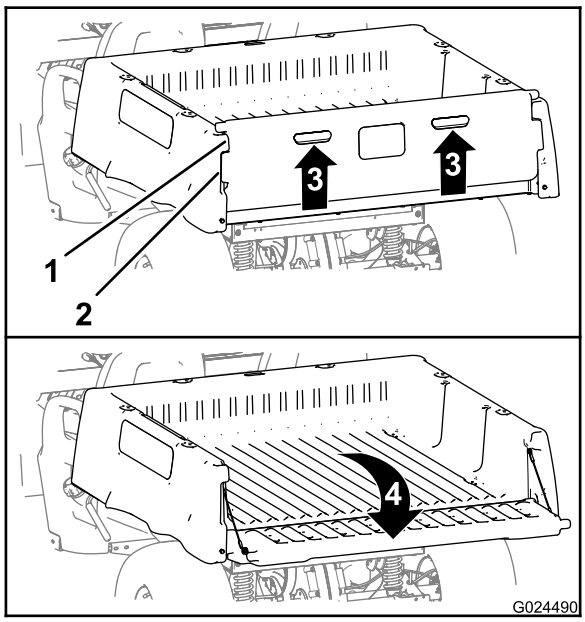

Obrázek 11

1. Příruba zadní bočnice (nákladní korba)
2. Pojistná příruba (zadní bočnice)
3. Zvedněte (drážka na prsty).
4. Otočte směrem dozadu a dolů.

3. Zarovnejte pojistné příruby zadní bočnice s otvory mezi přírubami zadní bočnice nákladní korby (Obrázek 11).
4. Otočte zadní bočnici směrem dozadu a dolů (Obrázek 11).

Zavření zadní bočnice

Po vyložení sypkých materiálů, jako je písek, jemný zahradní štěrk nebo dřevěné třísky, z nákladní korby vozidla může část materiálu zůstat v okolí pantů zadní bočnice. Před zavřením zadní bočnice proveďte následující kroky.

1. Rukama odstraňte z okolí pantů co nejvíce zbytkového materiálu.
2. Otočte zadní bočnici do polohy přibližně 45° (Obrázek 12).

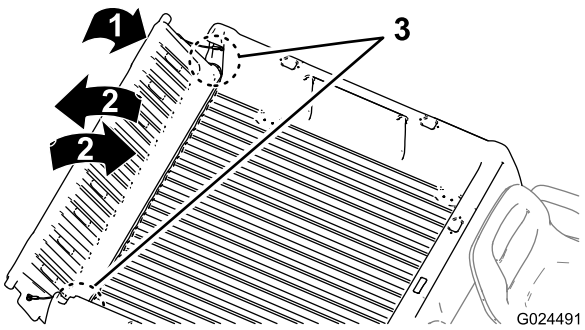

Obrázek 12

3. Krátkými pohyby potřeste zadní bočnicí a otočte jí několikrát tam a zpět (Obrázek 12).

   Poznámka: Tím se snadněji odstraní materiál z okolí pantů.
4. Spusťte zadní bočnici a zkontrolujte, zda v okolí pantů nezůstal zbytkový materiál.
5. Opakujte kroky 1 až 4, dokud není z okolí pantů odstraněn veškerý materiál.
6. Otočte zadní bočnici nahoru a dopředu tak, aby byly pojistné příruby v jedné rovině s otvorem v nákladní korbě (Obrázek 11).

   Poznámka: Zvedněte nebo spusťte zadní bočnici, aby se zarovnaly pojistné příruby zadní bočnice s otvory mezi přírubami zadní bočnice nákladní korby.
7. Spouštějte zadní bočnici dolů, dokud nezapadne do zadní části nákladní korby (Obrázek 11).

   Poznámka: Pojistné příruby zadní bočnice budou zcela zajištěné přírubami zadní bočnice nákladní korby.

Kontroly před uvedením do provozu

Následující kontroly provádějte každý den před zahájením práce s vozidlem:

- Zkontrolujte hladinu motorového oleje a brzdové kapaliny a podle potřeby doplňte odpovídající množství; postupujte podle pokynů v částech Kontrola motorového oleje (strana 18) a Kontrola hladiny brzdové kapaliny (strana 19).
- Zkontrolujte tlak vzduchu v pneumatikách; postupujte podle pokynů v části Kontrola tlaku v pneumatikách (strana 20).
- Zkontrolujte činnost brzdového pedálu.
- Zkontrolujte správnou funkci světlometů.
- Otočením volantu doleva a doprava zkontrolujte odezvu řízení.
- Zkontrolujte, zda nedochází k úniku oleje, součásti nejsou uvolněné a nejsou patrné další závady.

Poznámka: Před kontrolou úniku oleje, uvolněných součástí a dalších závad vypněte motor a vyčkejte, až se všechny pohybující se součásti zastaví.

Najdete-li některé výše uvedené závady, uvědomte mechanika nebo svého nadřízeného, dříve než s vozidlem začnete pracovat. Váš nadřízený může požadovat, abyste denně prováděli i další kontroly. Proto se zeptejte, jaké jsou další povinnosti řidiče.

Kontrola motorového oleje

Servisní interval: Při každém použití nebo denně Hladinu motorového oleje kontrolujte vždy před prvním spuštěním motoru.

Poznámka: Vozidlo je dodáváno s olejem v klikové skříni.

- **Modely 07266TC a 07279**

  Typ oleje: Detergentní olej (API klasifikace SJ nebo vyšší)

  Množství oleje: 1,1 l

  Viskozita: Viz následující tabulku.

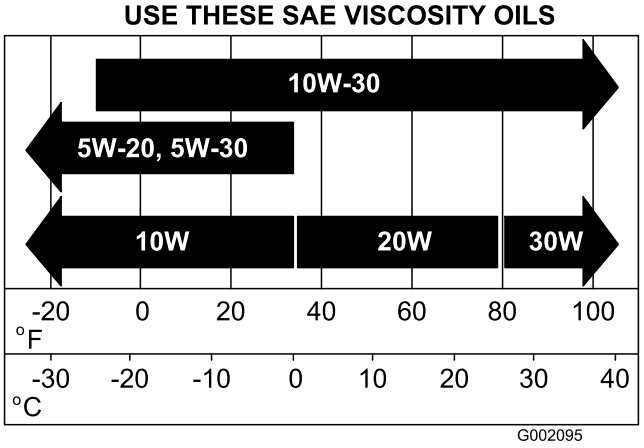

Obrázek 13

- **Modely 07273 a 07273TC**

  Typ oleje: Detergentní olej (API klasifikace SF, SG, SH, SJ nebo vyšší)

  Množství oleje v klikové skříni: 1,4 l při výměně filtru

  Viskozita: Viz následující tabulku.

  Poznámka: Motorový olej a olejový filtr měňte častěji, pokud vozidlo používáte v extrémně prašném nebo písčitém prostředí.

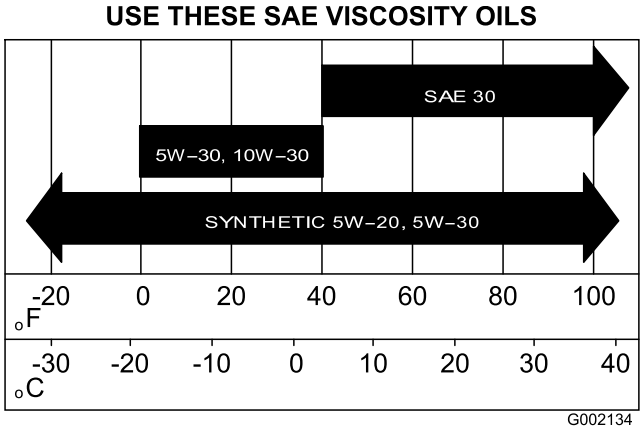

Obrázek 14

1. Umístěte vozidlo na rovnou plochu.
2. Zvedněte nákladní korbu; postupujte podle pokynů v části Zvedání nákladní korby (strana 16).
3. Pomocí hadru vyčistěte následující části motoru:
   - Modely **07266TC a 07279** – měrka hladiny oleje a plnicí otvor (Obrázek 15)

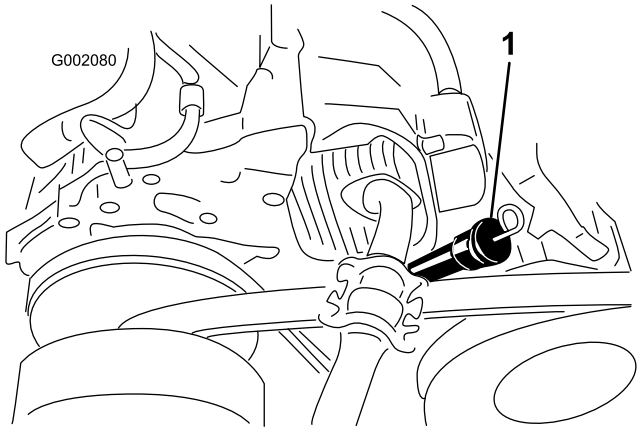

Obrázek 15
Modely 07266TC a 07279

1. Měrka hladiny oleje a plnicí otvor

- Modely **07273 a 07273T** – měrka hladiny oleje a uzávěr plnicího otvoru (Obrázek 16)

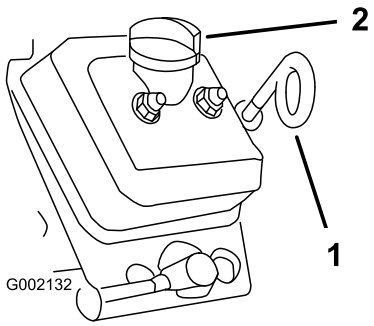

Obrázek 16
Modely 07273 a 07273TC

1. Měrka hladiny oleje (očko dolů)
2. Uzávěr plnicího otvoru

4. Vyjměte měrku hladiny oleje a otřete její konec (Obrázek 15 a Obrázek 16).
5. Zasuňte měrku hladiny oleje na doraz do plnicí trubky (Obrázek 15 a Obrázek 16). Vytáhněte měrku a podívejte se na její konec.

   Poznámka: Pokud je hladina oleje nízko, sejměte uzávěr plnicího otvoru a doplňte předepsaný typ oleje tak, aby hladina dosahovala ke značce horní meze na měrce.

   Poznámka: Olej doplňujte pomalu a během procesu často kontrolujte výšku hladiny oleje. **Motor olejem nepřeplňujte**.
6. Pevně nasaďte měrku hladiny oleje zpět na místo (Obrázek 15 a Obrázek 16).

   Důležité: Očko na konci měrky hladiny oleje musí u modelů 07273 a 07273TC směřovat dolů.

Kontrola hladiny brzdové kapaliny

Servisní interval: Při každém použití nebo denně Hladinu brzdové kapaliny kontrolujte vždy před prvním spuštěním motoru.

Typ brzdové kapaliny: DOT 3

1. Zaparkujte vozidlo na rovině, zatáhněte parkovací brzdu, vypněte zapalování a vyjměte klíč ze spínače zapalování.
2. Vyjměte pryžovou zátku uprostřed horní strany přístrojové desky, čímž získáte přístup k hlavnímu brzdovému válci a nádrži (Obrázek 17).

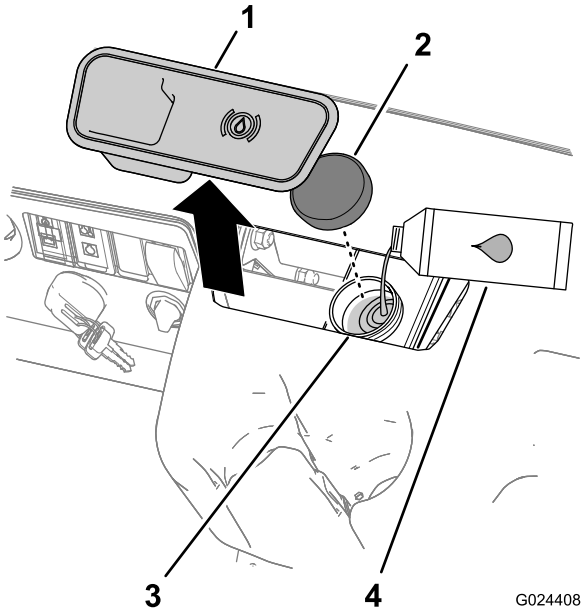

Obrázek 17

1. Pryžová zátka
2. Uzávěr nádrže
3. Plnicí hrdlo (nádrže)
4. Brzdová kapalina DOT 3

3. Zkontrolujte výšku hladiny kapaliny na boční stěně nádrže (Obrázek 18).

   Poznámka: Hladina musí být nad ryskou označující minimální výšku hladiny.

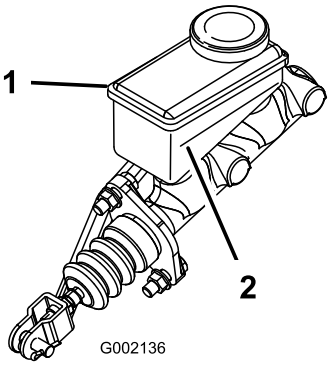

Obrázek 18

1. Nádrž brzdové kapaliny
2. Ryska minimální výšky hladiny

4. Pokud je hladina nízká, proveďte následující kroky:
   A. Vyčistěte okolí uzávěru nádrže a uzávěr sejměte (Obrázek 17).
   B. Dolévejte brzdovou kapalinu DOT 3 do nádrže, dokud hladina nebude nad ryskou označující minimální výšku hladiny (Obrázek 18).

      Poznámka: Nádrž brzdovou kapalinou nepřeplňujte.
   C. Nasaďte uzávěr nádrže (Obrázek 17).
5. Nasaďte pryžovou zátku na horní stranu přístrojové desky (Obrázek 18).

Kontrola tlaku v pneumatikách

Servisní interval: Při každém použití nebo denně

- Tlak vzduchu v předních a zadních pneumatikách je v rozmezí **55 až 103 kPa**.
- Potřebný tlak vzduchu v pneumatikách se určuje podle předpokládaného zatížení nákladem.
  - U nižšího zatížení nákladem použijte nižší tlak vzduchu. Tím se zajistí menší stlačování půdy, jízda je plynulejší a otisky pneumatik v půdě jsou minimální.
  - U většího zatížení nákladem při vyšších rychlostech nahustěte pneumatiky na vyšší tlak vzduchu.
- Nepřekračujte maximální tlak vzduchu, který je uveden na bočnici pneumatiky.

Doplňování paliva

- Nejlepších výsledků dosáhnete, když budete používat pouze čistý, čerstvý (ne starší než 30 dnů) bezolovnatý benzín s oktanovým číslem 87 nebo vyšším (metoda stanovení (R+M)/2).
- **Etanol**: Přijatelná jsou i paliva s maximálně 10 % etanolu nebo 15 % MTBE (metyltercbutyléter). Etanol a MTBE jsou různé látky. Paliva s více než 15 % etanolu (E15) nejsou schválena k použití. **Nikdy nepoužívejte paliva obsahující více než 10 % etanolu**, například E15 (obsahuje 15 % etanolu), E20 (obsahuje 20 % etanolu) nebo E85 (obsahuje až 85 % etanolu). Použití neschváleného paliva může mít za následek problémy s výkonem nebo poškození motoru, na které se nevztahuje záruka.
- **Nepoužívejte** benzín obsahující metanol.
- **Neuchovávejte** palivo přes zimu v palivové nádrži nebo nádobách na palivo bez použití stabilizátoru paliva.
- **Nepřidávejte** do benzínu olej.

⚠ NEBEZPEČÍ

Za určitých podmínek je motorový benzin extrémně hořlavý a vysoce výbušný. Požár nebo výbuch způsobený motorovým benzinem může popálit vás i jiné osoby a způsobit škody na majetku.

- **Palivo doplňujte do nádrže venku na otevřeném prostranství a při studeném motoru. Rozlitý benzin ihned utřete.**
- **Nikdy nedoplňujte palivovou nádrž uvnitř uzavřeného přívěsu.**
- **Neplňte palivovou nádrž až po horní okraj. Doplňujte palivo, dokud jeho hladina v nádrži nesahá 6 až 13 mm pod spodní hranu hrdla palivové nádrže. Tento volný prostor umožní expanzi paliva uvnitř nádrže.**
- **Při manipulaci s benzinem nikdy nekuřte a držte se stranou od otevřeného ohně nebo míst, kde se benzinové výpary mohou vznítit od jiskry.**
- **Benzin skladujte v nádobách schváleného typu a zabraňte přístupu dětí k takto uskladněnému palivu. Nikdy nekupujte zásobu motorového benzinu na dobu přesahující 30 dní.**
- **Nepoužívejte stroj bez kompletní výfukové soustavy v bezvadném stavu.**

⚠ NEBEZPEČÍ

Během tankování může za určitých podmínek dojít k uvolnění statické elektřiny a vzniku jiskry, od které se vznítí benzinové výpary. Požár nebo výbuch způsobený motorovým benzinem může popálit vás i jiné osoby a způsobit škody na majetku.

- **Před tankováním vždy pokládejte kanystry s palivem na zem, stranou od vozidla.**
- **Neplňte nádoby benzinem uvnitř vozidla nebo na korbě nákladního vozu nebo přívěsu, protože koberce v interiéru nebo plastové obložení korby mohou izolovat kontejner a zpomalit vybití elektrostatického náboje.**
- **Pokud je to možné, sjeďte z nákladního vozidla anebo přívěsu a doplňujte palivo do vozidla, jehož kola jsou na zemi.**
- **Jestliže to není možné, doplňte palivo do vozidla umístěného na nákladním vozidle nebo přívěsu z kanystru, nikoli plnicí pistolí.**
- **Pokud je nutné použít plnicí pistoli, dotýkejte se pistolí po celou dobu obruby palivové nádrže nebo hrdla kanystru až do úplného načerpání paliva.**

Doplňování paliva do nádrže

Palivová nádrž má objem přibližně 26,5 l.

1. Vypněte motor a zatáhněte parkovací brzdu.
2. Očistěte oblast kolem uzávěru palivové nádrže (Obrázek 19).

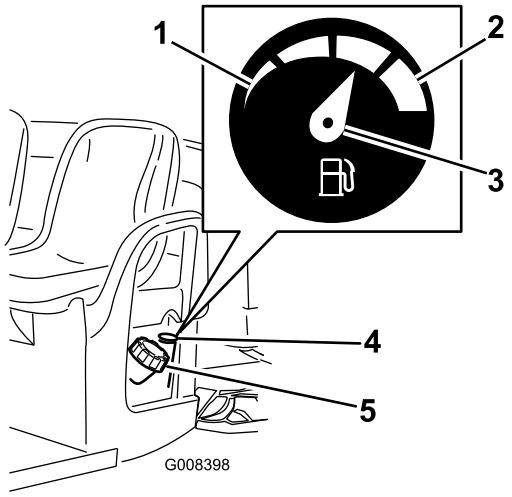

Obrázek 19

1. Prázdná nádrž
2. Plná nádrž
3. Ručička ukazatele
4. Palivoměr
5. Uzávěr palivové nádrže

3. Sejměte uzávěr palivové nádrže.
4. Nádrž plňte do úrovně asi 25 mm pod horní okraj nádrže (spodní okraj plnicího hrdla).

   Poznámka: Tento volný prostor umožní expanzi paliva uvnitř nádrže. **Nádrž nepřeplňujte**.
5. Zašroubujte a bezpečně zajistěte uzávěr hrdla palivové nádrže.
6. Otřete rozlité palivo.

Spuštění motoru

Důležité: Neuvádějte vozidlo do provozu tlačením nebo tažením.

1. Sedněte si na sedadlo řidiče, zasuňte klíč do spínače zapalování a otočte jím ve směru hodinových ručiček do polohy Zapnuto; postupujte podle pokynů v části Spínač zapalování (strana 13).

   Poznámka: Je-li vozidlo vybaveno volitelnou výstražnou signalizací při couvání a řadicí páka se nachází v poloze pro zpětný chod při zapnutém zapalování, bzučák řidiče informuje o tom, že je zařazen zpětný chod.
2. Přesuňte řadicí páku do požadované polohy pro jízdu vozidla; postupujte podle pokynů v části Řadicí páka (strana 13).
3. Uvolněte parkovací brzdu zatlačením páky parkovací brzdy směrem dolů; postupujte podle pokynů v části Parkovací brzda (strana 12).
4. Pomalu sešlapujte plynový pedál.

   Poznámka: Je-li motor studený, sešlápněte a podržte plynový pedál asi v polovině zdvihu a vytáhněte knoflík sytiče do polohy Zapnuto. Po zahřátí motoru vraťte knoflík sytiče do polohy Vypnuto.

Zastavení stroje

Chcete-li vozidlo zastavit, uvolněte plynový pedál a pomalu sešlápněte brzdový pedál; postupujte podle pokynů v částech Plynový pedál (strana 12) a Brzdový pedál (strana 12).

Poznámka: Brzdná vzdálenost se může lišit v závislosti na užitečném zatížení a pojezdové rychlosti vozidla.

Parkování vozidla

1. Stiskněte a zatáhněte parkovací brzdu; postupujte podle pokynů v části Brzdový pedál (strana 12).
2. Zajistěte parkovací brzdu vytažením páky parkovací brzdy směrem nahoru; postupujte podle pokynů v části Parkovací brzda (strana 12).
3. Otočte klíčkem spínače zapalování proti směru hodinových ručiček do polohy Vypnuto; postupujte podle pokynů v části Spínač zapalování (strana 13).
4. Vytáhněte klíč ze spínače zapalování.

Zajíždění nového vozidla

Servisní interval: Po prvních 100 hodinách—Proveďte zajetí nového vozidla podle pokynů.

Proveďte zajetí nového vozidla podle pokynů, aby byl zajištěn jeho správný výkon a dlouhá životnost.

- Pravidelně kontrolujte hladinu brzdové kapaliny a motorového oleje. Pozorně sledujte, zda nespatříte známky toho, že se vozidlo nebo jeho součásti přehřívají.
- Po spuštění studeného motoru jej nechte zahřívat po dobu asi 15 sekund a teprve poté začněte vozidlo používat.
- Prvních několik hodin provozu zajížděného vozidla se vyhýbejte situacím, které vyžadují prudké brzdění. Nová brzdová obložení nemusejí být v optimálním stavu, dokud nejsou během několikahodinového provozu vyhlazena (zaběhnuta).
- Při provozu měňte rychlost vozidla. Vyvarujte se rychlých startů a náhlých zastavení.
- Zajíždění motorového oleje není nutné. Originální motorový olej je stejného typu jako olej určený pro pravidelnou výměnu.

- Přehled zvláštních kontrol při nízkém počtu provozních hodin najdete v kapitole Údržba (strana 7).
- Zkontrolujte polohu předního zavěšení a podle potřeby ji seřiďte; postupujte podle pokynů v části Seřízení sbíhavosti a odklonu předních kol (strana 35).

Plnění nákladní korby

Při plnění nákladní korby a používání vozidla dodržujte následující pokyny:

- Dodržujte nosnost vozidla a omezení hmotnosti nákladu převáženého v nákladní korbě, které je popsáno v části Technické údaje (strana 15) a uvedeno na štítku celkové hmotnosti vozidla na vozidle (Obrázek 20).

  Poznámka: Poznámka: Jmenovitá nosnost je stanovena pouze pro provoz vozidla na rovném povrchu.

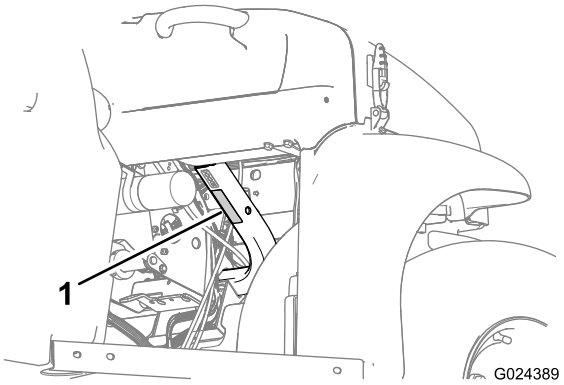

Obrázek 20

1. Štítek celkové hmotnosti vozidla

- Při provozu vozidla na svahu nebo v náročném terénu omezte hmotnost nákladu převáženého v nákladní korbě.
- Pokud je převážený materiál vysoký (a jeho těžiště je vysoko), jako například vyrovnané cihly, trámy pro terénní úpravy nebo pytle s hnojivy, omezte hmotnost nákladu převáženého v nákladní korbě. Náklad rozložte tak, aby byl co nejnižší a při provozu vozidla nepřekážel ve výhledu dozadu.
- Nákladní korbu nakládejte tak, aby byl náklad vystředěný, a to následujícím způsobem:
  - Náklad na korbě rovnoměrně rozmístěte od bočnice k bočnici.

    Důležité: Pokud je náklad jen na jedné straně nákladní korby, je větší pravděpodobnost, že by se vozidlo mohlo převrátit.

  - Náklad na korbě rovnoměrně rozmístěte od přední k zadní části korby.

    Důležité: Pokud umístíte náklad za zadní nápravu, zvýší se pravděpodobnost ztráty ovladatelnosti a převrácení vozidla a sníží se trakce předních kol.

- Buďte obzvláště opatrní při přepravě příliš velkých nákladů na nákladní korbě, obzvláště v případě, kdy hmotnost příliš velkého nákladu nelze rozložit na střed nákladní korby.
- Kdykoli je to možné, náklad na nákladní korbě zajistěte tak, aby se nemohl posunovat.
- Převážíte-li kapalinu ve velké nádrži (například nádrž postřikovače), buďte opatrní při jízdě do kopce a z kopce, při náhlé změně rychlosti, zastavení a při jízdě v náročném terénu.

Objem nákladní korby je 0,37 m^3. Množství (objem) materiálu, které lze naložit na korbu, aniž jsou překročeny jmenovité hodnoty zatížení vozidla, se značně mění v závislosti na měrné hmotnosti materiálu. Například hmotnost mokrého písku do výše postranic korby je přibližně 680 kg, což překračuje jmenovitou nosnost o 113 kg. Ve srovnání s tím je hmotnost dřeva do výše postranic korby 295 kg, což je méně než jmenovitá nosnost.

Následující tabulka uvádí mezní objem nákladu pro různé materiály:

Materiál	Měrná hmotnost	Max. nosnost nákladní korby (na rovině)
Štěrk, suchý	1 521,7 kg/m^3	Plný objem
Štěrk, mokrý	1 922,2 kg/m^3	3/4 plného objemu
Písek, suchý	1 441,6 kg/m^3	Plný objem
Písek, mokrý	1 922,2 kg/m^3	3/4 plného objemu
Dřevo	720,8 kg/m^3	Plný objem
Kůra	<720,8 kg/m^3	Plný objem
Zemina, balená	1 601,8 kg/m^3	3/4 plného objemu (přibližně)

Přeprava vozidla

K přepravě vozidla na delší vzdálenosti použijte přívěs. Vozidlo musí být na přívěsu bezpečně upevněno. Umístění upevňovacích bodů vozidla je zobrazeno na následujících obrázcích: Obrázek 21 a Obrázek 22.

⚠ VÝSTRAHA

Uvolněná sedadla mohou z vozidla a přívěsu během přepravy vypadnout a dopadnout na jiné vozidlo nebo vytvořit překážku na silnici.

Sedadla demontujte nebo je bezpečně připevněte pomocí spojky na krytu sedadla.

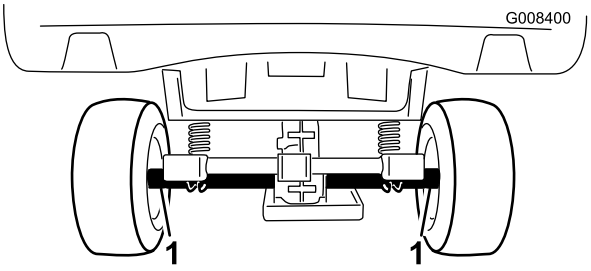

Obrázek 21

1. Upevňovací body (zadní část vozidla)

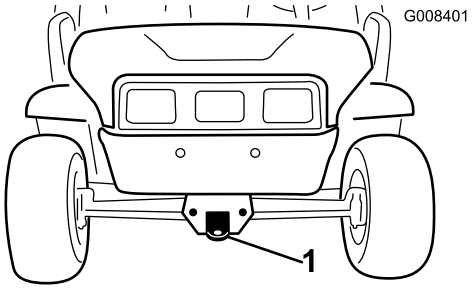

Obrázek 22

1. Tažný spojovací prvek a upevňovací bod (přední část vozidla)

Tažení stroje

V případě nouze lze vozidlo táhnout na krátkou vzdálenost. Tažení nicméně nedoporučujeme jako standardní pracovní postup.

⚠ DŮLEŽITÉ UPOZORNĚNÍ

Tažení nadměrnou rychlostí může způsobit ztrátu ovladatelnosti a následné zranění.

Při tažení vozidla nikdy nepřekračujte rychlost 8 km/h.

Tažení vozidla je práce pro dvě osoby. Pokud potřebujete vozidlo přepravit na větší vzdálenost, naložte jej na nákladní automobil nebo přívěs; postupujte podle pokynů v části Přeprava vozidla (strana 22).

1. Demontujte z vozidla hnací řemen; postupujte podle pokynů v části Výměna hnacího řemene (strana 40).
2. Připojte tažné lano ke spojovacímu prvku na přední straně rámu vozidla (Obrázek 22).
3. Přesuňte řadicí páku do neutrální polohy a uvolněte parkovací brzdu; postupujte podle pokynů v části Řadicí páka (strana 13) a Parkovací brzda (strana 12).

Tažení přívěsu

Vozidlo může táhnout přívěs. Vozidlo může být vybaveno dvěma typy tažných závěsů v závislosti na způsobu použití. Podrobnosti vám poskytne autorizovaný prodejce společnosti Toro.

Při přepravě nákladu nebo tažení přívěsu vozidlo ani přívěs nepřetěžujte. Přetížení vozidla nebo přívěsu může být příčinou slabého výkonu nebo poškození brzd, nápravy, motoru, převodovky s rozvodovkou, řízení, zavěšení, konstrukce karoserie nebo pneumatik. Hmotnost nákladu v přední části přívěsu musí vždy představovat 60 % hmotnosti celého nákladu. Tím se přenese přibližně 10 % celkové hmotnosti přívěsu na tažný závěs vozidla.

Maximální hmotnost nákladu včetně celkové hmotnosti přívěsu nesmí překročit 567 kg. Je-li například celková hmotnost přívěsu 181,5 kg, potom je maximální hmotnost nákladu 386 kg.

Aby bylo zajištěno vyhovující brzdění a trakce, při tažení přívěsu korbu vždy naložte. Nepřekračujte celkovou hmotnost přívěsu ani celkovou hmotnost vozidla.

S vozidlem a přívěsem neparkujte na svahu. Jestliže na svahu musíte parkovat, zatáhněte parkovací brzdu a založte kola přívěsu.

Údržba

Poznámka: Potřebujete *elektrické schéma* nebo *hydraulické schéma* stroje? Schémata jsou bezplatně k dispozici ke stažení na adrese www.Toro.com, ; zde na hlavní stránce klikněte na odkaz Příručky a vyhledejte svůj stroj.

Poznámka: Levou a pravou stranu stroje určete vzhledem k běžné provozní poloze.

Doporučený harmonogram údržby

Servisní interval	Postup při údržbě
Po prvních 8 hodinách	• Zkontrolujte stav hnacího řemene. • Zkontrolujte napnutí řemene generátoru spouštěče.
Po prvních 25 hodinách	• Vyměňte motorový olej. • Vyměňte olejový filtr (modely 07273 a 07273TC).
Po prvních 100 hodinách	• Proveďte zajetí nového vozidla podle pokynů.
Při každém použití nebo denně	• Zkontrolujte hladinu motorového oleje. Hladinu motorového oleje kontrolujte vždy před prvním spuštěním motoru. • Zkontrolujte hladinu brzdové kapaliny. • Zkontrolujte tlak vzduchu v pneumatikách. • Zkontrolujte funkci řazení.
Po každých 100 hodinách provozu	• Promažte ložiska a pouzdra. • Zkontrolujte a vyčistěte filtrační vložku vzduchového filtru. Při použití vozidla za zvláštních provozních podmínek provádějte dané úkony dvakrát častěji; postupujte podle pokynů v části Údržba vozidla za zvláštních provozních podmínek. • Vyměňte motorový olej. • Vyměňte olejový filtr (modely 07273 a 07273TC). • Zkontrolujte zapalovací svíčku. • Zkontrolujte stav pneumatik a ráfků. • Utáhněte matice šroubů pro upevnění kol. • Zkontrolujte sbíhavost a odklon předních kol. • Zkontrolujte hladinu převodového oleje. • Zkontrolujte funkci řazení neutrální polohy. • Vyčistěte chladicí oblasti motoru. • Zkontrolujte brzdy.
Po každých 200 hodinách provozu	• Vyměňte vzduchový filtr. • Podle potřeby seřiďte parkovací brzdu. • Zkontrolujte stav a napnutí hnacího řemene. • Zkontrolujte napnutí řemene generátoru spouštěče.
Po každých 400 hodinách provozu	• Zkontrolujte palivové potrubí a spojky. • Očistěte spojku primárního pohonu.
Po každých 800 hodinách provozu	• Palivový filtr vyměňte. • Vyměňte kapalinu v převodovce s rozvodovkou.
Každý rok	• Proveďte všechny úkony roční údržby uvedené v provozní příručce k motoru.

Důležité: **Další pokyny k postupům údržby naleznete v uživatelské příručce k motoru.**

Seznam denní údržby

Tuto stránku si zkopírujte pro každodenní použití.

Kontrolní úkon údržby	Pro týden:						
	Pondělí	Úterý	Středa	Čtvrtek	Pátek	Sobota	Neděle
Kontrola činnosti provozních brzd a parkovací brzdy							
Kontrola řazení/neutrální polohy							
Kontrola hladiny paliva							
Kontrola hladiny motorového oleje							
Kontrola hladiny oleje v převodovce s rozvodovkou							
Kontrola vzduchového filtru							
Kontrola chladicích žeber motoru							
Kontrola nezvyklé hlučnosti motoru							
Kontrola neobvyklých provozních zvuků							
Kontrola tlaku vzduchu v pneumatikách							
Kontrola úniku kapalin							
Kontrola funkce přístrojů							
Kontrola funkce akcelerátoru							
Promazání všech maznic							
Oprava poškozeného laku							

⚠ VÝSTRAHA

Jestliže ponecháte klíč ve spínači zapalování, může kdokoli spustit motor a způsobit vám nebo okolostojícím osobám vážné zranění.

Před zahájením jakýchkoli úkonů údržby vytáhněte klíč ze spínače zapalování a odpojte kabel zapalovací svíčky. Odložte kabel stranou tak, aby náhodně nepřišel do styku se zapalovací svíčkou.

⚠ DŮLEŽITÉ UPOZORNĚNÍ

Před zahájením běžné údržby musí být nákladní korba zvednutá.

Zvednutá nákladní korba může spadnout a zranit osoby pod ní.

- **Před zahájením práce pod nákladní korbou ji vždy zajistěte vzpěrou ve zvednuté poloze.**
- **Před prací pod nákladní korbou vyložte z korby veškerý materiál.**

Postupy před údržbou stroje

Údržba vozidla za zvláštních provozních podmínek

Jestliže vozidlo pracuje za některých z níže uvedených provozních podmínek, je třeba provádět údržbu dvakrát častěji.

- Provoz na poušti
- Provoz ve studeném prostředí (s teplotou nižší než 10° C)
- Tažení přívěsu
- Doba jízdy zpravidla kratší než 5 minut
- Častý provoz v prašném prostředí
- Stavební práce
- Po delším provozu v blátě, písku, vodě nebo podobném znečišťujícím prostředí nechte co nejdříve zkontrolovat a vyčistit brzdy. Tím zabráníte tomu, aby abrazivní materiál způsobil jejich nadměrné opotřebení.
- Při častém použití v náročných provozních podmínkách denně mažte všechny maznice a kontrolujte vzduchový filtr, čímž zabráníte nadměrnému opotřebení.

Příprava údržby vozidla

1. Zaparkujte stroj na rovném povrchu.
2. Zatáhněte parkovací brzdu, vypněte motor a vytáhněte klíč ze spínače zapalování.
3. Nechte vychladnout motor a výfukovou soustavu.

Zvednutí stroje

Kdykoliv na vozidle provádíte běžnou údržbu nebo diagnostiku motoru, musí být zadní kola vozidla zvednuta 25 mm nad zem a zadní náprava musí být podepřena hevery.

⚠ NEBEZPEČÍ

Vozidlo na heveru může být nestabilní. Mohlo by ze zvedáku sklouznout a někoho pod vozidlem zranit.

- **Motor vozidla na heveru neuvádějte do provozu.**
- **Před vystoupením z vozidla vždy vytáhněte klíč ze spínače zapalování.**
- **Je-li vozidlo na heveru, zablokujte kola.**

Podpěrný bod v přední části vozidla se nachází na přední straně rámu za tažným spojovacím prvkem (Obrázek 23). Podpěrný bod v zadní části vozidla se nachází pod trubkami zadní nápravy (Obrázek 24).

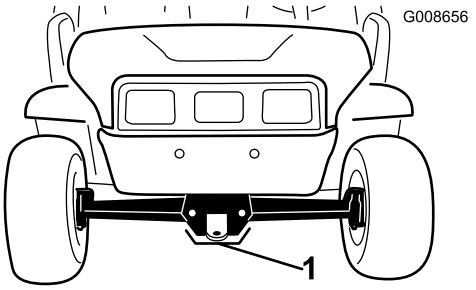

Obrázek 23

1. Přední podpěrný bod

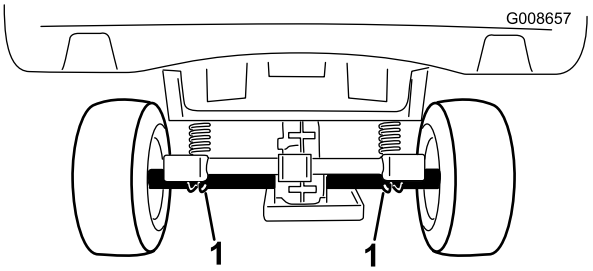

Obrázek 24

1. Zadní podpěrné body

Otevření a zavření kapoty

1. Chcete-li otevřít kapotu, uvolněte západky kapoty na obou stranách kapoty (Obrázek 25).

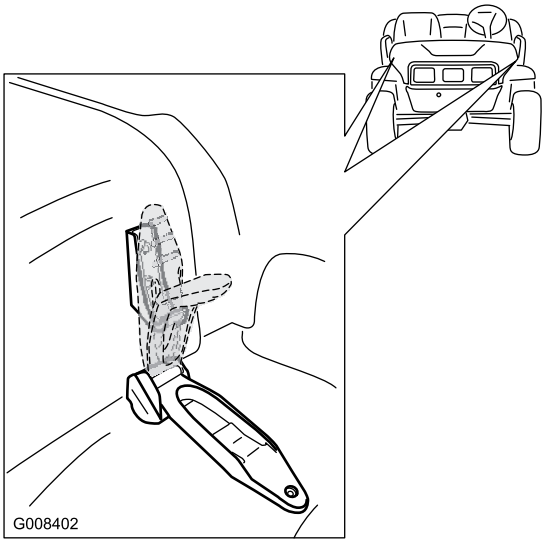

Obrázek 25

2. Natočte kapotu směrem nahoru a dozadu a zvedněte ji.
3. Kapotu zavřete natočením dopředu a dolů.
4. Zajistěte obě západky kapoty.

Mazání

Mazání vozidla

Servisní interval: Po každých 100 hodinách provozu/Každý rok (podle toho, co nastane dříve)—Promažte ložiska a pouzdra. Mazání vozidla provádějte častěji, pokud ho využíváte v náročných podmínkách.

Typ maziva: univerzální mazivo č. 2 na bázi lithia

1. Očistěte maznice hadrem tak, aby do ložiska ani pouzdra nemohly proniknout cizí částice.
2. Pomocí mazací pistole aplikujte 1 nebo 2 dávky maziva do maznic na vozidle.
3. Otřete z vozidla přebytečné mazivo.

Maznice jsou umístěny na 4 hlavách spojovacích tyčí (Obrázek 26) a na 2 rejdových čepech (Obrázek 27).

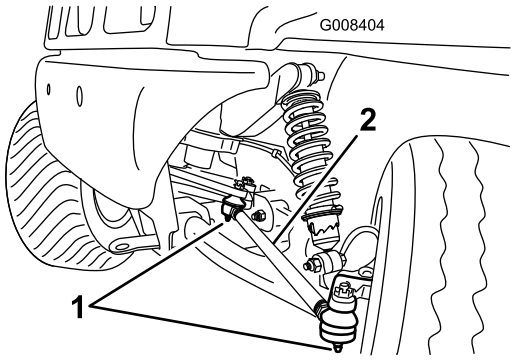

Obrázek 26
Zobrazena levá strana

1. Maznice
2. Spojovací tyč

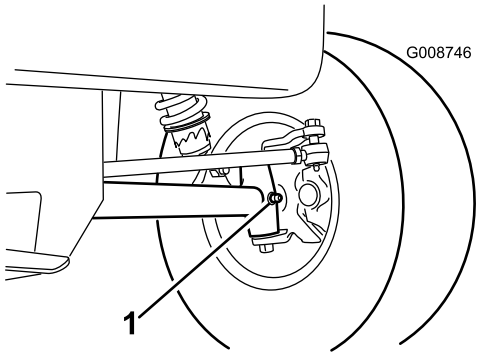

Obrázek 27
Zobrazena levá strana

1. Maznice (rejdový čep)

Údržba motoru

Údržba vzduchového filtru

Poznámka: Údržbu vzduchového filtru provádějte častěji (po několika hodinách), pokud jej používáte v extrémně prašném nebo písčitém prostředí.

Vyjmutí vzduchového filtru

1. Zvedněte nákladní korbu a zajistěte ji vzpěrou; postupujte podle pokynů v části Zvedání nákladní korby (strana 16).
2. Uvolněte západky upevňující kryt vzduchového filtru k pouzdru vzduchového filtru (Obrázek 28).

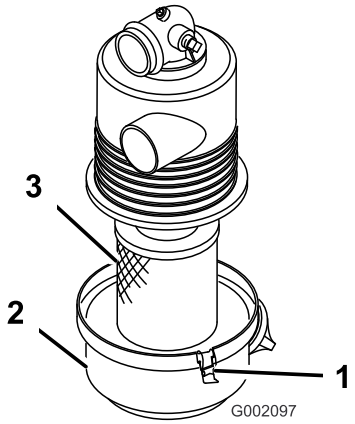

Obrázek 28

1. Západka
2. Kryt vzduchového filtru
3. Plášť vzduchového filtru

3. Oddělte kryt od pouzdra a vyčistěte vnitřní část krytu vzduchového filtru (Obrázek 28).
4. Opatrně vysuňte filtr z pouzdra vzduchového filtru.

   Poznámka: Aby se uvolnilo co nejmenší množství prachu, neklepejte filtrační vložkou o pouzdro vzduchového filtru.
5. Zkontrolujte filtrační vložku vzduchového filtru.
   - Pokud je filtrační vložka vzduchového filtru čistá, nainstalujte ji; postupujte podle pokynů v části Montáž vzduchového filtru (strana 28).
   - Pokud filtrační vložka vzduchového filtru čistá není, vyčistěte ji; postupujte podle pokynů v části Čištění filtrační vložky (strana 27).
   - Je-li filtrační vložka poškozená, vyměňte ji; postupujte podle pokynů v části Výměna vzduchového filtru (strana 28).

Čištění filtrační vložky

Servisní interval: Po každých 100 hodinách provozu—Zkontrolujte a vyčistěte filtrační vložku vzduchového filtru. Při

použití vozidla za zvláštních provozních podmínek provádějte dané úkony dvakrát častěji; postupujte podle pokynů v části Údržba vozidla za zvláštních provozních podmínek.

Důležité: Nepoužívejte poškozené filtrační vložky.

1. Vyjměte filtrační vložku vzduchového filtru; postupujte podle pokynů v části Vyjmutí vzduchového filtru (strana 27).
2. Foukejte stlačený vzduch z vnitřní strany filtrační vložky směrem k vnější straně.

   Poznámka: Vzduchovou trysku udržujte ve vzdálenosti alespoň 51 mm od vložky. Tryskou pohybujte nahoru a dolů a zároveň filtrační vložkou otáčejte.

   Důležité: Abyste vložku nepoškodili, nesmí tlak vzduchu překročit 689 kPa.
3. Prohlédněte filtrační vložku směrem zevnitř proti jasnému světlu, zda v ní nejsou díry nebo trhliny.

   Poznámka: Pokud jsou ve filtrační vložce vzduchového filtru trhliny nebo díry, je nutné ji vyměnit; postupujte podle pokynů v části Výměna vzduchového filtru (strana 28).
4. Namontujte vzduchový filtr; postupujte podle pokynů v části Montáž vzduchového filtru (strana 28).

Montáž vzduchového filtru

Důležité: Aby nedošlo k poškození motoru, musí být namontována kompletní sestava vzduchového filtru.

1. Vložte filtrační vložku do pouzdra vzduchového filtru (Obrázek 28).

   Poznámka: Při montáži tlačte na vnější lem filtrační vložky, aby správně dosedla a těsnila. Netlačte na pružný střed filtrační vložky.
2. Zarovnejte kryt vzduchového filtru s pouzdrem vzduchového filtru (Obrázek 28).
3. Pomocí západek připevněte kryt k pouzdru vzduchového filtru (Obrázek 28).
4. Spusťte nákladní korbu; postupujte podle pokynů v části Spouštění nákladní korby (strana 16).

Výměna vzduchového filtru

Servisní interval: Po každých 200 hodinách provozu—Vyměňte vzduchový filtr. Pokud je vzduchový filtr znečištěný nebo poškozený, vyměňte jej dříve.

1. Vyjměte filtrační vložku vzduchového filtru; postupujte podle pokynů v části Vyjmutí vzduchového filtru (strana 27).
2. Zkontrolujte, zda v nové filtrační vložce během přepravy nedošlo k poškození.

   Poznámka: Zkontrolujte těsnicí konec filtrační vložky.

   Důležité: Poškozenou filtrační vložku neosazujte.
3. Namontujte nový vzduchový filtr; postupujte podle pokynů v části Montáž vzduchového filtru (strana 28).

Výměna motorového oleje

Servisní interval: Po prvních 25 hodinách—Vyměňte motorový olej.

Po každých 100 hodinách provozu—Vyměňte motorový olej. (Olej měňte dvakrát častěji při použití vozidla za zvláštních provozních podmínek; postupujte podle pokynů v části Údržba vozidla za zvláštních provozních podmínek.)

Po prvních 25 hodinách—Vyměňte olejový filtr (modely 07273 a 07273TC).

Po každých 100 hodinách provozu—Vyměňte olejový filtr (modely 07273 a 07273TC). (Filtr měňte dvakrát častěji při použití vozidla za zvláštních provozních podmínek; postupujte podle pokynů v části Údržba vozidla za zvláštních provozních podmínek.)

Poznámka: Pokud vozidlo používáte v extrémně prašném nebo písčitém prostředí, měňte olej častěji.

Poznámka: Použitý motorový olej a olejové filtry odevzdejte do certifikovaného recyklačního střediska.

Výměna motorového oleje (modely 07266TC a 07279)

Typ oleje: Detergentní olej (API klasifikace SJ nebo vyšší)

Množství oleje: 1,1 l

Viskozita: Viz následující tabulku.

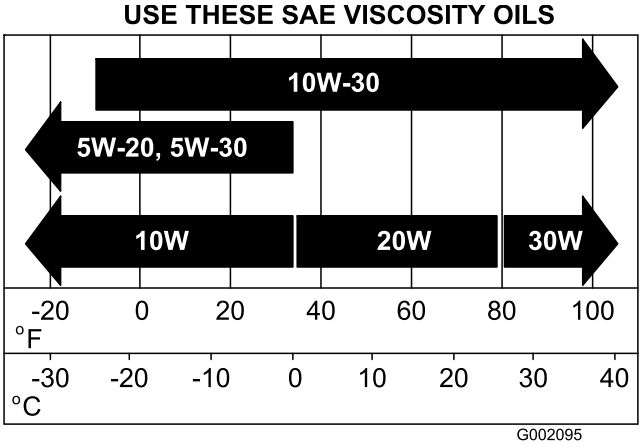

Obrázek 29

1. Nastartujte vozidlo a nechte jej několik minut běžet.
2. Zvedněte nákladní korbu; postupujte podle pokynů v části Zvedání nákladní korby (strana 16).

3. Vypněte motor a vytáhněte klíč ze spínače zapalování.
4. Odpojte baterii; postupujte podle pokynů v části Odpojení baterie (strana 32).
5. Pod zátku vypouštěcího otvoru umístěte sběrnou nádobu.
6. Demontujte zátku vypouštěcího otvoru (Obrázek 30).

   Poznámka: Nechte z motoru vytéct veškerý olej.

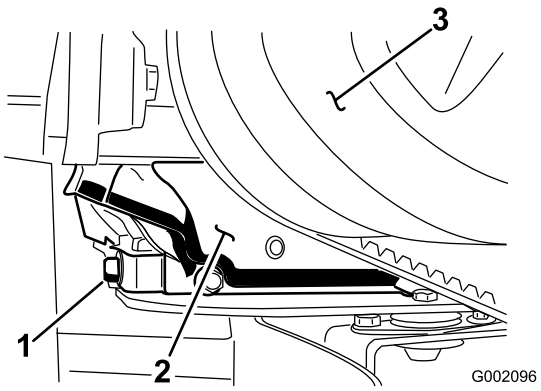

Obrázek 30

1. Vypouštěcí zátka motorového oleje
2. Motor
3. Spojka primárního pohonu

   Poznámka: Použitý olej odevzdejte do certifikovaného recyklačního střediska.
7. Namontujte zátku vypouštěcího otvoru a těsnění a utáhněte zátku utahovacím momentem 17,6 Nm.
8. Očistěte okolí měrky oleje a vyšroubujte uzávěr.
9. Nalévejte olej do plnicí trubice, dokud hladina oleje nedosáhne ke značce horní meze na měrce.

   Poznámka: Olej doplňujte pomalu a během procesu často kontrolujte výšku hladiny. **Motor olejem nepřeplňujte.**
10. Zcela zasuňte měrku do plnicí trubice a poté ji vytáhněte. Zkontrolujte hladinu oleje.
11. Osaďte měrku.
12. Připojte baterii a spusťte nákladní korbu; postupujte podle pokynů v částech Zapojení baterie (strana 33) a Spouštění nákladní korby (strana 16).

Výměna motorového oleje (modely 07273 a 07273TC)

Typ oleje: Detergentní olej (API klasifikace SL nebo vyšší)

Množství oleje v klikové skříni: 1,4 l při výměně filtru

Viskozita: Viz následující tabulku.

Poznámka: Motorový olej a olejový filtr měňte častěji, pokud vozidlo používáte v extrémně prašném nebo písčitém prostředí.

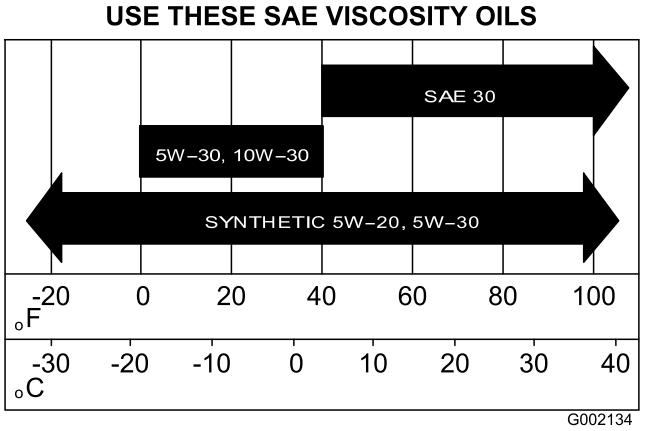

Obrázek 31

1. Nastartujte vozidlo a nechte jej několik minut běžet.
2. Zvedněte nákladní korbu; postupujte podle pokynů v části Zvedání nákladní korby (strana 16).
3. Vypněte motor a vytáhněte klíč ze spínače zapalování.
4. Odpojte baterii; postupujte podle pokynů v části Odpojení baterie (strana 32).
5. Pod zátku vypouštěcího otvoru umístěte sběrnou nádobu.
6. Demontujte zátku vypouštěcího otvoru a těsnění (Obrázek 32).

   Poznámka: Nechte z motoru vytéct veškerý olej.

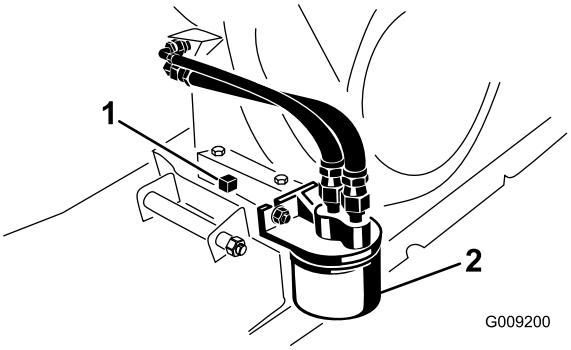

Obrázek 32

1. Vypouštěcí zátka motorového oleje
2. Filtr motorového oleje

7. Namontujte zátku vypouštěcího otvoru a těsnění a utáhněte zátku utahovacím momentem 17,6 Nm.
8. Nalévejte olej do plnicího otvoru, dokud hladina oleje nedosáhne ke značce horní meze na měrce.

   Poznámka: Olej doplňujte pomalu a během procesu často kontrolujte výšku hladiny. **Motor olejem nepřeplňujte.**
9. Namontujte uzávěr plnicího otvoru a osaďte měrku pevně na místo.

10. Připojte baterii a spusťte nákladní korbu; postupujte podle pokynů v částech Zapojení baterie (strana 33) a Spouštění nákladní korby (strana 16).

Výměna olejového filtru (modely 07273 a 07273TC)

Poznámka: Modely 07266TC a 07279 nejsou vybaveny olejovým filtrem.

1. Vypusťte olej z motoru; postupujte podle bodů 1 až 7 v části Výměna motorového oleje (modely 07273 a 07273TC) (strana 29).
2. Demontujte stávající olejový filtr (Obrázek 32).
3. Těsnění nového olejového filtru lehce potřete čistým olejem.
4. Našroubujte nový filtr na adaptér filtru, až těsnění dosedne na montážní desku. Potom filtr dotáhněte o další 1/2 až 3/4 otáčky (Obrázek 32).

   Poznámka: Olejový filtr nadměrně neutahujte.
5. Doplňte do klikové skříně nový olej předepsaného typu a viskozity (Obrázek 31 v části Výměna motorového oleje (modely 07273 a 07273TC) (strana 29)).
6. Spusťte motor a zkontrolujte, zda nedochází k úniku oleje.
7. Vypněte motor a zkontrolujte hladinu oleje. Doplňte olej podle potřeby.

Údržba zapalovací svíčky

Kontrola a výměna zapalovacích svíček

Servisní interval: Po každých 100 hodinách provozu/Každý rok (podle toho, co nastane dříve) Podle potřeby zapalovací svíčku vyměňte.

Typ: Champion RN14YC (nebo ekvivalentní)

Vzdálenost elektrod: 0,762 mm

Důležité: Prasklou, zanesenou, znečištěnou nebo vadnou zapalovací svíčku vyměňte. Při čištění svíček nepoužívejte tryskání pískem, škrabku ani drátěný kartáč, protože do válce by mohla napadat drť uvolněná ze svíčky. Důsledkem je zpravidla poškození motoru.

Poznámka: Provozuschopnost zapalovacích svíček je zpravidla dlouhá. Je však nutné je demontovat a zkontrolovat při každé poruše motoru.

1. Očistěte okolí zapalovací svíčky, aby se po demontáži nedostaly do válce žádné nečistoty.
2. Vytáhněte kabel ze svorky zapalovací svíčky.
3. Vytáhněte svíčku z hlavy válce.
4. Zkontrolujte stav vnější elektrody, střední elektrody a izolátoru elektrody, abyste si byli jisti, že nedošlo k jejich poškození (Obrázek 33).

Poznámka: Nepoužívejte poškozené nebo opotřebené zapalovací svíčky. Vyjmutou svíčku nahraďte novou zapalovací svíčkou předepsaného typu.

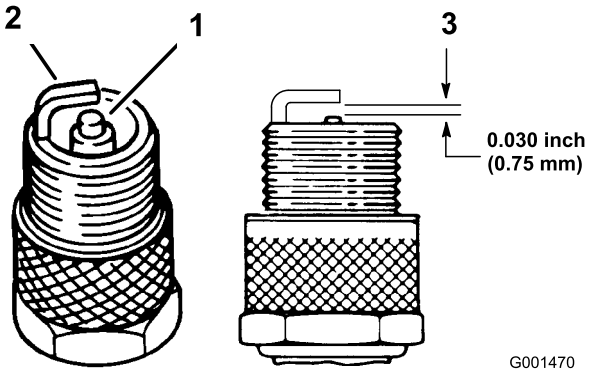

Obrázek 33

1. Izolátor střední elektrody
2. Vnější elektroda
3. Vzdálenost elektrod (není v měřítku)

5. Nastavte vzdálenost mezi střední a vnější elektrodou na 0,762 mm (Obrázek 33).
6. Namontujte zapalovací svíčku do hlavy válce a utáhněte ji momentem 20 Nm.
7. Namontujte kabel zapalovací svíčky.
8. **Pouze modely 07273 a 07273TC** – opakujte kroky 1 až 7 s další zapalovací svíčkou.

Údržba palivového systému

Kontrola palivového potrubí a spojek

Servisní interval: Po každých 400 hodinách provozu/Každý rok (podle toho, co nastane dříve)

Zkontrolujte, zda palivové potrubí, spoje a svorky nejsou narušené nebo poškozené a spojky nejsou uvolněné.

Poznámka: Před použitím vozidla opravte veškeré poškozené nebo netěsnící součásti palivového systému.

Výměna palivového filtru

Servisní interval: Po každých 800 hodinách provozu/Každý rok (podle toho, co nastane dříve)

1. Zvedněte korbu a podepřete ji vzpěrou; postupujte podle pokynů v části Zvedání nákladní korby (strana 16).
2. Vypněte motor a vytáhněte klíč ze spínače zapalování.
3. Odpojte baterii; postupujte podle pokynů v části Odpojení baterie (strana 32).
4. Umístěte pod palivový filtr čistou nádobu.
5. Demontujte svorky připevňující palivový filtr k palivovému potrubí (Obrázek 34).

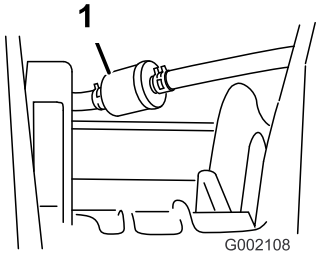

Obrázek 34

1. Palivový filtr

6. Demontujte starý palivový filtr z palivového potrubí.

   Poznámka: Vypusťte ze starého olejového filtru olej a odevzdejte ho do certifikovaného recyklačního střediska.

7. Namontujte nový filtr do palivového potrubí tak, aby šipka **směřovala ke** karburátoru.
8. Připevněte filtr k potrubí pomocí svorek, které jste vyšroubovali v kroku 5.
9. Připojte baterii a spusťte nákladní korbu; postupujte podle pokynů v částech Odpojení baterie (strana 32) a Spouštění nákladní korby (strana 16).

Údržba nádrže s aktivním uhlím

Kontrola vzduchového filtru nádrže s aktivním uhlím

Zkontrolujte otvor ve spodní části vzduchového filtru nádrže s aktivním uhlím. Musí být čistý a neblokovaný nečistotami nebo překážkami (Obrázek 35).

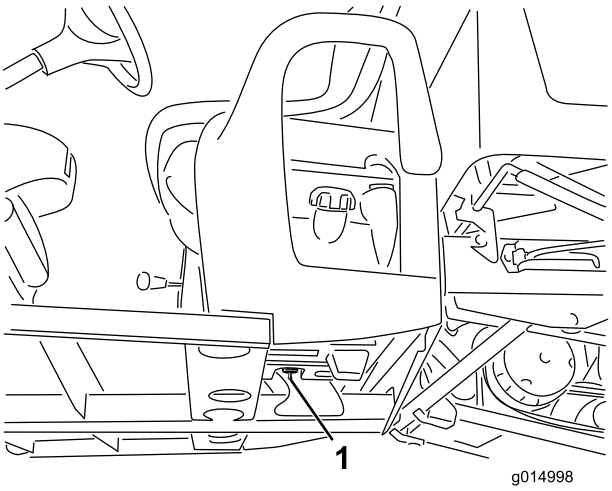

Obrázek 35

1. Otvor vzduchového filtru (umístěný uvnitř palivové nádrže pod nádrží s aktivním uhlím)

Výměna filtru nádrže s aktivním uhlím

1. Demontujte trn filtru nádrže s aktivním uhlím z hadice ve spodní části nádrže s aktivním uhlím a filtr vyjměte.

   Poznámka: Zlikvidujte starý filtr.

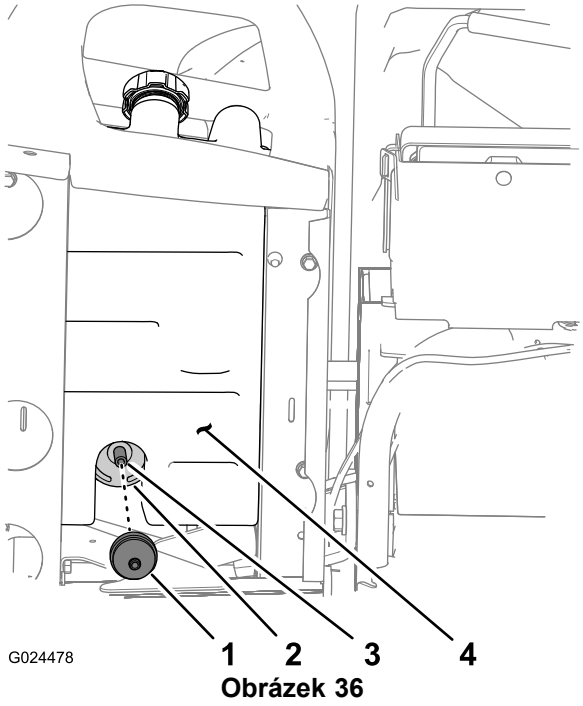

Obrázek 36

1. Filtr nádrže s aktivním uhlím
2. Nádrž s aktivním uhlím
3. Hadice
4. Palivová nádrž

2. Zcela zasuňte trn filtru nádrže s aktivním uhlím do hadice ve spodní části nádrže s aktivním uhlím.

Údržba elektrického systému

Údržba baterie

Odpojení baterie

1. Sejměte kryt baterie z horní části baterie (Obrázek 37).

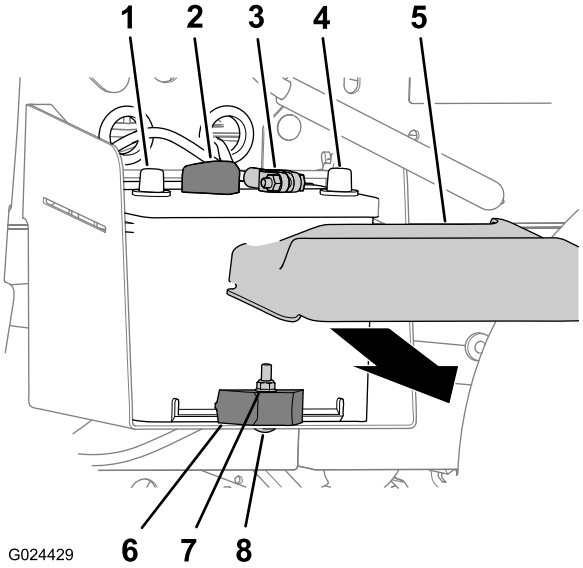

Obrázek 37

1. Kladný vývod baterie
2. Kladný kabel baterie
3. Záporný kabel baterie
4. Záporný vývod baterie
5. Kryt baterie
6. Pojistná matice
7. Svorka baterie
8. Vratový šroub

2. Odpojte kladný kabel baterie od vývodu baterie (Obrázek 37).
3. Odpojte záporný kabel baterie od vývodu baterie (Obrázek 37).

Vyjmutí baterie

1. Odpojte kabely baterie; postupujte podle pokynů v části Odpojení baterie (strana 32).
2. Demontujte pojistnou matici, vratový šroub a svorku baterie, pomocí kterých je baterie připevněna k ploše pro baterii (Obrázek 37).
3. Vyjměte baterii z plochy pro baterii (Obrázek 37).

Montáž baterie

1. Zarovnejte baterii s plochou pro baterii vozidla (Obrázek 37).

   Poznámka: Ujistěte se, že kladné a záporné vývody baterie jsou umístěny podle zobrazení (Obrázek 37).

2. Připevněte baterii k ploše pro baterii pomocí svorky baterie, vratového šroubu a pojistné matice (Obrázek 37).

3. Připojte kabely baterie; postupujte podle pokynů v části Zapojení baterie (strana 33).

Zapojení baterie

1. Připojte záporný kabel baterie k vývodu baterie (Obrázek 37).

2. Připojte kladný kabel baterie k vývodu baterie (Obrázek 37).

3. Nasaďte kryt baterie na horní část baterie (Obrázek 37).

Dobíjení baterie

Důležité: Baterii vždy udržujte v plně nabitém stavu (při specifické hustotě elektrolytu 1,260). To je důležité zejména proto, aby nedošlo k poškození baterie při teplotě nižší než 0°C .

1. Vyjměte baterii z vozidla, viz pokyny v části Vyjmutí baterie.

2. Připojte k pólům baterie nabíječku dodávající proud 3–4 A. Baterii nabíjejte proudem 3–4 A po dobu 4 až 8 hodin (12 V). Baterii nepřebíjejte.

⚠ DŮLEŽITÉ UPOZORNĚNÍ

Při nabíjení baterie vznikají plyny, které mohou explodovat.

V blízkosti baterie nikdy nekuřte a nemějte baterii v blízkosti jisker a otevřeného ohně.

3. Usaďte baterii do podvozku dle pokynů v části Montáž baterie.

Skladování baterie

Pokud bude vozidlo odstaveno déle než 30 dnů, vyjměte baterii a plně ji nabijte. Uložte ji na polici nebo ve vozidle. Ponechte kabely odpojené, pokud je baterie uložena ve vozidle. Uložte baterii v chladném prostředí, aby nedocházelo k jejímu rychlému vybití. Aby nedošlo ke zmrznutí baterie, zcela ji nabijte.

Výměna pojistek

Elektrická soustava obsahuje tři pojistky. Ty se nacházejí pod přístrojovou deskou na straně řidiče (Obrázek 38).

Pomocné zařízení (otevřeno)	30 A
Zapalovací soustava/klakson	10 A
Přední reflektory	15 A
Napájecí zásuvka	20 A

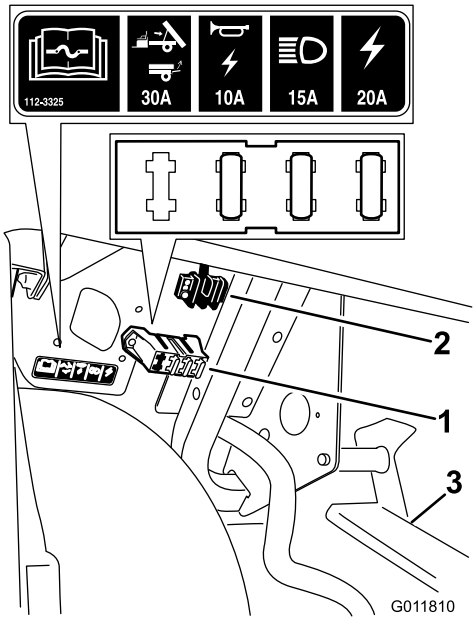

Obrázek 38

1. Blok pojistek
2. Zemnicí svorkovnice
3. Sestava pedálu

Údržba světlometů

Výměna žárovky

⚠ VÝSTRAHA

Halogenové žárovky jsou za provozu velmi horké. Při manipulaci s horkou žárovkou se můžete vážně popálit nebo zranit.

Před výměnou nechte žárovku dostatečně dlouho vychladnout. Při zacházení se žárovkou buďte opatrní.

⚠ VÝSTRAHA

Jakékoli znečištění povrchu může žárovku světlometu poškodit a zapříčinit její selhání nebo explozi s následkem vážného ohrožení bezpečnosti.

Při manipulaci se světlometem se nedotýkejte halogenové žárovky. Používejte čistý papírový ubrousek nebo žárovku držte opatrně za patici.

Specifikace: Viz *katalog dílů*.

1. Přesvědčte se, že je spínač světlometů ve vypnuté poloze; postupujte podle pokynů v části Spínač světlometů (strana 13).
2. Otevřete kapotu; postupujte podle pokynů v části Otevření a zavření kapoty (strana 26).
3. Odpojte elektrický konektor svazku vodičů od konektoru sestavy světlometu na zadní straně pouzdra světlometu (Obrázek 39).

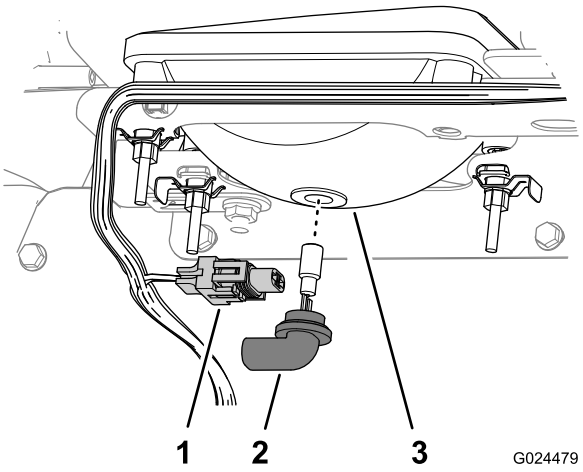

Obrázek 39

1. Elektrický konektor svazku vodičů
2. Sestava světlometu
3. Pouzdro světlometu

4. Otočte sestavu světlometu o 1/4 otáčky proti směru hodinových ručiček a tažením směrem dozadu ji vyjměte z pouzdra světlometu (Obrázek 39).
5. Vložte novou sestavu světlometu a pouzdro světlometu a zarovnejte úchytky sestavy světlometu se zářezy pouzdra světlometu (Obrázek 39).

   Poznámka: Dávejte pozor, abyste se při montáži nové žárovky světlometu nedotkli halogenové žárovky.
6. Zajistěte sestavu světlometu otočením o 1/4 otáčky ve směru hodinových ručiček (Obrázek 39).
7. Připojte elektrický konektor svazku vodičů ke konektoru nové sestavy světlometu (Obrázek 39).
8. Zavřete kapotu; postupujte podle pokynů v části Otevření a zavření kapoty (strana 26).

Výměna světlometu

1. Odpojte elektrický konektor svazku vodičů od konektoru nové sestavy světlometu (Obrázek 40).

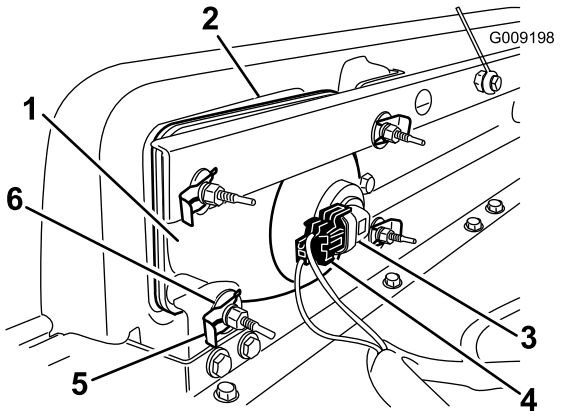

Obrázek 40

1. Světlomet
2. Otvor v nárazníku
3. Sestava světlometu
4. Elektrický konektor svazku vodičů
5. Rychloupínací příchytka
6. Plochá podložka

2. Demontujte rychloupínací příchytky a podložky upevňující světlomet k držáku světlometu (Obrázek 40).

   Poznámka: Všechny součásti uschovejte pro montáž nového světlometu.
3. Vyjměte sestavu světlometu posunutím dopředu otvorem v předním nárazníku (Obrázek 40).
4. Namontujte nový světlomet otvorem v nárazníku (Obrázek 40). Polohovací kolíky musí být zarovnané s otvory v montážním držáku za nárazníkem.
5. Sestavu světlometu zajistěte pomocí podložek a rychloupínacích příchytek, které jste demontovali v kroku 2.
6. Připojte elektrický konektor svazku vodičů ke konektoru sestavy světlometu (Obrázek 40).
7. Seřiďte světlomety tak, aby světelné paprsky směřovaly do určeného místa; postupujte podle pokynů v části Seřízení světlometů (strana 34).

Seřízení světlometů

Po každé demontáži a montáži světlometu je nutné provést jeho seřízení níže uvedeným postupem.

1. Otočte klíčkem spínače zapalování do polohy Zapnuto a zapněte světlomety.
2. Natáčením sestavy světlometu pomocí upevňovacích prvků seřiďte polohu světelného paprsku.

Údržba hnací soustavy

Údržba pneumatik

Servisní interval: Po každých 100 hodinách provozu—Zkontrolujte stav pneumatik a ráfků.

Po každých 100 hodinách provozu—Utáhněte matice šroubů pro upevnění kol.

1. Zkontrolujte, zda nejsou pneumatiky a ráfky opotřebené nebo poškozené.

   Poznámka: Při provozních nehodách, například najetí na obrubník, může dojít k poškození pneumatiky nebo ráfku a také k narušení geometrie kol. Proto po nehodě zkontrolujte stav pneumatik.

2. Matice kol utáhněte momentem 61 až 88 Nm.

Seřízení sbíhavosti a odklonu předních kol

Servisní interval: Po každých 100 hodinách provozu/Každý rok (podle toho, co nastane dříve)—Zkontrolujte sbíhavost a odklon předních kol.

Důležité: K této činnosti budete potřebovat nástroj Toro6010, který si můžete pořídit u prodejce společnosti Toro.

Sbíhavost kol musí být v rozmezí 0 až 6 mm a odklon v rozmezí 0 až 0,5 stupně, tj. spodní část ráfku kola může být odkloněná od vrcholu ráfku o 2,3 mm. Platí následující podmínky:

- Zkontrolujte, zda je v předních pneumatikách tlak 82 kPa.
- Buď umístěte na sedadlo řidiče závaží o hmotnosti průměrného řidiče vozidla, nebo požádejte řidiče, aby se na sedadlo posadil. Závaží nebo řidič musejí zůstat na sedadle po celou dobu seřizování.
- Na rovině přemístěte vozidlo přímo vzad o 2 až 3 m a potom přímo vpřed do původní výchozí polohy. Tím usadíte zavěšení do provozní polohy.
- Změřte sbíhavost kol směřujících přímo vpřed.

1. Při kontrole odklonu umístěte na podklad pravoúhlý příložník tak, aby se svislou hranou dotýkal čela pneumatiky (Obrázek 41).

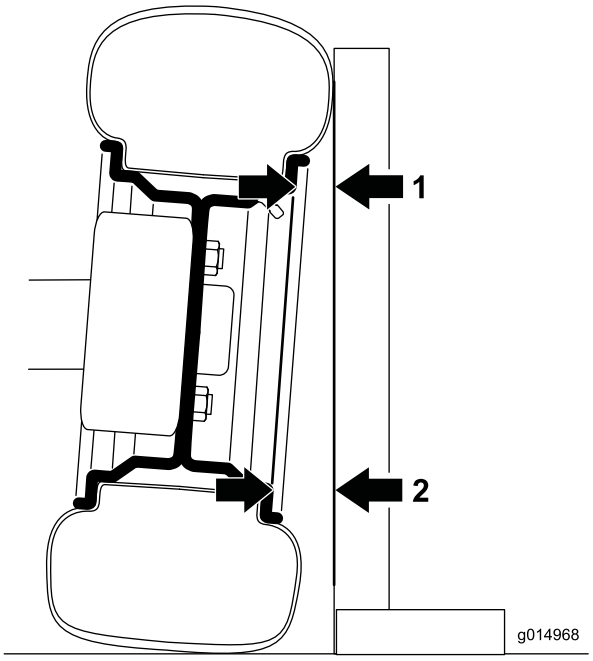

Obrázek 41

Levé přední kolo při pohledu zepředu. Úhel je pro názornost nadsazený.

1. Zde měřte.
2. Zde proveďte měření – vzdálenost musí být o 2,3 mm větší než v bodě 1.

2. Měřte od stejné části ráfku v horní a dolní části kola k úhelníku (Obrázek 41).

   Poznámka: Vzdálenost naměřená dole musí být o 2,3 mm větší než vzdálenost naměřená nahoře. Před seřizováním proveďte měření u obou předních kol.

   Při seřizování sbíhavosti a odklonu u pneumatiky, která to vyžaduje, postupujte následovně:

3. Pomocí nástroje Toro6010 otáčejte nákružkem na tlumiči kmitů a měňte délku pružiny (Obrázek 42).
   - Je-li spodní vzdálenost příliš malá, pružinu zkraťte.
   - Je-li spodní vzdálenost příliš velká, pružinu prodlužte.

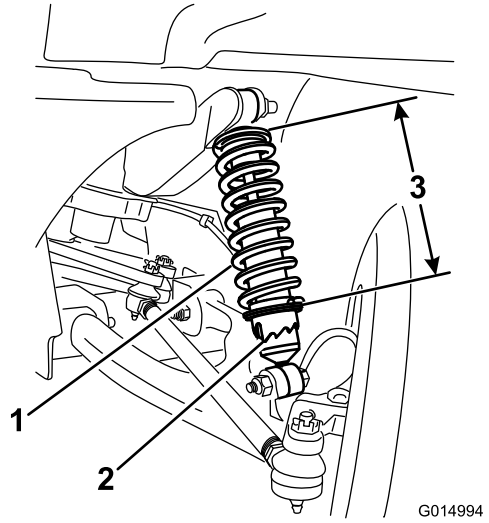

Obrázek 42

1. Pružina tlumiče kmitů
2. Nákružek
3. Délka pružiny

4. Na rovině přemístěte vozidlo přímo vzad o 2 až 3 m a potom přímo vpřed do původní výchozí polohy.
5. Tento postup opakujte od kroku 1, dokud není odklon obou předních kol nastaven správně.
6. Změřte vzdálenost mezi předními koly ve výšce nápravy jak vpředu, tak vzadu (Obrázek 43).

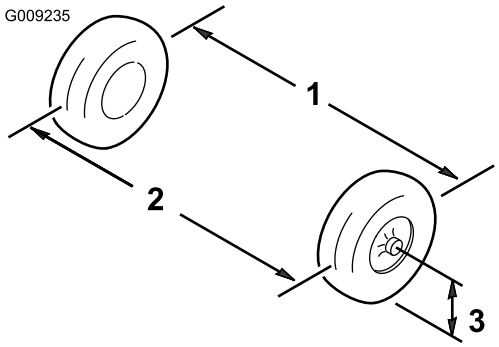

Obrázek 43

1. Vzdálenost os kol vzadu
2. Vzdálenost os kol vpředu
3. Osa nápravy

7. Není-li naměřená hodnota v rozmezí 0 až 6 mm, povolte pojistné matice na obou koncích spojovacích tyčí (Obrázek 44).

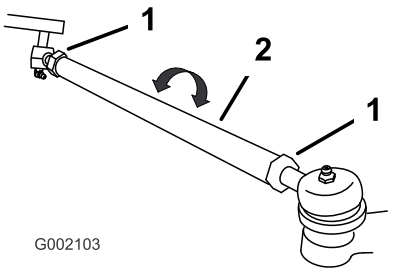

Obrázek 44

1. Pojistná matice
2. Spojovací tyč

8. Otáčením oběma spojovacími tyčemi pohybujte přední stranou kola dovnitř nebo ven.
9. Po správném seřízení utáhněte pojistné matice spojovacích tyčí.
10. Dráha volantu musí být v obou směrech stejná.

Kontrola hladiny převodového oleje

Servisní interval: Po každých 100 hodinách provozu

Typ oleje: SAE 10W30 (API klasifikace SJ nebo vyšší)

Množství oleje: 1,4 l

1. Vyčistěte hadrem prostor kolem zátky plnicího otvoru (Obrázek 46).

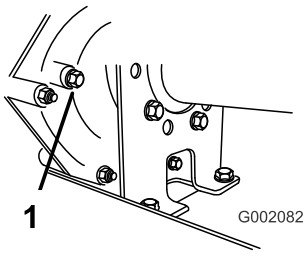

Obrázek 45

1. Zátka plnicího otvoru

2. Otočením proti směru hodinových ručiček zátku plnicího otvoru vyjměte (Obrázek 46).

   Poznámka: Zátku plnicího otvoru a těsnění uschovejte pro montáž v kroku 5.

3. V otvoru pro zátku plnicího otvoru v převodovce zkontrolujte hladinu převodového oleje (Obrázek 46).

   Poznámka: Hladina převodového oleje by měla dosahovat ke spodní části závitů v otvoru pro zátku plnicího otvoru.

4. Pokud je hladina oleje pod závity, doplňte předepsaný olej do otvoru pro zátku plnicího otvoru tak, aby hladina oleje v převodovce dosahovala ke spodní části závitů.

5. Nasaďte a dotáhněte zátku plnicího otvoru a těsnění do otvoru pro zátku plnicího otvoru v převodovce (Obrázek 46).

Výměna kapaliny v převodovce s rozvodovkou

Servisní interval: Po každých 800 hodinách provozu/Každý rok (podle toho, co nastane dříve)

Typ oleje: SAE 10W30 (API klasifikace SJ nebo vyšší)

Množství oleje: 1,4 l

1. Vyčistěte hadrem prostor kolem zátek plnicího a vypouštěcího otvoru (Obrázek 46).

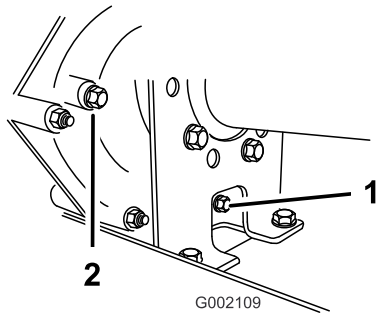

Obrázek 46

1. Zátka vypouštěcího otvoru 2. Zátka plnicího otvoru

2. Pod vypouštěcí zátku umístěte nádobu na zachycení oleje o kapacitě 2 l nebo více.
3. Otočením proti směru hodinových ručiček zátku plnicího otvoru vyjměte (Obrázek 46).

   Poznámka: Zátku plnicího otvoru a těsnění uschovejte pro montáž v kroku 7.
4. Otočením proti směru hodinových ručiček zátku vypouštěcího otvoru vyjměte (Obrázek 46).

   Poznámka: Zátku vypouštěcího otvoru a těsnění uschovejte pro montáž v kroku 5.

   Poznámka: Nechte z převodovky vytéct veškerý olej.
5. Nasaďte a dotáhněte zátku vypouštěcího otvoru a těsnění do otvoru pro zátku vypouštěcího otvoru v převodovce (Obrázek 46).

   Poznámka: Použitý olej odevzdejte do certifikovaného recyklačního střediska.
6. Otvorem pro zátku plnicího otvoru doplňte do nádrže (Obrázek 47) přibližně 1,4 l předepsaného oleje tak, aby hladina oleje v převodovce dosahovala ke spodní části závitů (Obrázek 46).

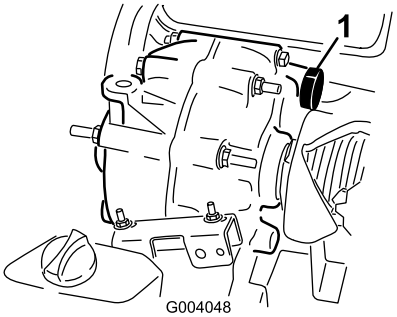

Obrázek 47

1. Plnicí otvor oleje

7. Nasaďte a dotáhněte zátku plnicího otvoru a těsnění do otvoru pro zátku plnicího otvoru v převodovce (Obrázek 46).
8. Spusťte motor a s vozidlem krátce pojeďte.
9. Zkontrolujte hladinu oleje, a pokud nedosahuje ke spodní části závitů v otvoru pro zátku plnicího otvoru, přidejte další olej (Obrázek 46).

Kontrola a seřízení neutrální polohy

Servisní interval: Po každých 100 hodinách provozu

Během provádění běžné údržby a/nebo diagnostiky motoru musí být převodovka s rozvodovkou v neutrální poloze (Obrázek 48). Vozidlo je vybavené neutrální polohou řadicí páky, která ovládá volnoběh převodovky s rozvodovkou. Při kontrole, zda řadicí páka v neutrální poloze správně ovládá volnoběh převodovky s rozvodovkou, postupujte následovně:

1. Přesuňte řadicí páku do neutrální polohy.
2. Otáčením hnané spojky zkontrolujte, zda je konzola volnoběhu v neutrální poloze (vyrovnejte ji s montážní konzolou táhla umístěnou pod konzolou řazení) (Obrázek 48).

   Poznámka: Vozidlo se nesmí pohybovat ani vzad, ani vpřed. Pokud se pohybuje, ručně posuňte konzolu volnoběhu do neutrální polohy.

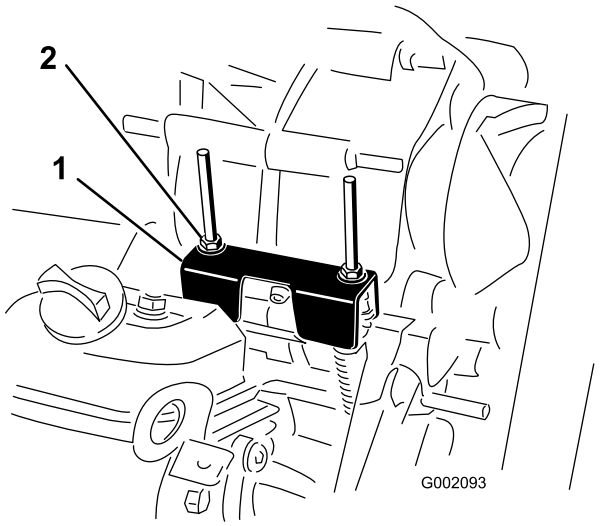

Obrázek 48

1. Konzola volnoběhu
2. Pojistné matice

3. Otočte jednu z pojistných matic (Obrázek 48) tak, aby vznikla mezera 0,762 až 1,524 mm mezi spodní částí matice/podložky a konzolou volnoběhu.

   Poznámka: Při nastavování horní polohy matice nahoře držte závitovou hřídel pod konzolou.

4. Otočte další pojistnou matici tak, aby vznikla mezera 0,76 až 1,52 mm mezi spodní částí matice/podložky a konzolou volnoběhu.

5. Vytáhněte obě táhla řazení nahoru a zkontrolujte, zda je mezi maticí/podložkou a konzolou volnoběhu mezera 0,76 až 1,52 mm (Obrázek 49).

   Poznámka: Pokud zde žádná vůle není, seřizováním matic předepsanou mezeru nastavte.

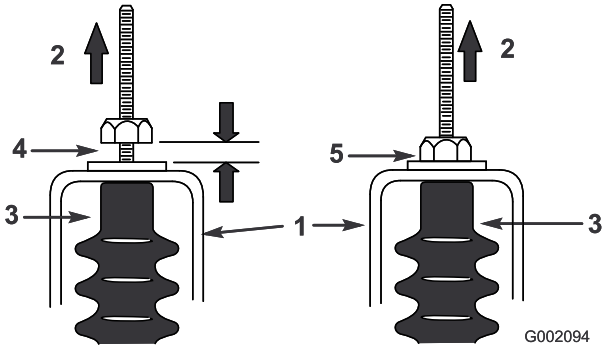

Obrázek 49

1. Konzola volnoběhu
2. Vytažení
3. Návlek táhla
4. Mezera 0,76 až 1,52 mm
5. **Nesprávně** – proveďte seřízení tak, aby vznikla mezera 0,76 až 1,52 mm.

6. Spusťte motor a zařaďte několikrát rychlostní stupeň vpřed, zpětný chod a volnoběh a zkontrolujte, zda konzola volnoběhu pracuje správně.

Údržba spojky primárního pohonu

Servisní interval: Po každých 400 hodinách provozu/Každý rok (podle toho, co nastane dříve)

⚠ VÝSTRAHA

Prach ve spojce se dostane do vzduchu a může poškodit zrak nebo jej můžete vdechnout s následkem dýchacích potíží.

Při této činnosti noste ochranné brýle a protiprachovou masku nebo jinou ochranu zraku a dýchacích cest.

1. Zvedněte a zajistěte nákladní korbu; postupujte podle pokynů v části Zvedání nákladní korby (strana 16).
2. Demontujte 3 šrouby, kterými je kryt připevněn ke spojce, a kryt sejměte (Obrázek 50).

   Poznámka: Kryt a šrouby uschovejte pro další montáž.

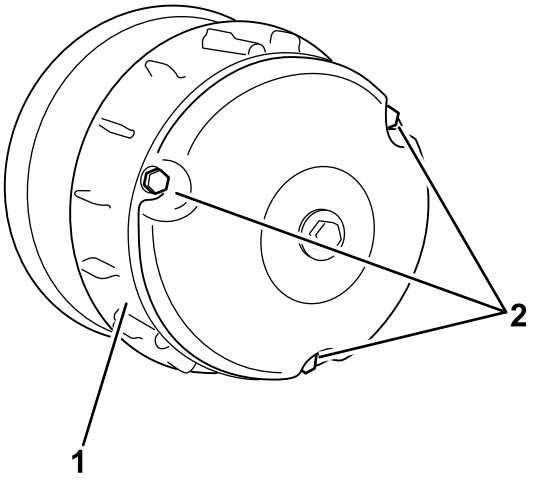

Obrázek 50

1. Kryt
2. Šrouby

3. Stlačeným vzduchem důkladně očistěte vnitřek krytu a vnitřní součásti spojky.
4. Osaďte kryt spojky a zajistěte ho 3 šrouby (Obrázek 50), které jste demontovali v kroku 2.
5. Spusťte nákladní korbu; postupujte podle pokynů v části Spouštění nákladní korby (strana 16).

Údržba chladícího systému

Čištění ploch pro chlazení motoru

Servisní interval: Po každých 100 hodinách provozu
Chladicí systém čistěte dvakrát častěji při použití vozidla za zvláštních provozních podmínek; postupujte podle pokynů v části Údržba vozidla za zvláštních provozních podmínek.

Důležité: Provozování motoru se zablokovanou otočnou clonou, špinavými nebo zanesenými chladicími žebry nebo s demontovanými chladicími krycími plechy může vést k poškození motoru v důsledku přehřátí.

Důležité: Motor nikdy nečistěte vysokotlakou myčkou, protože voda by mohla znečistit palivový systém.

Vyčistěte otočnou clonu, chladicí žebra a vnější plochy motoru.

Poznámka: Ve zvláště prašných podmínkách a při velkém znečištění provádějte čištění chladicích součástí motoru častěji.

Údržba brzd

Kontrola brzd

Servisní interval: Po každých 100 hodinách provozu

Brzdy představují zásadní součást zajišťující bezpečnost vozidla. Proto je nutné je pečlivě kontrolovat v pravidelných intervalech, stejně jako všechny součásti nezbytné pro bezpečný provoz vozidla, aby byly zajištěny jejich optimální vlastnosti a bezpečnost.

- Zkontrolujte, zda brzdové destičky nejsou opotřebené či poškozené. Pokud tloušťka brzdového obložení (brzdové destičky) klesne pod 1,6 mm, destičky je nutné vyměnit.
- Opěrnou desku a další díly kontrolujte se zaměřením na známky nadměrného opotřebení nebo deformace. Najdete-li nějakou deformaci, je nutné příslušné díly neprodleně vyměnit.
- Zkontrolujte hladinu brzdové kapaliny; postupujte podle pokynů v části Kontrola hladiny brzdové kapaliny (strana 19).

Seřízení parkovací brzdy

Servisní interval: Po každých 200 hodinách provozu

1. Pomocí páky demontujte pryžový kryt parkovací brzdy.
2. Uvolněte stavěcí šroub připevňující kolečko k páce parkovací brzdy (Obrázek 51).

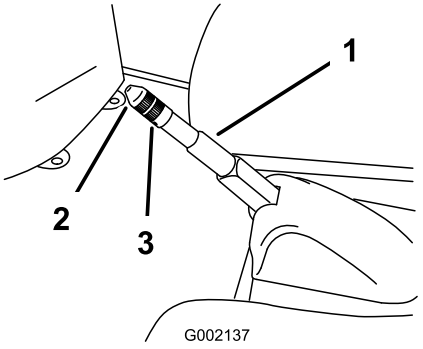

Obrázek 51

1. Páka parkovací brzdy
2. Kolečko
3. Stavěcí šroub

3. Otáčejte kolečkem, až dosáhnete síly 133 až 156 Nm potřebné k ovládání páky.
4. Utáhněte stavěcí šroub a osaďte pryžový kryt.

Údržba řemenů

Údržba hnacího řemene

Kontrola hnacího řemene

Servisní interval: Po prvních 8 hodinách

Po každých 200 hodinách provozu

1. Zvedněte nákladní korbu; postupujte podle pokynů v části Zvedání nákladní korby (strana 16).
2. Zařaďte neutrální stupeň převodovky, zatáhněte parkovací brzdu, vypněte motor a vytáhněte klíč ze spínače zapalování.
3. Otáčejte řemenem a zkontrolujte (Obrázek 52), zda nevykazuje známky nadměrného opotřebení nebo poškození.

   Poznámka: Je-li řemen poškozený nebo nadměrně opotřebený, vyměňte jej; postupujte podle pokynů v části Výměna hnacího řemene (strana 40).

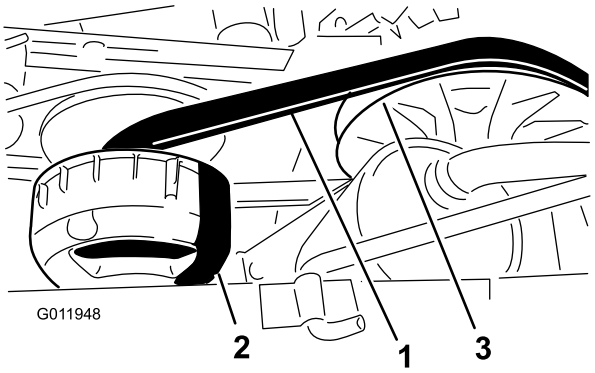

Obrázek 52

1. Hnací řemen
2. Primární spojka
3. Sekundární spojka

4. Spusťte nákladní korbu; postupujte podle pokynů v části Spouštění nákladní korby (strana 16).

Výměna hnacího řemene

1. Zvedněte nákladní korbu; postupujte podle pokynů v části Zvedání nákladní korby (strana 16).
2. Zařaďte neutrální stupeň převodovky, zatáhněte parkovací brzdu, vypněte motor a vytáhněte klíč ze spínače zapalování.
3. Otáčejte řemenem přes sekundární spojku (Obrázek 52).
4. Demontujte řemen z primární spojky (Obrázek 52).

   Poznámka: Zlikvidujte starý řemen.
5. Nový řemen zarovnejte s primární spojkou (Obrázek 52).
6. Otáčejte řemenem přes sekundární spojku (Obrázek 52).
7. Spusťte nákladní korbu; postupujte podle pokynů v části Spouštění nákladní korby (strana 16).

Seřízení řemene generátoru spouštěče

Servisní interval: Po prvních 8 hodinách

Po každých 200 hodinách provozu

1. Zvedněte nákladní korbu; postupujte podle pokynů v části Zvedání nákladní korby (strana 16).
2. Uvolněte otočnou matici generátoru spouštěče (Obrázek 53).

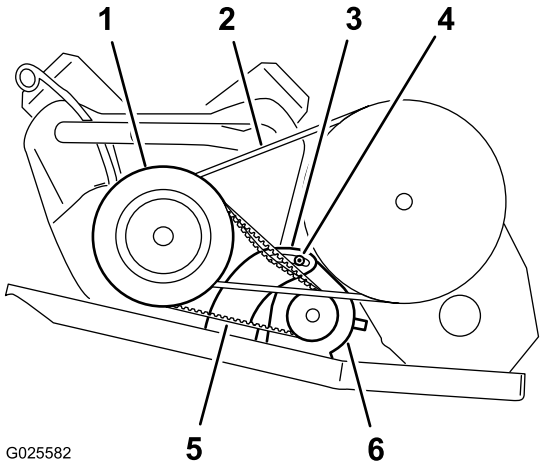

Obrázek 53

1. Skříň spojky primárního pohonu
2. Hnací řemen
3. Otočná konzola generátoru
4. Otočná matice
5. Řemen generátoru spouštěče
6. Generátor spouštěče

3. Vložte páčidlo mezi uložení motoru a spouštěč.
4. Zatlačte páčidla směrem dolů a natáčejte spouštěč do výřezu směrem dolů, až bude při působení síly 44 N průhyb řemene maximálně 6 mm (Obrázek 53).
5. Utáhněte otočnou matici rukou a vytáhněte páčidlo (Obrázek 53).
6. Utáhněte otočnou matici momentem 88 až 115 Nm.
7. Spusťte nákladní korbu; postupujte podle pokynů v části Spouštění nákladní korby (strana 16).

Údržba podvozku

Seřízení západek nákladní korby

Pokud západka nákladní korby těsně nepřiléhá, při jízdě vozidla nákladní korba vibruje nahoru a dolů. Seřiďte čepy západek tak, aby západky přidržovaly nákladní korbu na podvozku těsněji.

1. Povolte pojistnou matici na konci čepu západky (Obrázek 54).

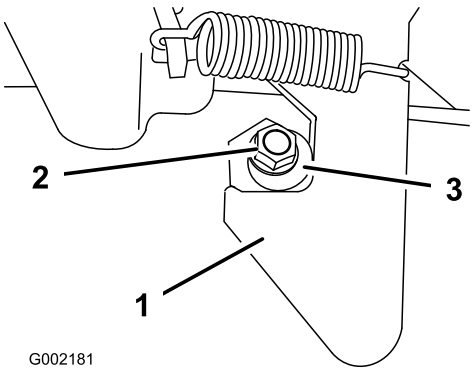

Obrázek 54

1. Západka
2. Pojistná matice
3. Čep západky

2. Otáčejte čepem západky ve směru hodinových ručiček, až těsně přilehne k hákové části západky (Obrázek 54).
3. Utáhněte pojistnou matici momentem 19,7 až 25,4 Nm.
4. Opakujte kroky 1 až 3 u západky na druhé straně vozidla.

Čištění

Mytí vozidla

Vozidlo myjte podle potřeby. Používejte pouze vodu nebo vodu s přídavkem neagresivního čisticího prostředku. Při mytí vozidla můžete použít hadr, nicméně kapota poněkud ztratí lesk.

Důležité: Vozidlo nikdy nemyjte pomocí vysokotlakého čisticího zařízení. Vysokotlaké čisticí zařízení může vážně poškodit elektroinstalaci vozidla, uvolnit důležité štítky, případně spláchnout potřebnou vrstvu mazacího tuku z míst se zvýšeným třením. Vyvarujte se také nadměrného používání vody v okolí přístrojové desky, motoru a baterie.

Uskladnění

1. Umístěte vozidlo na rovný povrch, zatáhněte parkovací brzdu, vypněte motor a vyjměte klíč ze spínače zapalování.
2. Očistěte nečistoty z celého vozidla, včetně vnější plochy žeber hlavy válců motoru a krytu ventilátoru motoru.

   Důležité: Vozidlo můžete umýt vodním roztokem neagresivního čisticího prostředku. Vozidlo nikdy nemyjte pomocí vysokotlakého čisticího zařízení. Vysokotlaké mytí může vážně poškodit elektroinstalaci vozidla, případně spláchnout potřebnou vrstvu mazacího tuku z míst se zvýšeným třením. Vyvarujte se také nadměrného používání vody v okolí přístrojové desky, světel, motoru a baterie.
3. Zkontrolujte brzdy; postupujte podle pokynů v části Kontrola brzd (strana 39).
4. Proveďte údržbu vzduchového filtru; postupujte podle pokynů v části Údržba vzduchového filtru (strana 27).
5. Proveďte mazání vozidla; postupujte podle pokynů v části Mazání (strana 27).
6. Vyměňte motorový olej; postupujte podle pokynů v částech Výměna motorového oleje (modely 07266TC a 07279) (strana 28) a Výměna motorového oleje (modely 07273 a 07273TC) (strana 29).
7. Zkontrolujte tlak vzduchu v pneumatikách; postupujte podle pokynů v části Kontrola tlaku v pneumatikách (strana 20).
8. V případě uskladnění delšího než 30 dnů připravte palivový systém následovně:
   A. Do paliva v nádrži přidejte stabilizační aditivum na bázi ropy.

      Důležité: Neskladujte palivo se stabilizační přísadou déle než 90 dní.

      Dodržujte pokyny k míchání vypracované výrobcem stabilizátoru (29,6 ml na 3,8 l).

      Důležité: Nepoužívejte aditiva na bázi alkoholu (etanolu nebo metanolu).

      Poznámka: Aditivum má nejvyšší stabilizační účinky, pokud se smíchá s čerstvým palivem a používá se neustále.

   B. Nechejte motor 5 minut běžet, aby se upravené palivo rozptýlilo po celém palivovém systému.

   C. Vypněte motor, nechte ho vychladnout a vyprázdněte palivovou nádrž.

      Poznámka: Palivo zlikvidujte podle platných předpisů. Recyklujte podle místních předpisů.

   D. Spusťte znovu motor a nechte jej běžet, dokud se sám nezastaví.

   E. Přiškrťte motor.

   F. Spusťte motor a nechte ho běžet, až ho nelze znovu spustit.
9. Vyjměte zapalovací svíčky a zkontrolujte jejich stav; postupujte podle pokynů v části Kontrola a výměna zapalovacích svíček (strana 30).
10. Po vyjmutí zapalovacích svíček nalijte do otvoru po svíčce dvě polévkové lžíce motorového oleje.
11. Pomocí elektrického spouštěče následně motor protočte, aby se olej rovnoměrně rozptýlil po celém vnitřním prostoru válců.
12. Namontujte zapalovací svíčku (svíčky) a utáhněte ji doporučeným momentem; postupujte podle pokynů v části Kontrola a výměna zapalovacích svíček (strana 30).

    Poznámka: Ke svíčkám nepřipojujte kabely.
13. Vyjměte baterii z podvozku a plně ji nabijte; postupujte podle pokynů v části Vyjmutí baterie (strana 32).

    Důležité: Baterie musí být plně nabitá, aby při teplotách nižších než 0°C nedošlo k jejímu zamrznutí a poškození. Plně nabitá baterie zůstane nabitá asi 50 dnů při teplotě nižší než 4°C.

    Poznámka: Během uskladnění nepřipojujte kabely k pólům baterie.
14. Zkontrolujte a dotáhněte všechny šrouby, svorníky a matice. Všechny poškozené součásti opravte nebo vyměňte.
15. Natřete poškrábaná místa a odhalený kovový povrch.

    Poznámka: Barvu získáte v autorizovaném servisním středisku.
16. Vozidlo odstavte ve skladu anebo garáži v čistém a suchém prostředí.
17. Vytáhněte klíč ze spínače zapalování a uložte jej na bezpečné místo z dosahu dětí.
18. Vozidlo přikryjte, aby bylo chráněno před znečištěním.

Mezinárodní seznam distributorů

Distributor:	Země:	Tel. číslo:	Distributor:	Země:	Tel. číslo:
Agrolanc Kft	Maďarsko	36 27 539 640	Maquiver S.A.	Kolumbie	57 1 236 4079
Balama Prima Engineering Equip.	Hongkong	852 2155 2163	Maruyama Mfg. Co. Inc.	Japonsko	81 3 3252 2285
B-Ray Corporation	Jižní Korea	82 32 551 2076	Mountfield a.s.	Česká republika	420 255 704 220
Casco Sales Company	Portoriko	787 788 8383	Mountfield a.s.	Slovensko	420 255 704 220
Ceres S.A.	Kostarika	506 239 1138	Munditol S.A.	Argentina	54 11 4 821 9999
CSSC Turf Equipment (pvt) Ltd.	Srí Lanka	94 11 2746100	Norma Garden	Rusko	7 495 411 61 20
Cyril Johnston & Co.	Severní Irsko	44 2890 813 121	Oslinger Turf Equipment SA	Ekvádor	593 4 239 6970
Cyril Johnston & Co.	Irská republika	44 2890 813 121	Oy Hako Ground and Garden Ab	Finsko	358 987 00733
Equiver	Mexiko	52 55 539 95444	Parkland Products Ltd.	Nový Zéland	64 3 34 93760
Femco S.A.	Guatemala	502 442 3277	Perfetto	Polsko	48 61 8 208 416
ForGarder OU	Estonsko	372 384 6060	Pratoverde SRL.	Itálie	39 049 9128 128
G.Y.K. Company Ltd.	Japonsko	81 726 325 861	Prochaska & Cie	Rakousko	43 1 278 5100
Geomechaniki of Athens	Řecko	30 10 935 0054	RT Cohen 2004 Ltd.	Izrael	972 986 17979
Golf international Turizm	Turecko	90 216 336 5993	Riversa	Španělsko	34 9 52 83 7500
Guandong Golden Star	Čína	86 20 876 51338	Lely Turfcare	Dánsko	45 66 109 200
Hako Ground and Garden	Švédsko	46 35 10 0000	Solvert S.A.S.	Francie	33 1 30 81 77 00
Hako Ground and Garden	Norsko	47 22 90 7760	Spypros Stavrinides Limited	Kypr	357 22 434131
Hayter Limited (U.K.)	Velká Británie	44 1279 723 444	Surge Systems India Limited	Indie	91 1 292299901
Hydroturf Int. Co Dubai	Spojené arabské emiráty	97 14 347 9479	T-Markt Logistics Ltd.	Maďarsko	36 26 525 500
Hydroturf Egypt LLC	Egypt	202 519 4308	Toro Australia	Austrálie	61 3 9580 7355
Irrimac	Portugalsko	351 21 238 8260	Toro Europe NV	Belgie	32 14 562 960
Irrigation Products Int'l Pvt Ltd.	Indie	0091 44 2449 4387	Valtech	Maroko	212 5 3766 3636
Jean Heybroek b.v.	Nizozemí	31 30 639 4611	Victus Emak	Polsko	48 61 823 8369

Zásady ochrany osobních údajů pro Evropu

Informace shromažďované společností Toro
Společnost Toro Warranty Company (Toro) respektuje vaše soukromí. Abychom mohli zpracovat vaše reklamace ze záruky a kontaktovat vás v případě stahování výrobku z trhu, prosíme vás, abyste nám sdělili některé své osobní údaje, ať už přímo nebo prostřednictvím místního distributora společnosti Toro.

Záruční systém společnosti Toro je hostován na serverech nacházejících se v USA, kde se mohou zákony o ochraně soukromí lišit od těch ve vaší zemi.

POSKYTNUTÍM OSOBNÍCH ÚDAJŮ SOUHLASÍTE SE ZPRACOVÁNÍM VAŠICH OSOBNÍCH INFORMACÍ TAK, JAK JE POPSÁNO V TĚCHTO ZÁSADÁCH OCHRANY SOUKROMÍ.

Způsob využití informací ve společnosti Toro
Společnost Toro může využít vaše osobní informace, aby mohla zpracovat reklamace ze záruky, kontaktovat vás v případě stahování produktu z trhu i pro jiné účely, s nimiž vás seznámí. Společnost Toto může sdílet vaše informace s pobočkami, distributory nebo ostatními obchodními partnery společnosti v souvislosti s kteroukoliv z těchto činností. Vaše osobní informace nebudeme prodávat žádné další společnosti. Vyhrazujeme si právo zveřejnit osobní údaje za účelem dodržování platných zákonů a na žádost příslušných orgánů k řádnému provozování našich systémů nebo pro ochranu vlastní i dalších uživatelů.

Uchovávání vašich osobních údajů
Osobní údaje uchováváme pouze do té doby, pokud je potřebujeme pro účely, pro které byly původně shromážděny, nebo pro jiné legitimní účely (například dodržování předpisů), případně do doby vyžadované příslušným zákonem.

Závazek společnosti Toro ohledně bezpečnosti vašich osobních údajů
Abychom zajistili bezpečnost vašich osobních údajů, uplatňujeme odpovídající bezpečnostní opatření. Podnikáme rovněž veškeré kroky pro to, aby tyto údaje byly neustále přesné a aktuální.

Přístup k vašim osobním údajům a jejich oprava
Pokud si přejete zkontrolovat nebo opravit své osobní údaje, kontaktujte nás prosím e-mailem na adrese legal@toro.com.

Australský zákon na ochranu spotřebitelů

Australští zákazníci naleznou podrobné informace o australském zákoně na ochranu spotřebitelů uvnitř balení nebo u místního distributora společnosti Toro.

Úplné pokrytí zárukou společnosti Toro

Omezená záruka

Podmínky a produkty pokryté zárukou

Společnost Toro Company a její dceřiná společnost Toro Warranty Company na základě vzájemné dohody nesou společně záruky za případné materiálové či výrobní vady komerčního výrobku společnosti Toro („výrobek“) po dobu dvou let nebo 1 500 provozních hodin* podle toho, která z možností nastane dříve. Tato záruka se vztahuje na všechny výrobky s výjimkou provzdušňovačů (viz jednotlivé části záruky vztahující se na tyto výrobky). V případě, že jsou naplněny záruční podmínky, opravíme výrobek na vlastní náklady, včetně diagnostiky, práce, náhradních dílů a dopravy. Tato záruka začíná běžet v den dodání výrobku původnímu maloobchodnímu odběrateli.
* Výrobek vybavený měřičem provozních hodin.

Pokyny pro poskytnutí záruční opravy

Jste-li přesvědčeni, že došlo k naplnění záručních podmínek, musíte sdělit distributorovi komerčních výrobků nebo autorizovanému prodejci komerčních výrobků, kde jste výrobek zakoupili. Potřebujete-li pomoc s vyhledáním distributora nebo autorizovaného prodejce komerčních výrobků nebo máte-li dotazy týkající se vašich práv či povinností spojených se zárukou, můžete nás kontaktovat na adrese:

Toro Commercial Products Service Department
Toro Warranty Company
8111 Lyndale Avenue South
Bloomington, MN 55420-1196

952–888–8801 nebo 800–952–2740
E-mail: commercial.warranty@toro.com

Povinnosti vlastníka

Jako vlastníci výrobku jste odpovědní za provádění nutné údržby a seřizování, jak je uvedeno v příslušné *provozní příručce*. Pokud nebudete provádět nezbytnou údržbu a seřizování, může to být důvodem k zamítnutí reklamace.

Součásti a úkony, na které se nevztahuje záruka

Ne všechny závady nebo poruchy, které se v záruční době na výrobku vyskytnou, jsou vady materiálu nebo výrobní vady. Záruka se nevztahuje na následující případy:

- Závady na výrobku, které jsou důsledkem použití náhradních dílů jiné značky než Toro nebo instalace a používání přídavných nebo upravených zařízení a výrobků jiné značky než Toro. Výrobce těchto součástí může poskytnout samostatnou záruku.
- Závady na výrobku, které jsou důsledkem neprovádění doporučené údržby anebo seřizování. Neprovádění řádné údržby produktu Toro podle zásad doporučené údržby vyjmenovaných v *provozní příručce* může mít za následek zamítnutí reklamace.
- Závady na výrobku, které jsou důsledkem jeho nesprávného, nedbalého nebo nezodpovědného používání.
- díly podléhající opotřebení v důsledku používání, nejsou-li tyto díly uznány za vadné; Mezi součásti, u nichž dochází k opotřebení nebo ke spotřebě v rámci běžného provozu výrobku, patří mimo jiné brzdové destičky a obložení, spojkové obložení, žací nože, vřetena, válce a ložiska (utěsněná nebo mazatelná), ploché nože, zapalovací svíčky, řídicí kolečka a jejich ložiska, pneumatiky, filtry, řemeny a některé součásti rozprašovačů, například membrány, trysky, pojistné ventily atd.
- závady způsobené vnějším vlivem; Vnější vlivy zahrnují kromě jiného počasí, skladovací postupy, kontaminaci, používání neschválených paliv, chladicích kapalin, maziv, přísad, hnojiv, vody, chemikálií atd.
- Závady nebo snížení výkonu způsobené používáním paliv (např. benzínu, motorové nafty nebo bionafty), která nevyhovují příslušným průmyslovým normám.
- Běžný hluk, vibrace, opotřebení a znehodnocení.
- Běžné „opotřebení“ zahrnuje kromě jiného poškození sedadel opotřebením nebo oděrem, odřený lak, poškrábané etikety nebo okna atd.

Díly

Díly, u nichž je v rámci údržby plánována výměna, jsou kryté zárukou do doby jejich plánované výměny. Díly vyměněné podle této záruky jsou kryté po dobu platnosti záruky na originální výrobek a stávají se majetkem společnosti Toro. Společnost Toro učiní konečné rozhodnutí o tom, zda příslušný díl nebo sestava budou opraveny nebo vyměněny. Společnost Toro může k záručním opravám použít repasované díly.

Záruka poskytovaná na baterie s hlubokým cyklem vybití a lithium-iontové baterie:

Baterie s hlubokým cyklem vybití a lithium-iontové baterie mají specifikovaný celkový počet kilowatthodin, které jsou během své životnosti schopny dodat. Způsob provozu, dobíjení a údržby může prodloužit nebo zkrátit životnost baterií. Postupem času se snižuje množství užitečné práce v intervalech mezi dobíjením baterií, až jsou baterie zcela vypotřebované. Výměna baterií vypotřebovaných v důsledku běžného provozu je odpovědností majitele výrobku. Během standardní záruční doby může být nutná výměna baterií na náklady majitele. Poznámka (pouze lithium-iontová baterie): Na lithium-iontovou baterii se poskytuje poměrná prodloužená záruka po dobu 3 až 5 let na základě doby provozu a spotřebovaných kilowatthodin. Dodatečné informace naleznete v *provozní příručce*.

Údržbu hradí majitel

Mezi běžné servisní úkony vyžadované u výrobků značky Toro a prováděné na náklady majitele patří seřizování, mazání, čištění a leštění motoru, výměna filtrů, chladicí kapaliny a provádění doporučené údržby.

Obecné podmínky

Oprava autorizovaným distributorem nebo prodejcem Toro je jediný nápravný prostředek, na který máte podle této záruky nárok.

Společnosti Toro Company a Toro Warranty Company nejsou odpovědné za nepřímé, náhodné ani následné škody související s používáním výrobků Toro, na něž se vztahuje tato záruka, včetně jakýchkoli nákladů nebo výdajů na zajištění náhradního zařízení nebo servisu během odpovídající doby trvání poruchy nebo nepoužitelnosti výrobku do skončení oprav podle této záruky. S výjimkou níže uvedené emisní záruky, která platí v odpovídajících případech, neexistuje žádná jiná výslovná záruka. Veškeré implicitní záruky obchodovatelnosti a vhodnosti použití jsou omezeny na dobu trvání této výslovné záruky.

Některé státy nepovolují vyloučení náhodných nebo následných škod ze záruky ani omezení doby trvání implicitní záruky, proto se na vás výše uvedené výjimky a omezení nemusejí vztahovat. Tato záruka uděluje specifická zákonná práva, kromě nichž můžete mít i další práva, která se mezi jednotlivými státy liší.

Poznámka k záruce poskytované na motor:

Systém pro kontrolu emisí v produktu může být pokryt samostatnou zárukou, která splňuje požadavky stanovené americkými organizacemi EPA (U.S. Environmental Protection Agency) a/nebo CARB (California Air Resources Board). Na záruku na systém pro kontrolu emisí se nevztahují výše uvedená omezení týkající se provozních hodin. Podrobnosti naleznete v prohlášení o záruce na systém kontroly emisí, které bylo dodáno s výrobkem nebo je součástí dokumentace výrobce k motoru.

Jiné země než USA a Kanada

Zákazníci, kteří zakoupili produkty Toro exportované z USA či Kanady, musí kontaktovat distributora (prodejce) produktů Toro, který jim poskytne zásady poskytování záruky pro danou zemi či oblast. Pokud z nějakého důvodu nejste se službami distributora spokojení nebo je pro vás obtížné získat informace o záruce, obraťte se na dovozce produktů Toro.