Form No. 3384-916 Rev B

TORO®

Count on it.

Betjeningsvejledning

Workman® MD- og MDX-arbejdskøretøj

Modelnr. 07266TC—Serienr. 314000001 og derover
Modelnr. 07273—Serienr. 314000001 og derover
Modelnr. 07273TC—Serienr. 314000001 og derover
Modelnr. 07279—Serienr. 314000001 og derover

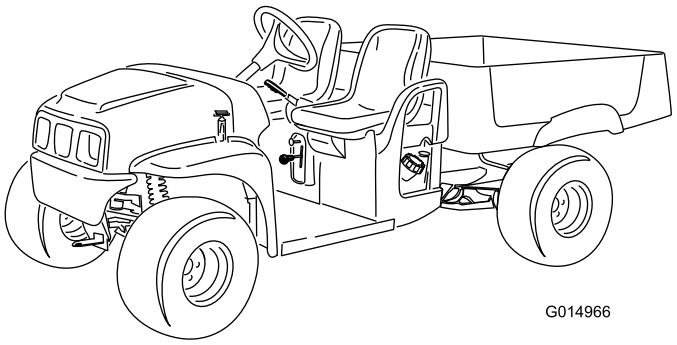

G014966

Registrer dit produkt på www.Toro.com.
Oversættelse af original (DA)

CE

3384-916 B

Dette produkt overholder alle relevante EU-direktiver. Yderligere oplysninger fås på den separate produktspecifikke overensstemmelseserklæring.

⚠ ADVARSEL

CALIFORNIEN

Advarsel i henhold til erklæring nr. 65

Dette produkt indeholder et eller flere kemikalier, der ifølge staten Californien er kræftfremkaldende og giver medfødte defekter eller forplantningsskader.

Udstødningsgassen fra dette produkt indeholder kemikalier, der ifølge staten Californien er kræftfremkaldende samt giver fødselsskader eller andre forplantningsskader.

Vigtigt: Denne motor er ikke udstyret med en gnistfangerlydpotte. Det er en overtrædelse af California Public Resource Code Section 4442 at bruge eller betjene denne motor på et skovbegroet, buskbegroet eller græsbegroet område. Andre stater eller føderale områder kan have lignende lovgivning.

Dette gnisttændingssystem er i overensstemmelse med de canadiske ICES-002.

Den medfølgende *motorvejledning* indeholder information om U.S. Environmental Protection Agency (EPA) og California Emission Control Regulation for emissionssystemer, vedligeholdelse og garanti. Nye eksemplarer kan bestilles via motorfabrikanten.

Indledning

Denne maskine er et arbejdskøretøj, som må bruges af professionelle, ansatte operatører i kommercielle anvendelsesområder. Den er hovedsageligt beregnet til transport af redskaber, som benyttes i sådanne anvendelsesområder. Denne maskine har kapacitet til sikker transport af en operatør og en passager på de angivne sæder. Maskinens lad er uegnet til passagerer.

Læs denne vejledning omhyggeligt, så du kan lære at betjene og vedligeholde produktet korrekt samt undgå person- og produktskade. Det er dit ansvar at betjene produktet korrekt og sikkert.

Du kan kontakte Toro direkte på www.Toro.com for at få oplysninger om produkter og tilbehør, hjælp til at finde en forhandler eller for at registrere dit produkt.

Når du har brug for service, originale Toro-dele eller yderligere oplysninger, bedes du kontakte en autoriseret serviceforhandler eller Toros kundeservice samt have produktets model- og serienummer parat. Figur 1 viser model- og serienummerets placering på produktet. Skriv numrene, hvor der er gjort plads til dette.

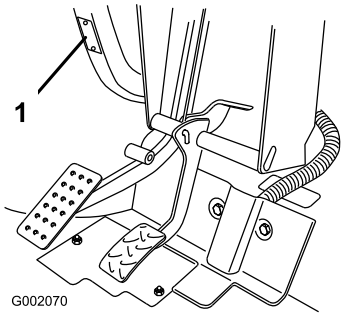

Figur 1

1. Model- og serienummerets placering

Modelnr. _____

Serienr. _____

Denne manual advarer dig om mulige farer og giver dig særlige sikkerhedsoplysninger ved hjælp af advarselssymbolet (Figur 2), der angiver en fare, som kan forårsage alvorlig personskade eller død, hvis du ikke følger de anbefalede forholdsregler.



Figur 2

1. Advarselssymbol

Denne betjeningsvejledning bruger to ord til at fremhæve oplysninger. **Vigtigt** henleder opmærksomheden på særlige mekaniske oplysninger, og **Bemærk** angiver generel information, som det er værd at lægge særligt mærke til.

© 2014—The Toro® Company
8111 Lyndale Avenue South
Bloomington, MN 55420

Kontakt os på www.Toro.com.
Trykt i USA
Alle rettigheder forbeholdes

Indhold

Sikkerhed 4
Sikker betjeningspraksis 4
Før betjening 4
Betjening 4
Vedligeholdelse 7
Model 07266TC og 07279 7
Model 07273 og 07273TC 7
Sikkerheds- og instruktionsmærkater 8
Opsætning 10
1 Montering af rattet (model 07266TC og 07273TC) 10
2 Læsning af vejledningen og gennemgang af sikkerhedsuddannelsesmateriale 10
Produktoversigt 12
Betjeningsanordninger 12
Specifikationer 15
Udstyr/tilbehør 15
Betjening 16
Sæt sikkerheden i højsædet 16
Betjening af ladet 16
Udførelse af kontroller før start 17
Kontrol af motorolien 17
Kontrol af bremsevæskestanden 19
Kontrol af dæktrykket 19
Påfyldning af brændstof 19
Start af motoren 21
Standsning af maskinen 21
Parkering af maskinen 21
Indkøring af en ny maskine 21
Læsning af ladet 21
Transport af maskinen 22
Bugsering af maskinen 22
Bugsering af en anhænger 23
Vedligeholdelse 24
Skema over anbefalet vedligeholdelse 24
Kontrolliste for daglig vedligeholdelse 25
Tiltag forud for vedligeholdelse 26
Vedligeholdelse af maskinen under specielle driftsforhold 26
Klargøring til vedligeholdelse af maskinen 26
Placering af maskinen på donkraft 26
Åbning og lukning af motorhjelmen 26
Smøring 27
Smøring af maskinen 27
Motorvedligeholdelse 28
Eftersyn af luftfilteret 28
Serviceeftersyn af motorolien 29
Serviceeftersyn af tændrøret 30
Vedligeholdelse af brændstofsystem 31
Eftersyn af brændstofslanger og -forbindelser 31
Udskiftning af brændstoffiltrene 31
Service af kulfilterbeholderen 32
Vedligeholdelse af elektrisk system 33
Vedligeholdelse af batteriet 33
Udskiftning af sikringerne 34
Vedligeholdelse af forlygterne 34
Vedligeholdelse af drivsystem 35
Vedligeholdelse af dækkene 35
Justering af forhjulenes spidsning og hældning 35
Kontrol af transmissionsoliestand 37
Udskiftning af transmissionsvæsken 37
Kontrol og justering af neutral 38
Vedligeholdelse af den primære drivkobling 39
Vedligeholdelse af kølesystem 39
Rengøring af motorens køleområder 39
Vedligeholdelse af bremser 40
Eftersyn af bremserne 40
Justering af parkeringsbremsen 40
Vedligeholdelse af remme 40
Eftersyn af drivremmen 40
Justering af startgeneratorremmen 41
Vedligeholdelse af chassiset 41
Justering af ladets låse 41
Rengøring 42
Vask af maskinen 42
Opbevaring 42

Sikkerhed

Hvis operatøren eller ejeren anvender eller vedligeholder maskinen forkert, kan det medføre personskade. For at nedsætte risikoen for potentiel personskade skal operatøren overholde disse sikkerhedsforskrifter og altid være opmærksom på advarselssymbolerne, der betyder **Forsigtig**, **Advarsel** eller **Fare** – "personlige sikkerhedsanvisninger". Hvis forskrifterne ikke overholdes, kan det medføre personskade eller død.

Sikker betjeningspraksis

⚠ ADVARSEL

Maskinen er et køretøj, som udelukkende er beregnet til anvendelse uden for hovedveje, og den er ikke konstrueret, udstyret eller fremstillet til brug på offentlige veje. Hvis den anvendes på en offentlig vej, kan det resultere i en ulykke, hvilket kan skade dig eller omkringstående personer alvorligt eller endda medføre dødsfald.

Anvend ikke denne maskine på offentlige veje.

Den tilsynsførendes ansvar

- Sørg for, at operatørerne er behørigt uddannede og bekendte med *betjeningsvejledningen* og alle mærkater på maskinen.
- Sørg for at tilrettelægge dine egne specielle procedurer og arbejdsregler for usædvanlige driftsforhold (f.eks. skråninger, der er for stejle til kørsel med maskinen).

Før betjening

- Betjen først maskinen, når du har læst og forstået indholdet i denne vejledning.
- Lad aldrig børn betjene maskinen. Enhver, som bruger maskinen, skal have kørekort til bil.
- Tillad aldrig andre voksne at betjene maskinen uden, at de først har læst og forstået *betjeningsvejledningen*. Kun uddannede og autoriserede personer må bruge denne maskine. Sørg for, at alle operatører er fysisk og mentalt i stand til at betjene maskinen.
- Denne maskine er udviklet til udelukkende at transportere dig, operatøren, og én passager i det sæde, der er beregnet til dette formål fra producentens side. Medtag aldrig andre passagerer i maskinen.
- Maskinen må aldrig betjenes af personer, som er påvirket af medicin eller alkohol. Selv receptpligtig medicin og medicin mod forkølelse kan forårsage døsighed.
- Betjen ikke maskinen, når du er træt. Sørg for at holde pauser indimellem. Det er meget vigtigt, at du altid er vågen og opmærksom.
- Lær betjeningsanordningerne at kende, og gør dig bekendt med, hvordan du stopper motoren hurtigt.
- Hold alle afskærmninger, sikkerhedsanordninger og mærkater i orden og på plads. Hvis en afskærmning, sikkerhedsanordning eller mærkat ikke fungerer efter hensigten, er ulæselig eller beskadiget, skal den repareres eller udskiftes, før maskinen betjenes.
- Brug altid kraftige sko. Betjen ikke maskinen, hvis du er iført sandaler, tennissko eller gummisko. Bær ikke løstsiddende tøj eller smykker, som kan sætte sig fast i bevægelige dele og forårsage personskade.
- Det tilrådes at bære sikkerhedsbriller, sikkerhedssko, lange benklæder og hjelm, og dette er påkrævet i henhold til visse lokale sikkerheds- og forsikringsregler.
- Undgå at køre i mørke, især på steder, du ikke kender godt. Hvis du er nødt til at køre, når det er mørkt, skal du køre meget forsigtigt, bruge forlygterne og endda overveje at forsyne maskinen med yderligere lys.
- Vær ekstremt forsigtig, når du kører i nærheden af personer. Vær altid klar over, hvor omkringstående personer befinder sig.
- Kontroller altid de udpegede områder på maskinen, som er angivet i Udførelse af kontroller før start (side 17), før du betjener maskinen. Hvis der er noget galt, må du ikke benytte maskinen. Sørg for, at problemet afhjælpes, før maskinen eller påmonteret udstyr betjenes.
- Da benzin er meget brandfarligt, skal det håndteres med stor forsigtighed.
  - Brug en godkendt benzindunk.
  - Fjern ikke dækslet fra brændstoftanken, når motoren er varm eller kører.
  - Ryg ikke, mens du håndterer benzin.
  - Fyld brændstoftanken udendørs, og fyld den op til cirka 25 mm under tankens top (bunden af påfyldningsstudsen). Fyld ikke for meget på.
  - Tør eventuel spildt benzin op.

Betjening

⚠ ADVARSEL

Motorudstødningen indeholder kulilte, som er en lugtfri, dødbringende gift.

Lad ikke motoren køre indendørs eller på et lukket område.

- Operatøren og passageren skal blive siddende, når maskinen er i bevægelse. Operatøren skal holde begge hænder på rattet, når som helst det er muligt, og passageren skal benytte de dertil beregnede holdegreb. Hold til enhver tid arme og ben inden for selve maskinen.
- Kør langsommere, og drej mindre skarpt, når du har en passager med. Husk, at din passager måske ikke forventer, at du bremser eller drejer, og derfor muligvis ikke er forberedt.

- Hold altid øje med og undgå lave nedhæng såsom grene på træer, dørrammer og gangbroer oven over dit hoved. Sørg for, at der er tilstrækkelig plads oven over dig til både maskinen og dit hoved.
- Hvis ikke maskinen betjenes sikkert, kan det medføre ulykker. Maskinen kan vælte og forårsage alvorlig personskade eller død. Kør forsigtigt. Sådan forhindres det, at maskinen vælter, eller at operatøren mister kontrollen over den:
  - Vær ekstremt forsigtig, sænk farten, og hold sikker afstand rundt om bunkere, grøfter, vandløb, ramper, steder du ikke kender eller ethvert sted, hvor forholdene skifter pludseligt, hvad angår jordbundsforholdene eller forhøjninger i terrænet.
  - Hold øje med huller eller andre skjulte farer.
  - Vær ekstra forsigtig, når du betjener maskinen på våde overflader, i dårligt vejr, ved højere hastigheder eller med fuld last. Standsningstiden og bremselængden øges med fuld last.
  - Undgå at stoppe og starte pludseligt. Skift ikke maskinens retning fra bak til fremadkørsel eller fra fremadkørsel til bak uden først at standse helt op.
  - Sænk farten, før du drejer. Forsøg ikke at dreje skarpt eller udføre pludselige manøvrer eller andre usikre handlinger under kørsel, som kan medføre tab af herredømmet over maskinen.
  - Når du læsser et materialelæs af maskinens lad, må der ikke befinde sig personer bag maskinen. Sørg for, at ladet er nede og låst, før bagklappen løsnes.
  - Betjen kun maskinen, når ladet er nede og låst.
  - Før du bakker, skal du se bagud og sikre dig, at der ikke er nogen bag dig. Bak maskinen langsomt.
  - Hold øje med trafikken, når du er i nærheden af eller krydser veje. Hold altid tilbage for fodgængere og andre maskiner. Vis altid af, når du skal dreje, eller stop tidsnok til, at andre mennesker ved, hvad din hensigt er. Overhold alle færdselsregler og -bestemmelser.
  - Maskinens el- og udstødningssystemer kan fremkalde gnister, som kan antænde eksplosive materialer. Betjen aldrig maskinen i eller i nærheden af et område, hvor der er støv eller røggasser i luften, som er eksplosive.
  - Hvis du er usikker på, om betjeningen er sikker, skal du standse brugen af maskinen og spørge din tilsynsførende.
- Berør ikke motoren eller lydpotten, mens motoren kører, ej heller lige efter, at den er stoppet. Disse områder kan være varme nok til at forårsage forbrændinger.
- Hvis maskinen vibrerer unormalt, skal du omgående standse og vente på, at al bevægelse standser, og efterse maskinen for skader. Reparer alle maskinens skader, før du fortsætter driften.
- Før du forlader sædet:
  1. Stop maskinen.
  2. Aktiver parkeringsbremsen.
  3. Drej tændingsnøglen til slukket position.
  4. Fjern tændingsnøglen.

     Bemærk: Hvis maskinen står på en skråning, skal du blokere hjulene, efter at du er steget ud af maskinen.
- Lyn kan forårsage alvorlig personskade eller død. Hvis der observeres lyn eller høres torden i området, må maskinen ikke anvendes. Søg ly.

Bremsning

- Sænk farten, før du nærmer dig en forhindring. Således får du ekstra tid til at standse eller undvige. Hvis du rammer en forhindring, kan du og din passager komme til skade. Desuden kan det skade maskinen og maskinens indhold.
- Maskinens bruttovægt har stor indflydelse på din evne til at standse og/eller dreje. Tung last og påmonteret udstyr gør, at maskinen er sværere at standse eller dreje. Jo tungere lasten er, jo længere tid tager det at standse.
- Sænk maskinens hastighed, hvis ladet er fjernet, og der ikke er noget udstyr påmonteret maskinen. Bremseegenskaberne ændrer sig, og hurtige opbremsninger kan få baghjulene til at låse, hvilket kan påvirke herredømmet over maskinen.
- Græs og kørebaner er langt glattere, når det er vådt. Det kan tage 2 til 4 gange længere at standse maskinen på våde overflader end på tørre overflader. Hvis du kører gennem stillestående vand, der gør bremserne våde, vil de ikke fungere ordentligt, før de er tørre. Når du er kørt gennem vand, bør du teste bremserne for at sikre dig, at de fungerer korrekt. Hvis de ikke gør det, skal du køre langsomt på en jævn flade, mens du trykker let på bremsepedalen. Så vil bremserne tørre.

Betjening på bakkeskråninger

⚠ ADVARSEL

Betjening af maskinen på en skråning kan medføre, at den vælter eller ruller, eller motoren kan sætte ud, og du kan miste fart på bakken. Dette kan medføre personskade.

- **Anvend ikke maskinen på meget stejle skrænter.**
- **Accelerer ikke hurtigt, og brems ikke pludseligt hårdt op, når du bakker ned ad en bakke, især ikke med last.**
- **Hvis motoren sætter ud, eller du begynder at miste fart på en bakke, skal du langsomt bakke lige ned ad bakken. Forsøg aldrig at dreje maskinen rundt.**
- **Sørg for at køre langsomt på bakker, og udvis forsigtighed.**
- **Undgå at dreje på en bakke.**
- **Mindsk lasten og maskinens hastighed.**
- **Undgå at standse på bakker, især med last på.**

Disse ekstra forsigtighedshensyn skal tages, når du betjener maskinen på en bakke:

- Sænk maskinens fart, før du begynder at køre op eller ned ad en bakke.
- Hvis motoren sætter ud, eller du begynder at miste fremdrift, mens du kører op ad en bakke, skal du gradvist bremse ned og langsomt bakke lige ned ad bakken.
- Det kan være farligt at dreje, mens du kører op eller ned ad bakker. Hvis du er nødt til at dreje på en bakke, skal du gøre det langsomt og forsigtigt. Foretag aldrig skarpe eller hurtige drejninger.
- Tung last påvirker stabiliteten. Mindsk lastens vægt samt kørselshastigheden, når du kører på bakker, eller hvis lasten har et højt tyngdepunkt. Fastgør maskinens last forsvarligt, så den ikke forskubber sig. Vær ekstra forsigtig, når du kører med last, der nemt forskubber sig (væske, sten, sand osv.)
- Undgå at standse på bakker, især med last på. Det tager længere tid at standse under kørsel ned ad bakke end på plan grund. Hvis maskinen skal standses, skal du undgå pludselige hastighedsskift, som kan forårsage, at den vælter eller ruller. Brems ikke pludseligt hårdt op, mens du ruller baglæns ned ad bakke, da dette kan få maskinen til at vælte.
- Hvis maskinen skal bruges i bakket terræn, kan du montere det ekstra styrtbøjlesæt.

Betjening i ujævnt terræn

Sænk kørselshastigheden, og mindsk lasten, når du kører i ujævnt terræn og i nærheden af kantsten, huller og andre pludselige forandringer i terrænet. Lasten kan forrykke sig, så maskinen bliver ustabil.

Hvis maskinen skal bruges i ujævnt terræn, kan du montere det ekstra styrtbøjlesæt.

⚠ ADVARSEL

Pludselige forandringer i terrænet kan give pludselige ratbevægelser, som kan medføre skader på hænder og arme.

- **Sænk farten, når du kører i ujævnt terræn og i nærheden af kantsten.**
- **Tag løst fast om rattet omkring perimeteren med tommelfingrene opad og væk fra rattets eger.**

Af- og pålæsning

Lastens og passagerens vægt og position kan påvirke maskinens stabilitet og håndtering. Vær opmærksom på følgende forhold for at undgå at miste kontrollen over maskinen og undgå, at den vælter:

- Overskrid ikke maskinens nominelle vægtkapacitet, når den betjenes med et læs i lasten, når du bugserer en anhænger eller begge dele. Se Specifikationer (side 15).
- Vær forsigtig, når du betjener maskinen på en bakke eller i et ujævnt terræn, særligt når der er et læs i lasten, eller når du bugserer en anhænger eller begge dele.
- Vær forsigtig, når du kører med høje laster.
- Vær opmærksom på, at du har mindre kontrol over maskinen, og at maskinen er mindre stabil, når lasten ikke er fordelt jævnt.
- Hvis maskinen er læsset med for stor en last, kan det påvirke maskinens stabilitet.
- Styring og bremsning af maskinen og maskinens stabilitet påvirkes ved kørsel med en last, hvor materialets vægt ikke kan fastgøres til maskinen, som f.eks. væske i en stor tank.

⚠ ADVARSEL

Ladet kan være tungt. Hænder eller andre kropsdele kan blive knust.

- **– Hold hænder og andre kropsdele væk, når du sænker ladet.**
- **– Aflæs ikke materialer på omkringstående.**

- Aflæs aldrig et lastet lad, mens maskinen vender sidelæns på en bakke. Ændringen i vægtfordelingen kan få maskinen til at vælte.
- Når du kører med en tungt last i ladet, skal du sænke farten og tage højde for tilstrækkelig bremselængde. Brems ikke pludseligt op. Vær ekstra forsigtig på bakker.
- Vær opmærksom på, at en tung last øger bremselængden og mindsker maskinens evne til at dreje hurtigt uden at vælte.
- Den bageste ladplads er kun beregnet til last, ikke til passagerer.
- Overlæs aldrig maskinen. Mærkepladen (der er placeret under midten af instrumentbrættet) viser lastgrænserne

for maskinen. Overfyld aldrig udstyr, og overskrid aldrig maskinens maksimale bruttovægt. Se Læsning af ladet (side 21).

Vedligeholdelse

- Lad kun kvalificeret og autoriseret medarbejdere foretage vedligeholdelse, reparation, justeringer eller eftersyn af maskinen.
- Stop motoren, aktiver parkeringsbremsen, og tag nøglen ud af tændingen, før der foretages serviceeftersyn eller justeringer af maskinen.
- Hold alle møtrikker, bolte og skruer korrekt tilspændt for at sikre, at hele maskinen er i god stand.
- Undgå brand: Hold motorområdet fri for for meget fedt, græs, blade og ophobet snavs.
- Brug aldrig åben ild til at kontrollere niveauet eller lækage af brændstof eller batterielektrolyt.
- Hvis motoren skal køre for at udføre en vedligeholdelsesjustering, skal du holde hænder, fødder, tøj og alle kropsdele væk fra motoren og alle bevægelige dele. Hold alle på afstand af maskinen, mens der udføres vedligeholdelse på en maskine, der kører.
- Brug ikke åbne beholdere til brændstof eller brændbare rensevæsker ved rengøring af dele.
- Kontakt en autoriseret Toro-forhandler, hvis det skulle blive nødvendigt med større reparationer, eller hvis du har brug for hjælp.
- Køb altid originale Toro-reservedele og originalt tilbehør til maskinen for at sikre optimal ydeevne og sikkerhed. Reservedele og tilbehør fremstillet af andre producenter kan være farlige. Ændringer af denne maskine, der på nogen som helst måde kan påvirke dens drift, ydeevne, holdbarhed eller dens brug, kan medføre personskade eller død. Sådan brug kan gøre garantien ugyldig.

Model 07266TC og 07279

Lydtryk

Maskinen har et garanteret lydstyrkeniveau på 96 dBA, hvori der er medtaget en usikkerhedsværdi (K) på 1 dBA.

Lydeffektniveauet er fastlagt i overensstemmelse med procedurerne beskrevet i EN ISO 11094.

Lydtryk

Maskinen har et lydtryksniveau ved brugerens øre på 83 dBA, hvori der er medtaget en usikkerhedsværdi (K) på 1 dBA.

Lydtryksniveauet er fastlagt i overensstemmelse med procedurerne beskrevet i EN ISO 11201.

Vibration for hænder/arme

Målt vibrationsniveau for højre hånd = 1,5 m/s^2

Målt vibrationsniveau for venstre hånd = 1,03 m/s^2

Usikkerhedsværdi (K) = 0,5 m/s^2

De målte værdier er fastlagt i overensstemmelse med procedurerne beskrevet i EN 1032.

Vibration for hele kroppen

Målt vibrationsniveau = 0,42 m/s^2

Usikkerhedsværdi (K) = 0,5 m/s^2

De målte værdier er fastlagt i overensstemmelse med procedurerne beskrevet i EN 1032.

Model 07273 og 07273TC

Lydtryk

Maskinen har et garanteret lydstyrkeniveau på 96 dBA, hvori der er medtaget en usikkerhedsværdi (K) på 1 dBA.

Lydeffektniveauet er fastlagt i overensstemmelse med procedurerne beskrevet i EN ISO 11094.

Lydtryk

Denne enhed har et lydtryksniveau ved brugerens øre på 86 dBA, hvori der er medtaget en usikkerhedsværdi (K) på 1 dBA.

Lydtryksniveauet er fastlagt i overensstemmelse med procedurerne beskrevet i EN ISO 11201.

Vibration for hænder/arme

Målt vibrationsniveau for højre hånd = 1,5 m/s^2

Målt vibrationsniveau for venstre hånd = 1,06 m/s^2

Usikkerhedsværdi (K) = 0,5 m/s^2

De målte værdier er fastlagt i overensstemmelse med procedurerne beskrevet i EN 1032.

Vibration for hele kroppen

Målt vibrationsniveau = 0,35 m/s^2

Usikkerhedsværdi (K) = 0,5 m/s^2

De målte værdier er fastlagt i overensstemmelse med procedurerne beskrevet i EN 1032.

Sikkerheds- og instruktionsmærkater

Sikkerheds- og instruktionsmærkaterne kan nemt ses af operatøren og er placeret tæt på potentielle risikoområder. Beskadigede eller bortkomne mærkater skal udskiftes.

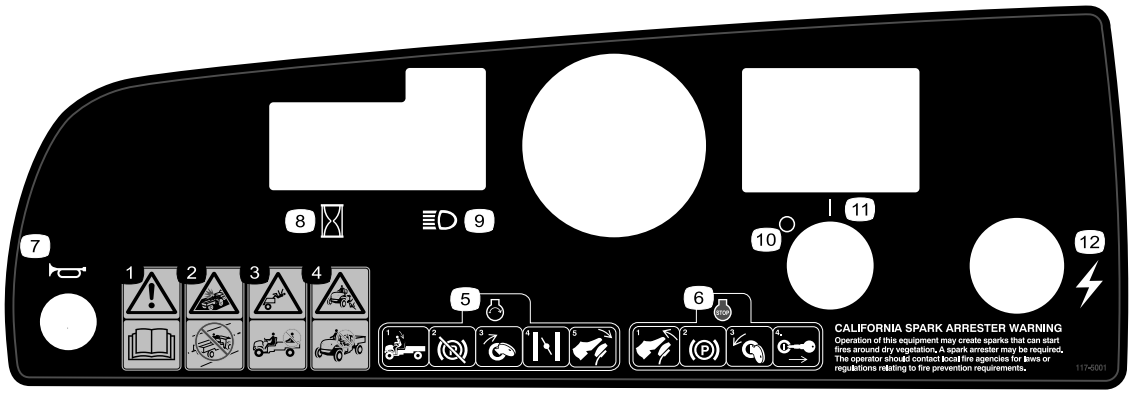

117-5001

1. Advarsel – læs *betjeningsvejledningen*.
2. Kollisionsfare – betjen ikke køretøjet på offentlige gader, veje eller landeveje.
3. Fare for fald – kør ikke med passagerer i ladet.
4. Fare for fald – lad ikke børn betjene køretøjet.
5. Start af motoren – sæt dig i førersædet, deaktiver parkeringsbremsen, drej tændingsnøglen, så den er i tændt position, træk chokerhåndtaget ud (hvis det er nødvendigt), og træd på gaspedalen.
6. Motoren kan stoppes ved at slippe gaspedalen, aktivere parkeringsbremsen, dreje tændingsnøglen til slukket position og tage tændingsnøglen ud.
7. Horn
8. Timetæller
9. Forlygter
10. Strøm – fra
11. Strøm – til
12. Elektrisk strøm (stikkontakt)



104-6581

1. Advarsel – læs *betjeningsvejledningen*.
2. Brandfare – stop motoren før påfyldning af brændstof.
3. Advarsel – få undervisning, før denne maskine tages i brug.
4. Tippefare – udvis forsigtighed, og kør langsomt ned ad bakker og når du drejer. Hold køretøjets hastighed under 26 km/t, når du kører med fuld eller tung last og i ujævnt terræn.
5. Fare for fald og arm/benskader – kør ikke med passagerer i ladet, og hold altid arme og ben inde i køretøjet.

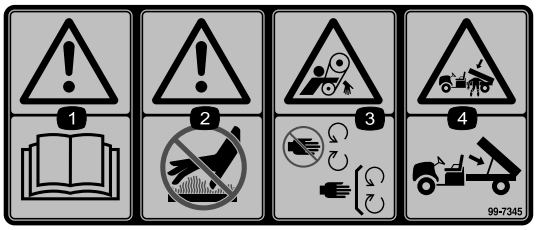

99-7345

1. Advarsel – læs *betjeningsvejledningen*.
2. Varm overflade/risiko for forbrænding – hold sikker afstand til den varme overflade.
3. Fare for sammenfiltring, rem – hold afstand til bevægelige dele.; hold alle afskærmninger på plads.
4. Fare for knusning, ladet – brug støttepinden til at understøtte ladet.

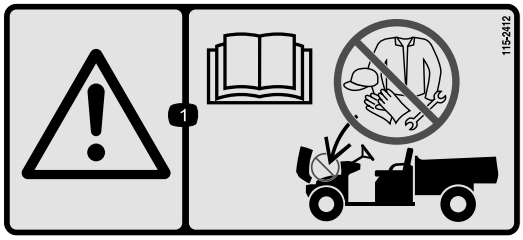

115-2412

1. Advarsel – læs *betjeningsvejledningen*; ingen opbevaring.

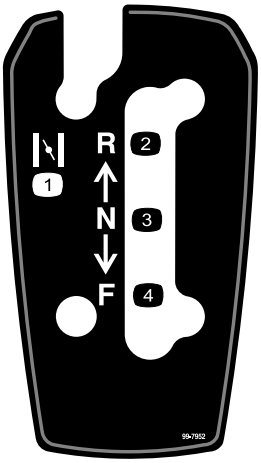

99-7952

1. Choker
2. Bakgear
3. Neutral
4. Fremad

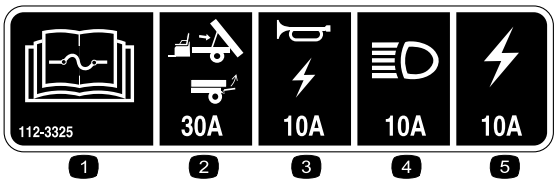

112-3325

1. Læs *betjeningsvejledningen* for at få oplysninger om sikring.
2. Lift/port, 30A
3. Horn/stikkontakt, 10A
4. Forlygter, 15A
5. Køretøjssikring, 20A

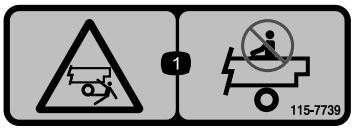

115-7739

1. Fald, fare for knusning, omkringstående – ingen fører på maskinen.

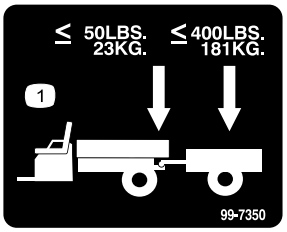

99-7350

1. Maksimal fjedervægt er 23 kg. Den maksimale anhængervægt er 181 kg.

Opsætning

Løsdele

Brug skemaet herunder til at kontrollere, at alle dele er blevet leveret.

Fremgangsmåde	Beskrivelse	Antal	Anvendelse
1	Rat	1	Monter rattet (model 07266TC og 07273TC).
2	Betjeningsvejledning Betjeningsvejledning til motor Reservedelskatalog Sikkerhedsuddannelsesmateriale Registreringskort Skema til kontrol før levering Kvalitetscertifikat Nøgle	1 1 1 1 1 1 1 2	Læs betjeningsvejledningen, og se uddannelsesmaterialet, før maskinen betjenes.

Bemærk: Maskinens venstre og højre side er som set fra den normale betjeningsposition.

1

Montering af rattet (model 07266TC og 07273TC)

Dele, der skal bruges til dette trin:

1	Rat

Fremgangsmåde

1. Løsn tapperne bag på rattet, der holder midterdækslet på plads, og afmonter dækslet fra navet på rattet.
2. Afmonter låsemøtrikken og spændeskiven fra ratakslen.
3. Skub rattet og spændeskiven på akslen. Juster rattet på akslen, så tværbjælken er vandret, når dækkene peger lige frem, og den brede ege på rattet peger nedad.

   Bemærk: Støvdækslet placeres på ratakslen på fabrikken.
4. Fastgør rattet til akslen med låsemøtrikken (Figur 3).

   Bemærk: Tilspænd låsemøtrikken til 24-29 Nm.

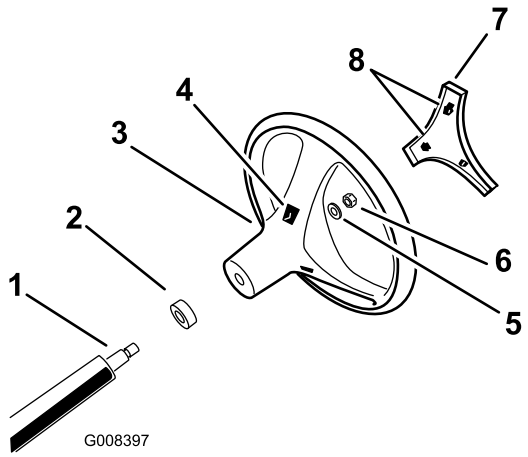

Figur 3

1. Rataksel
2. Støvdæksel
3. Rat
4. Tap-riller i rattet
5. Spændeskive
6. Låsemøtrik
7. Dæksel
8. Tappe i dæksel

Ret tapperne i dækslet ind efter hullerne i rattet, og tryk dækslet fast på rattets nav.

2

Læsning af vejledningen og gennemgang af sikkerhedsuddannelsesmateriale

Dele, der skal bruges til dette trin:

1	*Betjeningsvejledning*
1	*Betjeningsvejledning til motor*
1	*Reservedelskatalog*
1	Sikkerhedsuddannelsesmateriale
1	Registreringskort
1	*Skema til kontrol før levering*
1	Kvalitetscertifikat
2	Nøgle

Fremgangsmåde

- Læs *betjeningsvejledningen* og *motorbetjeningsvejledningen*.
- Gennemgå sikkerhedsuddannelsesmaterialet.
- Udfyld registreringskortet.
- Udfyld *Skema til kontrol før levering*.
- Læs *kvalitetscertifikatet*.

Produktoversigt

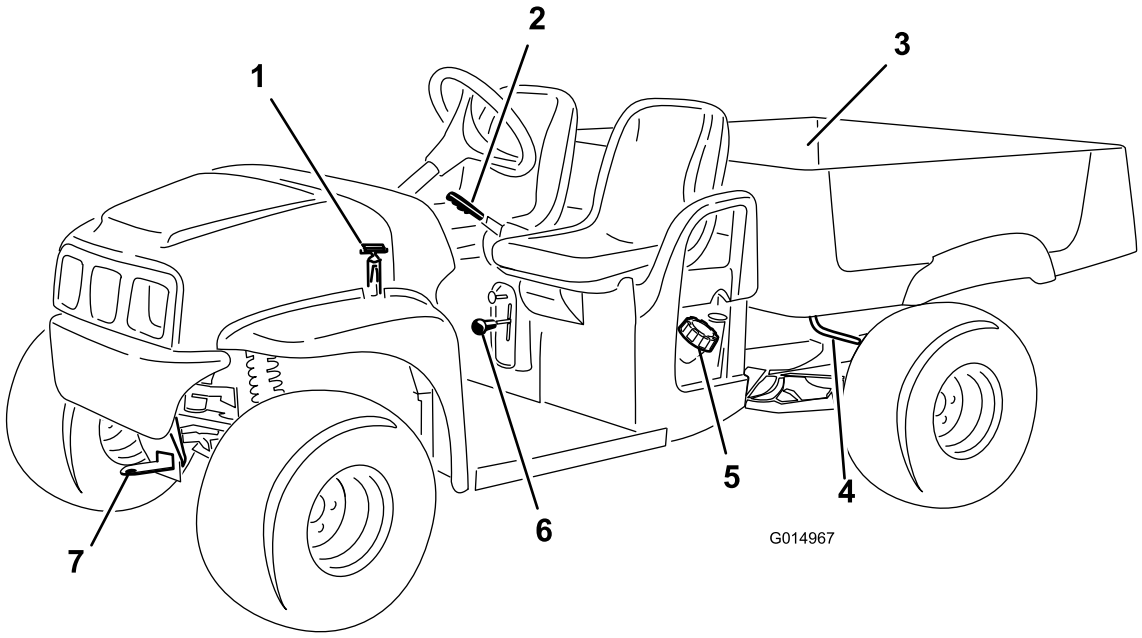

Figur 4

1. Motorhjelmslås
2. Parkeringsbremsehåndtag
3. Lad
4. Ladhåndtag
5. Tankdæksel
6. Gearskiftevælger
7. Anhængertrækstang

Betjeningsanordninger

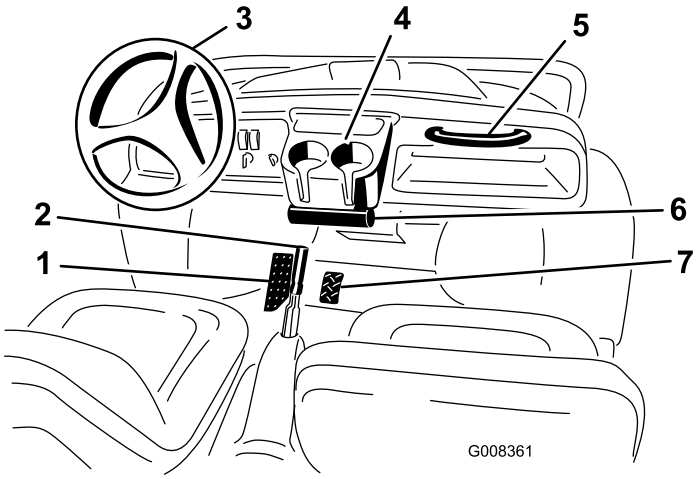

Figur 5

1. Bremsepedal
2. Parkeringsbremse (mellem sæderne)
3. Rat
4. Kopholder
5. Passagerholdegreb
6. Rør til *betjeningsvejledning*
7. Gaspedal

Gaspedal

Brug gaspedalen (Figur 5) til at regulere maskinens kørselshastighed. Tryk gaspedalen ned for at starte motoren. Når du træder pedalen længere ned, øges kørselshastigheden. Når gaspedalen slippes, sænkes maskinens hastighed, og motoren stopper.

Bemærk: Den maksimale hastighed i fremadgående retning er 26 km/t.

Bremsepedal

Bremsepedalen anvendes til at sænke maskinen hastighed eller stoppe maskinen (Figur 5).

FORSIGTIG

Bremserne kan blive slidte eller kan justeres forkert, hvilket kan medføre personskade. Hvis bremsepedalen vandrer til inden for 25 mm fra maskinens gulvbræt, skal bremserne justeres eller repareres.

Udskift slidte bremser. Reparer bremserne, hvis de ikke er justeret korrekt.

Parkeringsbremse

Parkeringsbremsen er placeret mellem sæderne (Figur 5). Brug parkeringsbremse, når motoren er slukket for at forhindre, at maskinen bevæger sig ved et uheld. Sørg for, at parkeringsbremsen er aktiveret, hvis maskinen er parkeret på en stejl skråning.

- Træk op i parkeringsbremsehåndtaget for at aktivere parkeringsbremsen.
- Træk ned i parkeringsbremsehåndtaget for at deaktivere parkeringsbremsen.

Choker

Chokeren er placeret under og til højre for førersædet. Brug chokeren til at starte en kold motor ved at trække chokerhåndtaget udad (Figur 6). Når motoren starter, skal du regulere chokeren for at holde motoren jævnt kørende. Flyt håndtaget til slukket position, når motoren varmer op.

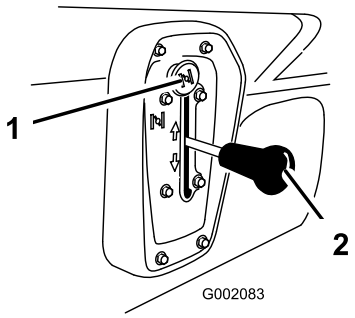

Figur 6

1. Choker
2. Gearskiftevælger

Gearskiftevælger

Brug gearskiftevælgeren til at ændre maskinens retning. Gearskiftevælgeren har tre positioner: fremad, bak og neutral (Figur 6). Motoren starter og kører i en hvilken som helst af de tre positioner.

Bemærk: Når den valgfri bakalarm er installeret, udløses en summetone, når gearskiftevælgeren sættes i bakgear, mens tændingen er slået til, for at advare operatøren om, at maskinen er sat i bakgear.

Vigtigt: Stands altid maskinen, før du skifter gear.

Tændingskontakt

Tændingskontakten (Figur 7) anvendes til at køre og stoppe motoren, og den har to positioner: On og Off (tændt og slukket). Drej nøglen med uret til den tændte position for at betjene maskinen. Når maskinen er stoppet, drejes nøglen mod uret til den slukkede position for at slukke for motoren. Tag nøglen ud af tændingskontakten, når du forlader maskinen.

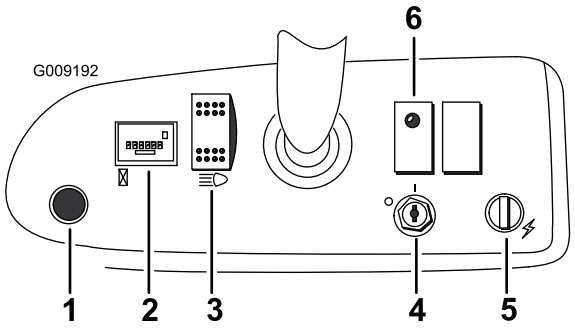

Figur 7

1. Hornknap (model 07266TC og 07273TC)
2. Timetæller
3. Lyskontakt
4. Tændingskontakt
5. Stikkontakt
6. Olieindikator

Timetæller

Timetælleren (Figur 7) angiver det samlede antal timer, som motoren har kørt. Timetælleren registrerer tiden, hvor motoren kører, og gaspedalen er trykket ned.

Olieindikator

Olieindikatoren anvendes til at advare operatøren om, at olietrykket i motoren, der kører, er faldet til under et sikkert niveau (Figur 7). Hvis olieindikatoren lyser og forbliver tændt, skal olieniveauet i motoren kontrolleres, og om nødvendigt skal der fyldes mere olie på. Se Kontrol af motorolien (side 17).

Bemærk: Olieindikatoren blinker muligvis, men dette er normalt og kræver ingen handling.

Lyskontakt

Lyskontakten anvendes til at styre forlygterne. Tryk lyskontakten ned for at tænde for forlygterne. Tryk kontakten op for at slukke for lygterne (Figur 7).

Stikkontakt

Brug stikkontakten til at strømføde 12 volt jævnstrøm til ekstra, elektrisk udstyr (Figur 7).

Hornknap (model 07266TC og 07273TC)

Tryk på hornknappen for at aktivere køretøjets horn (Figur 7).

Brændstofmåler

Brændstofmåleren (Figur 8) er placeret på brændstoftanken ved siden af påfyldningsdækslet i maskinens venstre side. Denne måler viser mængden af brændstof i brændstoftanken.

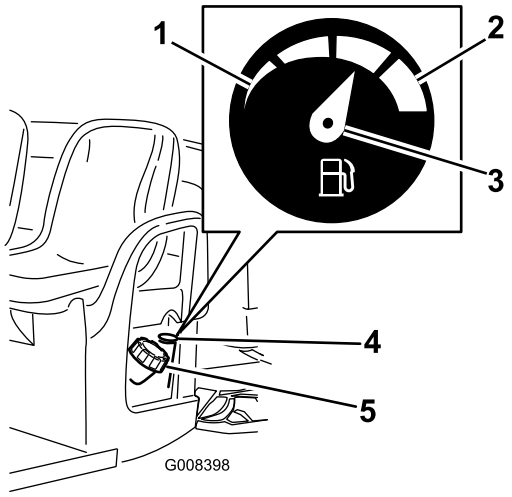

Figur 8

1. Tom
2. Fuld
3. Nål
4. Brændstofmåler
5. Brændstofdæksel

Holdegreb til passageren

Passagerholdegrebene er placeret på højre side af instrumentbrættet og på ydersiden af hvert sæde (Figur 9).

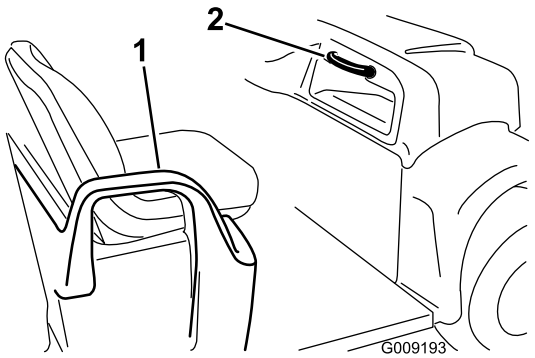

Figur 9

1. Håndtag – hoftestøtte
2. Passagerholdegreb

Specifikationer

Bemærk: Specifikationer og design kan ændres uden forudgående varsel.

Type	Model: 07266TC og 07279	Model: 07273 og 07273TC
Egenvægt	Tør 544 kg	
Nominel kapacitet (på en jævn flade)	567 kg i alt, inkl. 90,7 kg operatør og 90,7 kg passager, last, vægten af anhængerens trækstang, anhængerens bruttovægt, tilbehør og påmonteret udstyr	749 kg i alt, inkl. 90,7 kg operatør og 90,7 kg passager, last, vægten af anhængerens trækstang, anhængerens bruttovægt, tilbehør og påmonteret udstyr
Køretøjets maksimale bruttovægt (på en jævn flade)	1111 kg i alt, inkl. de ovenfor anførte vægtangivelser	1292 kg i alt, inkl. de ovenfor anførte vægtangivelser
Maksimal lastkapacitet (på en jævn flade)	385 kg, i alt, inkl. vægten af anhængerens trækstang og anhængerens bruttovægt	567 kg, i alt, inkl. vægten af anhængerens trækstang og anhængerens bruttovægt
Bugserkapacitet:		
Standard bugsertræk	Trækstangsvægt 23 kg, maks. anhængervægt 182 kg	
Svært bugsertræk	Trækstangsvægt 45 kg, maks. anhængervægt 363 kg	
Samlet bredde	150 cm	
Samlet længde	299 cm	
Afstand fra jorden	25 cm foran uden last eller operatør, 18 cm bagest uden last eller operatør	
Akselafstand	206 cm	
Dækslidbane (midterlinje til midterlinje)	125 cm forrest, 118 cm bagest	125 cm forrest, 120 cm bagest
Ladets længde	117 cm indvendigt, 133 cm udvendigt	
Ladets bredde	125 cm indvendigt, 150 cm udvendigt på de støbte skærme	
Ladets højde	25 cm indvendigt	

Udstyr/tilbehør

Der kan fås en række forskelligt Toro-godkendt udstyr og tilbehør til brug sammen med maskinen, som gør den bedre og mere alsidig. Kontakt en autoriseret serviceforhandler, eller gå ind på www.Toro.com for at få en liste over alt godkendt udstyr og tilbehør.

Betjening

Bemærk: Maskinens venstre og højre side er som set fra den normale betjeningsposition.

Sæt sikkerheden i højsædet

Læs alle sikkerhedsforskrifterne nøje, og gør dig bekendt med de symboler, der findes i afsnittet om sikkerhed. Disse oplysninger kan hjælpe dig eller omkringstående personer med at undgå at komme til skade.

Betjening af ladet

Hævning af ladet

⚠ ADVARSEL

Kørsel med hævet lad kan medføre, at maskinen nemmere tipper eller vælter. Ladets struktur kan blive beskadiget, hvis du betjener maskinen med ladet hævet.

- **Betjen kun maskinen, når ladet er nede.**
- **Når du har tømt ladet, skal det sænkes.**

⚠ FORSIGTIG

Hvis lasten er placeret langt bagude på ladet, når låsene løsnes, kan ladet uventet vippe op, hvilket kan påføre dig eller omkringstående personer skade.

- **Placer lasten midt på ladet om muligt.**
- **Hold ladet nede og sørg for, at ingen læner sig ind over ladet eller står bagved det, når låsene løsnes.**
- **Fjern al lasten fra ladet, før det løftes for at reparere maskinen.**

1. Løft låsegrebet på hver side i nærheden af ladets forreste hjørne, og løft ladet op (Figur 10).
2. Fastgør lasten ved at trække støttepinden ind i den bageste ende af den forsænkede åbning, der er placeret i maskinens venstre stelFigur 10

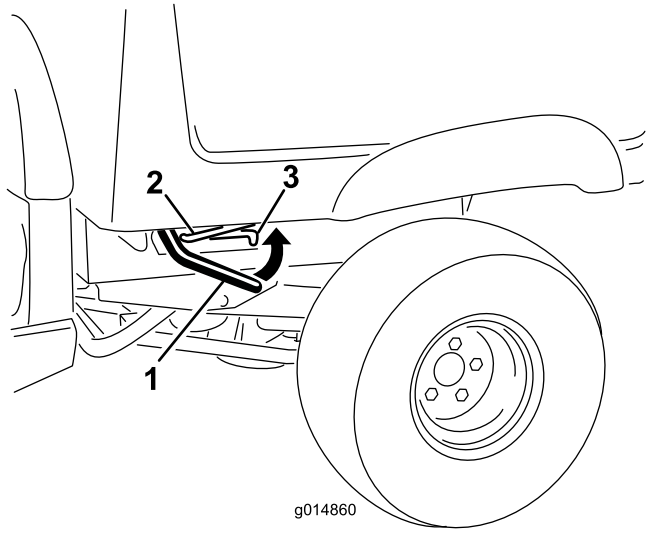

Figur 10

1. Låsegreb
2. Støttepind
3. Holdeindgang

Sænkning af ladet

⚠ ADVARSEL

Ladet kan være tungt. Hænder eller andre kropsdele kan blive knust.

Hold hænder og andre kropsdele væk, når du sænker ladet.

1. Hæv ladet en anelse ved at løfte låsegrebet op (Figur 10).
2. Træk støttepinden ud af den forsænkede åbning (Figur 10).
3. Sænk ladet, indtil det låses på plads (Figur 10).

Åbning af bagklappen

1. Sørg for, at ladet er nede og låst.
2. Løft op i fingertrækket på bagklappens bagpanel (Figur 11).

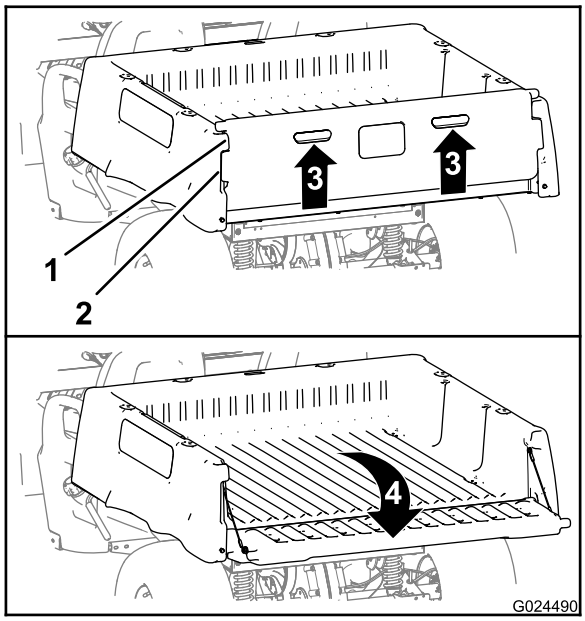

Figur 11

1. Bagklapflange (lad)
2. Låseflange (bagklap)
3. Løft op (fingertræk)
4. Drej bagud og nedad

3. Ret låseflangerne på bagklappen ind efter åbningerne mellem bagklappens flanger på ladet (Figur 11).
4. Drej bagklappen bagud og nedad (Figur 11).

Lukning af bagklappen

Hvis du har aflæsset løse materialer, som f.eks. sand, anlægssten eller træspåner fra maskinens lad, kan nogle af de materialer, du har aflæsset, sidde fast i bagklappens hængselsområde. Udfør følgende, før bagklappen lukkes.

1. Brug dine hænder til at fjerne så meget materiale fra hængselområdet som muligt.
2. Drej bagklappen til en position på cirka 45° (Figur 12).

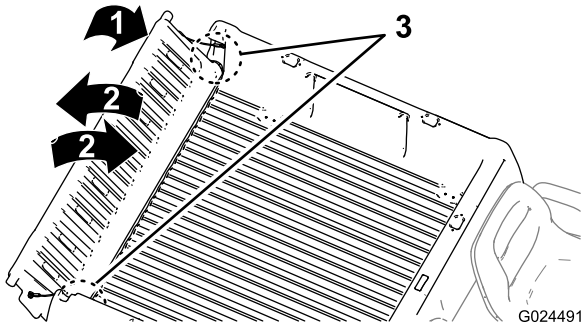

Figur 12

3. Drej bagklappen frem og tilbage flere gange med en kort, vibrerende bevægelse (Figur 12).

   Bemærk: Denne handling er med til at flytte materiale væk fra hængselområdet.
4. Sænk bagklappen og kontroller, om der er materialerester i hængselsområdet.
5. Gentag trin 1 til 4, indtil materialet er fjernet fra hængselsområdet.
6. Drej bagklappen opad og fremad, indtil låseflangerne på bagklappen er i niveau med bagklappens fordybning i ladet (Figur 11).

   Bemærk: Hæv eller sænk bagklappen for at rette bagklappens låseflanger ind efter de lodrette åbninger mellem bagklappens flanger på ladet.
7. Sænk bagklappen, indtil den befinder sig bagest på ladet (Figur 11).

   Bemærk: Bagklappens låseflanger er sikkert fastgjort vha. bagklappens flanger på ladet.

Udførelse af kontroller før start

Kontroller følgende ting før hver brug af maskinen.

- Kontroller motorolien og bremsevæskestanden, og påfyld den rette mængde angivne væske, hvis der mangler noget. Se Kontrol af motorolien (side 17) og Kontrol af bremsevæskestanden (side 19).
- Kontroller dæktrykket. Se Kontrol af dæktrykket (side 19).
- Kontroller bremsepedalens funktion.
- Sørg for, at lysene virker.
- Drej rattet til venstre og højre for at kontrollere styretøjet.
- Efterse for olielækager, løse dele og andre tegn på fejlfunktioner.

  Bemærk: Sluk motoren, og vent på, at alle bevægelige dele stopper, før du kontrollerer, om der er olielækager, løse dele eller andre fejl.

Hvis nogen af ovenstående elementer ikke er korrekte, skal mekanikeren eller den tilsynsførende underrettes, før maskinen tages i brug. Den tilsynsførende vil muligvis have dig til at kontrollere andre elementer dagligt. Spørg derfor, hvad operatørens ansvarsområde omfatter.

Kontrol af motorolien

Eftersynsinterval: Hver anvendelse eller dagligt Kontrollede motoroliestanden, før motoren startes første gang.

Bemærk: Motoren leveres med olie i krumtaphuset.

- **Model 07266TC og 07279**

  Olietype: Selvrensende olie (API-service SJ eller højere)

  Oliekapacitet: 1,1 liter

Viskositet: Se følgende tabel.

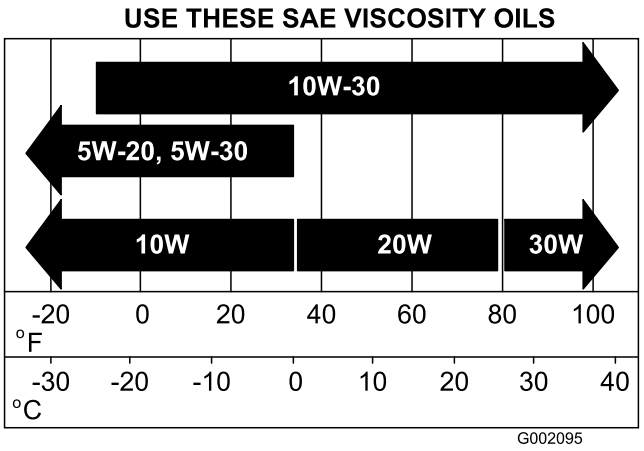

Figur 13

- **Model 07273 og 07273TC**

  Olietype: Selvrensende olie (API-service SF, SG, SH, SJ eller højere)

  Krumtaphusets kapacitet: 1,4 liter, når filteret udskiftes

  Viskositet: Se nedenstående tabel

  Bemærk: Skift olien og oliefilteret hyppigere, når maskinen anvendes under meget støvede eller sandede forhold.

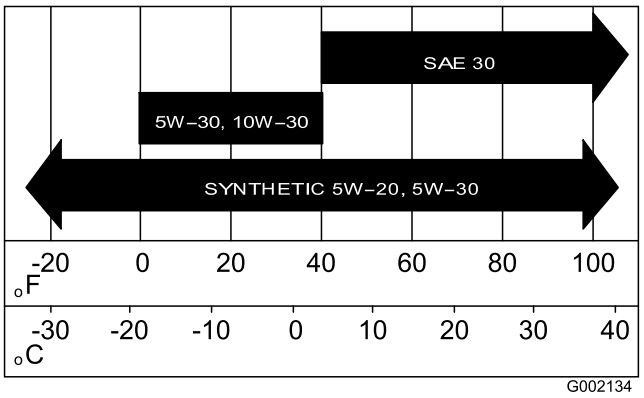

Figur 14

1. Flyt maskinen til en plan flade.
2. Hæv ladet. Se Hævning af ladet (side 16).
3. Brug en klud til at rense omkring følgende af motorens områder:
   - Model **07266TC og 07279** – oliemålepinden og påfyldningsstudsen (Figur 15).

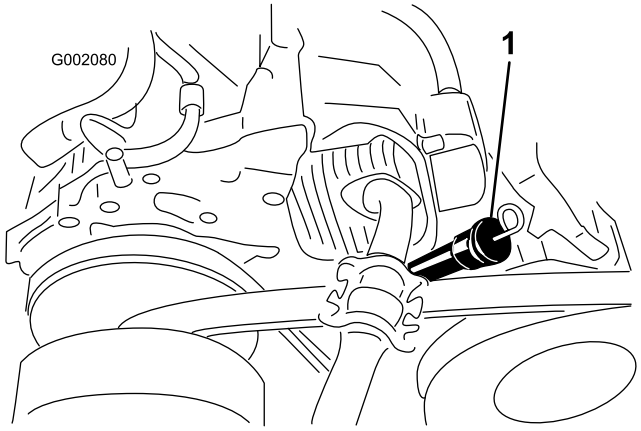

Figur 15
Model 07266TC og 07279

1. Oliemålepind og påfyldningstud

   - Model **07273 og 07273TC** – oliemålepinden og påfyldningsdækslet (Figur 16).

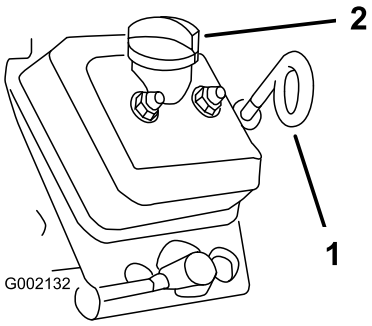

Figur 16
Model 07273 og 07273TC

1. Målepind (øje nedad) 2. Påfyldningsdæksel

4. Fjern målepinden, og tør pindens ende af (Figur 15 og Figur 16).
5. Skub målepinden helt ind i påfyldningsrøret (Figur 15 og Figur 16). Træk målepinden ud, og kig på pindens ende.

   Bemærk: Hvis oliestanden er lav, skal påfyldningsdækslet tages af og tilstrækkeligt olie hældes på til at hæve niveauet til full-mærket på målepinden.

   Bemærk: Hæld langsomt olie på, og kontroller olieniveauet ofte under denne proces. **Overfyld ikke motoren med olie**.
6. Sæt målepinden ordentlig i (Figur 15 og Figur 16).

   Vigtigt: Sørg for, at enden med øjet på målepinden peger nedad på model 07273 og 07273TC.

Kontrol af bremsevæskestanden

Eftersynsinterval: Hver anvendelse eller dagligt Kontroller bremsevæskestanden, før motoren startes første gang.

Bremsevæsketype: DOT 3

1. Parker maskinen på en plan overflade, aktiver parkeringsbremsen, sluk tændingen, og fjern nøglen.
2. Fjern gummiproppen midt på og øverst på instrumentbrættet for at få adgang til hovedbremsecylinderen og beholderen (Figur 17).

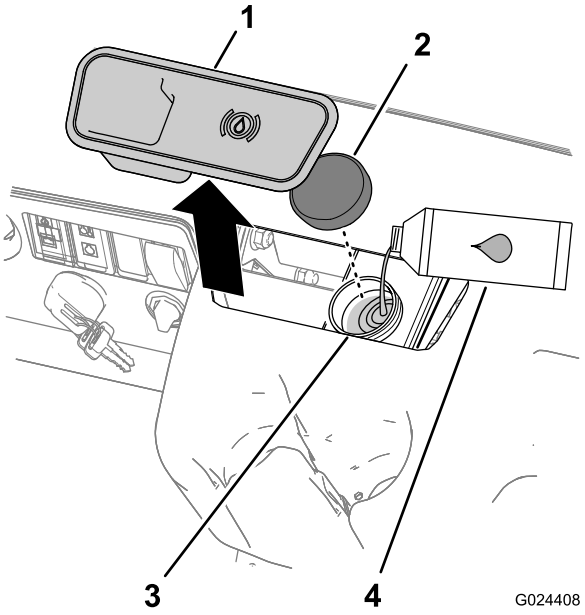

Figur 17

1. Gummiprop
2. Beholderdæksel
3. Påfyldningsstuds (beholder)
4. DOT 3-bremsevæske

3. Kig på omridset af væskestanden på siden af beholderen (Figur 18).

   Bemærk: Standen skal være over minimumlinjen

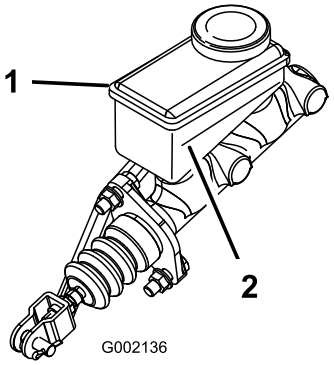

Figur 18

1. Bremsevæskebeholder
2. Minimumlinje

4. Hvis væskestanden er lav, skal følgende udføres:
   A. Rengør området omkring beholderdækslet, og tag dækslet af (Figur 17).
   B. Fyld DOT 3-bremsevæske i beholderen, indtil væskestanden er over minimumslinjen (Figur 18).

      Bemærk: Fyld ikke for meget bremsevæske i beholderen.

   C. Sæt beholderens dæksel på (Figur 17).
5. Monter gummiproppen på toppen af instrumentbrættet (Figur 18).

Kontrol af dæktrykket

Eftersynsinterval: Hver anvendelse eller dagligt

- Lufttryksintervallet for for- og bagdæk er **0,55-1,52 bar**.
- Det påkrævede lufttryk i dækkene bestemmes af den påregnede nyttelast.
  - Brug et lavere lufttryk i dækkene ved lettere nyttelaster for at opnå en mindre jordkompaktering, en mere jævn kørsel og for at minimere dækmærkerne på jorden.
  - Brug et højere lufttryk i dækkene ved transport af tungere nyttelaster ved højere hastigheder.
- Undlad at overskride maksimumgrænsen for lufttryk, der er angivet på dæksiden.

Påfyldning af brændstof

- Du opnår de bedste resultater ved kun at bruge ren og frisk (højst 30 dage gammel) blyfri benzin med et oktantal på 87 eller højere ((R+M)/2-ratingmetode).
- **Ethanol**: Benzin med op til 10 % ethanol (gasohol) eller 15 % MTBE (metyl-tertiær-butylæter) pr. volumen accepteres. Ethanol og MTBE er ikke det samme. Benzin med 15 % ethanol (E15) pr. volumen godkendes ikke til brug. **Brug aldrig benzin, der indeholder mere end 10 % ethanol pr. volumen**, som f.eks. E15 (indeholder 15 % ethanol), E20 (indeholder 20 % ethanol) eller E85 (indeholder op til 85 % ethanol). Hvis der anvendes ikke-godkendt benzin, kan det medføre ydelsesproblemer og/eller beskadigelse af motoren, som muligvis ikke er dækket af garantien.
- **Anvend ikke** benzin, der indeholder metanol.
- **Opbevar ikke** brændstof i hverken brændstoftanken eller brændstofdunke henover vinteren, medmindre du anvender en brændstofstabilisator.
- **Fyld ikke** olie i benzin.

FARE

Under visse forhold er benzin meget brandfarlig og yderst eksplosiv. En brand eller eksplosion forårsaget af benzin kan give dig eller andre forbrændinger samt medføre tingsskade.

- **Fyld tanken udendørs i et åbent område, når motoren er kold. Tør eventuel spildt benzin op.**
- **Fyld aldrig brændstoftanken op i en lukket anhænger.**
- **Fyld ikke brændstoftanken helt op. Fyld benzin på brændstoftanken, indtil niveauet er 6-13 mm under bunden af påfyldningsstudsen. Denne tomme plads giver benzinen i brændstoftanken plads til at udvide sig.**
- **Ryg aldrig, når du håndterer benzin, og hold dig på afstand af åben ild eller steder, hvor benzindampe kan antændes af en gnist.**
- **Opbevar benzin i en godkendt beholder og utilgængeligt for børn. Køb aldrig benzin til mere end 30 dages forbrug.**
- **Betjen ikke maskinen medmindre hele udstødningssystemet er på plads og i god driftsmæssig stand.**

FARE

Under visse omstændigheder kan der under påfyldning af brændstof udvikle sig statisk elektricitet, der kan antænde benzindampene. En brand eller eksplosion forårsaget af benzin kan give dig eller andre forbrændinger samt medføre tingsskade.

- **Anbring altid benzindunke på jorden et stykke fra maskinen, før påfyldning påbegyndes.**
- **Fyld ikke benzindunke inde i en maskine eller på en lastbil eller anhænger, da indvendige tæpper eller plastikforinger i lastbiler kan isolere dunken og forsinke tabet af eventuel statisk elektricitet.**
- **Når det er praktisk muligt, skal benzindrevet udstyr fjernes fra lastbilen eller anhængeren og fyldes op igen, mens hjulene står på jorden.**
- **Hvis dette ikke er muligt, skal påfyldningen af udstyret finde sted på en lastbil eller anhænger med en løs dunk i stedet for direkte fra benzinstanderen.**
- **Hvis det er nødvendigt at benytte benzinstanderen, skal spidsen af slangen hele tiden være i kontakt med kanten af åbningen i brændstoftanken eller -dunken, indtil påfyldningen er afsluttet.**

Opfyldning af brændstoftanken

Brændstoftankens kapacitet er cirka 26,5 liter.

1. Sluk for motoren, og aktiver parkeringsbremsen.
2. Rengør området omkring brændstoftankens dæksel (Figur 19).

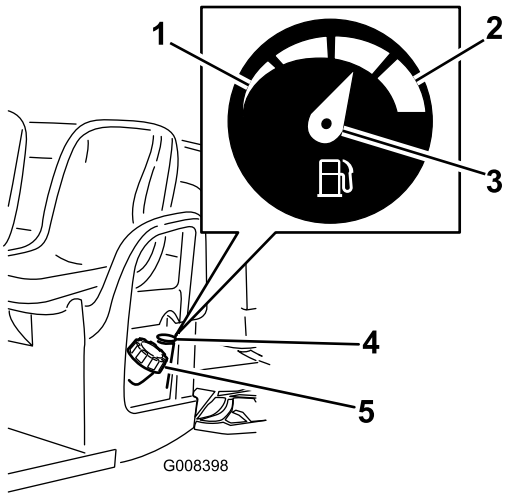

Figur 19

1. Tom
2. Fuld
3. Nål
4. Brændstofmåler
5. Brændstofdæksel

3. Fjern brændstofdækslet.
4. Fyld tanken til ca. 25 mm under tankens kant (nederst på påfyldningsstudsen).

   Bemærk: Dette giver benzinen i brændstoftanken plads til at udvide sig. **Fyld ikke for meget på**.
5. Skru brændstofdækslet godt fast.
6. Tør eventuel spildt brændstof op.

Start af motoren

Vigtigt: Forsøg ikke at skubbe eller bugsere maskinen for at starte den.

1. Tag plads i førersædet, sæt nøglen i tændingskontakten, og drej nøglen med uret til den tændte position. Se Tændingskontakt (side 13).

   Bemærk: Når den valgfri bakalarm er installeret, udløses en summetone, når gearskiftevælgeren sættes i bakgear, mens tændingen er slået til, for at advare operatøren om, at maskinen er sat i bakgear.
2. Flyt gearskiftevælgeren til den ønskede kørselsretning for maskinen. Se Gearskiftevælger (side 13).
3. Deaktiver parkeringsbremsen ved at skubbe ned på parkeringsbremsehåndtaget. Se Parkeringsbremse (side 12).
4. Træd langsomt på gaspedalen.

   Bemærk: Hvis motoren er kold, skal gaspedalen trykkes og holdes halvvejs nede. Chokeren skal herefter trækkes ud i tændt position. Sæt chokeren tilbage til slukket position, når motoren er varm.

Standsning af maskinen

Tag foden væk fra gaspedalen, og træd bremsepedalen ned for at standse maskinen. Se Gaspedal (side 12) og Bremsepedal (side 12).

Bemærk: Bremselængden kan variere afhængigt af maskinens nyttelast og kørselshastighed.

Parkering af maskinen

1. Tryk og hold driftsbremsen nede. Se Bremsepedal (side 12).
2. Aktiver parkeringsbremse ved at trække parkeringsbremsehåndtaget op. Se Parkeringsbremse (side 12).
3. Drej tændingskontakten mod uret til slukket position. Se Tændingskontakt (side 13).
4. Tag tændingsnøglen ud af tændingskontakten.

Indkøring af en ny maskine

Eftersynsinterval: Efter de første 100 timer—Følg retningslinjerne ved indkøring af en ny maskine.

Følg retningslinjerne ved indkøring af en ny maskine for at få korrekt ydeevne og lang levetid ud af køretøjet.

- Kontroller væske- og motoroliestanden regelmæssigt. Hold øje med tegn på, at maskinen eller maskinens komponenter overopheder.
- Når du har startet en kold motor, skal du lade den varme op i ca. 15 sekunder, før du anvender maskinen.
- Undgå situationer med hårde opbremsninger i de første timer med indkøring af den nye maskine. Nye bremsebelægninger har måske ikke en optimal ydeevne, før adskillige timers brug har trykpoleret bremserne (tilkørt).
- Reguler maskinens hastighed under betjening. Undgå hurtig start og standsning.
- Det er ikke nødvendigt med en tilkørselsolie til motoren. Den originale motorolie er den samme type som angivet for regelmæssige olieskift.
- Se Vedligeholdelse (side 7) for at få oplysninger om særlige kontrolforanstaltninger efter få timers kørsel.
- Kontroller forhjulsophængets placering, og juster om nødvendigt. Se Justering af forhjulenes spidsning og hældning (side 35).

Læsning af ladet

Brug følgende retningslinjer, når du læsser ladet og betjener maskinen:

- Overhold maskinens vægtkapacitet og begræns vægten af den last, du transporterer på ladet, som beskrevet i Specifikationer (side 15) og på maskinens mærke med køretøjets bruttovægt (Figur 20).

  Bemærk: Bemærk: Ladkapaciteten er kun angivet for betjening af maskinen på en plan overflade.

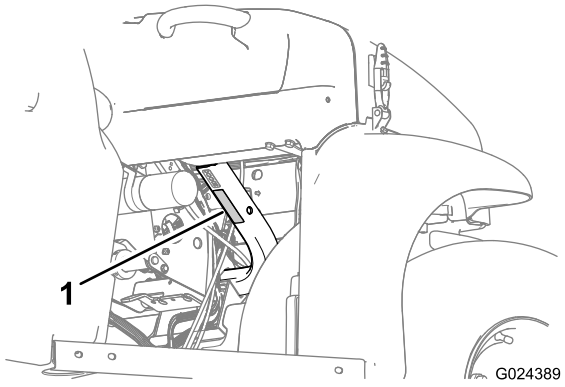

Figur 20

1. Mærke med maskinens bruttovægt

- Mindsk lastens vægt, når du kører på bakker og i ujævnt terræn.
- Mindst lastens vægt, når du transporterer høje materialer (og når tyngdepunktet er højt), som f.eks. en stak mursten, træplanker eller gødningssække. Fordel lasten så lavt som muligt, idet du sørger for, at den ikke påvirker dit udsyn bag maskinen, når du betjener den.
- Hold laster centreret ved at læsse ladet som følger:
  - Anbring lastens vægt ligeligt fordelt på tværs af ladet.

    Vigtigt: Ladet kan lettere vælte, hvis det er læsset i den ene side.
  - Anbring lastens vægt ligeligt fordelt på langs af ladet.

    Vigtigt: Hvis du anbringer lasten bag bagakslen, reduceres traktionen på forhjulene, og du kan miste herredømmet, eller maskinen kan vælte.
- Udvis ekstra forsigtighed, hvis maskinen er læsset med for stor en last, særligt hvis du ikke kan centrere vægten af den høje last i ladet.
- Hvis det er muligt, skal lasten fastgøres ved at binde den til ladet, så den ikke flytter sig.
- Hvis du transporterer væske i en stor tank (som f.eks. en sprøjtetank), skal du udvise forsigtighed, når du kører maskinen op og ned ad bakker, ved pludselige ændring af hastighed eller pludselig opbremsning, eller når du kører over bakket terræn.

Lastens kapacitet er 0,37 m^3. Mængden af materiale, som kan anbringes i ladet uden at overskride maskinens nominelle last, kan variere meget, afhængigt af materialets densitet. Et plant ladfuld vådt sand vejer f.eks. 680 kg, hvilket overstiger den nominelle ladkapacitet med 113 kg. Et lad i vandret position med træ vejer derimod 295 kg, hvilket er under den nominelle last.

Se nedenstående tabel for at få oplysninger om mængdegrænser for forskellige materialer.

Materiale	Densitet	Maksimal ladkapacitet (på en jævn flade)
Småsten, tør	1 521.7 kg/m^3	Fuld
Småsten, våde	1 922.2 kg/m^3	3/4 fuld
Sand, tørt	1 441.6 kg/m^3	Fuld
Sand, vådt	1 922.2 kg/m^3	3/4 fuld
Træ	720.8 kg/m^3	Fuld
Bark	<720.8 kg/m^3	Fuld
Jord, pakket	1 601.8 kg/m^3	3/4 fuld (ca.)

Transport af maskinen

Brug en anhænger til at flytte maskinen, hvis den skal flyttes langt væk. Sørg for, at maskinen er forsvarligt bundet til anhængeren. Se Figur 21 og Figur 22 for at se placeringen af bindepunkterne på maskinen.

⚠ FORSIGTIG

Løse sæder kan falde af maskinen og anhængeren under transport af maskinen og lande på en anden maskine eller udgøre en forhindring på vejen.

Fjern sæderne, eller sørg for, at sæderne er forsvarligt fastgjort til koblingerne i sædeafskærmningen.

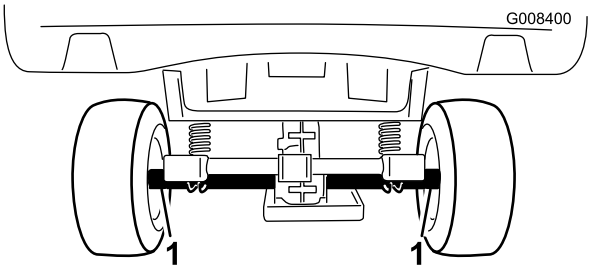

Figur 21

1. Bindepunkter (maskinens bagside)

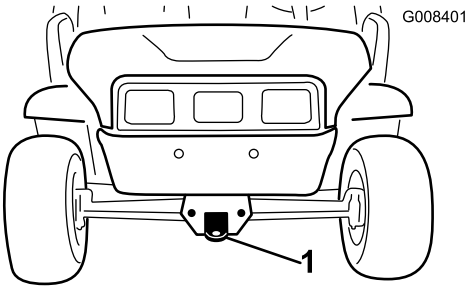

Figur 22

1. Anhængertrækstang og bindepunkt (maskinens forside)

Bugsering af maskinen

I nødstilfælde kan maskinen bugseres over en kort afstand. Vi anbefaler imidlertid ikke dette som standardprocedure.

⚠ ADVARSEL

Bugsering ved høje hastigheder kan forårsage mistet kontrol over styringen og medføre personskade.

Bugser aldrig maskinen med en hastighed, der overskrider 8 km/t.

Bugsering af maskinen skal udføres af to personer. Hvis maskinen skal flyttes over en betydelig afstand, skal den transporteres på en lastbil eller trailer. Se Transport af maskinen (side 22).

1. Afmonter drivremmen fra maskinen. Se Udskiftning af drivremmen (side 40).
2. Sæt et bugsertov fast på anhængertrækstangen foran på maskinens stel (Figur 22).

3. Sæt maskinen i frigear, og deaktiver parkeringsbremsen. Se Gearskiftevælger (side 13) og Parkeringsbremse (side 12).

Bugsering af en anhænger

Maskinen kan trække en anhænger. To typer af bugsertræk kan fås til maskinen afhængigt af anvendelsesformålet. Kontakt en autoriseret Toro-forhandler for at få nærmere oplysninger.

Overlæs ikke maskinen eller anhængeren, når du kører med last eller bugserer en anhænger. Overlæsning af enten maskinen eller anhængeren kan forårsage dårlig ydeevne eller skade på bremser, aksel, motor, transaksel, styring, ophæng, karosseristruktur eller dæk. Læs altid en anhænger med 60 % af lastens vægt forrest på anhængeren. Således placeres ca. 10 % af anhængerens bruttovægt på maskinens bugsertræk.

Den maksimale last på ladet må ikke overstige 567 kg inklusive bruttovægt. Hvis f.eks. bruttovægten er 181,5 kg, er den maksimale last 386 kg.

Læs altid ladet, når du kører med anhænger, for at opnå tilstrækkelig bremsning og traktion. Grænserne for anhængerens bruttovægt må ikke overskrides.

Undgå at parkere en maskine med en anhænger på en bakke. Træk parkeringsbremsen, og bloker anhængerens dæk, hvis du er nødt til at parkere på en bakke.

Vedligeholdelse

Bemærk: Leder du efter et *Ledningsdiagram* eller *Hydraulikdiagram* til din maskine? Download et gratis eksemplar af diagrammet ved at besøge www.Toro.com og søge efter din maskine via vejledningslinket på hjemmesiden.

Bemærk: Maskinens venstre og højre side er som set fra den normale betjeningsposition.

Skema over anbefalet vedligeholdelse

Vedligeholdelsesintervaller	Vedligeholdelsesprocedure
Efter de første 8 timer	• Efterse drivremmens tilstand. • Kontroller spændingen af startgeneratorremmen.
Efter de første 25 timer	• Skift motorolien. • Skift oliefilteret (model 07273 og 07273TC).
Efter de første 100 timer	• Følg retningslinjerne ved indkøring af en ny maskine.
Hver anvendelse eller dagligt	• Kontroller motoroliestanden. Kontrollede motoroliestanden, før motoren startes første gang. • Kontroller bremsevæskestanden. • Kontroller dæktrykket. • Kontroller gearskiftets funktion.
For hver 100 timer	• Smør lejerne og bøsningerne. • Efterse og rengør luftfilterindsatsen. Dobbelt så mange gange under specielle driftsforhold. Se Vedligeholdelse af køretøjet under Specielle driftsforhold. • Skift motorolien. • Skift oliefilteret (model 07273 og 07273TC). • Kontroller tændrøret. • Efterse dæk og fælges tilstand. • Tilspænd hjullåsemøtrikkerne. • Kontroller forhjulenes spidsning og hældning. • Kontroller transmissionsoliestanden. • Kontrol af gearskiftets neutrale position. • Rengør motorens køleområder. • Eftersyn af bremserne.
For hver 200 timer	• Udskift luftfilteret. • Juster parkeringsbremsen om nødvendigt. • Eftersyn af drivremmens tilstand og tilspænding. • Kontroller spændingen af startgeneratorremmen.
For hver 400 timer	• Efterse brændstofslanger og -forbindelser. • Rengør den primære drivkobling.
For hver 800 timer	• Udskift brændstoffilteret. • Udskift transakselvæsken
Årlig	• Gennemfør hele den årlige vedligeholdelsesprocedure, der er angivet i betjeningsvejledningen til motoren.

Vigtigt: **Se betjeningsvejledningen til motoren for at få yderligere oplysninger om procedure for vedligeholdelse.**

Kontrolliste for daglig vedligeholdelse

Kopier denne side til rutinemæssig brug.

Vedligeholdelsespunkter	I ugen:						
	Man.	Tirs.	Ons.	Tors.	Fre.	Lør.	Søn.
Kontroller bremsens og parkeringsbremsens funktion.							
Kontroller gearskiftets neutrale position.							
Kontroller brændstofstanden.							
Kontroller motoroliestanden.							
Kontroller transakseloliestanden.							
Efterse luftfilteret.							
Efterse motorens køleribber.							
Kontroller for usædvanlige motorlyde.							
Kontroller for usædvanlige driftslyde.							
Kontrol af dæktrykket.							
Kontroller for væskelækager.							
Kontroller instrumenternes funktion.							
Kontroller gaspedalens funktion.							
Smøring af alle smørenipler.							
Reparer beskadiget maling.							

⚠ FORSIGTIG

Hvis du lader nøglen sidde i tændingen, kan andre personer utilsigtet komme til at starte motoren og forårsage alvorlig personskade på dig eller andre omkringstående personer.

Fjern nøglen fra tændingen, og tag tændrørskablet af tændrøret, før du udfører vedligeholdelsesarbejde. Flyt tændrørskablet til side, så det ikke kommer i berøring med tændrøret ved et uheld.

⚠ ADVARSEL

Ladet skal hæves, for at du kan udføre specifikt rutinemæssigt vedligeholdelsesarbejde.

Et hævet lad kan falde ned og ramme personer, der befinder sig under det.

- **Brug altid støttepinden til at holde ladet oppe, før du arbejder under det.**
- **Fjern alt lastmateriale fra ladet, før du arbejder under det.**

Tiltag forud for vedligeholdelse

Vedligeholdelse af maskinen under specielle driftsforhold

Hvis maskinen udsættes for nogen af nedenstående forhold, skal vedligeholdelse udføres dobbelt så hyppigt.

- Brug i ørkenområder
- Kørsel i kolde klimaer (under 10 °C)
- Bugsering af anhænger
- Køretid, der typisk er under 5 minutter
- Hyppig brug under støvede forhold
- Byggearbejde
- Få bremserne efterset og renset så hurtigt som muligt efter lang tids betjening i mudder, sand, vand eller lignende snavsede forhold. Dette vil forhindre slibematerialer i at forårsage kraftig slitage.
- Under hyppige krævende driftsforhold: Smør alle smørenipler, og efterse luftfilteret dagligt for at forhindre kraftig slitage.

Klargøring til vedligeholdelse af maskinen

1. Parker maskinen på en plan flade.
2. Aktiver parkeringsbremsen, sluk for motoren, og tag tændingsnøglen ud.
3. Lad motoren og udstødningssystemet afkøle.

Placering af maskinen på donkraft

Når motoren kører i forbindelse med rutinemæssig vedligeholdelse og/eller motordiagnostik, skal maskinens baghjul være 25 mm over jorden med bagakslen støttet af donkrafte.

FARE

Maskinen kan være ustabilt, når du bruger en donkraft. Den kan glide af donkraften og ramme nogen under det, så de kommer til skade.

- **Start ikke motoren, mens maskinen står på en donkraft.**
- **Fjern altid nøglen fra tændingen, før du forlader maskinen.**
- **Bloker hjulene, når maskinen står på en donkraft.**

Donkraftpunktet foran på maskinen er på stellets forside bag ved anhængertrækstangen (Figur 23). Donkraftpunktet bag på maskinen er under akselrørene (Figur 24).

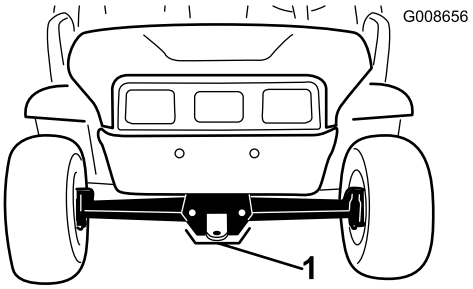

Figur 23

1. Donkraftpunkt foran

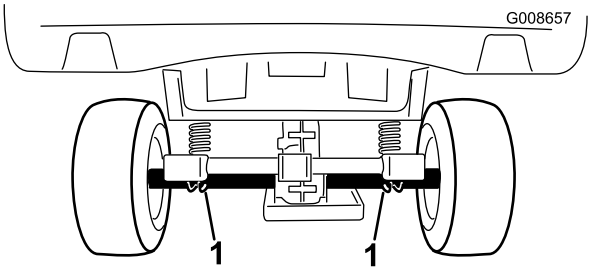

Figur 24

1. Donkraftpunkter bagtil

Åbning og lukning af motorhjelmen

1. Åbn motorhjelmen ved at løsne motorhjelmslåsene på begge sider af motorhjelmen (Figur 25).

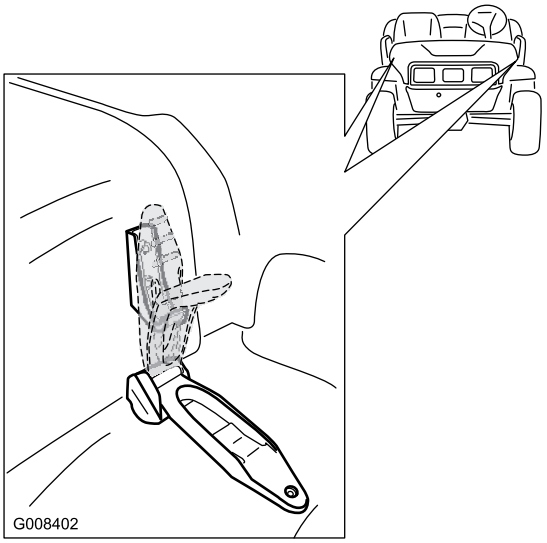

Figur 25

2. Drej motorhjelmen op og bagud for at hæve den.
3. Luk motorhjelmen ved at dreje den fremad og nedad.
4. Fastgør motorhjelmen med begge motorhjelmslåse.

Smøring

Smøring af maskinen

Eftersynsinterval: For hver 100 timer/Årlig (alt efter hvad der indtræffer først)—Smør lejerne og bøsningerne. Smør maskinen hyppigere, når den anvendes til svære driftsopgaver.

Fedttype: Lithiumbaseret universalfedt nr. 2.

1. Brug en klud til at rengøre smøreniplen, så der ikke kommer fremmedlegemer ind i lejet eller bøsningen.
2. Påfør 1 til 2 pumpefulde fedt i maskinens smørenipler med en fedtpistol.
3. Tør overskydende fedt af maskinen.

Smøreniplerne er placeret på enderne af de fire forbindelsesstænger (Figur 26) og de to styrebolte (Figur 27).

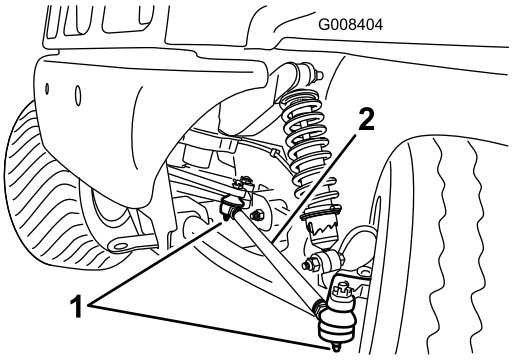

Figur 26
Set fra venstre side

1. Smørenippel
2. Forbindelsesstang

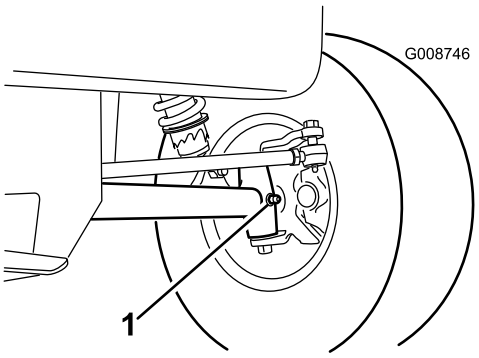

Figur 27
Set fra venstre side

1. Smørenippel (styrebolt)

Motorvedligeholdelse

Eftersyn af luftfilteret

Bemærk: Luftfilteret skal efterses oftere under meget støvede eller sandede forhold (efter få timers brug).

Afmontering af luftfilteret

1. Hæv ladet, og fastgør det med støttepinden. Se Hævning af ladet (side 16).
2. Åbn låsene, der fastgør luftfilterdækslet til luftfilterhuset (Figur 28).

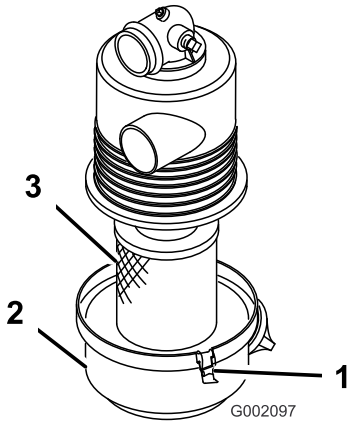

Figur 28

1. Lås
2. Luftfilterdæksel
3. Luftfilterhus

3. Tag dækslet af huset, og rengør den indvendige side af luftfilterdækslet (Figur 28).
4. Skub forsigtigt filteret ud af luftfilterhuset.

   Bemærk: Undgå at støde filteret mod luftfilterhuset for at mindske den mængde støv, der løsnes.
5. Efterse luftfilterindsatsen.
   - Hvis luftfilterindsatsen er ren, skal filteret monteres. Se Montering af luftfilteret (side 28).
   - Hvis luftfilterindsatsen er beskidt, skal filteret renses. Se Rengøring af filterindsatsen (side 28).
   - Hvis filteret er beskadiget, skal det udskiftes. Se Udskiftning af luftfilteret (side 28).

Rengøring af filterindsatsen

Eftersynsinterval: For hver 100 timer—Efterse og rengør luftfilterindsatsen. Dobbelt så mange gange under specielle driftsforhold. Se Vedligeholdelse af køretøjet under Specielle driftsforhold.

Vigtigt: Benyt ikke et beskadiget filter.

1. Afmonter luftfilterindsatsen. Se Afmontering af luftfilteret (side 28).
2. Blæs trykluft fra indersiden til ydersiden af den tørre filterindsats.

   Bemærk: Hold luftslangens mundstykke mindst 51 mm fra filteret, og flyt mundstykket op og ned, mens filterindsatsen drejes.

   Vigtigt: Overskrid ikke et lufttryk på 6,9 bar for at forhindre beskadigelse af filterindsatsen.
3. Efterse filterindsatsen for huller og revner ved at kigge gennem filteret mod skarpt lys.

   Bemærk: Hvis luftfilterindsatsen har revner eller huller, skal den udskiftes. Se Udskiftning af luftfilteret (side 28).
4. Monter luftfilteret. Se Montering af luftfilteret (side 28).

Montering af luftfilteret

Vigtigt: For at undgå motorskade skal den komplette luftfiltersamling altid være monteret, når motoren betjenes.

1. Efterse filteret i luftfilterhuset (Figur 28).

   Bemærk: Sørg for, at filteret er forseglet korrekt ved at lægge pres på filterets yderste kant, når det monteres. Tryk ikke på den fleksible del i midten af filteret.
2. Ret luftfilterdækslet ind efter luftfilterhuset (Figur 28).
3. Fastgør dækslet på luftfilterhuset med låsene (Figur 28).
4. Sænk ladet. Se Sænkning af ladet (side 16).

Udskiftning af luftfilteret

Eftersynsinterval: For hver 200 timer—Udskift luftfilteret. Udskift luftfilteret tidligere, hvis det er beskidt eller beskadiget.

1. Afmonter luftfilterindsatsen. Se Afmontering af luftfilteret (side 28).
2. Efterse det nye filter for forsendelsesskader.

   Bemærk: Kontroller filterets forseglingsende.

   Vigtigt: Monter ikke et beskadiget filter.
3. Monter det nye luftfilter. Se Montering af luftfilteret (side 28).

Serviceeftersyn af motorolien

Eftersynsinterval: Efter de første 25 timer—Skift motorolien.

For hver 100 timer—Skift motorolien. (Skift olie dobbelt så mange gange under specielle driftsforhold. Se Vedligeholdelse af køretøjet under Specielle driftsforhold.)

Efter de første 25 timer—Skift oliefilteret (model 07273 og 07273TC).

For hver 100 timer—Skift oliefilteret (model 07273 og 07273TC). (Skift filteret dobbelt så mange gange under specielle driftsforhold. Se Vedligeholdelse af køretøjet under Specielle driftsforhold).

Bemærk: Skift olie hyppigere, når maskinen anvendes under meget støvede eller sandede forhold.

Bemærk: Bortskaf den brugte motorolie og oliefiltre hos et godkendt genbrugsanlæg.

Udskiftning af olien (model 07266TC og 07279)

Olietype: Selvrensende olie (API-service SJ eller højere)

Oliekapacitet: 1,1 liter

Viskositet: Se følgende tabel.

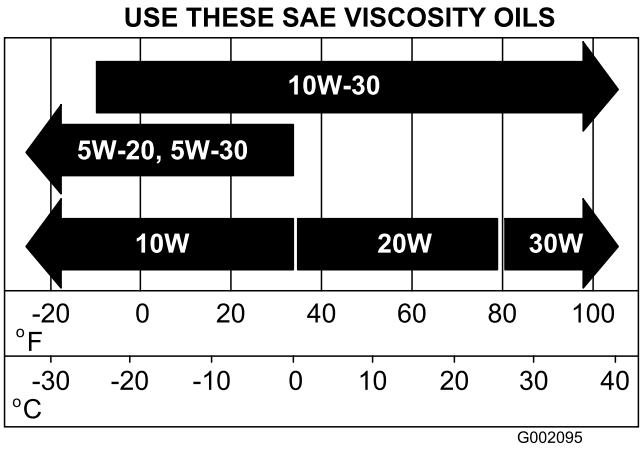

Figur 29

1. Start køretøjet, og lad motoren køre et par minutter.
2. Hæv ladet. Se Hævning af ladet (side 16).
3. Slå tændingen fra, og tag nøglen ud.
4. Frakobl batteriet. Se Afbrydelse af batteriet (side 33).
5. Placer en dræningsbakke under aftapningsproppen.
6. Fjern aftapningsproppen (Figur 30).

   Bemærk: Lad olien løbe helt ud af motoren.

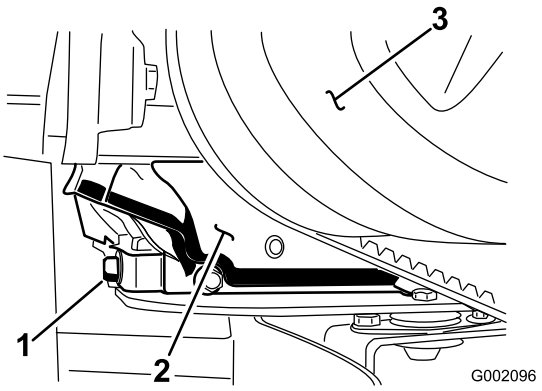

Figur 30

1. Aftapningsprop til motorolie
2. Motor
3. Primær drevkobling

   Bemærk: Bortskaf den brugte olie på et godkendt genbrugsanlæg.
7. Monter påfyldningsproppen og pakningen, og tilspænd påfyldningsproppen til 17,6 Nm.
8. Rengør rundt om målepinden, og skru dækslet af.
9. Hæld olie i påfyldningsrøret, indtil oliestanden når Full-mærket på målepinden.

   Bemærk: Hæld langsomt olie på, og kontroller niveauet ofte under denne proces. **Overfyld ikke motoren med olie**.
10. Sæt målepinden helt i, og fjern den derefter. Kontroller oliestanden.
11. Sæt målepinden i.
12. Tilslut batteriet, og sænk ladet. Se Tilslutning af batteriet (side 33) og Sænkning af ladet (side 16).

Udskiftning af olien (model 07273 og 07273TC)

Olietype: Selvrensende olie (API-service SL eller højere)

Krumtaphusets kapacitet: 1,4 liter, når filteret udskiftes

Viskositet: Se nedenstående tabel

Bemærk: Skift olien og oliefilteret hyppigere, når maskinen anvendes under meget støvede eller sandede forhold.

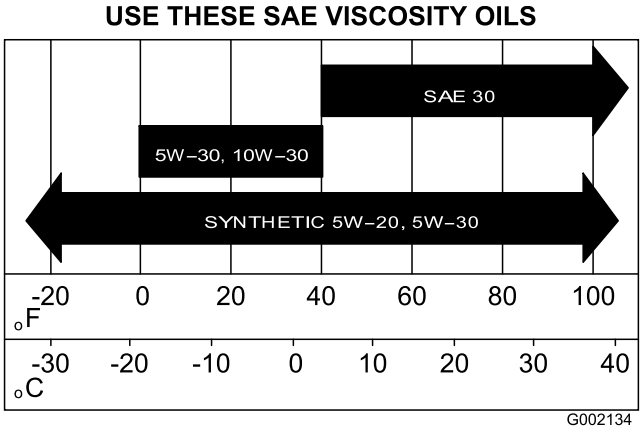

Figur 31

1. Start køretøjet, og lad motoren køre et par minutter.
2. Hæv ladet. Se Hævning af ladet (side 16).
3. Slå tændingen fra, og tag nøglen ud.
4. Frakobl batteriet. Se Afbrydelse af batteriet (side 33).
5. Placer en dræningsbakke under aftapningsproppen.
6. Fjern aftapningsproppen og pakningen (Figur 32).

   Bemærk: Lad olien løbe helt ud af motoren.

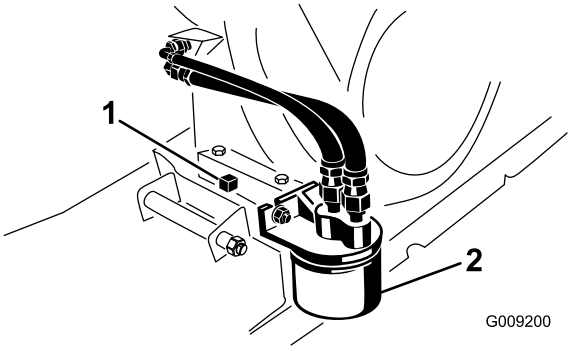

Figur 32

1. Aftapningsprop til motorolie
2. Motoroliefilter

7. Monter aftapningsproppen og pakningen, og tilspænd aftapningsproppen til 17,6 Nm.
8. Hæld olie i påfyldningsåbningen, indtil oliestanden når Full-mærket på målepinden.

   Bemærk: Hæld langsomt olie på, og kontroller niveauet ofte under denne proces. **Overfyld ikke motoren med olie.**
9. Sæt oliepåfyldningsdækslet og oliepinden på plads.
10. Tilslut batteriet, og sænk ladet. Se Tilslutning af batteriet (side 33) og Sænkning af ladet (side 16).

Udskiftning af oliefilteret (model 07273 og 07273TC)

Bemærk: Der er intet oliefilter for model 07266TC og 07279.

1. Dræn olie fra motoren. Se trin 1 til 7 i Udskiftning af olien (model 07273 og 07273TC) (side 29).
2. Fjern det eksisterende oliefilter (Figur 32).
3. Påfør et let lag ren olie på pakningen på det nye oliefilter.
4. Skru det nye filter på filteradapteren, indtil pakningen berører monteringspladen, og spænd derefter filteret endnu 1/2 til 3/4 omgang (Figur 32).

   Bemærk: Stram ikke oliefilteret for hårdt.
5. Fyld krumtaphuset op med ny olie af den angivne type og viskositet. Se Figur 31 i Udskiftning af olien (model 07273 og 07273TC) (side 29).
6. Start og kør motoren for at kontrollere, om der er olielækager.
7. Stands motoren, og kontroller oliestanden. Påfyld om nødvendigt olie.

Serviceeftersyn af tændrøret

Kontrol og udskiftning af tændrøret

Eftersynsinterval: For hver 100 timer/Årlig (alt efter hvad der indtræffer først) Udskift tændrøret om nødvendigt.

Type: Champion RN14YC (eller tilsvarende)

Gnistgab: 0,762 mm

Vigtigt: Udskift et tændrør, hvis det er revnet, beskadiget, snavset eller på anden måde fungerer dårligt. Elektroderne må ikke sandblæses, skrabes eller renses med en stålbørste, da motoren kan blive beskadiget af partikler, som til sidst løsner sig fra tændrøret og falder ind i cylinderen. Resultatet er som regel en beskadiget motor.

Bemærk: Tændrøret holder som regel længe. Tændrøret skal dog tages ud og undersøges, hver gang der er problemer med motoren.

1. Rengør området omkring tændrørene, så fremmedlegemer ikke kan falde ned i cylinderen, når tændrøret fjernes.
2. Træk ledningen af tændrørets klemme.
3. Afmonter tændrøret fra cylinderhovedet.
4. Kontroller sideelektrodens, midterelektrodens og midterelektrodens isolators tilstand for at sikre, at disse ikke er beskadiget (Figur 33).

   Bemærk: Benyt ikke et beskadiget eller slidt tændrør. Udskift det med et nyt tændrør af den angivne type.

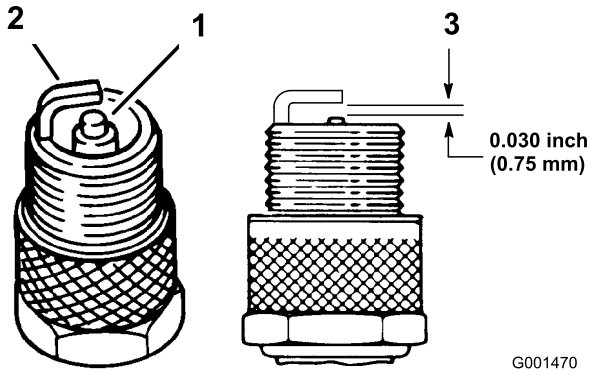

Figur 33

1. Midterelektrodens isolator
2. Sideelektrode
3. Gnistgab (ikke i korrekt målestoksforhold)

5. Indstil gnistgabet mellem midten og siden af elektroderne til 0,762 mm (Figur 33).
6. Monter tændrøret på cylinderhovedet, og tilspænd det til 20 Nm.
7. Monter tændrørskablet.
8. **Kun model 07273 og 07273TC**—gentag trin 1 til 7 for det andet tændrør.

Vedligeholdelse af brændstofsystem

Eftersyn af brændstofslanger og -forbindelser

Eftersynsinterval: For hver 400 timer/Årlig (alt efter hvad der indtræffer først)

Efterse brændstofslanger, nipler og klemmer for tegn på lækage, forringelse, skader eller løse forbindelser.

Bemærk: Reparer beskadigede brændstofsystemkomponenter eller brændstofsystemkomponenter, der lækker, før du bruger maskinen.

Udskiftning af brændstoffiltrene

Eftersynsinterval: For hver 800 timer/Årlig (alt efter hvad der indtræffer først)

1. Hæv ladet, og understøt det med støttepinden. Se Hævning af ladet (side 16).
2. Slå tændingen fra, og tag nøglen ud.
3. Frakobl batteriet. Se Afbrydelse af batteriet (side 33).
4. Anbring en ren beholder under brændstoffilteret.
5. Fjern de klemmer, der fastgør brændstoffilteret til brændstofslangerne (Figur 34).

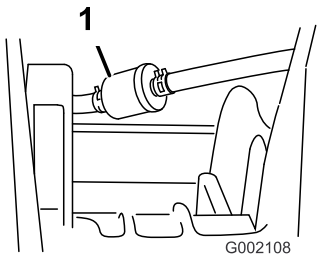

Figur 34

1. Brændstoffilter

6. Afmonter det gamle filter fra brændstofledningerne.

   Bemærk: Dræn det gamle filter, og bortskaf det på et godkendt genbrugsanlæg.
7. Monter det nye filter på brændstofledningerne, så pilen peger **mod** karburatoren.
8. Fastgør filteret til ledningerne med de klemmer, du fjernede i trin 5.
9. Tilslut batteriet, og sænk ladet. Se Afbrydelse af batteriet (side 33) og Sænkning af ladet (side 16).

Service af kulfilterbeholderen

Kontrol af luftfilteret til kulfilterbeholderen

Kontroller åbningen i bunden af luftfilteret til kulfilterbeholderen for at sikre, at den er ren og fri for snavs og blokeringer (Figur 35).

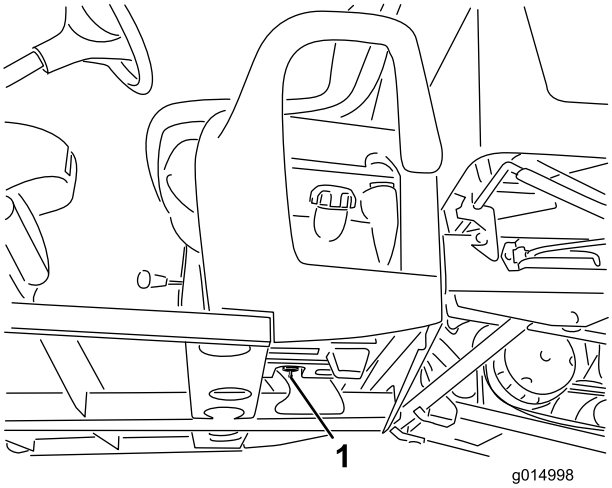

Figur 35

1. Luftfilteråbning (sidder i brændstoftanken og under kulfilterbeholderen)

Udskiftning af kulfilterbeholderens filter

1. Afmonter niplen med modhage på kulfilterbeholderens filter fra slangen i bunden af kulfilterbeholderen, og afmonter filteret.

   Bemærk: Bortskaf det gamle filter.

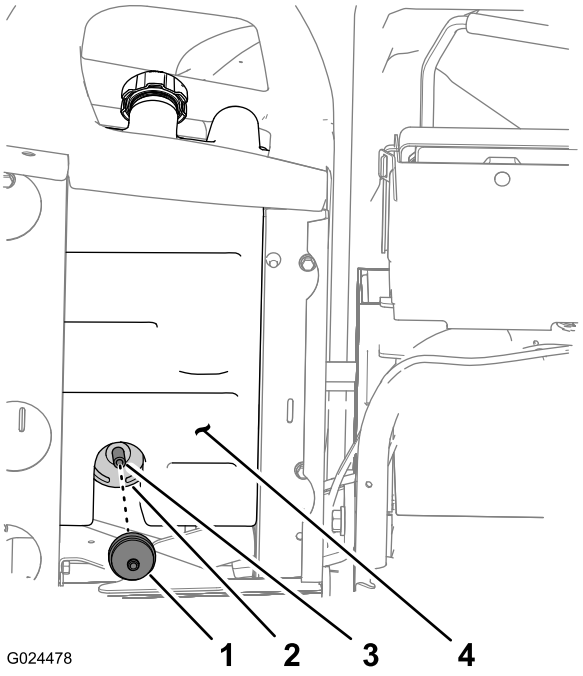

Figur 36

1. Kulfilterbeholders filter
2. Kulfilterbeholder
3. Slange
4. Brændstoftank

2. Sæt niplen med modhage på den nye kulfilterbeholders filter helt ind i slangen i bunden af kulfilterbeholderen.

Vedligeholdelse af elektrisk system

Vedligeholdelse af batteriet

Afbrydelse af batteriet

1. Afmonter batteridækslet fra toppen af batteriet (Figur 37).

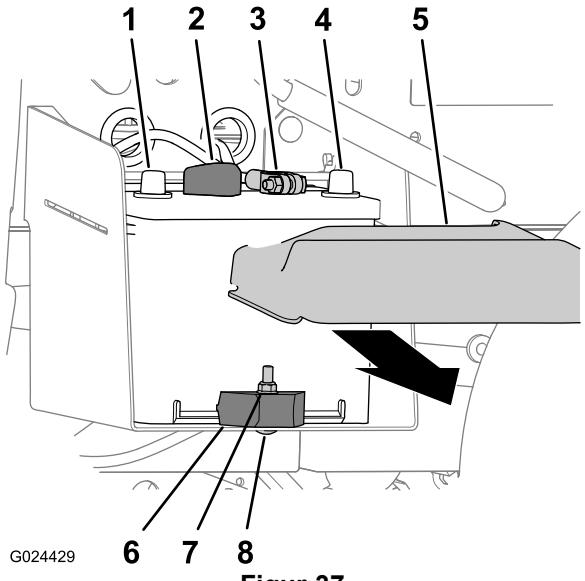

Figur 37

1. Positiv batteripol
2. Positivt batterikabel
3. Negativt batterikabel
4. Negativ batteripol
5. Batteridæksel
6. Låsemøtrik
7. Batteriklemme
8. Bræddebolt

2. Frakobl det positive batterikabel fra batteripolen (Figur 37).
3. Frakobl det negative batterikabel fra batteripolen (Figur 37).

Afmontering af batteriet

1. Frakobl batterikablerne. Se Afbrydelse af batteriet (side 33).
2. Afmonter låsemøtrikken, bræddebolten og batteriklemmen, der fastgør batteriet til batteribakken (Figur 37).
3. Tag batteriet ud af batteribakken (Figur 37).

Montering af batteriet

1. Ret batterierne ind efter maskinens batteribakke (Figur 37).

   Bemærk: Sørg for, at batteriets positive og negative poler er justeret som vist i Figur 37.
2. Fastgør batteriet til batteribakken med batteriklemmen, bræddebolten og låsemøtrikken (Figur 37).
3. Tilslut batterikablerne. Se Tilslutning af batteriet (side 33).

Tilslutning af batteriet

1. Tilslut det negative batterikabel til batteripolen (Figur 37).
2. Tilslut det positive batterikabel til batteripolen (Figur 37).
3. Monter batteridækslet på toppen af batteriet (Figur 37).

Opladning af batteriet

Vigtigt: Batteriet skal altid være fuldt opladet (en vægtfylde på 1,260). Dette er særligt vigtigt for at forhindre beskadigelse af batteriet, når temperaturen er under 0°C

1. Fjern batteriet fra maskinen. Se afsnittet Afmontering af batteriet.
2. Tilslut en 3-4 ampere batterioplader til batteripolerne. Oplad batteriet ved 3-4 ampere i 4 til 8 timer (12 volt). Batteriet må ikke overoplades.

   ⚠ ADVARSEL

   Opladning af batteriet producerer gasser, der kan eksplodere.

   Der må aldrig ryges i nærheden af batteriet, og gnister og åben ild skal holdes væk fra batteriet.
3. Monter batteriet i chassiset. Se Montering af batteriet.

Opbevaring af batteriet

Hvis maskinen skal opbevares i mere end 30 dage, skal batteriet fjernes og oplades helt. Opbevar det enten på hylden eller på maskinen. Lad kablerne være frakoblede, hvis det opbevares på maskinen. Opbevar batteriet et køligt sted for at undgå hurtig afladning af batteriet. Sørg for, at batteriet er helt opladet, så det ikke fryser til.

Udskiftning af sikringerne

Der er 3 sikringer i det elektriske system. De sidder under instrumentbrættet på førersiden (Figur 38).

Hjælpesikring (åben)	30 A
Tændingssystem/horn	10 A
Forlygter	15 A
Stikkontakt	20 A

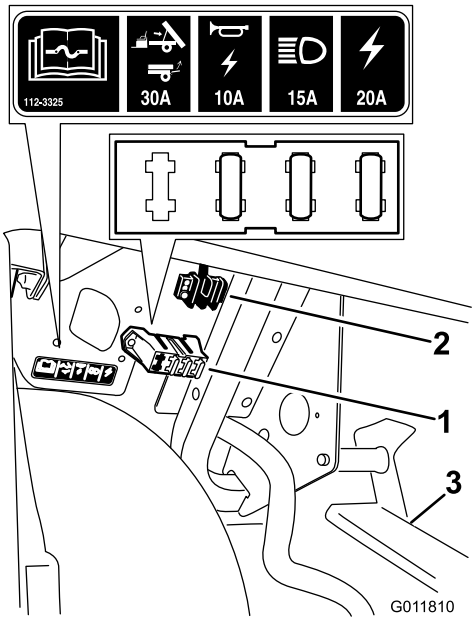

Figur 38

1. Sikringsblok
2. Motorblok
3. Pedalenheden

Vedligeholdelse af forlygterne

Udskiftning af pærerne

FORSIGTIG

Halogenpærerne bliver meget varme, når de er tændt. Håndtering af en varm pære kan medføre alvorlige forbrændinger og personskade.

Sørg altid for, at pærerne får tilstrækkelig tid til at køle af, inden de udskiftes. Udvis forsigtighed ved håndtering af pæren.

FORSIGTIG

Eventuelt snavs på pærens overflade kan beskadige forlygtepæren og medføre fejl eller eksplosion, hvilket udgør en alvorlig sikkerhedsrisiko.

Forlygterne skal håndteres på en sådan måde, at den klare kvarts ikke berøres. Brug enten et stykke ren køkkenrulle, eller hold forsigtigt om pærens sokkel.

Specifikation: Se dit *reservedelskatalog*.

1. Sørg for, at lyskontakten står i slukket position. Se Lyskontakt (side 13).
2. Åbn motorhjelmen. Se Åbning og lukning af motorhjelmen (side 26).
3. Frakobl det elektriske stik til ledningsnettet fra stikket på lampesamlingen bag på forlygtehuset (Figur 39).

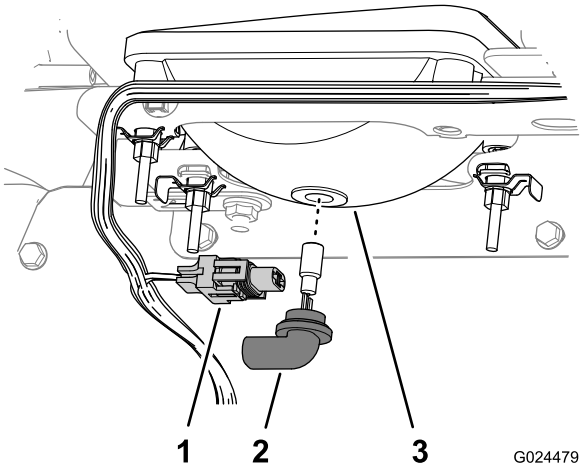

Figur 39

1. Ledningsnet – elektrisk stik
2. Lampesamling
3. Forlygtehus

4. Drej lampesamling 1/4 gang mod uret, og træk den med en bagudgående bevægelse ud af forlygtehuset (Figur 39).
5. Sæt den nye lampesamling og forlygtehuset i, og ret tapperne i lampesamling ind efter hullerne i forlygtehuset (Figur 39).

   Bemærk: Pas på, at du ikke berører halogenlampen, når du sætter den nye pære i.
6. Fastgør lampesamlingen ved at dreje den 1/4 omgang med uret (Figur 39).
7. Tilslut det elektriske stik til ledningsnettet til stikket på den nye lampesamling (Figur 39).
8. Luk motorhjelmen. Se Åbning og lukning af motorhjelmen (side 26).

Udskiftning af forlygten

1. Frakobl det elektriske stik til ledningsnettet fra stikket på lampesamlingen (Figur 40).

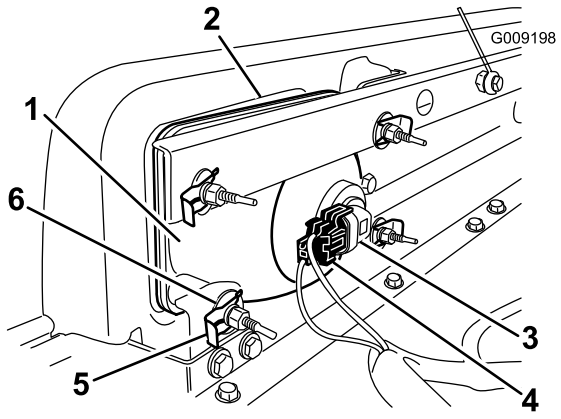

Figur 40

1. Forlygte
2. Åbning i kofangeren
3. Lampesamling
4. Ledningsnet – elektrisk stik
5. Klemme
6. Flad skive

2. Afmonter klemmer og spændeskiver, der fastgør forlygten til forlygtebeslaget (Figur 40).

   Bemærk: Gem alle dele til montering af den nye forlygte.

3. Fjern forlygteenheden ved at føre den fremad og ud gennem åbningen i forkofangeren (Figur 40).
4. Monter den nye forlygte gennem åbningen i kofangeren (Figur 40). Sørg for, at justeringsstængerne er rettet ind efter hullerne i monteringsbeslaget bag kofangeren.
5. Fastgør forlygteenheden med de spændeskiver og klemmer, du fjernede i trin 2.
6. Tilslut det elektriske stik til ledningsnettet til stikket på lampesamlingen (Figur 40).
7. Juster forlygterne, så lysstrålerne rettes i den ønskede retning. Se Justering af forlygterne (side 35).

Justering af forlygterne

Anvend følgende procedure til justering af forlygtens lysstråleposition, når en forlygteenhed udskiftes eller tages ud.

1. Drej tændingsnøglen til den tændte position, og tænd forlygterne.
2. Brug fastgørelsesanordninger til at dreje forlygteenheden med, hvorved positionen af lygtens lysstråle påvirkes.

Vedligeholdelse af drivsystem

Vedligeholdelse af dækkene

Eftersynsinterval: For hver 100 timer—Efterse dæk og fælges tilstand.

For hver 100 timer—Tilspænd hjullåsemøtrikkerne.

1. Efterse dæk og fælge for tegn på slitage og beskadigelse.

   Bemærk: Ulykker som f.eks. kollision med kantsten kan beskadige et dæk eller en fælg samt bringe hjulsporingen ud af balance. Dækkenes stand skal derfor kontrolleres efter en ulykke.

2. Tilspænd hjullåsemøtrikkerne til 61 til 88 Nm.

Justering af forhjulenes spidsning og hældning

Eftersynsinterval: For hver 100 timer/Årlig (alt efter hvad der indtræffer først)—Kontroller forhjulenes spidsning og hældning.

Vigtigt: Du skal anskaffe dig værktøjsnummer Toro6010 fra din Toro-forhandler for at udføre denne procedure.

Spidsningen skal være 0-6 mm, og hældningen skal være 0+1/2 grad, dvs. at bunden af fælgene skal stå i en vinkel på 2,3 mm over toppen med følgende parametre:

- Kontroller dæktrykket for at sikre, at trykket i forhjulene er på 0,83 bar.
- Belast enten førersædet med en vægt, der svarer til den gennemsnitlige operatørvægt, eller bed operatøren om at sætte sig i sædet. Vægten eller operatøren skal blive på sædet under resten af proceduren.
- Rul maskinen 2 til 3 meter tilbage på en plan flade og derefter lige frem til den oprindelige startposition. Dette giver affjedringen lov til at indstille sig til operatørpositionen.
- Mål spidsningen, mens hjulene peger lige fremad.

1. Kontroller hældningen ved at placere en 90-graders firkant på jorden, således at den lodrette kant berører dækkets forside (Figur 41).

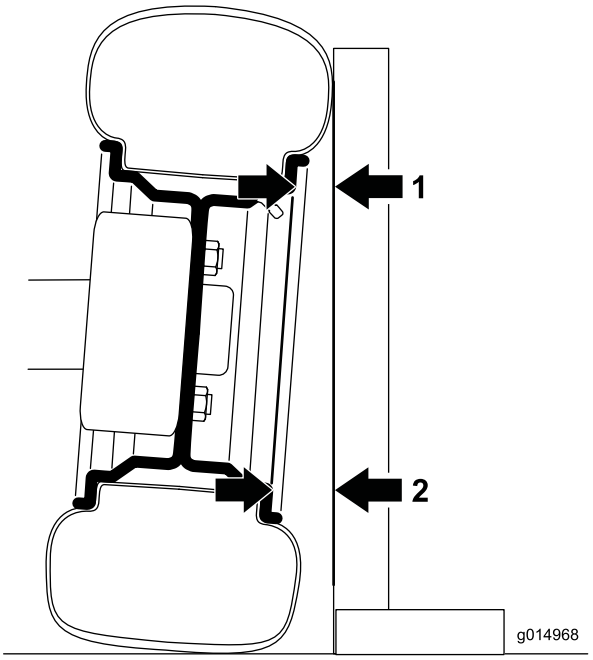

Figur 41

Venstre forhjul set fra forsiden; vinklen er overdrevet af illustrative hensyn.

1. Mål her
2. Mål her – bør være 2,3 mm større end målingen ved 1

2. Mål fra det samme sted på fælgen på toppen og bunden af dækket til firkanten (Figur 41).

   Bemærk: Afstanden af bundmålingen bør være 2,3 mm større end topmålingen. Udfør målingen på begge fordæk før justering.

   Udfør den følgende procedure for hvert dæk der skal justeres:

3. Brug værktøjet Toro6010 til at dreje muffen på støddæmperen for at regulere fjederens længde (Figur 42).

   - Hvis bundmålingen var for kort, skal fjederens længde mindskes.
   - Hvis bundmålingen var for lang, skal fjederens længde øges.

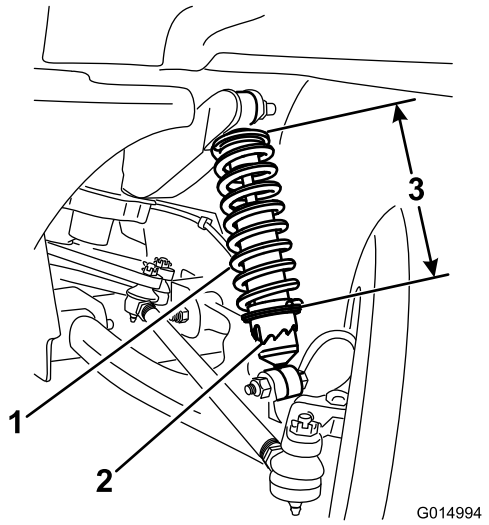

Figur 42

1. Støddæmperfjeder
2. Muffe
3. Fjederlængde

4. Rul maskinen 2 til 3 meter tilbage på en plan flade og derefter lige frem til den oprindelige startposition.
5. Gentag denne procedure startende med trin 1, indtil hældningen er indstillet korrekt på begge forhjul.
6. Mål afstanden mellem begge fordækkene ved akselhøjden ved både forsiden og bagsiden af fordækkene (Figur 43).

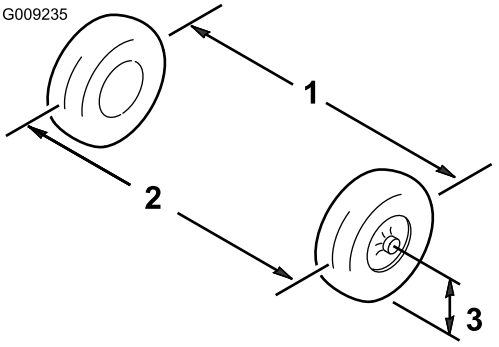

Figur 43

1. Dækmidterlinje – bag
2. Dækmidterlinje – for
3. Akselmidterlinje

7. Hvis målingen ikke falder inden for 0 til 6 mm, skal kontramøtrikkerne løsnes i begge ender af forbindelsesstængerne (Figur 44).

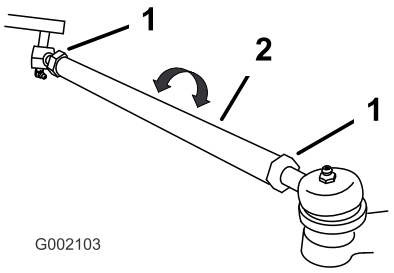

Figur 44

1. Kontramøtrik
2. Forbindelsesstang

8. Drej begge forbindelsesstænger for at flytte dækkets forside indad eller udad.
9. Tilspænd forbindelsesstangens kontramøtrikker, når justeringen er korrekt.
10. Sørg for, at rattet har fuld vandring i begge retninger.

Kontrol af transmissionsoliestand

Eftersynsinterval: For hver 100 timer

Olietype: SAE 10W30 (API-service SJ eller højere)

Oliekapacitet: 1,4 liter

1. Tør området omkring påfyldningsproppen ren med en klud (Figur 46).

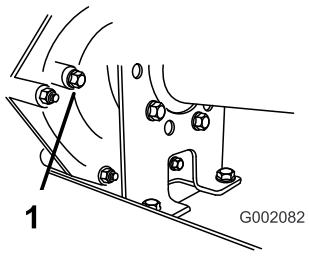

Figur 45

1. Påfyldningsprop

2. Afmonter påfyldningsproppen ved at dreje den mod uret (Figur 46).

   Bemærk: Gem påfyldningsproppen og pakningen til montering i trin 5.

3. Kontroller transmissionsoliestanden ved at kigge ind i transmissionsåbningen efter påfyldningsproppen (Figur 46).

   Bemærk: Transmissionsoliestanden skal være ved bunden af gevindene i påfyldningsproppens åbning.

4. Hvis oliestanden er under gevindene, skal der påfyldes mere olie gennem påfyldningsproppens åbning, indtil olien i transmissionen er i niveau med bunden af gevindene.
5. Monter og tilspænd påfyldningsproppen og pakningen i påfyldningsproppens åbning på transmissionen (Figur 46).

Udskiftning af transmissionsvæsken

Eftersynsinterval: For hver 800 timer/Årlig (alt efter hvad der indtræffer først)

Olietype: SAE 10W30 (API-service SJ eller højere)

Oliekapacitet: 1,4 liter

1. Tør området omkring påfyldnings- og aftapningsproppen ren med en klud (Figur 46).

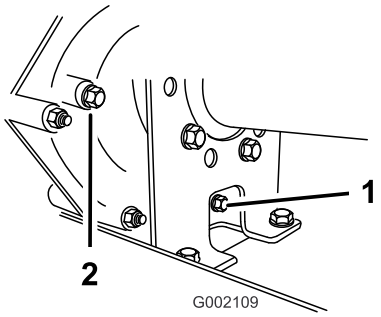

Figur 46

1. Aftapningsprop
2. Påfyldningsprop

2. Placer en dræningsbakke med kapacitet til 2 liter eller mere under aftapningsproppen.
3. Afmonter påfyldningsproppen ved at dreje den mod uret (Figur 46).

   Bemærk: Gem påfyldningsproppen og pakningen til montering i trin 7.

4. Afmonter aftapningsproppen ved at dreje den mod uret (Figur 46).

   Bemærk: Gem aftapningsproppen og pakningen til montering i trin 5.

   Bemærk: Lad olien løbe helt ud af transakslen.

5. Monter og tilspænd aftapningsproppen og pakningen i aftapningsproppens åbning i transmissionen (Figur 46).

   Bemærk: Bortskaf den brugte olie på et godkendt genbrugsanlæg.

6. Fyld beholderen (Figur 47) gennem påfyldningsproppens åbning med cirka 1,4 liter af den angivne olie, eller påfyld indtil oliestanden i transmissionen er i niveau med bunden af gevindene. (Figur 46).

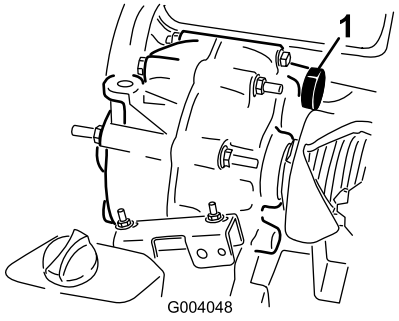

Figur 47

1. Oliepåfyldning

7. Monter og tilspænd påfyldningsproppen og pakningen i påfyldningsproppens åbning på transmissionen (Figur 46).
8. Start motoren, og betjen maskinen.
9. Kontroller oliestanden, og påfyld mere olie, hvis niveauet er under genvindene i påfyldningsproppens åbning (Figur 46).

Kontrol og justering af neutral

Eftersynsinterval: For hver 100 timer

Når der udføres rutinemæssig vedligeholdelse og/eller motordiagnostik, skal transakslen sættes i neutral (Figur 48). Køretøjet har en neutral position på skiftegrebet, som styrer den neutrale position i transakslen. Følgende skridt bør tages for at sikre, at det neutrale skiftegreb betjener den neutrale position i transakslen korrekt:

1. Indstil skiftegrebet til neutral position.
2. Sørg for, at den neutrale konsol er i den neutrale position (i niveau med kabelmonteringskonsollen under skiftekonsollen) ved at dreje den drevne kobling (Figur 48).

   Bemærk: Køretøjet bør ikke rulle frem og tilbage. Hvis den gør dette, skal den neutrale konsol manuelt flyttes til neutral position.

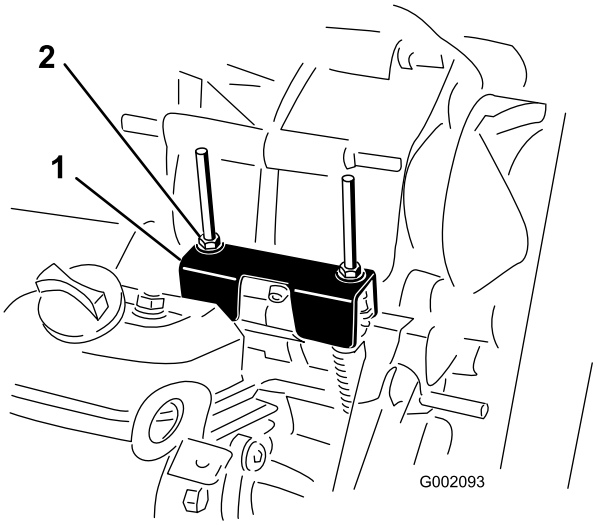

Figur 48

1. Neutral konsol
2. Låsemøtrikker

3. Drej en af låsemøtrikkerne (Figur 48) for at få en afstand på 0,762 til 1,524 mm mellem bunden af møtrikken/spændeskiven og den neutrale konsol.

   Bemærk: Du skal holde den gevindskårne aksel under konsollen, når du justerer positionen af låsemøtrikken på toppen.
4. Drej den anden låsemøtrik for at få en afstand på 0,76 til 1,52 mm mellem bunden af møtrikken/spændeskiven og den neutrale konsol.
5. Træk begge skiftekabler op for at sikre, at der er en afstand på 0,76-1,52 mm mellem møtrikken/spændeskiven og den neutrale konsol (Figur 49).

   Bemærk: Hvis der ikke er nogen afstand, skal møtrikkerne justeres for at opnå afstanden.

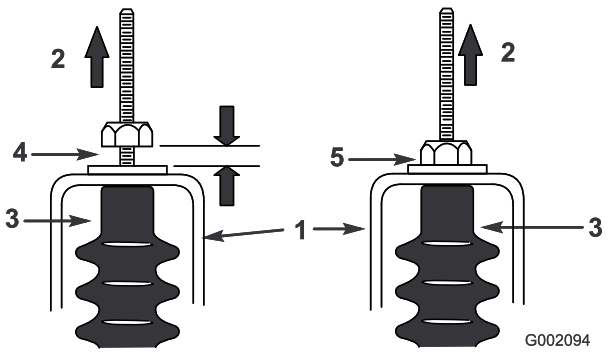

Figur 49

1. Neutral konsol
2. Træk op
3. Kabelkappe
4. Afstand på 0,76 til 1,52 mm
5. **Forkert**— Juster, så der opnås en afstand på 0,76 til 1,52 mm

6. Start motoren, og skift til frem, bak og neutral flere gange for at sikre, at den neutrale konsol fungerer korrekt.

Vedligeholdelse af den primære drivkobling

Eftersynsinterval: For hver 400 timer/Årlig (alt efter hvad der indtræffer først)

⚠ FORSIGTIG

Støvet i koblingen kommer ud i luften og kan skade øjnene. Du risikerer også at indånde støvet, hvilket kan medføre åndedrætsbesvær.

Brug sikkerhedsbriller og støvmaske eller anden øjen- og åndedrætsbeskyttelse under rengøringen.

1. Hæv ladet, og lås det fast. Se Hævning af ladet (side 16).
2. Afmonter de 3 bolte, der fastgør dækslet til koblingen, og afmonter dækslet (Figur 50).

   Bemærk: Gem dækslet og boltene til montering.

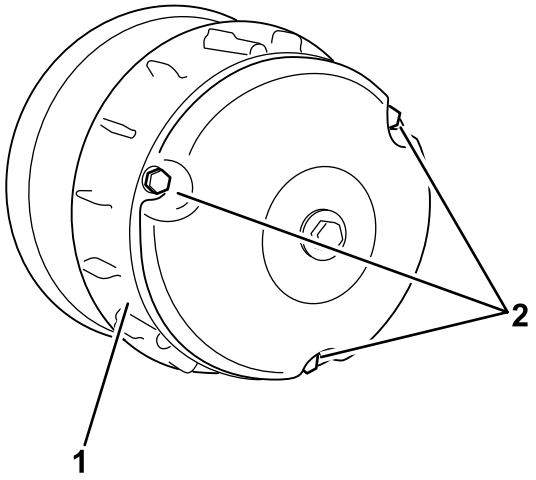

Figur 50

1. Dæksel 2. Bolte

3. Rengør indersiden af dækslet og koblingens indre komponenter grundigt ved hjælp af trykluft.
4. Monter koblingens dæksel, og fastgør det med de 3 bolte (Figur 50), du fjernede i 2.
5. Sænk ladet. Se Sænkning af ladet (side 16).

Vedligeholdelse af kølesystem

Rengøring af motorens køleområder

Eftersynsinterval: For hver 100 timer Rengør kølesystemet dobbelt så ofte under specielle driftsforhold. Se Vedligeholdelse af køretøjet under Specielle driftsforhold.

Vigtigt: Hvis motoren betjenes med blokeret roterende display, snavsede eller tilstoppede køleribber eller uden køleafskærmninger, vil motoren blive beskadiget på grund af overophedning.

Vigtigt: Rengør aldrig motoren med en højtryksrenser, da vand kan kontaminere brændstofsystemet.

Rengør det roterende display, køleribberne og motorens udvendige overflader.

Bemærk: Rengør motorens kølekomponenter oftere under ekstremt støvede og snavsede forhold.

Vedligeholdelse af bremser

Eftersyn af bremserne

Eftersynsinterval: For hver 100 timer

Bremser er en kritisk sikkerhedskomponent i maskinen. Som med alle sikkerhedskomponenter bør de med jævne mellemrum inspiceres nøje for at sikre optimal ydeevne og sikkerhed.

- Efterse bremseskoene for slid eller skader. Hvis belægningens (bremseklodsens) tykkelse er under 1,6 mm, skal bremseskoene udskiftes.
- Efterse bagpladen og andre dele for tegn på for stor slitage eller deformering. Hvis der findes forvrængning, skal de relevante komponenter udskiftes.
- Kontroller bremsevæskestanden. Se Kontrol af bremsevæskestanden (side 19).

Justering af parkeringsbremsen

Eftersynsinterval: For hver 200 timer

1. Lirk gummikappen af parkeringsbremsen.
2. Løsn sætskruen, der fastgør skruen til parkeringsbremsehåndtaget (Figur 51).

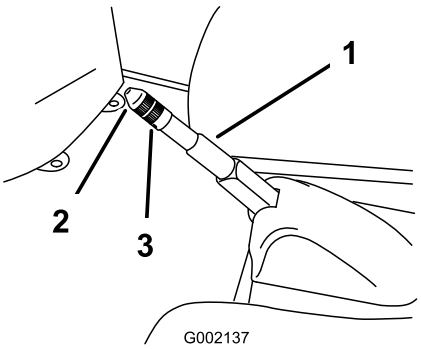

Figur 51

1. Parkeringsbremsehåndtag
2. Skrue
3. Sætskrue

3. Drej skruen, indtil der kræves en kraft på 133 til 156 Nm for at aktivere håndtaget.
4. Spænd sætskruen, og monter gummikappen.

Vedligeholdelse af remme

Eftersyn af drivremmen

Kontrol af drivremmen

Eftersynsinterval: Efter de første 8 timer

For hver 200 timer

1. Hæv ladet. Se Hævning af ladet (side 16).
2. Sæt transmissionen i neutral, aktiver parkeringsbremsen, sluk for motoren, og tag tændingsnøglen ud.
3. Drej og efterse remmen (Figur 52) for tegn på overdreven slid eller skader.

   Bemærk: Udskift remmen, hvis den er meget slidt eller beskadiget. Se Udskiftning af drivremmen (side 40).

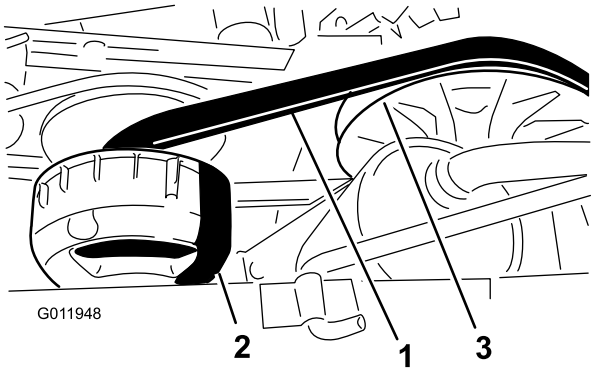

Figur 52

1. Drivrem
2. Primær kobling
3. Sekundær kobling

4. Sænk ladet. Se Sænkning af ladet (side 16).

Udskiftning af drivremmen

1. Hæv ladet. Se Hævning af ladet (side 16).
2. Sæt transmissionen i neutral, aktiver parkeringsbremsen, sluk for motoren, og tag tændingsnøglen ud.
3. Drej remmen, og før den over den sekundære kobling (Figur 52).
4. Fjern remmen fra den primære kobling (Figur 52).

   Bemærk: Bortskaf den gamle rem.
5. Placer den nye rem over den primære kobling (Figur 52).
6. Drej remmen, og før den over den sekundære kobling (Figur 52).
7. Sænk ladet. Se Sænkning af ladet (side 16).

Justering af startgenerator-remmen

Eftersynsinterval: Efter de første 8 timer

For hver 200 timer

1. Hæv ladet. Se Hævning af ladet (side 16).
2. Løsn startgeneratorens drejemøtrik (Figur 53).

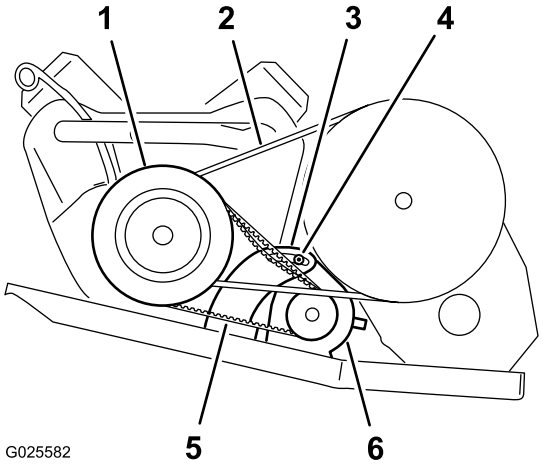

Figur 53

1. Primær drevkoblingshus
2. Drivrem
3. Generatorakselbeslag
4. Drejemøtrik
5. Startgeneratorrem
6. Startgenerator

3. Placer en løftestang mellem motormontagen og starteren.
4. Tryk løftestangen nedad for at dreje starteren ned i åbningen, indtil remmen kun giver en afbøjning på 6 mm med en kraft på 44 N (Figur 53).
5. Tilspænd drejemøtrikken med håndkraft, og afmonter løftestangen (Figur 53).
6. Tilspænd drejemøtrikken til 88 til 115 Nm.
7. Sænk ladet. Se Sænkning af ladet (side 16).

Vedligeholdelse af chassiset

Justering af ladets låse

Hvis ladets låse ikke er justeret korrekt, vibrerer ladet op og ned, når du kører med køretøjet. Du kan justere låsestifterne, så låsene fastgør ladet stramt til chassiset.

1. Løsn låsemøtrikken i enden af låsestiften (Figur 54).

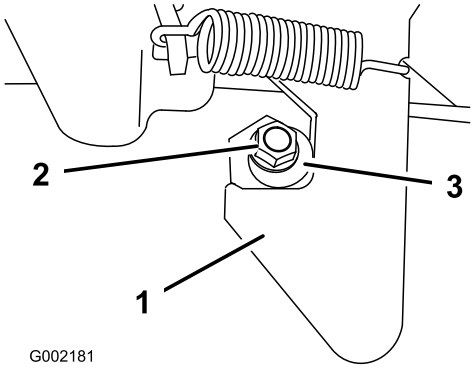

Figur 54

1. Lås
2. Låsemøtrik
3. Låsestift

2. Drej låsestiften med uret, indtil den ligger tæt op ad låsens krogdel (Figur 54).
3. Tilspænd låsemøtrikken til 19,7 til 25,4 Nm.
4. Gentag trin 1 til 3 for låsen på den anden side af køretøjet.

Rengøring

Vask af maskinen

Maskinen skal vaskes efter behov. Brug kun vand eller vand med en mild sæbeopløsning. Du kan bruge en klud, når du vasker maskinen, men motorhjelmen vil miste noget af sin glans.

Vigtigt: Brug ikke vaskeudstyr med højt tryk til at vaske maskinen. Vaskeudstyr med højt tryk kan beskadige det elektriske system, løsne vigtige mærkater eller fjerne nødvendigt smørefedt fra friktionssteder. Undgå overdrevent brug af vand i nærheden af kontrolpanelet, motoren og batteriet.

Opbevaring

1. Anbring maskinen på en plan overflade, aktiver parkeringsbremsen, stop motoren, og fjern tændingsnøglen.
2. Fjern snavs og skidt fra hele maskinen, herunder ydersiden af ribberne på motorens cylinderhoved og blæserhuset.

   Vigtigt: Du kan vaske maskinen med et mildt rengøringsmiddel og vand. Brug ikke vaskeudstyr med højt tryk til at vaske maskinen. Hvis maskinen højtryksrenses, kan det beskadige det elektriske system og fjerne nødvendigt smørefedt fra friktionssteder. Undgå overdreven brug af vand i nærheden af kontrolpanelet, lygter, motoren og batterierne.
3. Kontroller, om bremserne virker. Se Eftersyn af bremserne (side 40).
4. Udfør serviceeftersyn af luftfilteret. Se Eftersyn af luftfilteret (side 28).
5. Smøring af maskinen. Se afsnit Smøring (side 27).
6. Skift motorolie. Se Udskiftning af olien (model 07266TC og 07279) (side 29) og Udskiftning af olien (model 07273 og 07273TC) (side 29).
7. Kontroller dæktrykket. Se Kontrol af dæktrykket (side 19).
8. Ved opbevaring i mere end 30 dage skal brændstofsystemet forberedes på følgende måde:
   A. Tilsæt en petroleumsbaseret stabilisator til brændstoffet i tanken.

      Vigtigt: Opbevar ikke brændstofstabilisator i mere end 90 dage

      Følg blandingsvejledningen fra producenten af brændstofstabilisatoren. (0,04 l pr. 5 liter).

      Vigtigt: Anvend ikke en alkoholbaseret brændstofstabilisator (ethanol eller methanol).

      Bemærk: Brugen af brændstofstabilisatoren er mest effektiv, når den blandes med frisk benzin og altid anvendes.

   B. Lad motoren køre for at fordele brændstoffet, der er tilsat stabilisator, i brændstofsystemet (5 minutter).

   C. Stands motoren, lad den køle af, og dræn brændstoftanken.

      Bemærk: Bortskaf brændstoffet på forsvarlig vis. Genbrug det i henhold til gældende retningslinjer.

   D. Start motoren igen, og lad den køre, indtil den stopper.

   E. Giv motoren choker.

F. Start motoren, og lad den køre, indtil den ikke vil starte igen.

9. Fjern tændrørene, og kontroller deres tilstand. Se Kontrol og udskiftning af tændrøret (side 30).

10. Når tændrørene er afmonteret fra motoren, hældes der to spiseskefulde motorolie ned i tændrørshullet.

11. Brug den elektriske starter til at tørne motoren for at fordele olien i cylinderen.

12. Monter tændrøret/-ene, og tilspænd dem til det anbefalede moment. Se Kontrol og udskiftning af tændrøret (side 30).

    Bemærk: Sæt ikke kablet på tændrøret/-ene.

13. Tag batteriet ud af chassiset, og lad det helt op. Se Afmontering af batteriet (side 33).

    Vigtigt: Batteriet skal lades helt op for at undgå, at det fryser og beskadiges ved temperaturer under 0°C Et fuldt opladet batteri bevarer opladningen i cirka 50 dage ved temperaturer under 4°C

    Bemærk: Batterikabler må ikke være sluttet til batteripolerne under opbevaring.

14. Kontroller og tilspænd alle bolte, møtrikker og skruer. Reparer eller udskift alle beskadigede dele.

15. Mal alle ridsede eller blotlagte metaloverflader.

    Bemærk: Maling kan købes hos en autoriseret serviceforhandler.

16. Opbevar maskinen i en ren, tør garage eller på et passende sted.

17. Fjern tændingsnøglen, og læg den et sikkert sted, der er utilgængeligt for børn.

18. Tildæk maskinen for at beskytte den og holde den ren.

Bemærkninger:

Bemærkninger:

Bemærkninger:

International forhandlerliste

Forhandler:	Land:	Telefonnummer:	Forhandler:	Land:	Telefonnummer:
Agrolanc Kft	Ungarn	36 27 539 640	Maquiver S.A.	Colombia	57 1 236 4079
Balama Prima Engineering Equip.	Hongkong	852 2155 2163	Maruyama Mfg. Co. Inc.	Japan	81 3 3252 2285
B-Ray Corporation	Korea	82 32 551 2076	Mountfield a.s.	Tjekkiet	420 255 704 220
Casco Sales Company	Puerto Rico	787 788 8383	Mountfield a.s.	Slovakiet	420 255 704 220
Ceres S.A.	Costa Rica	506 239 1138	Munditol S.A.	Argentina	54 11 4 821 9999
CSSC Turf Equipment (pvt) Ltd.	Sri Lanka	94 11 2746100	Norma Garden	Rusland	7 495 411 61 20
Cyril Johnston & Co.	Nordirland	44 2890 813 121	Oslinger Turf Equipment SA	Ecuador	593 4 239 6970
Cyril Johnston & Co.	Republikken Irland	44 2890 813 121	Oy Hako Ground and Garden Ab	Finland	358 987 00733
Equiver	Mexico	52 55 539 95444	Parkland Products Ltd.	New Zealand	64 3 34 93760
Femco S.A.	Guatemala	502 442 3277	Perfetto	Polen	48 61 8 208 416
ForGarder OU	Estland	372 384 6060	Pratoverde SRL.	Italien	39 049 9128 128
G.Y.K. Company Ltd.	Japan	81 726 325 861	Prochaska & Cie	Østrig	43 1 278 5100
Geomechaniki of Athens	Grækenland	30 10 935 0054	RT Cohen 2004 Ltd.	Israel	972 986 17979
Golf international Turizm	Tyrkiet	90 216 336 5993	Riversa	Spanien	34 9 52 83 7500
Guandong Golden Star	Kina	86 20 876 51338	Lely Turfcare	Danmark	45 66 109 200
Hako Ground and Garden	Sverige	46 35 10 0000	Solvert S.A.S.	Frankrig	33 1 30 81 77 00
Hako Ground and Garden	Norge	47 22 90 7760	Spypros Stavrinides Limited	Cypern	357 22 434131
Hayter Limited (U.K.)	Storbritannien	44 1279 723 444	Surge Systems India Limited	Indien	91 1 292299901
Hydroturf Int. Co Dubai	Forenede Arabiske Emirater	97 14 347 9479	T-Markt Logistics Ltd.	Ungarn	36 26 525 500
Hydroturf Egypt LLC	Egypten	202 519 4308	Toro Australia	Australien	61 3 9580 7355
Irrimac	Portugal	351 21 238 8260	Toro Europe NV	Belgien	32 14 562 960
Irrigation Products Int'l Pvt Ltd.	Indien	0091 44 2449 4387	Valtech	Marokko	212 5 3766 3636
Jean Heybroek b.v.	Holland	31 30 639 4611	Victus Emak	Polen	48 61 823 8369

Europæisk erklæring om beskyttelse af privatlivets fred

De oplysninger, som Toro indsamler
Toro Warranty Company (Toro) respekterer dit privatliv. For at vi kan behandle dit garantikrav og kontakte dig i tilfælde af en produkttilbagekaldelse, beder vi dig dele visse oplysninger med os, enten direkte eller gennem din lokale Toro-virksomhed eller -forhandler.

Toros garantisystem hostes på servere i USA, hvor love om beskyttelse af privatlivets fred muligvis ikke yder samme beskyttelse, som gælder i dit land.

VED AT DELE DINE PERSONLIGE OPLYSNINGER MED OS GIVER DU DIT SAMTYKKE TIL BEHANDLING AF DINE PERSONLIGE OPLYSNINGER SOM BESKREVET I DENNE ERKLÆRING OM BESKYTTELSE AF PRIVATLIVETS FRED.

Toros brug af oplysninger
Toro kan bruge dine personlige oplysninger til at behandle garantikrav og kontakte dig i tilfælde af en produkttilbagekaldelse og til ethvert andet formål, som vi informerer dig om. Toro kan dele dine oplysninger med Toros søsterselskaber, forhandlere eller andre forretningspartnere i forbindelse med enhver af disse aktiviteter. Vi sælger ikke dine personlige oplysninger til andre virksomheder. Vi forbeholder os retten til at offentliggøre personlige oplysninger for at kunne overholde gældende lovgivning og efter anmodning fra relevante myndigheder med henblik på at kunne betjene vores systemer korrekt eller af hensyn til vores egen eller brugerens beskyttelse.

Opbevaring af dine personlige oplysninger
Vi opbevarer dine personlige oplysninger, så længe vi har behov for dem, til de formål, som de oprindeligt blev indsamlet til, eller til andre legitime formål (som f.eks. overholdelse af regler) eller som påkrævet af gældende lovgivning.

Toros forpligtelse i forbindelse med sikkerheden af dine personlige oplysninger
Vi tager rimelige forholdsregler for at beskytte sikkerheden af dine personlige oplysninger Vi tager også forholdsregler for at opretholde nøjagtigheden og aktualiteten af personlige oplysninger.

Adgang til og korrigering af dine personlige oplysninger
Hvis du gerne vil gennemse eller ændre dine personlige oplysninger, kan du kontakte os pr. e-mail på legal@toro.com.

Forbrugerlovgivning i Australien

Forbrugere i Australien kan finde nærmere oplysninger om forbrugerlovgivningen i Australien i kassen eller hos den lokale Toro-forhandler.

Toro Total dækningsgaranti

En begrænset garanti

Fejl og produkter, der er dækket

The Toro Company og dets søsterselskab, Toro Warranty Company, garanterer i fællesskab i henhold til en aftale mellem dem, at dit Toro-produkt ("produktet") er frit for materialefejl og fejl i den håndværksmæssige udførelse i to år eller 1500 driftstimer*, hvad end der måtte indtræde først. Denne garanti gælder for alle produkter med undtagelse af dybdeluftere (se de separate garantierklæringer for disse produkter). Hvis der forekommer en fejl, som er dækket af garantien, vil vi reparere produktet uden omkostninger for dig. Dette inkluderer fejldiagnose, arbejdsløn, reservedele og transport. Denne garanti træder i kraft på den dato, produktet leveres til den person, som oprindeligt køber det i detailleddet.
* Produkt udstyret med timetæller.

Sådan får du udført service, der er dækket af garantien

Det påhviler dig at underrette produktforhandleren eller den autoriserede produktforhandler, som du har købt produktet hos, så snart du tror, der er opstået en fejl, som er dækket af garantien. Hvis du har brug for hjælp til at finde frem til en produktforhandler eller en autoriseret forhandler, eller hvis du har spørgsmål vedrørende dine rettigheder eller ansvar i henhold til garantien, kan du kontakte os her:

Toro Commercial Products Service Department
Toro Warranty Company
8111 Lyndale Avenue South
Bloomington, MN 55420-1196, USA

+1–952–888–8801 eller +1–800–952–2740
E-mail: commercial.warranty@toro.com

Ejerens ansvar

Du er som ejer af produktet ansvarlig for at udføre den vedligeholdelse og de justeringer, som er nødvendige i henhold til din *betjeningsvejledning*. Hvis du ikke udfører den nødvendige vedligeholdelse og de nødvendige justeringer, kan dette danne grundlag for at afvise en reklamation i henhold til garantien.

Genstande og fejl, der ikke er dækket

Det er ikke alle produktfejl eller funktionsfejl, der måtte opstå i garantiperioden, som udgør materialefejl eller fejl i den håndværksmæssige udførelse. Denne garanti dækker ikke følgende:

- Produktfejl, som er en følge af brug af ikke-originale Toro-reservedele eller af installation og brug af ekstra eller modificeret eller ikke-originalt Toro-tilbehør og -produkter. Der kan medfølge en separat garantierklæring fra producenten af sådanne enheder.
- Produktfejl, som er en følge af manglende udførelse af anbefalet vedligeholdelse og/eller justeringer. Undladelse af at udføre korrekt vedligeholdelse af Toro-produkterne i henhold til skemaet over anbefalet vedligeholdelse i *betjeningsvejledningen* kan danne grundlag for afvisning af et garantikrav.
- Produktfejl, der stammer fra brug af produktet på ødelæggende, uagtsom eller hensynsløs vis.
- Reservedele, som forbruges ved brug, medmindre de skønnes at være defekte. Eksempler på reservedele, som forbruges eller opbruges under normal betjening af produktet omfatter, men er ikke begrænset til, bremseklodser og -belægninger, koblingsbelægninger, skæreknive, knivcylindre, ruller og lejer (forseglede eller smørbare), bundknive, tændrør, styrehjul, lejer, dæk, filtre, remme samt visse sprøjtekomponenter såsom membraner, dyser og kontraventiler osv.
- Fejl, der forårsages af eksterne forhold. Forhold, der anses for at være eksterne forhold, omfatter, men er ikke begrænset til, vejrlig, opbevaringsforhold, forurening, brug af ikke-godkendte brændstoffer, kølevæsker, smøremidler, tilsætningsstoffer, gødningsmidler, vand eller kemikalier osv.
- Funktions- eller driftsfejl forårsaget af brændstoffer (f.eks. benzin, diesel eller biodiesel), der ikke overholder deres respektive branchestandarder.
- Normal støj, vibration, slid og ælde samt forringelse.
- Normalt slid omfatter, men er ikke begrænset til beskadigelse af sæder som følge af slitage eller afslidning, slid på malede overflader, ridsede mærkater eller vinduer osv.

Reservedele

Reservedele, der planmæssigt skal udskiftes i forbindelse med nødvendig vedligeholdelse, er kun dækket af garantien i tidsrummet frem til det planmæssige tidspunkt for udskiftning af den pågældende reservedel. Reservedele, der udskiftes i henhold til denne garanti, er dækket af garantien i den originale produktgarantis løbetid og bliver Toros ejendom. Toro træffer endelig beslutning om, hvorvidt en reservedel eller en samlet enhed skal repareres eller udskiftes. Toro har ret til at bruge fabriksrenoverede reservedele til reparationer, der er dækket af garantien.

Garanti på dybdeafladnings- og litium-ion-batterier:

Dybdeafladnings- og litium-ion-batterier kan levere et samlet, specificeret antal kilowatttimer i løbet af deres levetid. Brugs-, opladnings- og vedligeholdelsesteknikker kan forlænge eller forkorte den samlede batterilevetid. I takt med at batterierne i dette produkt forbruges, vil mængden af nyttigt arbejde mellem opladningsintervaller langsomt formindskes, indtil batteriet er helt faldt. Udskiftning af flade batterier efter almindeligt forbrug er produktejerens ansvar. Det kan være nødvendigt at udskifte batterier under produktets normale garantiperiode for ejerens regning.
Bemærk: (kun litium-ion-batteri): Et litium-ion-batteri har en garanti, der kun dækker delen og dækker forholdsmæssigt, med start i år 3 til år 5 baseret på driftstiden og de brugte kilowatttimer. Der findes flere oplysninger i *betjeningsvejledningen*.

Omkostninger til vedligeholdelse afholdes af ejeren

Motorjustering, smøring, rengøring og polering, udskiftning af filtre, kølevæske og udførelse af anbefalet vedligeholdelse er eksempler på normal service, som Toro-produkter kræver, og omkostninger i forbindelse hermed afholdes af ejeren.

Generelle betingelser

Det eneste retsmiddel, du har til rådighed i henhold til nærværende garanti, er reparation hos en autoriseret Toro-forhandler.

Hverken The Toro Company eller Toro Warranty Company er ansvarlig for indirekte-, hændelige- eller følgeskader i forbindelse med brugen af de Toro-produkter, der er dækket af nærværende garanti, herunder omkostninger eller udgifter til at fremskaffe erstatningsudstyr eller service i de perioder, der med rimelighed medgår i forbindelse med funktionsfejl eller manglende rådighed over produktet, mens der udføres reparationer i henhold til garantien. Bortset fra den emissionsgaranti, der er nævnt nedenfor, og kun såfremt denne måtte finde anvendelse, gives ingen anden udtrykkelig garanti. Alle underforståede garantier om salgbarhed og brugsegnethed er begrænset til denne udtrykkelige garantis varighed.

I visse stater er det ikke tilladt at fragå ansvar for hændelige- og følgeskader eller at begrænse tidsrummet for en underforstået garantis varighed, så ovenstående ansvarsfragåelser og begrænsninger gælder muligvis ikke for dig. Denne garanti giver dig bestemte juridiske rettigheder, men derudover kan du også have andre rettigheder, som varierer fra stat til stat.

Bemærk vedrørende motorgaranti:

Emissionskontrolsystemet på dit produkt kan være dækket at en separat garanti, som overholder de krav, der er fastsat af det amerikanske miljøbeskyttelsesagentur (Environmental Protection Agency, EPA) og/eller rådet for luftressourcer i Californien (California Air Resources Board, CARB). De timemæssige begrænsninger, der er anført ovenfor, gælder ikke for garantien på emissionskontrolsystemet. Der henvises til garantierklæringen om motoremissionsgaranti, som er vedlagt dit produkt eller er indeholdt i motorfabrikantens dokumentation, for yderligere oplysninger.

Andre lande end USA og Canada

Kunder, som har købt Toro-produkter, der er eksporteret fra USA eller Canada, skal kontakte deres Toro-forhandler for at få en garantipolice, som gælder for deres land, provins eller stat. Såfremt du af en eller anden grund er utilfreds med din forhandlers service eller har problemer med at få oplysninger om garantien, bedes du kontakte Toro-importøren.

374-0253 Rev B