Form No. 3384-917 Rev B

TORO®

Count on it.

Bedienungsanleitung

Nutzfahrzeug Workman® MD und MDX

Modellnr. 07266TC—Seriennr. 314000001 und höher
Modellnr. 07273—Seriennr. 314000001 und höher
Modellnr. 07273TC—Seriennr. 314000001 und höher
Modellnr. 07279—Seriennr. 314000001 und höher

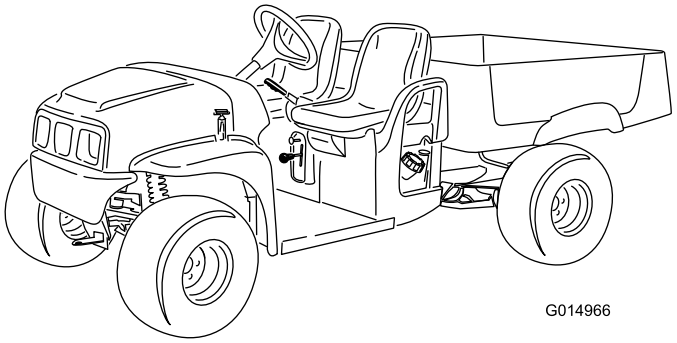

G014966

Registrieren Sie Ihr Produkt unter www.Toro.com.
Originaldokuments (DE)

CE

3384-917 B

Dieses Produkt entspricht allen relevanten europäischen Richtlinien. Weitere Angaben finden Sie in der separaten produktspezifischen Konformitätsbescheinigung.

⚠ WARNUNG:

KALIFORNIEN
Warnung zu Proposition 65

Dieses Produkt enthält eine Chemikalie oder Chemikalien, die laut den Behörden des Staates Kalifornien krebserregend wirken, Geburtsschäden oder andere Defekte des Reproduktionssystems verursachen.

Die Motorauspuffgase dieses Produkts enthalten Chemikalien wirken laut den Behörden des Staates Kalifornien krebserregend, verursaschen Geburtsschäden oder andere Defekte des Reproduktionssystems.

Wichtig: Der Motor hat keinen Funkenfänger an der Auspuffanlage. Laut dem California Public Resource Code Section 4442 ist es gesetzwidrig, diesen Motor in irgendeinem Gelände einzusetzen, das mit Wald, Unterholz oder Gras – laut CPRC – bewachsen ist. Andere Länder/Staaten haben ähnliche Bundes oder Ländergesetze.

Die Zündanlage entspricht dem kanadischen Standard ICES-002.

Die **beiliegende *Motoranleitung* enthält Angaben zu den Emissionsbestimmungen der US Environmental Protection Agency (EPA) und den Kontrollvorschriften von Kalifornien zu Emissionsanlagen, der Wartung und Garantie. Sie können einen Ersatz beim Motorhersteller anfordern.**

Einführung

Diese Maschine ist ein Nutzfahrzeug und sollte nur von geschulten Lohnarbeitern in kommerziellen Anwendungen eingesetzt werden. Sie ist hauptsächlich für den Transport von Anbaugeräten konzipiert, die für solche Anwendungen verwendet werden. Dieses Fahrzeug ermöglicht den sicheren Transport eines Bedieners und eines Passagiers in den entsprechenden Sitzen. Die Staubox dieser Maschine ist nicht für Passagiere geeignet.

Lesen Sie diese Informationen sorgfältig durch, um sich mit dem ordnungsgemäßen Einsatz und der Wartung des Geräts vertraut zu machen und Verletzungen und eine Beschädigung des Geräts zu vermeiden. Sie tragen die Verantwortung für einen ordnungsgemäßen und sicheren Einsatz des Geräts.

Sie können Toro direkt unter www.Toro.com hinsichtlich Produkt- und Zubehörinformationen, Standorten von Vertragshändlern oder Registrierung des Produkts kontaktieren.

Wenden Sie sich an Ihren Toro Vertragshändler oder Kundendienst, wenn Sie eine Serviceleistung, Toro Originalersatzteile oder zusätzliche Informationen benötigen. Halten Sie hierfür die Modell- und Seriennummern Ihres Produkts griffbereit. In Bild 1 wird der Standort der Modell- und Seriennummern auf dem Produkt angegeben. Tragen Sie hier bitte die Modell- und Seriennummern des Geräts ein.

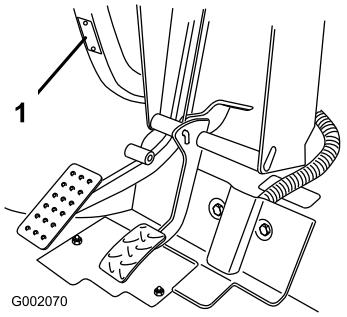

Bild 1

1. Typenschild mit Modell- und Seriennummer

Modellnr. _____

Seriennr. _____

In dieser Anleitung werden potenzielle Gefahren angeführt, und Sicherheitsmeldungen werden vom Sicherheitswarnsymbol (Bild 2) gekennzeichnet, das auf eine Gefahr hinweist, die zu schweren oder tödlichen Verletzungen führen kann, wenn Sie die empfohlenen Sicherheitsvorkehrungen nicht einhalten.



Bild 2

1. Sicherheitswarnsymbol

In dieser Anleitung werden zwei Begriffe zur Hervorhebung von Informationen verwendet. **Wichtig** weist auf spezielle mechanische Informationen hin, und **Hinweis** hebt allgemeine Informationen hervor, die Ihre besondere Beachtung verdienen.

© 2014—The Toro® Company

Alle Rechte vorbehalten

Inhalt

Sicherheit 4
Sichere Betriebspraxis 4
Vor dem Betrieb 4
Einsatz 5
Wartung 7
Modelle 07266TC und 07279 7
Modelle 07273 und 07273TC 8
Sicherheits- und Bedienungsschilder 9
Einrichtung 11
1 Montieren des Lenkrads (Modelle 07266TC und 07273TC) 11
2 Lesen der Anleitungen und Anschauen der Schulungsmaterialien 11
Produktübersicht 13
Bedienelemente 13
Technische Daten 16
Anbaugeräte/Zubehör 16
Betrieb 17
Sicherheit hat Vorrang 17
Verwenden der Staubox 17
Prüfungen vor dem Start 18
Prüfen des Motoröls 19
Prüfen des Bremsflüssigkeitsstands 20
Prüfen des Reifendrucks 21
Betanken 21
Anlassen des Motors 22
Anhalten der Maschine 23
Parken der Maschine 23
Einfahren einer neuen Maschine 23
Beladen der Staubox 23
Transportieren der Maschine 24
Abschleppen der Maschine 24
Schleppen eines Anhängers 24
Wartung 26
Empfohlener Wartungsplan 26
Checkliste – tägliche Wartungsmaßnahmen 27
Verfahren vor dem Ausführen von Wartungsarbeiten 28
Warten der Maschine in speziellen Einsatzbedingungen 28
Vorbereitungen für die Maschinenwartung 28
Aufbocken der Maschine 28
Öffnen und Schließen der Motorhaube 28
Schmierung 29
Einfetten der Maschine 29
Warten des Motors 30
Warten des Luftfilters 30
Warten des Motoröls 31
Warten der Zündkerze 32
Warten der Kraftstoffanlage 33
Prüfen der Kraftstoffleitungen und -verbindungen 33
Austauschen des Kraftstofffilters 33
Warten des Aktivkohlefilters 34
Warten der elektrischen Anlage 35
Warten der Batterien 35
Austauschen der Sicherungen 36
Warten der Scheinwerfer 36
Warten des Antriebssystems 38
Warten der Reifen 38
Einstellen der Vorspur der Vorderräder und der Neigung 38
Prüfen des Getriebeölstands 39
Wechseln des Getriebeöls 40
Prüfen und Einstellen der Leerlaufstellung 40
Warten der Hauptantriebskupplung 41
Warten der Kühlanlage 42
Reinigen der Motorkühlbereiche 42
Warten der Bremsen 42
Prüfen der Bremsen 42
Einstellen der Feststellbremse 42
Warten der Riemen 43
Warten des Treibriemens 43
Einstellen des Startergeneratorriemens 43
Warten des Chassis 44
Einstellen der Stauboxriegel 44
Reinigung 44
Waschen der Maschine 44
Einlagerung 45

Sicherheit

Eine fehlerhafte Bedienung oder Wartung durch den Bediener oder Besitzer kann Verletzungen zur Folge haben. Diese Sicherheitsanweisungen und -hinweise sollen dabei helfen, das Verletzungsrisiko zu reduzieren. Achten Sie immer auf das Warnsymbol, es bedeutet **Vorsicht**, **Warnung** oder **Gefahr** – „Sicherheitshinweis". Wenn die Anweisungen nicht beachtet werden, kann es zu schweren oder tödlichen Verletzungen kommen.

Sichere Betriebspraxis

⚠ WARNUNG:

Die Maschine ist ausschließlich ein Geländefahrzeug, das in keiner Weise für den Einsatz im öffentlichen Straßenverkehr entworfen, ausgerüstet oder hergestellt wurde. Die Verwendung im öffentlichen Straßenverkehr kann zu einem Unfall führen, bei dem Sie oder Unbeteiligte schwer oder sogar tödlich verletzt werden können.

Verwenden Sie diese Maschine nicht im öffentlichen Straßenverkehr.

Verantwortung des Aufsichtspersonals

- Stellen Sie sicher, dass Bediener dieser Maschine gründlich geschult werden und mit der *Bedienungsanleitung* sowie allen Aufklebern an der Maschine vertraut sind.
- Sie müssen Ihre eigenen Abläufe und Arbeitsvorschriften für ungewöhnliche Betriebsbedingungen formulieren (wie z. B. an Hanglagen, die für den Einsatz der Maschine zu steil sind).

Vor dem Betrieb

- Setzen Sie die Maschine nur in Betrieb, nachdem Sie den Inhalt dieser Anleitung durchgelesen und verstanden haben.
- Die Maschine darf niemals von Kindern betrieben werden. Jeder Bediener der Maschine sollte einen KFZ-Führerschein haben.
- Erlauben Sie anderen Erwachsenen nie, die Maschine einzusetzen, wenn sie nicht zuerst die *Bedienungsanleitung* durchgelesen und verstanden haben. Nur geschultes und autorisiertes Personal darf diese Maschine einsetzen. Stellen Sie sicher, dass alle Bediener körperlich und geistig für den Einsatz der Maschine geeignet sind.
- Diese Maschine ist nur zum Mitführen von Ihnen, d. h. dem Bediener, und einem Passagier auf dem vom Hersteller vorgesehenen Sitz gedacht. Nehmen Sie nie andere Passagiere auf der Maschine mit.
- Setzen Sie das Fahrzeug nie ein, wenn Sie Alkohol oder Drogen zu sich genommen haben. Auch Arznei- und Erkältungsmittel können Sie schläfrig machen.
- Fahren Sie nie mit der Maschine, wenn Sie müde sind. Stellen Sie sicher, dass Sie häufige Pausen einlegen. Sie müssen unbedingt zu jeder Zeit wachsam bleiben.
- Machen Sie sich mit allen Bedienelementen vertraut und lernen Sie, wie Sie den Motor schnell abstellen.
- Halten Sie alle Schutzbleche, Sicherheitseinrichtungen und Schilder an den für sie vorgesehenen Stellen intakt. Sollte ein Schutzblech, eine Sicherheitseinrichtung oder ein Schild defekt, unleserlich oder beschädigt worden sein, reparieren Sie das entsprechende Teil bzw. tauschen Sie es aus, ehe Sie den Betrieb der Maschine aufnehmen.
- Tragen Sie immer feste Schuhe. Setzen Sie die Maschine nie ein, wenn Sie Sandalen, Tennis- oder Laufschuhe tragen. Tragen Sie weder weite Kleidungsstücke noch Schmuck, der/die sich in rotierenden Teilen verfangen könnte(n), was zu Verletzungen führen kann.
- Wir empfehlen das Tragen einer Schutzbrille, von Sicherheitsschuhen, langen Hosen und eines Helms, wie es von einigen örtlichen Behörden und Versicherungsgesellschaften vorgeschrieben ist.
- Vermeiden Sie das Fahren bei Dunkelheit, insbesondere in unbekanntem Gelände. Stellen Sie beim Fahren im Dunkeln sicher, dass Sie vorsichtig fahren, die Scheinwerfer einschalten, und ziehen Sie eventuell sogar eine zusätzliche Beleuchtung in Erwägung.
- Gehen Sie beim Einsatz in der Nähe von Personen mit besonderer Vorsicht vor. Achten Sie immer darauf, wo sich Unbeteiligte befinden.
- Prüfen Sie vor dem Einsatz der Maschine immer die im Abschnitt Prüfungen vor dem Start (Seite 18)erwähnten Maschinenbereiche. Benutzen Sie die Maschine nie, wenn etwas nicht stimmt. Stellen Sie sicher, dass das Problem behoben wurde, bevor Sie die Maschine oder das Anbaugerät verwenden.
- Gehen Sie beim Umgang mit Benzin vorsichtig vor, da es leicht entzündlich ist.
  - Verwenden Sie einen vorschriftsmäßigen Benzinkanister.
  - Schrauben Sie den Tankdeckel nicht ab, wenn der Motor läuft oder noch warm ist.
  - Rauchen Sie nie beim Umgang mit Benzin.
  - Füllen Sie den Kraftstofftank im Freien bis ungefähr 25 mm unterhalb der Tankoberseite (der Unterseite des Einfüllstutzens). Überfüllen Sie nicht.
  - Wischen Sie verschüttetes Benzin auf.

Einsatz

⚠ WARNUNG:

Auspuffgase enthalten Kohlenmonoxid, ein geruchloses tödliches Giftgas.

Lassen Sie den Motor nie in geschlossenen Räumen laufen.

- Wenn sich die Maschine bewegt, müssen der Fahrer und Passagier sitzen bleiben. Der Fahrer sollte immer beide Hände am Lenkrad halten. Der Passagier muss sich an den vorgesehenen Griffen festhalten. Halten Sie Ihre Arme und Beine immer im Innern des Maschinengehäuses.
- Fahren Sie langsamer und wenden Sie nicht zu eng, wenn Sie einen Passagier mitnehmen. Denken Sie daran, dass der Passagier u. U. nicht damit rechnet, dass Sie bremsen oder wenden und eventuell nicht darauf vorbereitet ist.
- Achten Sie auf und vermeiden niedrige Überhänge, wie z. B. Äste, Türbalken und Gehbühnen. Stellen Sie sicher, dass die lichte Höhe für die Maschine und für Sie ausreicht.
- Ein unsicherer Einsatz der Maschine kann zu Unfällen, zum Umkippen der Maschine und folglich zu schweren oder tödlichen Verletzungen führen. Fahren Sie vorsichtig. So vermeiden Sie ein Überschlagen und einen Verlust der Fahrzeugkontrolle:
  - Gehen Sie mit größter Vorsicht vor, reduzieren Sie die Geschwindigkeit und halten Sie eine sichere Entfernung zu Sandgruben, Gräben, Bächen, Rampen, unbekannten Bereichen und allen Orten ein, an denen sich die Bodenbeschaffenheit und das Gefälle plötzlich verändern können.
  - Achten Sie auf Löcher und andere versteckte Gefahren.
  - Passen Sie bei der Verwendung der Maschine auf nassen Oberflächen, bei ungünstiger Witterung, höheren Fahrgeschwindigkeiten oder einer vollen Ladung besonders auf. Bei voller Ladung verlängern sich die Zeit und Entfernung bis zum Stillstand.
  - Vermeiden Sie es, unvermittelt abzubremsen oder loszufahren. Ändern Sie nur bei komplettem Stillstand die Richtung der Maschine von Vorwärts auf Rückwärts oder umgekehrt.
  - Reduzieren Sie vor dem Wenden Ihre Geschwindigkeit. Probieren Sie weder scharfes Wenden noch plötzliche Manöver oder unsichere Fahrweisen aus, die zum Verlust der Maschinenkontrolle führen könnten.
  - Keine Unbeteiligten dürfen hinter der Maschine stehen, wenn Sie eine Materialladung aus der Staubox entleeren. Stellen Sie sicher, dass die Staubox abgesenkt und verriegelt ist, bevor Sie die Heckklappe öffnen.
  - Verwenden Sie die Maschine nur bei abgesenkter und verriegelter Staubox.
  - Schauen Sie vor dem Rückwärtsfahren hinter sich und stellen Sie sicher, dass sich niemand hinter Ihnen aufhält. Fahren Sie mit der Maschine nur langsam rückwärts.
  - Achten Sie beim Überqueren und in der Nähe von Straßen auf den Verkehr. Geben Sie Fußgängern und anderen Fahrzeugen immer den Vortritt bzw. die Vorfahrt. Signalisieren Sie Ihre Absicht immer früh genug vor dem Wenden, so dass andere erkennen, was Sie vorhaben. Befolgen Sie alle Verkehrsvorschriften und -bestimmungen.
  - Die Elektrik und die Auspuffanlage der Maschine können Funken erzeugen, die explosives Material entzünden können. Setzen Sie die Maschine nie an oder in der Nähe von Bereichen ein, an denen sich explosiver Staub oder Dampf bilden kann.
  - Wenn Sie sich über den sicheren Einsatz der Maschine im Unklaren sind, stellen Sie die Arbeit ein und wenden sich an Ihre Aufsichtsperson.
- Berühren Sie den Motor oder Auspuff nie bei laufendem Motor und kurz nachdem er abgestellt wurde. Diese Bereiche sind heiß genug, um Verbrennungen zu verursachen.
- Halten Sie sofort an, wenn die Maschine ungewöhnlich stark vibriert, warten Sie, bis alle Teile zum kompletten Stillstand gekommen sind und überprüfen Sie die Maschine auf eventuelle Schäden. Reparieren Sie alle Schäden, bevor Sie die Maschine erneut einsetzen.
- Bevor Sie den Sitz verlassen:
  1. Bringen Sie die Maschine zum Stillstand.
  2. Aktivieren Sie die Feststellbremse.
  3. Drehen Sie den Zündschlüssel auf die Aus-Stellung.
  4. Ziehen Sie den Zündschlüssel ab.

  Hinweis: Blockieren Sie die Räder, wenn sich das Fahrzeug an einem Hang befindet, nachdem Sie von der Maschine abgestiegen sind.
- Blitzschlag kann zu schweren oder tödlichen Verletzungen führen. Setzen Sie die Maschine nicht ein, wenn Sie Blitze sehen oder Donner hören, und gehen Sie an eine geschützte Stelle.

Bremsen

- Reduzieren Sie die Geschwindigkeit, wenn Sie sich einem Hindernis nähern. Dadurch räumen Sie sich zusätzliche Zeit ein, um entweder anzuhalten oder den Kurs zu wechseln. Das Aufprallen auf ein Hindernis kann Sie und den Passagier verletzen. Außerdem kann die Maschine und die Nutzlast beschädigt werden.
- Das Bruttogewicht der Maschine spielt beim Anhalten oder Wenden eine große Rolle. Schwere Ladungen und Anbaugeräte erschweren das Anhalten und Wenden der Maschine. Je schwerer die Last, desto länger der Bremsweg.

- Verringern Sie die Geschwindigkeit der Maschine, wenn Sie die Staubox entfernt haben und sich keine Anbaugeräte an der Maschine befinden. Die Bremsmerkmale ändern sich, und schnelles Anhalten kann zum Blockieren der Hinterräder führen, wodurch sich die Kontrolle über die Maschine ändert.
- Bei Nässe sind Rasenflächen und Fußgängerwege weitaus rutschiger als bei trockenen Verhältnissen. Der Bremsweg kann bei Nässe im Vergleich zu trockenen Oberflächen zwei- bis viermal länger sein. Wenn Sie durch stehendes Wasser fahren, das tief genug ist, sodass die Bremsen nass werden, funktionieren diese erst wieder richtig, wenn sie ausgetrocknet sind. Testen Sie die Bremsen, wenn Sie Wasser durchfahren haben, um sicherzustellen, dass sie richtig funktionieren. Wenn sie nicht richtig funktionieren, fahren Sie langsam auf einer ebenen Fläche und treten Sie gleichzeitig etwas auf das Bremspedal. Das trocknet die Bremsen aus.

Einsatz an Hängen

⚠ WARNUNG:

Der Einsatz der Maschine an einem Hang kann zum Umkippen oder Rollen führen, oder der Motor kann abstellen, und Sie können am Hang den Vorwärtsantrieb verlieren. Dies kann zu Körperverletzungen führen.

- **Setzen Sie die Maschine nicht an sehr steilen Hanglagen ein.**
- **Beschleunigen oder bremsen Sie beim Rückwärtsfahren an Hängen nie plötzlich, besonders wenn Sie eine Last transportieren.**
- **Fahren Sie das Fahrzeug, wenn der Motor abstellt oder Sie den Vorwärtsantrieb an Hängen verlieren, langsam rückwärts den Hang hinunter. Versuchen Sie nie, die Maschine zu wenden.**
- **Fahren Sie an Hängen vorsichtig und langsam.**
- **Vermeiden Sie das Wenden an Hängen.**
- **Verringern Sie die Last und Geschwindigkeit der Maschine.**
- **Vermeiden Sie das Anhalten an Hanglagen, insbesondere wenn das Fahrzeug beladen ist.**

Befolgen Sie die zusätzlichen Vorsichtsmaßnahmen, wenn Sie die Maschine an einem Hang einsetzen:

- Verlangsamen Sie die Geschwindigkeit, bevor Sie einen Hang auf- oder abwärts befahren.
- Bremsen Sie vorsichtig, wenn der Motor abstellt, oder Sie den Vorwärtsantrieb an Hängen verlieren. Fahren Sie dann langsam in einer geraden Linie rückwärts den Hang hinunter.
- Das Wenden beim Auf- oder Abwärtsfahren an Hanglagen kann gefährlich sein. Wenn Sie an einem Hang wenden müssen, tun Sie dies langsam und vorsichtig. Wenden Sie nie schnell oder scharf.
- Schwere Ladungen beeinflussen die Fahrzeugstabilität. Verringern Sie das Gewicht der Last und die Fahrgeschwindigkeit, wenn Sie an einem Hang arbeiten oder der Schwerpunkt der Last hoch liegt. Befestigen Sie die Ladung an der Staubox der Maschine, damit sie sich nicht verlagert. Passen Sie besonders beim Befördern von Lasten auf, die leicht verrutschen (Flüssigkeiten, Steine, Sand usw.).
- Vermeiden Sie das Anhalten an Hanglagen, insbesondere wenn das Fahrzeug beladen ist. Beim Anhalten bei der Hangabwärtsfahrt ergibt sich ein längerer Bremsweg als auf ebenen Flächen. Wenn Sie die Maschine anhalten müssen, vermeiden Sie plötzliche Geschwindigkeitsänderungen, die zum Umkippen oder Rollen der Maschine führen können. Bremsen Sie nicht plötzlich, wenn Sie rückwärts rollen, da dies zum Umkippen der Maschine führen kann.
- Wenn Sie die Maschine auf hügeligem Terrain einsetzen, können Sie den optionalen Überrollschutz montieren.

Einsatz in unebenem Gelände

Verringern Sie die Fahrgeschwindigkeit der Maschine und die beförderte Last beim Einsatz in unebenem Gelände, bei unebenem Boden und in der Nähe von Bordsteinen, Löchern und plötzlichen Veränderungen im Gelände. Ladungen können sich verlagern. Dies kann die Maschine instabil machen.

Wenn Sie die Maschine auf unebenem Terrain einsetzen, können Sie den optionalen Überrollschutz montieren.

⚠ WARNUNG:

Unerwartete Veränderungen im Gelände können zum plötzlichen Ausschlagen des Lenkrades führen, was zu Hand- und Armverletzungen führen kann.

- **Reduzieren Sie beim Einsatz in unebenem Gelände und in der Nähe von Bordsteinen die Fahrgeschwindigkeit.**
- **Fassen Sie das Lenkrad lose außen an; die Daumen sollten nach oben und außen zeigen und die Lenkradspeichen nicht berühren.**

Be- und Entladen

Das Gewicht und die Lage der Last und des Passagiers können sich auf die Stabilität und die Handhabung der Maschine auswirken. Seien Sie sich über die folgenden Bedingungen im klaren, um einen Verlust der Maschinenkontrolle oder ein Überschlagen zu vermeiden:

- Überschreiten Sie nicht die Nutzlast der Maschine, wenn Sie sie mit einer Ladung in der Staubox, mit einem Anhänger oder mit beiden verwenden, siehe Technische Daten (Seite 16).
- Passen Sie beim Einsatz der Maschine auf Hanglagen oder auf unebenem Terrain auf, wenn Sie sie mit einer Ladung in der Staubox, mit einem Anhänger oder mit beiden verwenden.
- Passen Sie auf, wenn Sie hohe Ladungen in der Staubox befördern.
- Vergessen Sie nicht, dass die Stabilität der Maschine und Ihre Kontrolle über die Maschine geringer ist, wenn die Ladung in der Staubox schlecht verteilt ist.
- Beim Befördern von überdimensionierten Ladungen in der Staubox ändert sich die Stabilität der Maschine.
- Beim Befördern einer Ladung, bei der das Gewicht des Materials nicht an die Maschine gebunden werden kann, z. B. Flüssigkeit in einem großen Behälter, sind die Lenkung, die Bremsen und die Stabilität der Maschine betroffen.

⚠ WARNUNG:

Die Staubox ist u. U. schwer. Hände und andere Körperteile können zerquetscht werden.

- **Halten Sie Ihre Hände und andere Körperteile fern, wenn die Staubox abgesenkt wird.**
- **Kippen Sie Material nie auf Personen.**

- Entleeren Sie die Staubox nie, wenn die Maschine mit der Seite zum Hang steht. Die Veränderung der Gewichtsverteilung kann zum Umkippen der Maschine führen.
- Verringern Sie beim Mitführen schwerer Ladungen in der Staubox die Fahrgeschwindigkeit, um sich einen ausreichenden Bremsweg einzuräumen. Betätigen Sie die Bremse nie plötzlich. Gehen Sie an Hängen mit größerer Vorsicht vor.
- Schwere Ladungen verlängern den Bremsweg und reduzieren Ihre Fähigkeit, schnell zu wenden, ohne umzukippen.
- Die hintere Ladefläche dient nur dem Mitführen von Lasten und nicht dem von Passagieren.
- Überlasten Sie die Maschine nie. Auf dem Typenschild (unter dem Armaturenbrett, ungefähr in der Mitte) werden die Höchstlasten für die Maschine aufgeführt. Füllen Sie Anbaugeräte nie zu voll oder überschreiten Sie das maximale Bruttogewicht der Maschine, siehe Beladen der Staubox (Seite 23).

Wartung

- Lassen Sie die Maschine nur von geschulten und autorisierten Personen warten, reparieren, einstellen oder prüfen.
- Stellen Sie den Motor ab, aktivieren Sie die Feststellbremse und ziehen Sie den Zündschlüssel ab, bevor Sie die Maschine warten oder Einstellungen vornehmen.
- Halten Sie alle Muttern und Schrauben festgezogen, um den einwandfreien Betriebszustand der Maschine zu gewährleisten.
- Halten Sie den Motorbereich frei von überflüssigem Schmierfett, Gras, Blättern und Schmutzablagerungen, um die Brandgefahr zu reduzieren.
- Verwenden Sie nie ein offenes Licht, um den Füllstand des Kraftstofftanks oder der Batteriesäure zu prüfen oder Undichtheiten nachzugehen.
- Halten Sie Ihre Hände, Füße und Kleidungsstücke sowie alle anderen Körperteile vom Motor und allen beweglichen Teilen fern, wenn der Motor zum Durchführen von Wartungseinstellungen laufen muss. Halten Sie alle Personen von der Maschine fern, wenn Wartungsarbeiten an der Maschine bei laufendem Motor ausgeführt werden.
- Verwenden Sie zum Reinigen von Bauteilen keine offenen Gefäße mit Kraftstoff oder brennbaren Reinigungsmitteln.
- Wenden Sie sich an den Toro Vertragshändler, wenn größere Reparaturen erforderlich sind oder Sie Unterstützung benötigen.
- Kaufen Sie nur Toro Originalersatzteile und Zubehör, um die optimale Leistung und Sicherheit der Maschine zu gewährleisten. Verwenden Sie nie Ersatzteile und Zubehör anderer Hersteller; diese könnten sich eventuell als gefährlich erweisen. Modifikationen der Maschine, die sich auf den Fahrzeugbetrieb, die Leistung, Haltbarkeit und den Einsatz auswirken, können zu Verletzungen ggf. tödlichen Verletzungen führen. Ein Einsatz unter solchen Bedingungen führt zum Verlust Ihrer Garantieansprüche.

Modelle 07266TC und 07279

Schalldruck

Dieses Gerät erzeugt einen Schalldruckpegel von 96 dBA beträgt (inkl. eines Unsicherheitswerts (K) von 1 dBA.

Der Schalldruckpegel wurde gemäß den Vorgaben in EN ISO 11094 gemessen.

Schalldruck

Dieses Gerät erzeugt einen Schalldruckpegel, der am Ohr des Benutzers 83 dBA beträgt (inkl. eines Unsicherheitswerts (K) von 1 dBA.

Der Schalldruckpegel wurde gemäß den Vorgaben in EN ISO 11201 gemessen.

Hand-Arm-Vibration

Das gemessene Vibrationsniveau für die rechte Hand beträgt 1,5 m/s^2

Das gemessene Vibrationsniveau für die linke Hand beträgt 1,03 m/s^2

Der Unsicherheitswert (K) beträgt 0,5 m/s^2

Die Werte wurden nach den Vorgaben von EN 1032 gemessen.

Ganzkörper-Vibration

Das gemessene Vibrationsniveau beträgt 0,42 m/s^2

Der Unsicherheitswert (K) beträgt 0,5 m/s^2

Die Werte wurden nach den Vorgaben von EN 1032 gemessen.

Modelle 07273 und 07273TC

Schalldruck

Dieses Gerät erzeugt einen Schalldruckpegel von 96 dBA beträgt (inkl. eines Unsicherheitswerts (K) von 1 dBA.

Der Schalldruckpegel wurde gemäß den Vorgaben in EN ISO 11094 gemessen.

Schalldruck

Dieses Gerät erzeugt einen Schalldruckpegel, der am Ohr des Benutzers 86 dBA beträgt (inkl. eines Unsicherheitswerts (K) von 1 dBA.

Der Schalldruckpegel wurde gemäß den Vorgaben in EN ISO 11201 gemessen.

Hand-Arm-Vibration

Das gemessene Vibrationsniveau für die rechte Hand beträgt 1,5 m/s^2

Das gemessene Vibrationsniveau für die linke Hand beträgt 1,06 m/s^2

Der Unsicherheitswert (K) beträgt 0,5 m/s^2

Die Werte wurden nach den Vorgaben von EN 1032 gemessen.

Ganzkörper-Vibration

Das gemessene Vibrationsniveau beträgt 0,35 m/s^2

Der Unsicherheitswert (K) beträgt 0,5 m/s^2

Die Werte wurden nach den Vorgaben von EN 1032 gemessen.

Sicherheits- und Bedienungsschilder

Die Sicherheits- und Bedienungsaufkleber sind gut sichtbar; sie befinden sich in der Nähe der möglichen Gefahrenbereiche. Tauschen Sie beschädigte oder verloren gegangene Aufkleber aus.

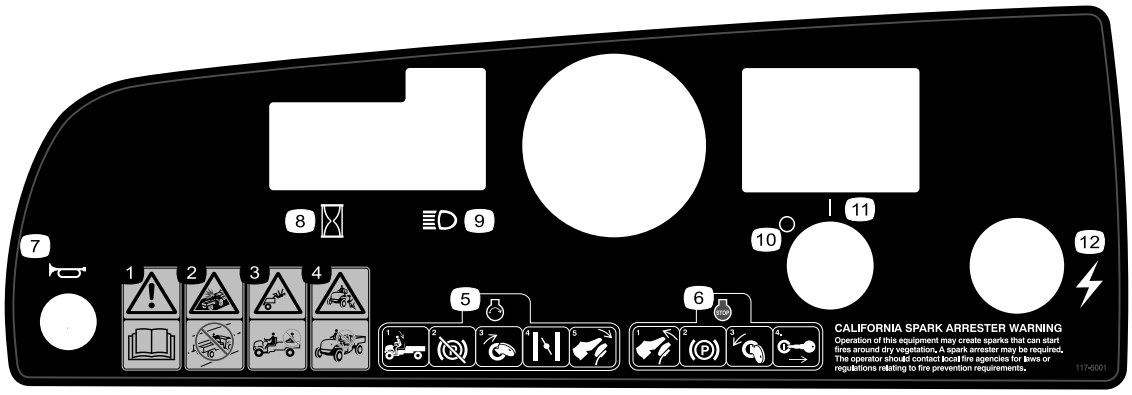

117-5001

1. Warnung: Lesen Sie die *Bedienungsanleitung*.
2. Unfallgefahr: Dieses Fahrzeug ist nicht für den öffentlichen Straßenverkehr vorgesehen.
3. Fallgefahr: Nehmen Sie nie Passagiere in der Ladepritsche mit.
4. Fallgefahr: Dieses Fahrzeug darf niemals von Kindern betrieben werden.
5. Setzen Sie sich für das Starten des Motors auf den Fahrersitz, lösen Sie die Feststellbremse, drehen Sie den Zündschlüssel in die Ein-Stellung, ziehen Sie ggf. den Choke heraus und treten Sie auf das Gaspedal.
6. Wenn Sie den Motor abstellen möchten, nehmen Sie den Fuß vom Gaspedal, aktivieren die Feststellbremse, drehen den Zündschüssel in die Aus-Stellung und ziehen Sie den Schlüssel ab.
7. Hupe
8. Betriebsstundenzähler
9. Scheinwerfer
10. Ausgeschaltet
11. Eingeschaltet
12. Elektrischer Strom (Steckdose)



104-6581

1. Warnung: Lesen Sie die *Bedienungsanleitung*.
2. Feuergefahr: Stellen Sie den Motor ab, bevor Sie auftanken.
3. Warnung: Setzen Sie das Gerät nur nach entsprechender Schulung ein.
4. Gefahr des Überschlagens: Fahren Sie an Hanglagen vorsichtig und passen Sie auf. Fahren Sie langsam, wenn Sie wenden, fahren Sie nicht schneller als 26 km/h, wenn das Gerät schwer oder voll geladen ist, oder Sie unebenes Gelände überqueren.
5. Fall- und Verletzungsgefahr für Arme bzw. Beine: Nehmen Sie nie Passagiere in der Ladepritsche mit und lassen Sie Arme und Beine niemals über das Fahrzeug hängen.

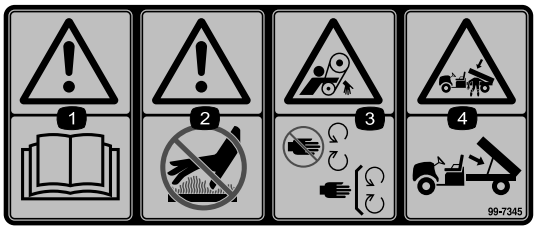

99-7345

1. Warnung: Lesen Sie die *Bedienungsanleitung*.
2. Gefahr einer heißen Oberfläche oder Verbrennung: Halten Sie einen sicheren Abstand zur heißen Fläche.
3. Verfanggefahr im Riemen: Halten Sie sich von beweglichen Teilen fern.Lassen Sie alle Schutzbleche montiert.
4. Quetschgefahr, Staubox: Stützen Sie die Ladepritsche mit einer Stützstange ab.

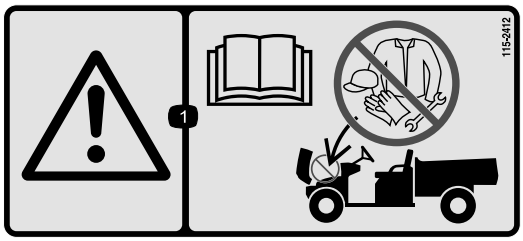

115-2412

1. Warnung: Lesen Sie die *Bedienungsanleitung*, keine Lagerung.

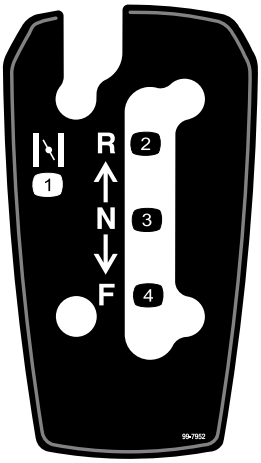

99-7952

1. Choke
2. Rückwärtsgang
3. Neutral
4. Vorwärtsgang

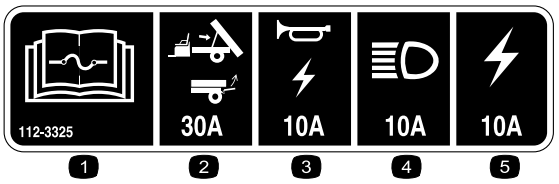

112-3325

1. Lesen Sie die *Bedienungsanleitung* bezüglich weiterer Angaben über die Sicherungen.
2. Hub/Klappe 30 A
3. Hupe/Steckdose 10 A
4. Scheinwerfer 15 A
5. Fahrzeugsicherung 20 A

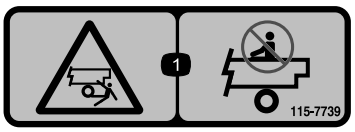

115-7739

1. Fall- und Quetschgefahr für Unbeteiligte: Nehmen Sie keine Passagiere mit.

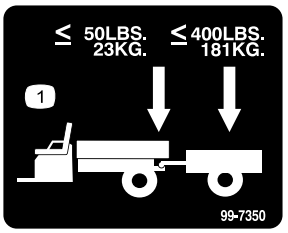

99-7350

1. Das maximale Anhängerkupplungsgewicht beträgt 23 kg. Das maximale Anhängergewicht beträgt 181 kg.

Einrichtung

Einzelteile

Prüfen Sie anhand der nachstehenden Tabelle, dass Sie alle im Lieferumfang enthaltenen Teile erhalten haben.

Verfahren	Beschreibung	Menge	Verwendung
1	Lenkrad	1	Montieren Sie das Lenkrad (Modell 07266TC und 07273TC).
2	Bedienungsanleitung Motorbedienungsanleitung Ersatzteilkatalog Sicherheitsschulungsmaterial Registrierungskarte Abnahmeformular vor der Auslieferung Qualitätsbescheinigung Schlüssel	1 1 1 1 1 1 1 2	Lesen Sie die Bedienungsanleitung und schauen Sie sich das Schulungsmaterial an, bevor Sie die Maschine einsetzen.

Hinweis: Bestimmen Sie die linke und rechte Seite der Maschine anhand der üblichen Einsatzposition.

1

Montieren des Lenkrads (Modelle 07266TC und 07273TC)

Für diesen Arbeitsschritt erforderliche Teile:

1	Lenkrad

Verfahren

1. Lösen Sie die Nasen hinten am Lenkrad, mit denen die mittlere Abdeckung befestigt ist, und nehmen Sie die Abdeckung von der Nabe des Lenkrads ab.
2. Entfernen Sie die Sicherungsmutter und Scheibe von der Lenkwelle.
3. Ziehen Sie das Lenkrad und die Scheibe auf die Welle auf. Fluchten Sie das Lenkrad auf der Welle so aus, dass die Querstrebe horizontal steht, wenn die Reifen geradeaus stehen und die dickere Speiche des Lenkrads senkrecht nach unten weist.

   Hinweis: Die Staubabdeckung wird im Werk auf die Lenkwelle gesetzt.
4. Befestigen Sie das Lenkrad mit der Sicherungsmutter an der Welle (Bild 3).

   Hinweis: Ziehen Sie die Sicherungsmutter mit 24-29 Nm an.

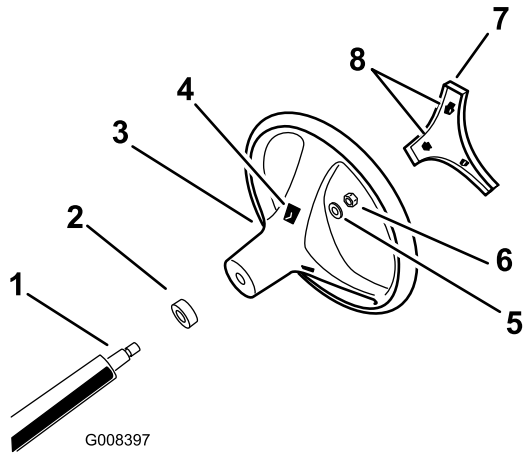

Bild 3

1. Lenkwelle
2. Staubabdeckung
3. Lenkrad
4. Nasenschlitze im Lenkrad
5. Scheibe
6. Sicherungsmutter
7. Abdeckung
8. Nasen in Abdeckung

Fluchten Sie die Nasen der Abdeckung mit den Schlitzen im Lenkrad aus und haken Sie die Abdeckung an der Lenkradnabe ein.

2

Lesen der Anleitungen und Anschauen der Schulungsmaterialien

Für diesen Arbeitsschritt erforderliche Teile:

1	*Bedienungsanleitung*
1	*Motorbedienungsanleitung*
1	*Ersatzteilkatalog*
1	Sicherheitsschulungsmaterial
1	Registrierungskarte
1	*Abnahmeformular vor der Auslieferung*
1	Qualitätsbescheinigung
2	Schlüssel

Verfahren

- Lesen Sie die *Bedienungsanleitung* und die *Motorbedienungsanleitung*.
- Schauen Sie sich das Sicherheitsschulungsmaterial an.
- Füllen Sie die Registrierungskarte aus.
- Füllen Sie das *Abnahmeformular vor der Auslieferung* aus.
- Lesen Sie das *Qualitätszertifikat*.

Produktübersicht

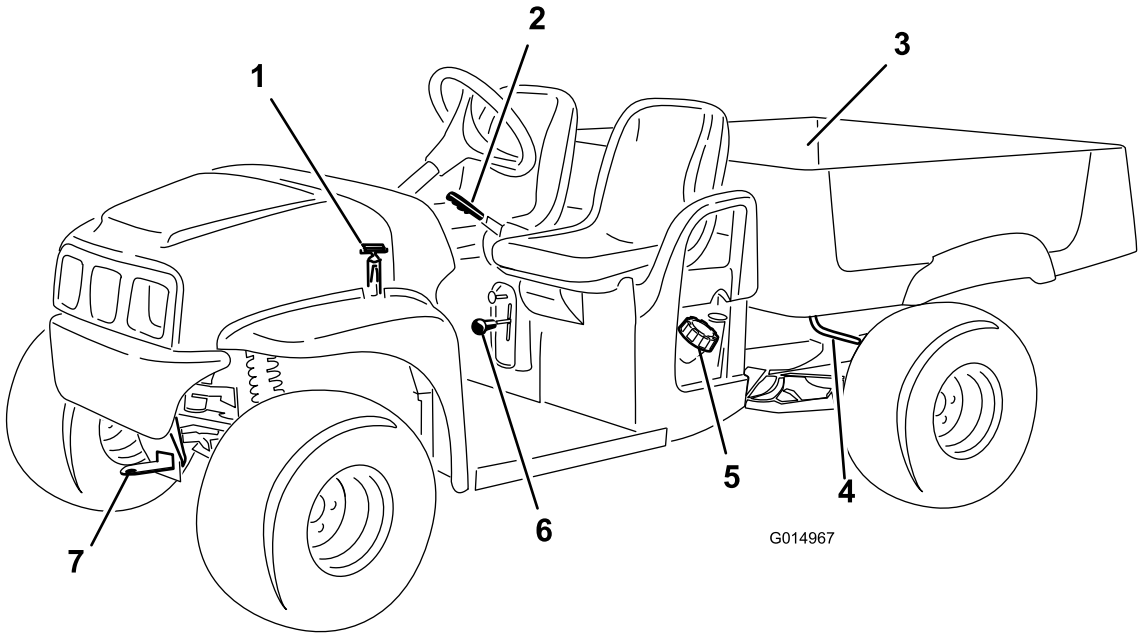

Bild 4

1. Motorhaubenriegel
2. Feststellbremshebel
3. Staubox
4. Stauboxhebel
5. Tankdeckel
6. Schalthebel
7. Abschlepplasche

Bedienelemente

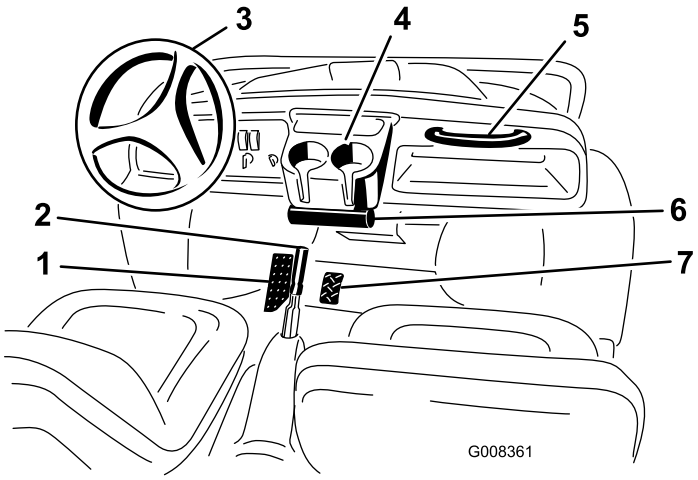

Bild 5

1. Bremspedal
2. Feststellbremse (zwischen den Sitzen)
3. Lenkrad
4. Getränkehalter
5. Passagierhandgriff
6. Rohr für die *Bedienungsanleitung*
7. Fahrpedal

Fahrpedal

Mit dem Fahrpedal (Bild 5) stellen Sie die Fahrgeschwindigkeit der Maschine ein. Wenn Sie auf das Pedal treten, startet der Motor. Wenn Sie auf das Pedal weiter durchtreten, erhöht sich die Fahrgeschwindigkeit. Beim Loslassen des Pedals verlangsamt die Maschine und der Motor läuft nicht mehr.

Hinweis: Die Höchstgeschwindigkeit im Vorwärtsgang beträgt 26 km/h.

Bremspedal

Mit dem Bremspedal verlangsamen oder halten Sie die Maschine an (Bild 5).

⚠ ACHTUNG

Bremsen können abnutzen oder falsch eingestellt sein. Dies kann zu Körperverletzungen führen. Die Bremsen müssen eingestellt oder repariert werden, wenn das Bremspedalspiel eine Bewegung bis zu 25 mm vom Maschinenboden zulässt.

Tauschen Sie abgenutzte Bremsen aus. Reparieren Sie die Bremsen, wenn sie falsch eingestellt sind.

Feststellbremse

Die Feststellbremse befindet sich zwischen den Sitzen (Bild 5). Aktivieren Sie die Feststellbremse, wenn der Motor abgestellt ist, um eine versehentliche Bewegung der Maschine zu vermeiden. Wenn Sie die Maschine an einem steilen Gefälle abstellen, stellen Sie sicher, dass die Feststellbremse aktiviert ist.

- Ziehen Sie den Feststellbremshebel hoch, um die Feststellbremse zu aktivieren.
- Drücken Sie den Feststellbremshebel nach unten, um die Feststellbremse zu lösen.

Choke

Der Chokehebel befindet sich rechts unter dem Fahrersitz. Ziehen Sie zum Starten eines kalten Motors den Chokehebel heraus (Bild 6). Stellen Sie nach dem Anlassen des Motors den Choke so ein, dass der Motor ruhig läuft. Stellen Sie den Choke langsam auf Aus zurück, sobald der Motor warmgelaufen ist.

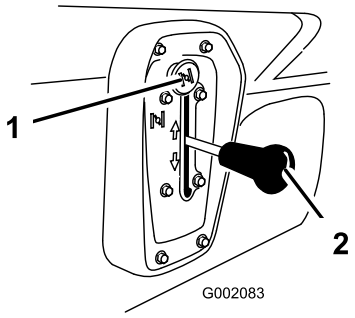

Bild 6

1. Choke
2. Ganghebel

Ganghebel

Mit dem Ganghebel ändern Sie die Fahrtrichtung der Maschine. Der Ganghebel hat drei Stellungen: Vorwärts, Rückwärts und Leerlauf (Bild 6). Der Motor kann in allen drei Stellungen angelassen werden und läuft auch in diesen Stellungen.

Hinweis: Wenn der Alarm beim Rückwärtsfahren installiert ist und der Rückwärtsgang beim Anlassen des Motors eingelegt wird, ertönt zur Warnung des Bedieners ein Summer.

Wichtig: Halten Sie die Maschine immer an, bevor Sie den Gang wechseln.

Zündschloss

Mit dem Zündschloss (Bild 7) lassen Sie den Motor an und stellen ihn ab; das Zündschloss hat zwei Stellungen: Ein und Aus. Drehen Sie den Schlüssel nach rechts in die Ein-Stellung, um den Motor anzulassen. Wenn die Maschine gestoppt ist, drehen Sie den Schlüssel nach links in die Aus-Stellung, um den Motor abzustellen. Ziehen Sie den Schlüssel ab, wenn Sie die Maschine verlassen.

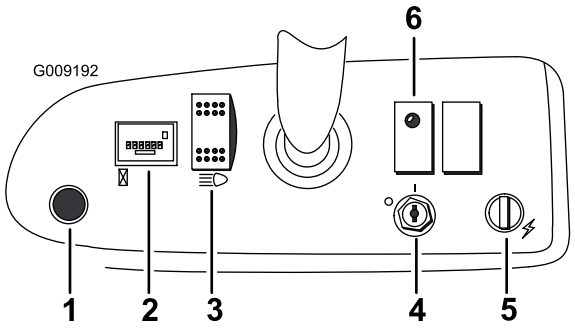

Bild 7

1. Hupe (Modell 07266TC und 07273TC)
2. Betriebsstundenzähler
3. Lichtschalter
4. Zündschloss
5. Stromsteckdose
6. Ölwarnlampe

Betriebsstundenzähler

Der Betriebsstundenzähler (Bild 7) zeigt die Stunden an, die der Motor gelaufen hat. Der Betriebsstundenzähler zeichnet die Laufzeit des Motors und das Treten auf das Gaspedal auf.

Ölwarnlampe

Die Ölwarnlampe warnt den Bediener, dass der Öldruck des laufenden Motors unter ein sicheres Niveau abgefallen ist (Bild 7). Wenn die Öllampe aufleuchtet und nicht ausgeht, sollte der Ölstand im Motor geprüft werden. Füllen Sie ggf. Öl nach, siehe Prüfen des Motoröls (Seite 19).

Hinweis: Die Ölwarnlampe kann flackern; dies ist normal und macht keine weiteren Maßnahmen notwendig.

Lichtschalter

Mit dem Lichtschalter steuern Sie die Scheinwerfer. Drücken Sie auf den Lichtschalter nach unten, um die Scheinwerfer einzuschalten, und nach oben, um die Scheinwerfer auszuschalten (Bild 7).

Stromsteckdose

Die Steckdose liefert 12 Volt Gleichstrom für optionales Zubehör (Bild 7).

Hupe (Modell 07266TC und 07273TC)

Drücken Sie auf die Hupe, um sie zu aktivieren (Bild 7).

Benzinuhr

Die Benzinuhr (Bild 8) befindet sich am Kraftstofftank neben dem Fülldeckel an der linken Seite der Maschine. Diese Uhr zeigt die Kraftstoffmenge im Tank an.

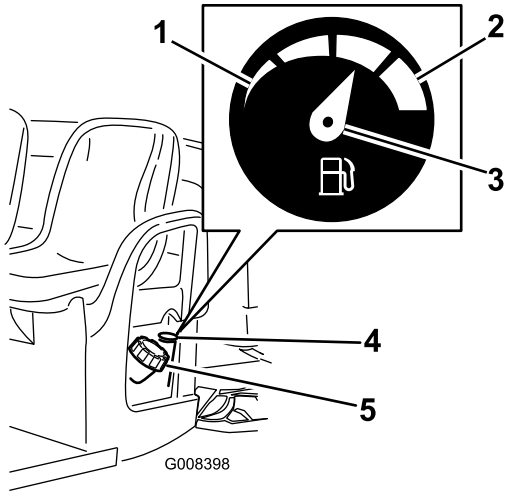

Bild 8

1. Leer
2. Voll
3. Nadel
4. Benzinuhr
5. Tankdeckel

Handgriffe für Passagiere

Die Handgriffe, an denen sich Passagiere festhalten können, befinden sich an der rechten Seite des Armaturenbretts sowie den Außenseiten der Sitze (Bild 9).

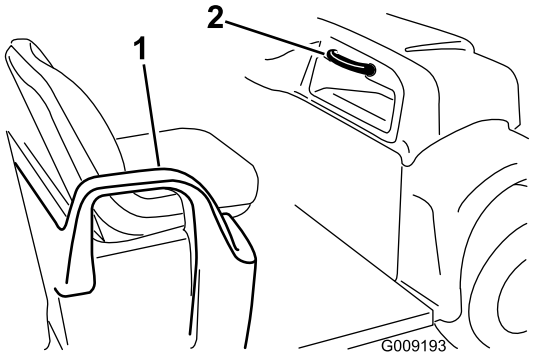

Bild 9

1. Handgriff und Hüftgurt
2. Passagierhandgriff

Technische Daten

Hinweis: Technische und konstruktive Änderungen vorbehalten.

Typ	Modell: 07266TC und 07279	Modell: 07273 und 07273TC
Grundgewicht	Trocken: 544 kg	
Nennleistung (auf ebener Fläche)	567 kg insgesamt, einschließlich Bediener (90,7 kg) und Passagier (90,7 kg), Last, Gewicht der Anhängerkupplung, Bruttoanhängergewicht, Zubehör und Anbaugeräte.	749 kg insgesamt, einschließlich Bediener (90,7 kg) und Passagier (90,7 kg), Last, Gewicht der Anhängerkupplung, Bruttoanhängergewicht, Zubehör und Anbaugeräte.
Bruttofahrzeuggewicht (max.) (auf ebener Fläche)	1111 kg insgesamt, einschließlich aller o. g. Gewichte	1292 kg insgesamt, einschließlich aller o. g. Gewichte
Maximale Lastkapazität (auf ebener Fläche)	395 kg insgesamt, einschl. Anhängerkupplungsgewicht und Bruttoanhängergewicht	567 kg insgesamt, einschl. Anhängerkupplungsgewicht und Bruttoanhängergewicht
Schleppkapazität:		
Normale Anbauvorrichtung	Anhängerkupplungsgewicht 23 kg, max. Anhängergewicht 182 kg	
Heavy-Duty-Anbauvorrichtung	Anhängerkupplungsgewicht 45 kg, max. Anhängergewicht 363 kg	
Gesamtbreite	150 cm	
Gesamtlänge	299 cm	
Bodenfreiheit	25 cm vorne ohne Last oder Bediener, 18 cm hinten ohne Last oder Bediener.	
Radstand	206 cm	
Radspur (Mittellinie zu Mittellinie)	125 cm vorne, 118 cm hinten	125 cm vorne, 120 cm hinten
Länge der Staubox	117 cm innen, 133 cm außen	
Breite der Staubox	125 cm innen, 150 cm an der Außenseite der geformten Kotflügel	
Höhe der Staubox	25 cm innen	

Anbaugeräte/Zubehör

Ein Sortiment an Originalanbaugeräten und -Zubehör von Toro wird für diese Maschine angeboten, um den Funktionsumfang des Geräts zu erhöhen und zu erweitern. Wenden Sie an den offiziellen Servicehändler oder Vertragshändler oder gehen Sie zu www.Toro.com für eine Liste der zugelassenen Anbaugeräte und des zugelassenen Zubehörs.

Betrieb

Hinweis: Bestimmen Sie die linke und rechte Seite der Maschine anhand der üblichen Einsatzposition.

Sicherheit hat Vorrang

Lesen Sie bitte alle Sicherheitsanweisungen und Symbolerklärungen im Sicherheitsabschnitt gründlich durch. Kenntnis dieser Angaben kann Ihnen und Unbeteiligten dabei helfen, Verletzungen zu vermeiden.

Verwenden der Staubox

Anheben der Staubox

⚠ WARNUNG:

Wenn Sie die Maschine mit angehobener Staubox fahren, kann die Maschine leicht umkippen oder sich überschlagen. Die Stauboxstruktur kann beschädigt werden, wenn Sie die Maschine mit angehobener Staubox verwenden.

- **Setzen Sie die Maschine nur bei abgesenkter Staubox ein.**
- **Senken Sie die Staubox nach dem Entleeren ab.**

⚠ ACHTUNG

Wenn ein Last hauptsächlich hinten an der Staubox aufliegt und Sie die Riegel lösen, kann die Box plötzlich kippen und sich öffnen und Sie oder Unbeteiligte verletzen.

- **Zentrieren Sie die Ladungen möglichst in der Staubox.**
- **Halten Sie die Staubox fest und stellen Sie sicher, dass sich keine Person über die Box lehnt oder hinter ihr steht, wenn Sie die Riegel lösen.**
- **Entfernen Sie die ganze Last aus der Box, bevor Sie die Box abheben, um die Maschine zu warten.**

1. Heben Sie den Hebel an beiden Seiten in der Nähe der vorderen Kante der Staubox an und heben Sie die Staubox an (Bild 10).
2. Ziehen Sie die Stützstange in die hintere Arretierung am Ende des Schlitzes im linken Rahmen der Maschine, um die Staubox zu befestigen (Bild 10).

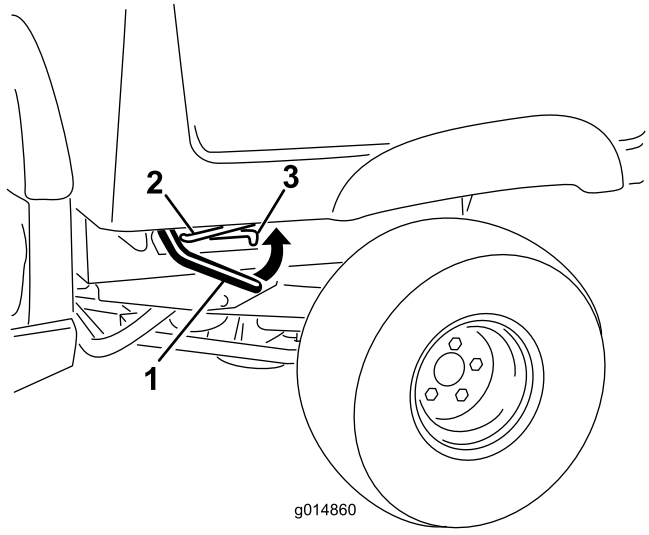

Bild 10

1. Hebelklinke
2. Stützstange
3. Auskerbung

Absenken der Staubox

⚠ WARNUNG:

Die Staubox ist u. U. schwer. Hände und andere Körperteile können zerquetscht werden.

Halten Sie Ihre Hände und andere Körperteile fern, wenn die Staubox abgesenkt wird.

1. Heben Sie den Riegel an, um die Staubox etwas anzuheben (Bild 10).
2. Schieben Sie die Stützstange aus der Auskerbung heraus (Bild 10).
3. Senken Sie die Staubox ab, bis sie fest verriegelt ist (Bild 10).

Öffnen der Heckklappe

1. Stellen Sie sicher, dass die Staubox abgesenkt und verriegelt ist.
2. Heben Sie den Fingerzug an, der die Rückplatte an der Heckklappe zurückzieht (Bild 11).

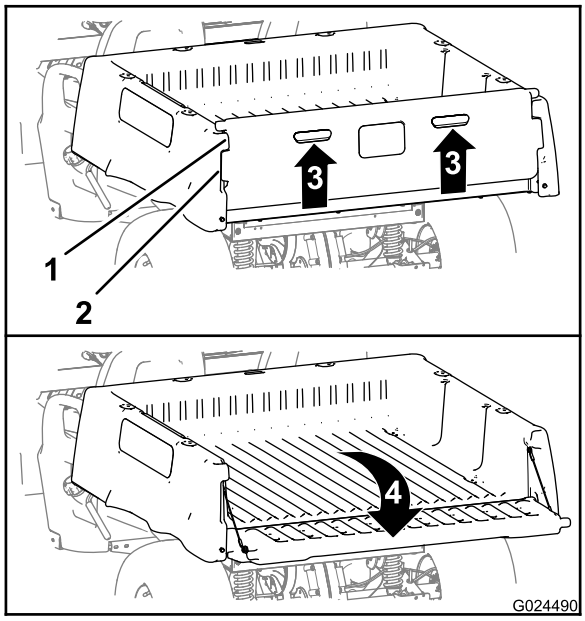

Bild 11

1. Heckklappenflansch (Staubox).
2. Arretierflansch (Heckklappe)
3. Entriegelung (Fingerzug)
4. Nach hinten und unten drehen

3. Fluchten Sie die Riegelflansche an der Heckklappe mit den Öffnungen zwischen den Heckklappenflanschen an der Staubox aus (Bild 11).
4. Drehen Sie die Heckklappe nach hinten und unten (Bild 11).

Schließen der Heckklappe

Wenn Sie Schüttgut von der Staubox der Maschine entladen haben, z. B. Sand, Steine oder Holzspäne, hat sich etwas Material, das Sie entladen haben, u. U. im Scharnierbereich der Heckklappe verklemmt. Führen Sie vor dem Schließen der Heckklappe Folgendes aus.

1. Entfernen Sie mit der Hand so viel wie möglich Material vom Scharnierbereich.
2. Drehen Sie die Heckklappe auf eine ungefähre Stellung von 45° (Bild 12).

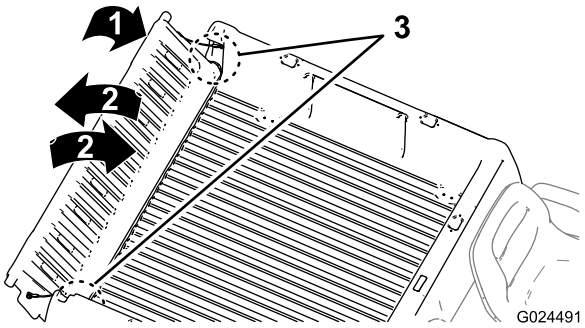

Bild 12

3. Drehen Sie die Heckklappe mehrmals mit kurzen, schüttelnden Bewegungen (Bild 12).

   Hinweis: Dies entfernt Material vom Scharnierbereich.
4. Senken Sie die Heckklappe ab und prüfen Sie den Scharnierbereich auf Restmaterial.
5. Wiederholen Sie die Schritte 1 bis 4, bis das Material vom Scharnierbereich entfernt ist.
6. Drehen Sie die Heckklappe nach oben und vorne, bis die Riegelflansche an der Heckklappe mit den Heckklappenvertiefungen an der Staubox bündig sind (Bild 11).

   Hinweis: Heben Sie die Heckklappe an oder senken sie ab, um die Riegelflansche an der Heckklappe mit den vertikalen Öffnungen zwischen den Heckklappenflanschen an der Staubox auszufluchten.
7. Senken Sie die Heckklappe ab, bis sie im Heck der Staubox sitzt (Bild 11).

   Hinweis: Die Riegelflansche an der Heckklappe werden ganz von den Heckklappenflanschen an der Staubox arretiert.

Prüfungen vor dem Start

Prüfen Sie die folgenden Punkte täglich vor jedem Einsatz der Maschine.

- Prüfen Sie den Stand des Motoröls und der Bremsflüssigkeit und füllen Sie bei Bedarf die entsprechenden Flüssigkeiten auf, wenn der Stand unter dem vorgeschriebenen Niveau liegt, siehe Prüfen des Motoröls (Seite 19) und Prüfen des Bremsflüssigkeitsstands (Seite 20).
- Prüfen Sie den Reifendruck, siehe Prüfen des Reifendrucks (Seite 21).
- Prüfen Sie die Funktion des Bremspedals.
- Stellen Sie sicher, dass die Lampen funktionieren.
- Drehen Sie das Lenkrad nach rechts und links, um die Lenkwirkung zu prüfen.
- Untersuchen Sie die Maschine auf Öllecks, lockere Teile und andere auffällige Fehler.

Hinweis: Stellen Sie den Motor ab und warten Sie, bis alle beweglichen Teile zum Stillstand gekommen sind, bevor Sie auf undichte Stellen, lose Teile und andere Defekte prüfen.

Wenn Sie irgendwelche Missstände feststellen, melden Sie diese sofort den Mechaniker oder ziehen Sie Ihre Aufsicht heran, bevor Sie die Maschine einsetzen. Unter Umständen möchte Ihre Aufsicht andere Bereiche täglich prüfen lassen. Fragen Sie also nach, welche Verantwortung Sie tragen.

Prüfen des Motoröls

Wartungsintervall: Bei jeder Verwendung oder täglich
Prüfen Sie den Stand des Motoröls vor dem ersten Anlassen des Motors.

Hinweis: Der Motor wird vom Werk mit Öl im Kurbelgehäuse versandt.

- **Modell 07266TC und 07279**

  Ölsorte: Waschaktives Öl (API-Klassifikation SJ oder hochwertiger).

  Ölfüllmenge: 1,1 l

  Viskosität: Siehe die nachfolgende Tabelle.

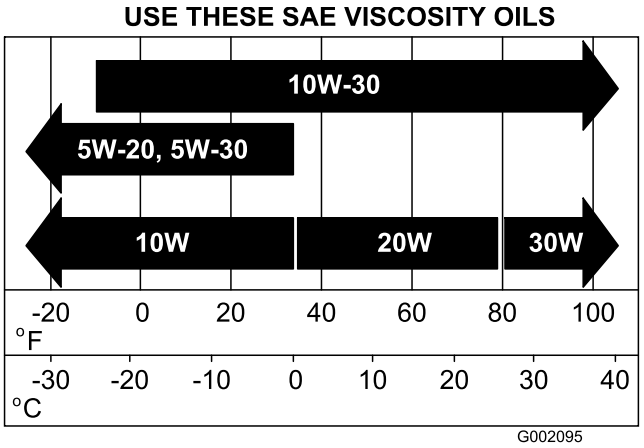

Bild 13

- **Model 07273 und 07273TC**

  Ölsorte: Waschaktives Öl der API-Klassifikation SF, SG, SH, SJ oder hochwertiger.

  Kurbelgehäuse-Fassungsvermögen: 1,4 l mit Auswechseln des Filters

  Viskosität: Siehe die Tabelle unten

  Hinweis: Wechseln Sie das Öl und den Ölfilter häufiger, wenn extrem staubige oder sandige Bedingungen herrschen.

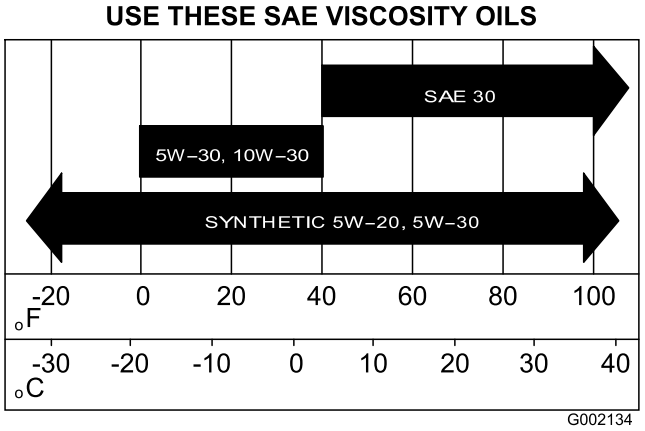

Bild 14

1. Stellen Sie die Maschine auf einer ebenen Fläche ab.
2. Heben Sie die Staubox an, siehe Anheben der Staubox (Seite 17).
3. Reinigen Sie die folgenden Bereiche im Motorraum mit einem Lappen:
   - Modelle **07266TC und 07279**: Ölpeilstab und Einfüllstutzen (Bild 15).

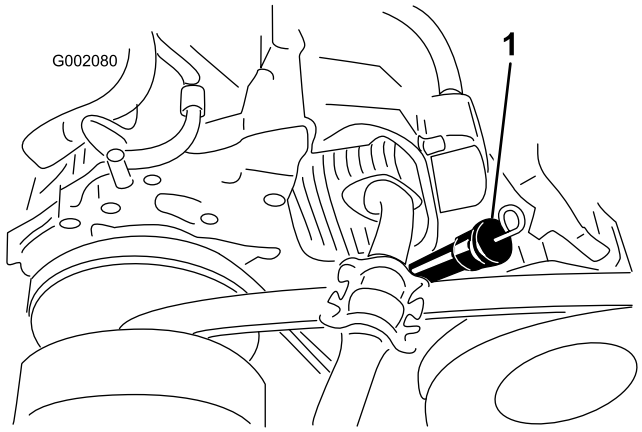

Bild 15
Modelle 07266TC und 07279

1. Ölpeilstab und Einfüllstutzen

- Modelle **07273 und 07273TC**: Ölpeilstab und Einfüllstutzen (Bild 16).

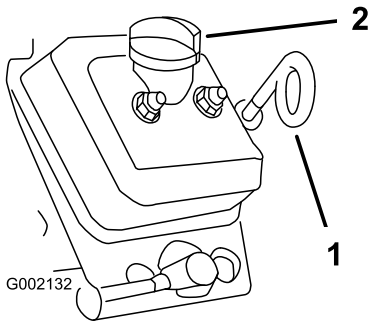

Bild 16
Modelle 07273 und 07273TC

1. Ölpeilstab (Öse zeigt nach unten)
2. Fülldeckel

4. Ziehen Sie den Ölpeilstab heraus und wischen das Ende ab (Bild 15 und Bild 16).
5. Stecken Sie den Ölpeilstab vollständig in den Einfüllstutzen (Bild 15 und Bild 16). Ziehen Sie den Peilstab wieder heraus und prüfen Sie das Stabende.

   Hinweis: Nehmen Sie bei einem niedrigen Ölstand den Fülldeckel ab und gießen Sie genug Öl in die Öffnung, bis der Ölstand die Voll-Markierung am Peilstab erreicht.

   Hinweis: Gießen Sie Öl langsam ein und prüfen Sie den Ölstand häufig während des Füllens. **Füllen Sie nicht zu viel Motoröl ein**.
6. Stecken Sie den Ölpeilstab vollständig ein (Bild 15 und Bild 16).

   Wichtig: Stellen Sie an den Modellen 07273 und 07273TC sicher, dass die Öse des Ölpeilstabs nach unten zeigt.

Prüfen des Bremsflüssigkeitsstands

Wartungsintervall: Bei jeder Verwendung oder täglich
Prüfen Sie den Stand der Bremsflüssigkeit vor dem ersten Anlassen des Motors.

Bremsflüssigkeitssorte: DOT 3

1. Stellen Sie die Maschine auf einer ebenen Fläche ab, aktivieren Sie die Feststellbremse, stellen Sie den Motor ab und ziehen Sie den Zündschlüssel ab.
2. Entfernen Sie die Gummiblende in der Mitte oben am Armaturenbrett, um an den Hauptbremszylinder und den Behälter zu gelangen (Bild 17).

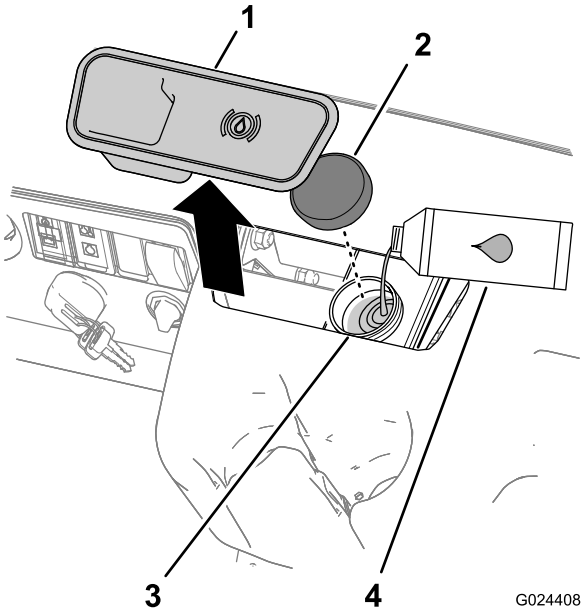

Bild 17

1. Gummiblende
2. Behälterdeckel
3. Füllstutzen (Behälter)
4. DOT 3-Bremsflüssigkeit

3. Lesen Sie den Flüssigkeitsstand am Stutzen an der Seite des Behälters ab (Bild 18).

   Hinweis: Der Stand sollte über der Minimum-Markierung liegen

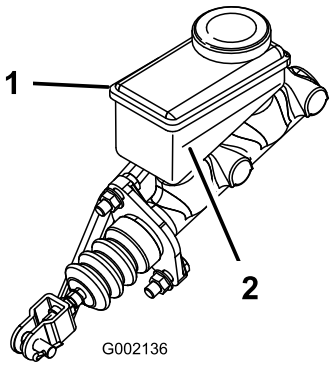

Bild 18

1. Bremsflüssigkeitsbehälter
2. Minimum-Markierung

4. Führen Sie die folgenden Schritte aus, wenn der Flüssigkeitsstand niedrig ist:
   A. Reinigen Sie den Bereich um den Behälterdeckel und nehmen den Deckel ab (Bild 17).
   B. Füllen Sie DOT 3-Bremsflüssigkeit in den Behälter, bis der Füllstand über der Minimum-Markierung liegt (Bild 18).

      Hinweis: Füllen Sie nicht zu viel Bremsflüssigkeit in den Behälter.
   C. Schrauben Sie den Behälterdeckel wieder auf (Bild 17).

5. Setzen Sie die Gummiblende oben am Armaturenbrett ein (Bild 18).

Prüfen des Reifendrucks

Wartungsintervall: Bei jeder Verwendung oder täglich

- **Halten Sie den für die Vorder- und Hinterreifen angegebenen Reifendruck zwischen 0,55-1,52 bar**.
- Der erforderliche Reifendruck hängt von der mitgeführten Nutzlast ab.
  - Verwenden Sie einen niedrigeren Reifendruck für leichte Nutzlasten, eine geringere Bodenverdichtung, ein besseres Fahrverhalten und weniger Reifenabdrücke auf dem Boden.
  - Verwenden Sie einen höheren Reifendruck beim Befördern schwerer Nutzlasten bei hohen Fahrgeschwindigkeiten.
- Überschreiten Sie nicht den Höchstdruck, der auf der Seite der Reifen angegeben ist.

Betanken

- Die besten Ergebnisse erhalten Sie, wenn Sie sauberes, frisches (höchstens 30 Tage alt), bleifreies Benzin mit einer Mindestoktanzahl von 87 (R+M)/2 verwenden.
- **Ethanol:** Kraftstoff, der mit 10 % Ethanol oder 15 % MTBE (Volumenanteil) angereichert ist, ist auch geeignet. Ethanol und MTBE sind nicht das Selbe. Benzin mit 15 % Ethanol (E15) per Volumenanteil kann nicht verwendet werden. **Verwenden Sie nie Benzin, das mehr als 10 % Ethanol (Volumenanteil) enthält**, z. B. E15 (enthält 15 % Ethanol), E20 (enthält 20 % Ethanol) oder E85 (enthält bis zu 85 % Ethanol). Die Verwendung von nicht zugelassenem Benzin kann zu Leistungsproblemen und/oder Motorschäden führen, die ggf. nicht von der Garantie abgedeckt sind.
- Verwenden Sie **kein** Benzin mit Methanol.
- Lagern Sie **keinen** Kraftstoff im Kraftstofftank oder in Kraftstoffbehältern über den Winter, wenn Sie keinen Kraftstoffstabilisator verwenden.
- Vermischen Sie **nie** Benzin mit Öl.

⚠ GEFAHR

Benzin ist unter bestimmten Bedingungen extrem leicht entflammbar und hochexplosiv. Feuer und Explosionen durch Benzin können Verbrennungen und Sachschäden verursachen.

- **Füllen Sie den Kraftstofftank im Freien auf, wenn der Motor kalt ist. Wischen Sie verschüttetes Benzin auf.**
- **Füllen Sie den Kraftstofftank nie in einem geschlossenen Anhänger.**
- **Füllen Sie den Kraftstofftank nicht ganz auf. Füllen Sie den Kraftstofftank mit Benzin, bis der Stand 6-13 mm unter der Unterkante des Füllstutzens liegt. In diesem freien Platz im Tank kann sich Benzin ausdehnen.**
- **Rauchen Sie nie beim Umgang mit Benzin und halten dieses von offenen Flammen und Bereichen fern, in denen Benzindämpfe durch Funken entzündet werden könnten.**
- **Bewahren Sie Benzin in vorschriftsmäßigen Kanistern auf. Die Kanister sollten nicht für Kinder zugänglich sein. Bewahren Sie nie mehr als einen Monatsvorrat an Kraftstoff auf.**
- **Setzen Sie das Gerät nicht ohne vollständig montierte und betriebsbereite Auspuffanlage ein.**

⚠ GEFAHR

Unter gewissen Bedingungen kann beim Auftanken statische Elektrizität freigesetzt werden und zu einer Funkenbildung führen, welche die Benzindämpfe entzündet. Feuer und Explosionen durch Benzin können Verbrennungen und Sachschäden verursachen.

- **Stellen Sie Benzinkanister vor dem Auffüllen immer von der Maschine entfernt auf den Boden.**
- **Füllen Sie Benzinkanister nicht in im Innern der Maschine oder auf einer Anhänger oder Pritschenwagen, da Teppiche oder Ladepritschenauskleidungen aus Kunststoff den Kanister isolieren und den Abbau von statischen Ladungen verlangsamen können.**
- **Nehmen Sie, soweit durchführbar, Geräte mit Benzinmotor von der Ladefläche bzw. vom Anhänger und stellen Sie sie zum Auffüllen mit den Rädern auf den Boden.**
- **Betanken Sie, falls dies nicht möglich ist, die betreffenden Geräte auf der Ladefläche bzw. dem Anhänger von einem tragbaren Kanister und nicht von einer Zapfsäule aus.**
- **Halten Sie, wenn Sie von einer Zapfsäule aus tanken müssen, den Einfüllstutzen immer in Kontakt mit dem Rand des Kraftstofftanks bzw. der Kanisteröffnung, bis der Tankvorgang abgeschlossen ist.**

Betanken

Das Fassungsvermögen des Kraftstofftanks beträgt ungefähr 26,5 Liter.

1. Stellen Sie den Motor ab und aktivieren Sie die Feststellbremse.
2. Reinigen Sie den Bereich um den Tankdeckel (Bild 19).

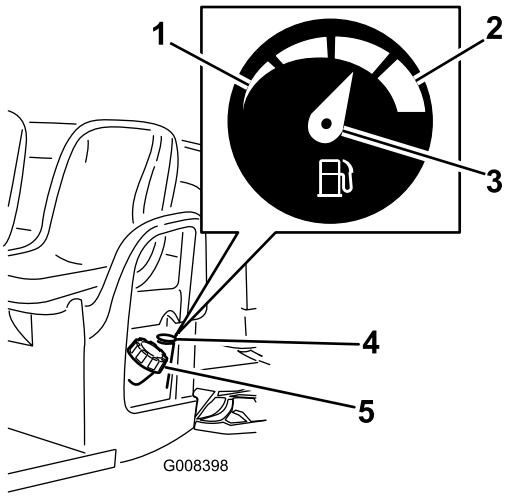

Bild 19

1. Leer
2. Voll
3. Nadel
4. Benzinuhr
5. Tankdeckel

3. Entfernen Sie den Tankdeckel.
4. Füllen Sie den Tank bis ungefähr 25 cm unter die Tankoberseite (Unterseite des Füllstutzens).

   Hinweis: In diesem Bereich des Tanks kann sich das Benzin ausdehnen. **Füllen Sie nicht zu viel ein**.
5. Bringen Sie den Tankdeckel wieder fest an.
6. Wischen Sie verschütteten Kraftstoff immer auf.

Anlassen des Motors

Wichtig: Versuchen Sie nie, die Maschine zum Starten zu schieben oder zu schleppen.

1. Setzen Sie sich auf den Sitz, stecken den Zündschlüssel in die Zündung und drehen ihn nach rechts auf die Ein-Stellung, siehe Zündschloss (Seite 14).

   Hinweis: Wenn der Alarm beim Rückwärtsfahren installiert ist und der Rückwärtsgang beim Anlassen des Motors eingelegt wird, ertönt zur Warnung des Bedieners ein Summer.
2. Stellen Sie den Ganghebel auf die gewünschte Fahrtrichtung der Maschine, siehe Ganghebel (Seite 14).
3. Drücken Sie den Feststellbremshebel nach unten, um die Feststellbremse zu lösen, siehe Feststellbremse (Seite 13).
4. Treten Sie langsam auf das Fahrpedal.

   Hinweis: Treten Sie das Gaspedal halb durch, wenn Sie einen kalten Motor anlassen und ziehen das Choke-Handrad auf die Ein-Stellung. Stellen Sie das Choke-Handrad wieder auf „Aus“, wenn der Motor warm gelaufen ist.

Anhalten der Maschine

Nehmen Sie zum Anhalten der Maschine den Fuß vom Fahrpedal und treten Sie langsam auf das Bremspedal, siehe Fahrpedal (Seite 13) und Bremspedal (Seite 13).

Hinweis: Der Bremsweg hängt von der jeweiligen Nutzlast der Maschine und der Geschwindigkeit ab.

Parken der Maschine

1. Halten Sie die Betriebsbremse gedrückt, siehe Bremspedal (Seite 13).
2. Ziehen Sie den Feststellbremshebel nach oben, um die Feststellbremse zu aktivieren, siehe Feststellbremse (Seite 13).
3. Drehen Sie den Zündschlüssel nach links auf die Aus-Stellung, siehe Zündschloss (Seite 14).
4. Ziehen Sie den Zündschlüssel ab.

Einfahren einer neuen Maschine

Wartungsintervall: Nach 100 Betriebsstunden—Halten Sie die Richtlinien für das Einfahren einer neuen Maschine ein.

Halten Sie die Richtlinien für das Einfahren einer neuen Maschine für die richtige Leistung und lange Haltbarkeit der Maschine ein.

- Prüfen Sie den Flüssigkeits- und Motorölstand regelmäßig. Achten Sie auf Zeichen, dass die Maschine oder die Komponenten überhitzen.
- Lassen Sie einen kalten Motor ca. 15 Sekunden lang nach dem Starten warm laufen.
- Vermeiden Sie in den ersten paar Stunden beim Einfahren der Maschine ein scharfes Bremsen. Neue Bremsbeläge erreichen u. U. ihre optimale Leistung erst nach mehreren Betriebsstunden, wenn sie eingebettet sind.
- Variieren Sie die Fahrgeschwindigkeit während des Einsatzes. Vermeiden Sie schnelles Starten und Anhalten.
- Ein Einfahröl für den Motor erübrigt sich. Das zuerst eingefüllte Motoröl ist das für den regelmäßigen Ölwechsel empfohlene.
- Lesen Sie den Abschnitt Wartung (Seite 7) für mögliche Sonderanweisungen für die ersten Betriebsstunden.
- Prüfen Sie die Position der vorderen Aufhängung und stellen diese bei Bedarf ein; siehe Einstellen der Vorspur der Vorderräder und der Neigung (Seite 38).

Beladen der Staubox

Verwenden Sie die folgenden Richtlinien beim Beladen der Staubox und der Verwendung der Maschine:

- Halten Sie die Nutzlast der Maschine ein und begrenzen Sie das Gewicht auf die Last, die Sie in der Staubox befördern können, siehe Technische Daten (Seite 16), und die auf dem Nutzlastaufkleber an der Maschine angegeben ist (Bild 20).

Hinweis: Hinweis: Die angegebenen Lastgrenzen für die Maschine gelten nur auf ebenen Flächen.

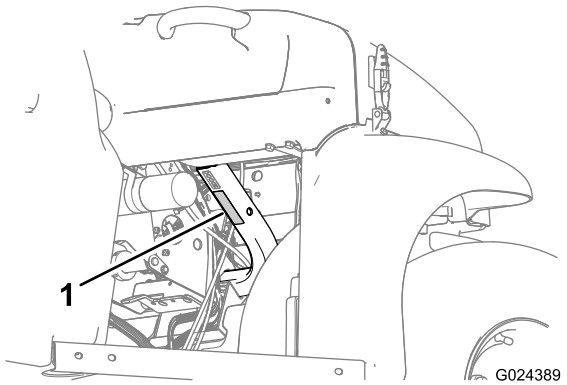

Bild 20

1. Maschinenbruttogewicht-Aufkleber

- Verringern Sie das Gewicht der Ladung, die Sie in der Staubox befördern, wenn Sie die Maschine auf Hanglagen und in unebenem Terrain einsetzen.
- Verringern Sie das Gewicht der Ladung, wenn Sie große Materialien (mit einem hohen Schwerpunkt) befördern, u. a. einen Stapel Ziegel, Holz für den Landschaftsbau oder Düngersäcke. Verteilen Sie die Last so flach wie möglich und stellen sicher, dass sie Ihre Sicht nach hinten nicht einschränkt.
- Zentrieren Sie die Ladungen und beladen Sie die Staubox wie folgt:
  - Verteilen Sie das Gewicht der Ladung in der Staubox seitlich.

    Wichtig: Ein Umkippen ist wahrscheinlicher, wenn die Staubox einseitig beladen ist.

  - Verteilen Sie das Gewicht der Ladung in der Staubox in Längsrichtung.

    Wichtig: Wenn Sie die Ladung hinter der Hinterachse positionieren und der Antrieb auf die Vorderräder verringert ist, ist ein Verlust der Maschinenkontrolle oder ein Umkippen wahrscheinlicher.
- Passen Sie besonders auf, wenn Sie überdimensionierte Ladungen in der Staubox befördern, besonders wenn Sie das Gewicht der überdimensionalen Ladung nicht in der Staubox zentrieren können.
- Vergurten Sie die Ladung falls möglich an der Staubox, damit sie sich nicht verlagert.
- Passen Sie beim Transport von Flüssigkeiten in einem großen Behälter (z. B. ein Spritzgerätbehälter) auf, wenn Sie mit der Maschine hangauf- oder hangabwärts fahren, die Geschwindigkeit plötzlich ändern oder anhalten oder wenn Sie über unebene Oberflächen fahren.

Die Staubox hat ein Fassungsvermögen von 0,37 m^3. Die Menge (das Volumen) des Materials, das in der Staubox aufgenommen werden kann, ohne die Nutzlast der Maschine zu überschreiten, hängt stark von der Dichte des Materials ab. So wiegt beispielsweise eine flachgehäufte Ladung nassen Sands 680 kg, was die Nutzlast um 113 kg überschreitet. Eine flache Ladung Holz wiegt dagegen nur 295 kg, d. h. sie liegt unter der Nutzlast.

In der Tabelle unten finden Sie die Lastgrenzen für verschiedene Materialien:

Material	Dichte	Maximale Stauboxkapazität (auf ebener Oberfläche)
Kies, trocken	1.521,7 kg/m^3	Voll
Kies, nass	1.922,2 kg/m^3	3/4 voll
Sand, trocken	1.441,6 kg/m^3	Voll
Sand, nass	1.922,2 kg/m^3	3/4 voll
Holz	720,8 kg/m^3	Voll
Rinde	<720,8 kg/m^3	Voll
Erde, kompakt	1.601,8 kg/m^3	3/4 voll (ca.)

Transportieren der Maschine

Befördern Sie die Maschine über lange Strecken auf einem Anhänger. Stellen Sie sicher, dass die Maschine auf dem Anhänger befestigt ist. In Bild 21 und Bild 22 finden Sie die Vergurtungsstellen der Maschine.

⚠ ACHTUNG

Lose Sitze können beim Transport von der Maschine und vom Anhänger fallen und auf anderen Fahrzeugen landen oder ein Hindernis auf Straßen bilden.

Entfernen Sie die Sitze, oder stellen Sie sicher, dass sie an der Kupplung in der Sitzhaube befestigt sind.

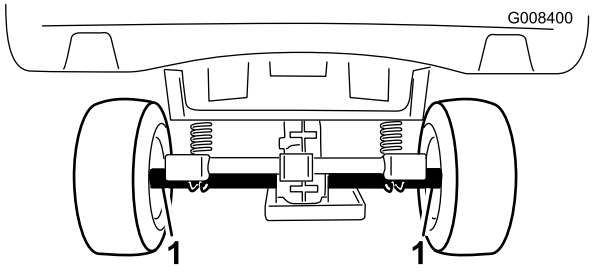

Bild 21

1. Vergurtungsstellen (Maschinenheck)

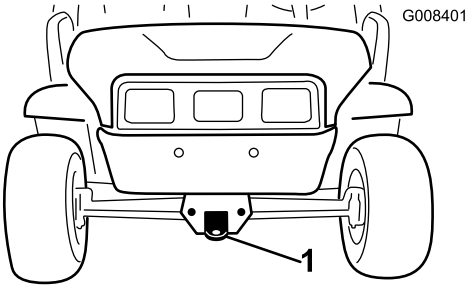

Bild 22

1. Anhängerkupplung und Vergurtungsstelle (Maschinenfront)

Abschleppen der Maschine

Im Notfall kann die Maschine über kurze Strecken abgeschleppt werden. Toro kann dies jedoch nicht als normale Vorgehensweise empfehlen.

⚠ WARNUNG:

Das Abschleppen mit zu hohen Geschwindigkeiten kann zum Verlust der Lenkkontrolle und so zu Verletzungen führen.

Schleppen Sie die Maschine höchstens mit 8 km/h ab.

Zum Abschleppen der Maschine werden zwei Personen benötigt. Verwenden Sie einen Lkw oder Anhänger, wenn die Maschine über längere Strecken transportiert werden muss, siehe Transportieren der Maschine (Seite 24).

1. Nehmen Sie den Treibriemen von der Maschine ab, siehe Austauschen des Treibriemens (Seite 43).
2. Befestigen Sie ein Abschleppseil an der Zunge vorne am Maschinenrahmen (Bild 22).
3. Legen Sie den Leerlauf ein und lösen Sie die Feststellbremse, siehe Ganghebel (Seite 14) und Feststellbremse (Seite 13).

Schleppen eines Anhängers

Die Maschine kann einen Anhänger schleppen. Zwei Typen der Anbauvorrichtungen werden für unterschiedliche Anwendungen für die Maschine angeboten. Ihr Toro Vertragshändler berät Sie gerne näher.

Überlasten Sie weder die Maschine noch den Anhänger, wenn Sie eine Ladung befördern oder einen Anhänger schleppen. Ein Überlasten der Maschine oder des Anhängers kann zu schlechter Leistung und zur Beschädigung der Bremsen, Achse, des Motors, des Getriebes, der Lenkung, Aufhängung, Rahmenstruktur und der Reifen führen. Beladen Sie Anhänger immer so, dass 60 % der Nutzlast vorne auf dem Anhänger liegen. Dadurch werden ca. 10 % des Bruttoanhängergewichts auf die Anbauvorrichtung der Maschine verlagert.

Die maximale Nutzlast darf 567 kg (einschließlich des Bruttoanhängergewichts) nicht überschreiten. Beispiel: Bei einem Bruttoanhängergewicht von 181,5 kg ergibt sich eine maximale Nutzlast von 386 kg.

Beladen Sie beim Abschleppen immer die Staubox, um eine ausreichende Bremswirkung und Bodenhaftung sicherzustellen. Überschreiten Sie nie das Bruttoanhängergewicht.

Vermeiden Sie das Abstellen einer Maschine mit Anhänger an Hängen. Wenn Sie an einem Hang parken müssen, aktivieren Sie die Feststellbremse und blockieren die Anhängerräder.

Wartung

Hinweis: Suchen Sie ein *Elektroschaltbild* oder *Hydraulikschaltbild* für Ihre Maschine? Laden Sie ein kostenfreies Exemplar des Schaltbilds von www.Toro.com herunter und suchen Sie Ihre Maschine vom Link für die Bedienungsanleitungen auf der Homepage.

Hinweis: Bestimmen Sie die linke und rechte Seite der Maschine anhand der üblichen Einsatzposition.

Empfohlener Wartungsplan

Wartungsintervall	Wartungsmaßnahmen
Nach acht Betriebsstunden	• Prüfen Sie den Zustand des Treibriemens. • Prüfen Sie die Spannung des Startergeneratorriemens.
Nach 25 Betriebsstunden	• Wechseln Sie das Motoröl. • Wechseln Sie den Ölfilter (Modell 07273 und 07273TC).
Nach 100 Betriebsstunden	• Halten Sie die Richtlinien für das Einfahren einer neuen Maschine ein.
Bei jeder Verwendung oder täglich	• Prüfen Sie den Ölstand im Motor. Prüfen Sie den Stand des Motoröls vor dem ersten Anlassen des Motors. • Prüfen Sie den Stand der Bremsflüssigkeit. • Prüfen Sie den Reifendruck. • Prüfen Sie die Funktion des Schalthebels.
Alle 100 Betriebsstunden	• Fetten Sie die Lager und Büchsen ein. • Prüfen und reinigen Sie den Luftfiltereinsatz. Doppelt so oft in besonderen Einsatzkonditionen, siehe „Warten des Fahrzeugs in besonderen Einsatzbedingungen“ • Wechseln Sie das Motoröl. • Wechseln Sie den Ölfilter (Modell 07273 und 07273TC). • Prüfen Sie die Zündkerze. • Prüfen Sie den Zustand der Reifen und Felgen. • Ziehen Sie die Radmuttern an. • Prüfen Sie die Vorspur der Vorderräder und die Neigung. • Prüfen Sie den Getriebeölstand. • Prüfen Sie die Leerlaufeinstellung des Schalthebels. • Reinigen Sie die Motorkühlbereiche. • Prüfen Sie die Bremsen.
Alle 200 Betriebsstunden	• Tauschen Sie den Luftfilter aus. • Stellen Sie ggf. die Feststellbremse ein. • Prüfen Sie den Zustand und die Spannung des Treibriemens. • Prüfen Sie die Spannung des Startergeneratorriemens.
Alle 400 Betriebsstunden	• Prüfen Sie die Kraftstoffleitungen und -verbindungen. • Reinigen Sie die Hauptantriebskupplung.
Alle 800 Betriebsstunden	• Tauschen Sie den Kraftstofffilter aus. • Wechseln Sie das Getriebeöl.
Jährlich	• Führen Sie alle jährlichen Wartungsarbeiten aus, die in der Motorbedienungsanleitung aufgeführt sind.

Wichtig: **Beachten Sie für weitere Wartungsmaßnahmen die Motorbedienungsanleitung.**

Checkliste – tägliche Wartungsmaßnahmen

Kopieren Sie diese Seite für regelmäßige Verwendung.

Wartungsprüfpunkt	Für KW:						
	Mo	Di	Mi	Do	Fr	Sa	So
Prüfen Sie die Funktion der Bremse und der Feststellbremse.							
Prüfen Sie den Schalthebel und die Neutralstellung.							
Prüfen Sie den Kraftstoffstand.							
Prüfen Sie den Ölstand im Motor.							
Prüfen Sie den Ölstand in der Antriebsachse.							
Prüfen Sie den Luftfilter.							
Prüfen Sie die Motorkühlrippen.							
Stellen Sie fest, ob der Motor unnormale Geräusche von sich gibt.							
Achten Sie auf ungewöhnliche Betriebsgeräusche.							
Prüfen Sie den Reifendruck.							
Prüfen Sie die Dichtheit.							
Prüfen Sie die Funktion der Instrumente.							
Prüfen Sie die Funktion des Gasbedienungshebels.							
Fetten Sie alle Schmiernippel ein.							
Bessern Sie alle Lackschäden aus.							

⚠ ACHTUNG

Wenn Sie den Zündschlüssel im Zündschloss stecken lassen, könnte eine andere Person den Motor versehentlich anlassen und Sie und Unbeteiligte schwer verletzen.

Ziehen Sie vor dem Beginn von Wartungsarbeiten den Zündschlüssel und den Kerzenstecker ab. Schieben Sie außerdem den Kerzenstecker zur Seite, damit er nicht versehentlich die Zündkerze berührt.

⚠ WARNUNG:

Für die Durchführung regelmäßiger Wartungsarbeiten muss die Staubox angehoben werden.

Eine angehobene Staubox kann herunterfallen und Personen verletzen, die sich darunter befinden.

- **Stützen Sie die Staubox immer mit der Stützstange ab, bevor Sie unter ihr arbeiten.**
- **Entfernen Sie jede Ladung aus der Staubox, bevor Sie unter ihr arbeiten.**

Verfahren vor dem Ausführen von Wartungsarbeiten

Warten der Maschine in speziellen Einsatzbedingungen

Führen Sie alle Wartungsarbeiten doppelt so häufig wie angegeben durch, wenn die Maschine in den nachstehend aufgeführten Bedingungen eingesetzt wird.

- Einsatz in Wüstengebieten
- Einsatz bei niedrigen Temperaturen unter 10° C
- Schleppen eines Anhängers
- Fahrzeit liegt normalerweise unter 5 Minuten
- Häufiger Einsatz in staubigen Konditionen
- Bauarbeiten
- Lassen Sie die Bremsen des Fahrzeuges so bald wie möglich prüfen und reinigen, wenn das Fahrzeug längere Zeit in Schlamm, Sand, Wasser oder unter ähnlichen schmutzigen Bedingungen eingesetzt wurde. So wird verhindert, dass reibendes Material die Bremsen überdurchschnittlich abnutzt.
- Fetten Sie bei regelmäßiger, überdurchschnittlich starker Belastung alle Schmiernippel ein und prüfen den Luftfilter täglich, um eine überdurchschnittliche Abnutzung zu verhindern.

Vorbereitungen für die Maschinenwartung

1. Stellen Sie die Maschine auf einer ebenen Fläche ab.
2. Aktivieren Sie die Feststellbremse, stellen den Motor ab und ziehen den Zündschlüssel ab.
3. Lassen Sie den Motor und Auspuff abkühlen.

Aufbocken der Maschine

Wenn der Motor für die Durchführung regelmäßiger Wartungsarbeiten und/oder Motordiagnostik laufen muss, müssen die Hinterräder eine Bodenfreiheit von 25 mm haben und die Hinterachse muss auf Achsständern abgestützt sein.

⚠ GEFAHR

Eine aufgebockte Maschine kann unstabil sein. Das Fahrzeug kann vom Wagenheber herunterfallen und darunter befindliche Personen verletzen.

- **Lassen Sie den Motor nie an, wenn die Maschine aufgebockt ist.**
- **Ziehen Sie den Schlüssel aus dem Zündschloss, bevor Sie von der Maschine absteigen.**
- **Blockieren Sie die Räder, wenn die Maschine aufgebockt ist.**

Die Hebestelle an der Vorderseite der Maschine befindet sich an der Vorderseite des Rahmens hinter der Deichsel (Bild 23). Die Hebestelle hinten an der Maschine befindet sich unter den Achsrohren (Bild 24).

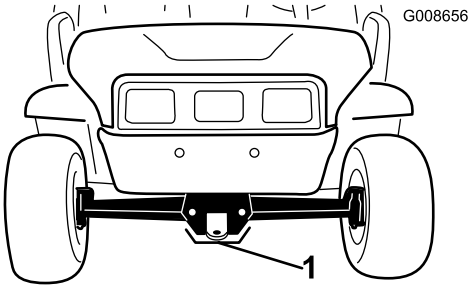

Bild 23

1. Hebestelle vorne

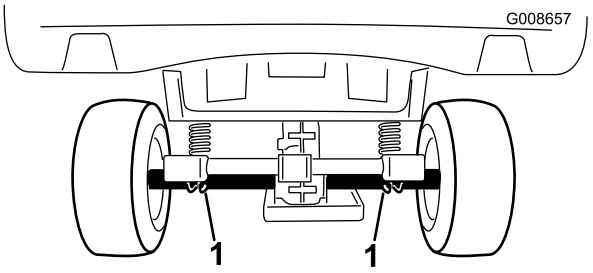

Bild 24

1. Hebestellen hinten

Öffnen und Schließen der Motorhaube

1. Lösen Sie zum Öffnen der Motorhaube die Motorhaubenriegel an beiden Seiten der Motorhaube (Bild 25).

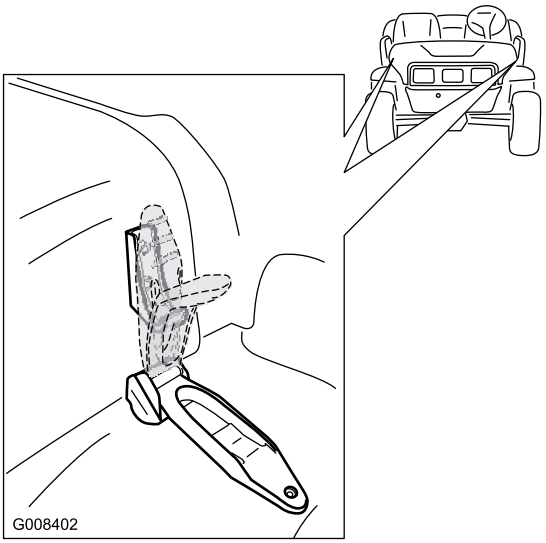

Bild 25

2. Drehen Sie die Motorhaube nach oben und rückwärts, um sie hochzuklappen.
3. Drehen Sie die Motorhaube nach vorne und unten, um sie zu schließen.
4. Befestigen Sie die Motorhaube mit den Motorhaubenriegeln.

Schmierung

Einfetten der Maschine

Wartungsintervall: Alle 100 Betriebsstunden/Jährlich (je nach dem, was zuerst erreicht wird)—Fetten Sie die Lager und Büchsen ein. Fetten Sie die Maschine häufiger ein, wenn sie stark beansprucht wird.

Schmierfettsorte: Nr. 2 Allzweckschmierfett auf Lithiumbasis

1. Wischen Sie die Schmiernippel mit einem Lappen ab, damit Fremdkörper nicht in das Lager oder die Büchse gelangen.
2. Setzen Sie eine Fettpresse an den Nippeln an der Maschine an und pumpen Sie ein oder zwei Fettstöße ein.
3. Wischen Sie überschüssiges Fett von der Maschine ab.

Die Schmiernippel befinden sich an den vier Enden der Spurstange (Bild 26) und an den zwei Achsschenkelbolzen (Bild 27).

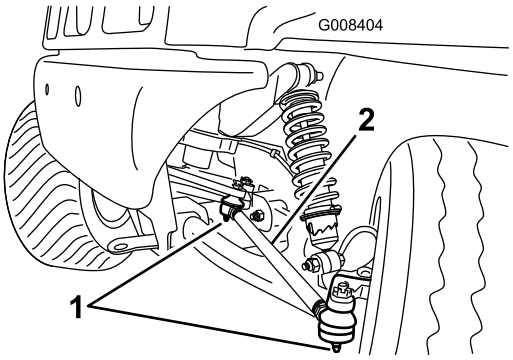

Bild 26
Bild zeigt linke Seite

1. Schmiernippel
2. Spurstange

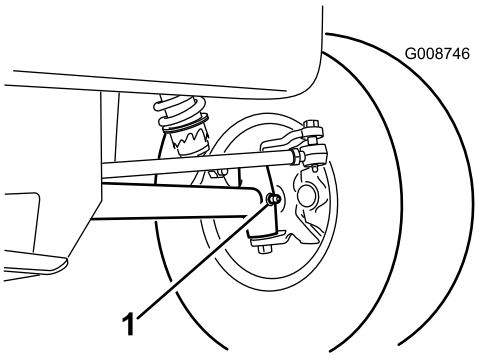

Bild 27
Bild zeigt linke Seite

1. Schmiernippel (Achsschenkelbolzen)

Warten des Motors

Warten des Luftfilters

Hinweis: Reinigen Sie den Luftfilter bei besonders viel Staub und Sand im Arbeitsbereich häufiger (alle paar Stunden).

Entfernen des Luftfilters

1. Heben Sie die Staubox an und stützen Sie sie mit der Stützstange ab, siehe Anheben der Staubox (Seite 17).
2. Lösen Sie die Riegel, mit denen die Abdeckung des Luftfilters am Luftfiltergehäuse befestigt ist (Bild 28).

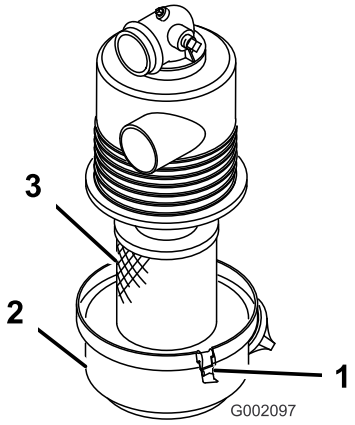

Bild 28

1. Riegel
2. Luftfilterabdeckung
3. Luftfiltergehäuse

3. Nehmen Sie die Abdeckung vom Gehäuse ab und reinigen Sie die Innenseite der Luftfilterabdeckung (Bild 28).
4. Schieben Sie den Filter vorsichtig aus dem Luftfiltergehäuse heraus.

   Hinweis: Vermeiden Sie ein Anstoßen des Filters am Luftfiltergehäuse, um die Menge des gelösten Staubs zu verringern.
5. Prüfen Sie den Luftfiltereinsatz.
   - Setzen Sie den Filter ein, wenn der Luftfiltereinsatz sauber ist, siehe Einsetzen des Luftfilters (Seite 30).
   - Wenn der Luftfiltereinsatz schmutzig ist, reinigen Sie den Filter, siehe Reinigen des Filtereinsatzes (Seite 30)
   - Ersetzen Sie den Filter, wenn er beschädigt ist, siehe Auswechseln des Luftfilters (Seite 30)

Reinigen des Filtereinsatzes

Wartungsintervall: Alle 100 Betriebsstunden—Prüfen und reinigen Sie den Luftfiltereinsatz. Doppelt so oft in besonderen Einsatzkonditionen, siehe „Warten des Fahrzeugs in besonderen Einsatzbedingungen“

Wichtig: Verwenden Sie nie beschädigte Filter.

1. Entfernen Sie den Luftfiltereinsatz, siehe Entfernen des Luftfilters (Seite 30)
2. Blasen Sie Druckluft von innen nach außen durch den trockenen Filtereinsatz.

   Hinweis: Halten Sie die Düse mindestens 51 mm vom Filter entfernt und bewegen sie auf- und abwärts, während Sie den Einsatz drehen.

   Wichtig: Um einer Beschädigung des Filtereinsatzes vorzubeugen, überschreiten Sie nicht einen Luftdruck von höchstens 6,89 bar.
3. Prüfen Sie den Filtereinsatz auf Löcher und Risse, indem Sie durch den Filter in Richtung einer hellen Lichtquelle blicken.

   Hinweis: Wenn der Luftfiltereinsatz Risse oder Löcher hat, muss er ausgewechselt werden, siehe Auswechseln des Luftfilters (Seite 30).
4. Setzen Sie den Luftfilter ein, siehe Einsetzen des Luftfilters (Seite 30).

Einsetzen des Luftfilters

Wichtig: Um einem Motorschaden vorzubeugen, lassen Sie den Motor nur mit komplett eingebautem Luftfilter laufen.

1. Setzen Sie den Filter in das Luftfiltergehäuse ein (Bild 28).

   Hinweis: Stellen Sie sicher, dass der Filter einwandfrei abdichtet, indem Sie Druck auf den Außenrand des Filters ansetzen, wenn der Filter eingebaut wird. Drücken Sie nie auf die Mitte des Filters.
2. Fluchten Sie die Luftfilterabdeckung mit dem Luftfiltergehäuse aus (Bild 28).
3. Befestigen Sie die Abdeckung mit den Laschen am Luftfiltergehäuse (Bild 28).
4. Senken Sie die Staubox ab, siehe Absenken der Staubox (Seite 17).

Auswechseln des Luftfilters

Wartungsintervall: Alle 200 Betriebsstunden—Tauschen Sie den Luftfilter aus. Wechseln Sie den Luftfilter öfter, wenn er schmutzig oder beschädigt ist.

1. Entfernen Sie den Luftfiltereinsatz, siehe Entfernen des Luftfilters (Seite 30).
2. Prüfen Sie den neuen Filter auf eventuelle Versandschäden.

   Hinweis: Prüfen Sie die Dichtfläche des Filters.

Wichtig: Bauen Sie nie defekte Luftfilter ein.

3. Setzen Sie den neuen Luftfilter ein, siehe Einsetzen des Luftfilters (Seite 30).

Warten des Motoröls

Wartungsintervall: Nach 25 Betriebsstunden—Wechseln Sie das Motoröl.

Alle 100 Betriebsstunden—Wechseln Sie das Motoröl. (Führen Sie den Ölwechsel doppelt so oft in besonderen Einsatzkonditionen aus, siehe „Warten des Fahrzeugs in besonderen Einsatzbedingungen“.)

Nach 25 Betriebsstunden—Wechseln Sie den Ölfilter (Modell 07273 und 07273TC).

Alle 100 Betriebsstunden—Wechseln Sie den Ölfilter (Modell 07273 und 07273TC). (Wechseln Sie den Ölfilter doppelt so oft in besonderen Einsatzkonditionen aus, siehe „Warten des Fahrzeugs in besonderen Einsatzbedingungen“.)

Hinweis: Wechseln Sie das Öl bei extrem staubigen oder sandigen Bedingungen häufiger.

Hinweis: Entsorgen Sie das Altöl und den Filter bei einem zugelassenen Recyclingcenter.

Wechseln des Motoröls (Modell 07266TC und 07279)

Ölsorte: Waschaktives Öl (API-Klassifikation SJ oder hochwertiger).

Ölfüllmenge: 1,1 l

Viskosität: Siehe die nachfolgende Tabelle.

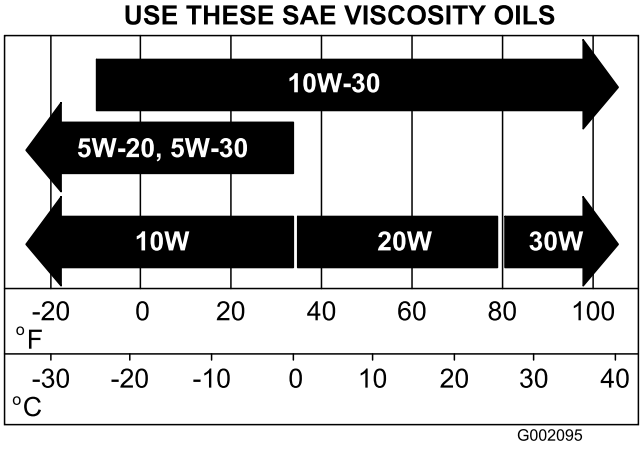

Bild 29

1. Lassen Sie den Motor an und lassen ihn für ein paar Minuten lang laufen.
2. Heben Sie die Staubox an, siehe Anheben der Staubox (Seite 17).
3. Schalten Sie die Zündung aus und ziehen Sie den Schlüssel ab.
4. Schließen Sie die Batterie ab, siehe Abschließen der Batterie (Seite 35).
5. Stellen Sie eine Auffangwanne unter die Ablassschraube.
6. Nehmen Sie die Ablassschraube ab (Bild 30).

Hinweis: Lassen Sie das Öl vollständig aus dem Motor ablaufen.

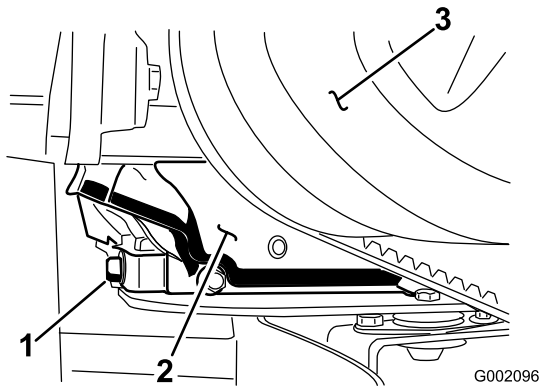

Bild 30

1. Ablassschraube für Motoröl
2. Motor
3. Hauptantriebskupplung

Hinweis: Entsorgen Sie das Altöl bei einem zugelassenen Recyclingcenter.

7. Setzen Sie die Ablassschraube ein und dichten und ziehen Sie sie mit 17,6 Nm an.
8. Reinigen Sie den Bereich um den Peilstab und schrauben den Deckel ab.
9. Gießen Sie Öl in den Füllstutzen, bis der Ölstand an der Voll-Markierung am Peilstab liegt.

Hinweis: Gießen Sie Öl langsam ein und prüfen Sie den Ölstand häufig während des Füllens. **Füllen Sie nicht zu viel Motoröl ein.**

10. Stecken Sie den Peilstab ganz ein und ziehen ihn dann heraus. Prüfen Sie den Ölstand.
11. Führen Sie den Peilstab ein.
12. Schließen Sie die Batterie an und senken Sie die Staubox ab, siehe Anschließen der Batterie (Seite 35) und Absenken der Staubox (Seite 17).

Wechseln des Motoröls (Modell 07273 und 07273TC)

Ölsorte: Waschaktives Öl (API-Klassifikation , SL oder hochwertiger)

Kurbelgehäuse-Fassungsvermögen: 1,4 l mit Filterwechsel

Viskosität: Siehe die Tabelle unten

Hinweis: Wechseln Sie das Öl und den Ölfilter häufiger, wenn extrem staubige oder sandige Bedingungen herrschen.

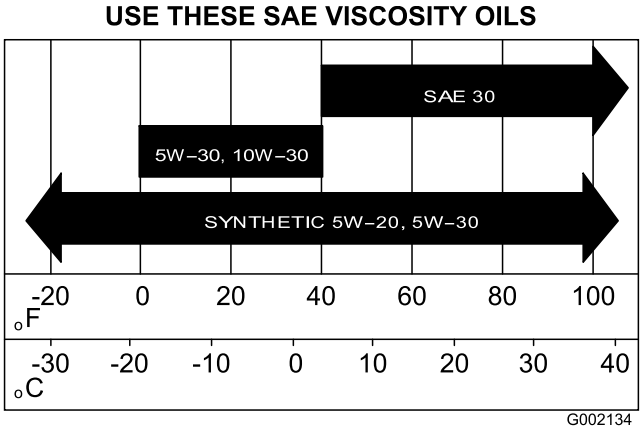

Bild 31

1. Starten Sie die Maschine an und lassen den Motor für ein paar Minuten lang laufen.
2. Heben Sie die Staubox an, siehe Anheben der Staubox (Seite 17).
3. Schalten Sie die Zündung aus und ziehen Sie den Schlüssel ab.
4. Schließen Sie die Batterie ab, siehe Abschließen der Batterie (Seite 35).
5. Stellen Sie eine Auffangwanne unter die Ablassschraube.
6. Entfernen Sie die Ablassschraube und Dichtung(Bild 32).

   Hinweis: Lassen Sie das Öl vollständig aus dem Motor ablaufen.

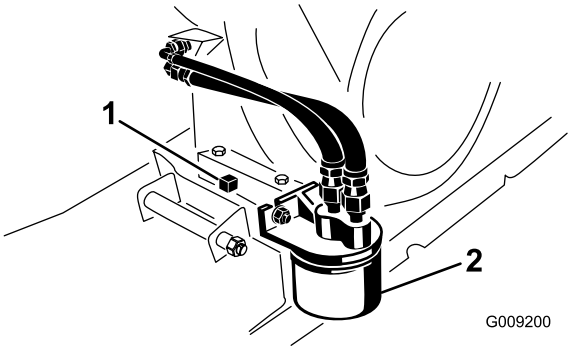

Bild 32

1. Ablassschraube für Motoröl
2. Motorölfilter

7. Setzen Sie die Ablassschraube ein, dichten sie ab und ziehen sie mit 17,6 Nm an.
8. Gießen Sie Öl in die Füllöffnung, bis der Ölstand die Voll-Markierung am Peilstab erreicht.

   Hinweis: Gießen Sie Öl langsam ein und prüfen Sie den Ölstand häufig während des Füllens. **Füllen Sie nicht zu viel Motoröl ein.**
9. Stecken Sie den Ölfülldeckel und Peilstab wieder fest ein.
10. Schließen Sie die Batterie an und senken Sie die Staubox ab, siehe Anschließen der Batterie (Seite 35) und Absenken der Staubox (Seite 17).

Wechseln des Ölfilters (Modell 07273 und 07273TC)

Hinweis: Die Modelle 07266TC und 07279 haben keinen Ölfilter.

1. Lassen Sie das Öl aus dem Motor ablaufen; siehe Schritte 1 bis 7 unter Wechseln des Motoröls (Modell 07273 und 07273TC) (Seite 31).
2. Entfernen Sie den vorhandenen Ölfilter (Bild 32).
3. Ölen Sie die Gummidichtung am neuen Ölfilter leicht mit Frischöl ein.
4. Schrauben Sie den neuen Filter auf den Filteradapter, bis die Dichtung die Befestigungsplatte berührt; ziehen Sie den Filter dann um eine weitere 1/2 bis 3/4 Umdrehung an (Bild 32).

   Hinweis: Ziehen Sie den Ölfilter nicht zu fest.
5. Füllen Sie das Kurbelgehäuse mit der richtigen Ölsorte und Viskosität, siehe Bild 31 unter Wechseln des Motoröls (Modell 07273 und 07273TC) (Seite 31).
6. Starten Sie den Motor, lassen ihn laufen und prüfen auf undichte Stellen.
7. Stellen Sie den Motor ab und prüfen den Ölstand. Füllen Sie bei Bedarf Öl nach.

Warten der Zündkerze

Prüfen und Austauschen der Zündkerze

Wartungsintervall: Alle 100 Betriebsstunden/Jährlich (je nach dem, was zuerst erreicht wird) Ersetzen Sie ggf. die Zündkerze.

Typ: Champion RN14YC (oder gleichwertige)

Elektrodenabstand: 0,762 mm

Wichtig: Tauschen Sie angerissene, verrußte, verschmutzte oder problematische Zündkerzen aus. Elektroden dürfen nicht sandgestrahlt, abgekratzt oder mit Drahtbürsten gereinigt werden, da sich Grobstaub so nach und nach von der Zündkerze lösen könnte und in den Zylinder fallen würde. Dies führt normalerweise zu Motorschäden.

Hinweis: Zündkerzen halten normalerweise über längere Zeit. Die Kerze muss jedoch bei allen Motorproblemen entfernt und geprüft werden.

1. Reinigen Sie den Bereich um die Zündkerzen, sodass keine Fremdkörper in den Zylinder fallen, wenn die Kerze entfernt wird.

2. Ziehen Sie den Zündkerzenstecker ab.
3. Entfernen Sie die Zündkerze aus dem Zylinderkopf.
4. Prüfen Sie den Zustand der Seitenelektrode, der zentralen Elektrode und der Isolierung um die zentrale Elektrode, um sicherzustellen, dass nirgendwo Defekte aufgetreten sind (Bild 33).

   Hinweis: Verwenden Sie keine beschädigte oder abgenutzte Zündkerze. Ersetzen Sie sie durch eine neue Zündkerze des angegebenen Typs.

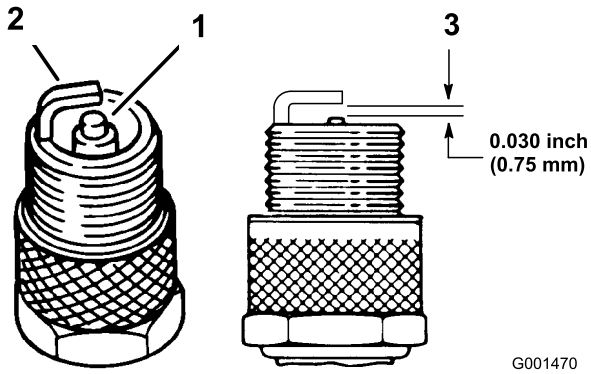

Bild 33

1. Kerzenstein der mittleren Elektrode
2. Seitliche Elektrode
3. Elektrodenabstand (nicht maßstabsgetreu)

5. Stellen Sie den Abstand zwischen der mittleren und seitlichen Elektrode auf 0,762 mm ein (Bild 33).
6. Setzen Sie die Zündkerze in den Zylinderkopf ein und ziehen sie mit 20 Nm an.
7. Bringen Sie den Zündkerzenstecker wieder an.
8. **Nur Modelle 07273 und 07273TC:** Wiederholen Sie die Schritte 1 bis 7 für die andere Zündkerze.

Warten der Kraftstoffanlage

Prüfen der Kraftstoffleitungen und -verbindungen

Wartungsintervall: Alle 400 Betriebsstunden/Jährlich (je nach dem, was zuerst erreicht wird)

Prüfen Sie die Kraftstoffleitungen, Verbindungen und Klemmen auf Zeichen von undichten Stellen, Verschleiß, Defekte oder lockere Anschlüsse.

Hinweis: Reparieren Sie beschädigte oder undichte Komponenten der Kraftstoffanlage, bevor Sie die Maschine verwenden.

Austauschen des Kraftstofffilters

Wartungsintervall: Alle 800 Betriebsstunden/Jährlich (je nach dem, was zuerst erreicht wird)

1. Heben Sie die Staubox an und stützen Sie sie mit der Stützstange ab, siehe Anheben der Staubox (Seite 17).
2. Schalten Sie die Zündung aus und ziehen Sie den Schlüssel ab.
3. Schließen Sie die Batterie ab, siehe Abschließen der Batterie (Seite 35).
4. Stellen Sie einen sauberen Behälter unter den Kraftstofffilter.
5. Entfernen Sie die Klemmen, mit denen der Kraftstofffilter an den -leitungen befestigt ist (Bild 34).

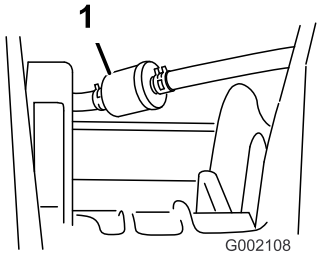

Bild 34

1. Kraftstofffilter

6. Entfernen Sie den alten Kraftstofffilter aus den Kraftstoffleitungen.

   Hinweis: Lassen Sie das Öl aus dem alten Filter ab und entsorgen Sie es bei einem zugelassenen Recyclingcenter.
7. Setzen Sie den Ersatzfilter so in die Kraftstoffleitungen ein, dass der Pfeil **zum** Vergaser zeigt.
8. Befestigen Sie den Filter mit den in Schritt 5 entfernten Klemmen an den Leitungen.

9. Schließen Sie die Batterie an und senken Sie die Staubox ab, siehe Abschließen der Batterie (Seite 35) und Absenken der Staubox (Seite 17).

Warten des Aktivkohlefilters

Prüfen des Luftfilters auf den Aktivkohlefilter

Prüfen Sie an der Öffnung unten am Luftfilter den Aktivkohlefilter und stellen Sie sicher, dass er sauber ist und keine Rückstände oder Verstopfungen hat (Bild 35).

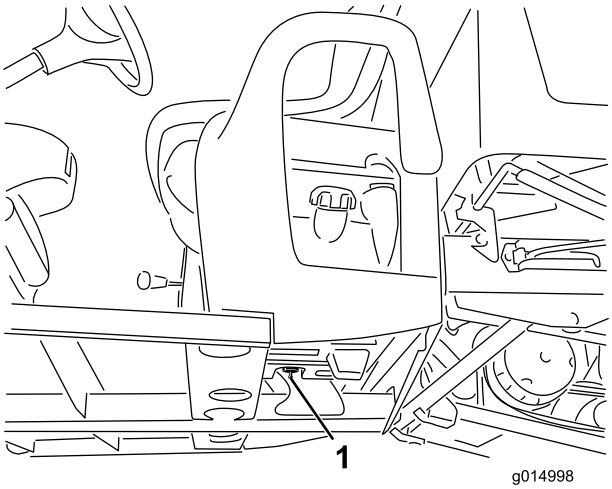

Bild 35

1. Luftfilteröffnung (innen am Kraftstofftank und unter dem Aktivkohlefilter)

Auswechseln des Aktivkohlefilters

1. Entfernen Sie das gezahnte Anschlussstück des Aktivkohlefilters von der Leitung unten am Aktivkohlefilter und nehmen Sie den Filter ab.

   Hinweis: Werfen Sie den alten Filter weg.

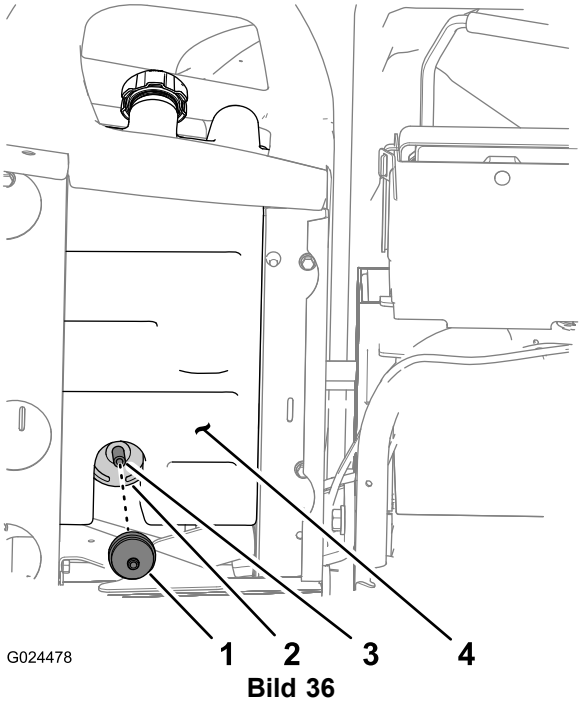

Bild 36

1. Aktivkohlefilter
2. Aktivkohlefilter
3. Schlauch
4. Kraftstofftank

2. Stecken Sie das gezahnte Anschlussstück des neuen Aktivkohlefilters ganz in die Leitung unten am Aktivkohlefilter.

Warten der elektrischen Anlage

Warten der Batterien

Abschließen der Batterie

1. Entfernen Sie die Batterieabdeckung oben an der Batterie (Bild 37).

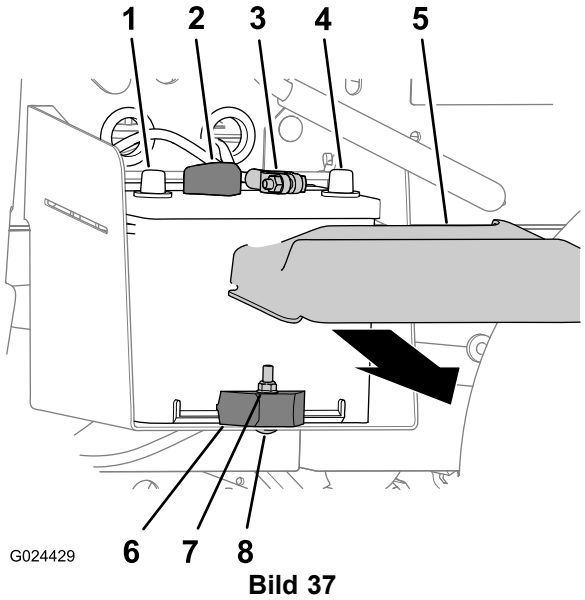

Bild 37

1. Pluspol der Batterie
2. Pluskabel der Batterie
3. Minuskabel der Batterie
4. Minuspol der Batterie
5. Batterieabdeckung
6. Sicherungsmutter
7. Batterieklemme
8. Schlossschraube

2. Schließen Sie das Pluskabel der Batterie vom Batteriepol ab (Bild 37).
3. Schließen Sie das Minuskabel der Batterie vom Batteriepol ab (Bild 37).

Entfernen der Batterie

1. Schließen Sie die Batteriekabel ab, siehe Abschließen der Batterie (Seite 35).
2. Entfernen Sie die Sicherungsmutter, Schlossschraube und die Batterieklemme, mit denen die Batterie am Batteriefach befestigt ist (Bild 37).
3. Nehmen Sie die Batterie aus dem Batteriefach (Bild 37).

Einbauen der Batterie

1. Fluchten Sie die Batterie mit dem Batteriefach der Maschine aus (Bild 37).

   Hinweis: Stellen Sie sicher, dass die Plus- und Minuspole der Batterie so ausgefluchtet sind, wie in Bild 37 abgebildet.
2. Befestigen Sie die Batterie mit der Batterieklemme, der Schlossschraube und Sicherungsmutter am Batteriefach (Bild 37).
3. Schließen Sie die Batteriekabel an, siehe Anschließen der Batterie (Seite 35).

Anschließen der Batterie

1. Schließen Sie das Minuskabel am Batteriepol an (Bild 37).
2. Schließen Sie das Pluskabel am Batteriepol an (Bild 37).
3. Setzen Sie die Batterieabdeckung oben an der Batterie auf (Bild 37).

Aufladen der Batterie

Wichtig: Halten Sie die Batterie immer vollständig geladen (Dichte 1,260). Das ist besonders wichtig, wenn die Temperatur unter 0° C liegt, um Schäden an der Batterie zu vermeiden .

1. Nehmen Sie die Batterie aus der Maschine heraus; siehe „Entfernen der Batterie“.
2. Schließen Sie ein 3- bis 4-A-Ladegerät an die Batteriepole an. Laden Sie die Batterie bei einer Rate von 3 bis 4 Ampere vier bis acht Stunden lang auf (12 V). Überladen Sie die Batterie nicht.

   ⚠ WARNUNG:

   Beim Laden der Batterie werden Gase erzeugt, die explodieren können.

   Rauchen Sie nie in der Nähe der Batterie und halten Sie Funken und offenes Feuer von der Batterie fern.
3. Bauen Sie die Batterie in den Rahmen ein; siehe „Einbauen der Batterie“.

Einlagerung der Batterie

Entfernen Sie, wenn die Maschine länger als einen Monat eingelagert werden soll, die Batterie und laden diese voll auf. Lagern Sie sie entweder auf einem Regal oder in der Maschine. Wenn Sie die Batterie in der Maschine lagern, lassen Sie die Kabel abgeklemmt. Lagern Sie die Batterie an einem kühlen Ort ein, um ein zu schnelles Entladen der Batterie zu vermeiden. Stellen Sie sicher, um einem Einfrieren der Batterie vorzubeugen, dass sie voll aufgeladen ist.

Austauschen der Sicherungen

Die elektrische Anlage der Maschine wird durch drei Sicherungen geschützt. Sie befinden sich unter dem Armaturenbrett an der Fahrerseite (Bild 38).

Aux (offen)	30 A
Zündung/Hupe	10 A
Scheinwerfer	15 A
Stromsteckdose	20 A

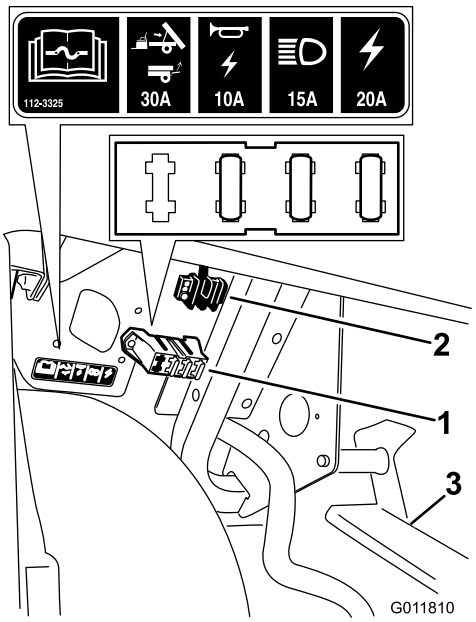

Bild 38

1. Sicherungsblock
2. Erdungsterminal
3. Pedal

Warten der Scheinwerfer

Auswechseln der Birnen

⚠ ACHTUNG

Die Halogenbirnen werden sehr heiß. Das Anfassen einer heißen Birne kann zu schweren Verbrennungen und Körperverletzungen führen.

Lassen Sie die Birnen immer vor dem Auswechseln abkühlen. Passen Sie beim Umgang mit den Birnen immer auf.

⚠ ACHTUNG

Jede Oberflächenverunreinigung kann die Scheinwerferbirne beschädigen und zum Ausfall oder zu einer Explosion führen und damit ein Sicherheitsrisiko darstellen.

Fassen Sie beim Umgang mit Scheinwerferbirnen nie den durchsichtigen Quarz an; verwenden Sie ein sauberes Papiertuch oder fassen Sie die Fassung vorsichtig an.

Typ: Siehe *Ersatzteilkatalog.*

1. Achten Sie darauf, dass der Lichtschalter in der Aus-Stellung ist, siehe Lichtschalter (Seite 14).
2. Öffnen Sie die Motorhaube, siehe Öffnen und Schließen der Motorhaube (Seite 28).
3. Schließen Sie den elektrischen Anschluss für den Kabelbaum vom Lampenanschluss hinten am Scheinwerfergehäuse ab (Bild 39).

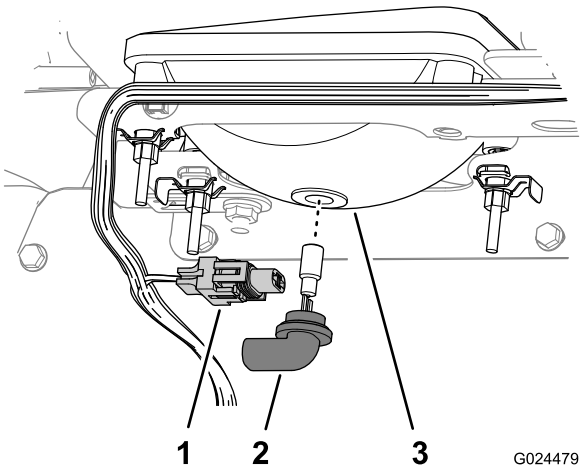

Bild 39

1. Kabelbaum: Elektrischer Anschluss
2. Lampe
3. Scheinwerfergehäuse

4. Drehen Sie die Birne um eine Viertelumdrehung nach links und bewegen sie nach hinten aus dem Lampengehäuse (Bild 39).
5. Setzen Sie die neue Birne und das neue Scheinwerfergehäuse ein und fluchten Sie die Nasen in der Birne mit den Schlitzen im Scheinwerfergehäuse aus (Bild 39).

   Hinweis: Achten Sie darauf, dass Sie die Halogenlampe nicht anfassen, wenn Sie die neue Birne einsetzen.
6. Drehen Sie die Lampe um eine Vierteldrehung nach rechts, um sie zu befestigen (Bild 39).
7. Schließen Sie den elektrischen Anschluss für den Kabelbaum am Anschluss der neuen Lampe an (Bild 39).

8. Schließen Sie die Motorhaube, siehe Öffnen und Schließen der Motorhaube (Seite 28).

Austauschen des Scheinwerfers

1. Schließen Sie den elektrischen Anschluss für den Kabelbaum vom Lampenanschluss ab (Bild 40).

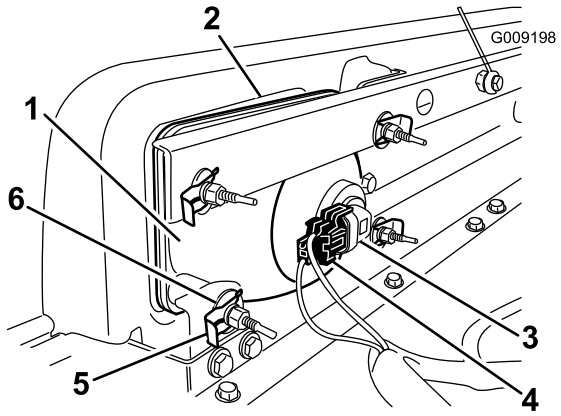

Bild 40

1. Scheinwerfer
2. Öffnung in der Stoßstange
3. Lampe
4. Kabelbaum: Elektrischer Anschluss
5. Schelle
6. Flachscheibe

2. Entfernen Sie die Schellen und Scheiben, mit denen der Scheinwerfer an der Scheinwerferhalterung befestigt ist (Bild 40).

   Hinweis: Bewahren Sie alle Teile für den Einbau des neuen Scheinwerfers auf.

3. Schieben Sie den Scheinwerfer nach vorne durch die Öffnung in der vorderen Stoßstange und entfernen Sie ihn (Bild 40).
4. Setzen Sie den neuen Scheinwerfer durch die Öffnung in der Stoßstange ein (Bild 40). Achten Sie darauf, dass die Ausrichtungsstreben mit den Löchern in der Befestigungshalterung hinter der Stoßstange ausgefluchtet sind.
5. Befestigen Sie den Scheinwerfer mit den in Schritt 2 entfernten Scheiben und Schellen.
6. Schließen Sie den elektrischen Anschluss für den Kabelbaum am Lampenanschluss an (Bild 40).
7. Stellen Sie die Scheinwerfer ein, um den Strahl auf die gewünschte Stelle zu richten, siehe Einstellen der Scheinwerfer (Seite 37).

Einstellen der Scheinwerfer

Mit den folgenden Schritten stellen Sie den Scheinwerferstrahl ein, wenn Sie einen Scheinwerfer herausgenommen oder ausgetauscht haben.

1. Drehen Sie den Zündschlüssel in die Ein-Stellung und schalten Sie die Scheinwerfer ein.
2. Drehen Sie den Scheinwerfer mit den Befestigungen, um die Position des Scheinwerferstrahls einzustellen.

Warten des Antriebssystems

Warten der Reifen

Wartungsintervall: Alle 100 Betriebsstunden—Prüfen Sie den Zustand der Reifen und Felgen.

Alle 100 Betriebsstunden—Ziehen Sie die Radmuttern an.

1. Prüfen Sie die Reifen und Felgen auf Abnutzung oder Beschädigungen.

   Hinweis: Betriebsunfälle, wie z. B. das Aufprallen auf Bordsteine, kann einen Reifen oder eine Felge beschädigen sowie das Rad unwuchtig machen. Prüfen Sie den Zustand deshalb nach Unfällen.

2. Ziehen Sie die Radmuttern mit 61-88 Nm an.

Einstellen der Vorspur der Vorderräder und der Neigung

Wartungsintervall: Alle 100 Betriebsstunden/Jährlich (je nach dem, was zuerst erreicht wird)—Prüfen Sie die Vorspur der Vorderräder und die Neigung.

Wichtig: Für diesen Schritt müssen Sie das Werkzeug, Toro6010, von Ihrem Toro Vertragshändler erwerben.

Die Vorspur sollte 0-6 mm und die Neigung sollte 0+1/2 Grad sein, d. h. die Radfelge unten sollte 2,3 mm mehr als oben abgewinkelt sein und die folgenden Parameter haben:

- Prüfen Sie den Reifendruck und stellen Sie sicher, dass die Vorderreifen einen Druck von 0,83 bar haben.
- Belasten Sie den Sitz mit dem durchschnittlichen Gewicht eines Bedieners, der die Maschine fährt, oder ein Bediener sollte auf dem Sitz sitzen. Für diesen Schritt muss das Gewicht oder der Bediener auf dem Sitz verbleiben.
- Rollen Sie die Maschine auf einer ebenen Oberfläche 2-3 m geradlinig zurück und dann geradlinig vorwärts zur Ausgangsposition. Dies ermöglicht der Aufhängung, in die Betriebsstellung zu gehen.
- Messen Sie die Vorspur, wenn die Räder geradeaus stehen.

1. Zum Messen der Neigung legen Sie ein rechtwinkliges Rechteck auf den Boden, wobei die vertikale Kante die Vorderseite des Reifens berühren sollte (Bild 41).

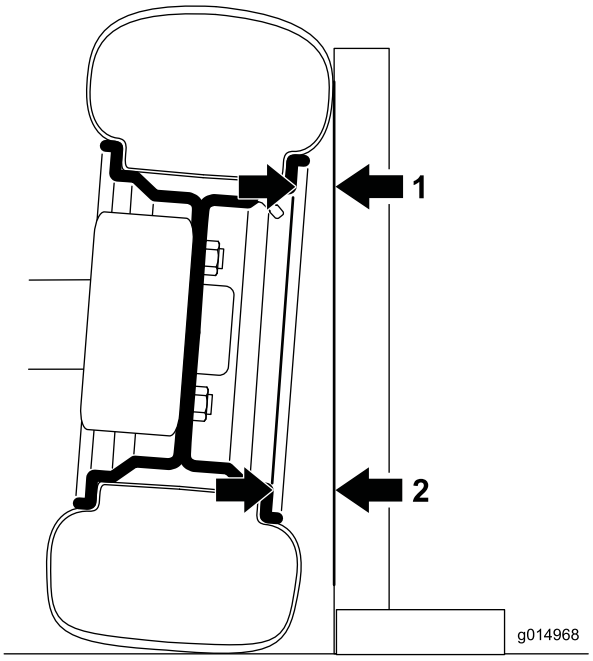

Bild 41

Bild zeigt linkes Vorderrad von vorne; der Winkel ist zur Verdeutlichung übertrieben dargestellt.

1. Hier messen
2. Hier messen: Sollte 2,3 mm größer als der Wert an 1 sein

2. Messen Sie von demselben Teil der Nabe oben und unten am Reifen zum Rechteck (Bild 41).

   Hinweis: Der untere Messwert sollte 2,3 mm größer als der obere Messwert sein. Schließen Sie die Messung an beiden Vorderreifen ab, bevor Sie einstellen.

   Führen Sie die folgenden Schritte an jedem Reifen durch, der eingestellt werden muss:

3. Drehen Sie die Manschette am Stoßdämpfer mit dem Werkzeug Toro6010, um die Länge der Feder zu ändern (Bild 42).
   - Wenn der untere Wert zu niedrig war, verkürzen Sie die Feder.
   - Wenn der untere Wert zu hoch war, verlängern Sie die Feder.

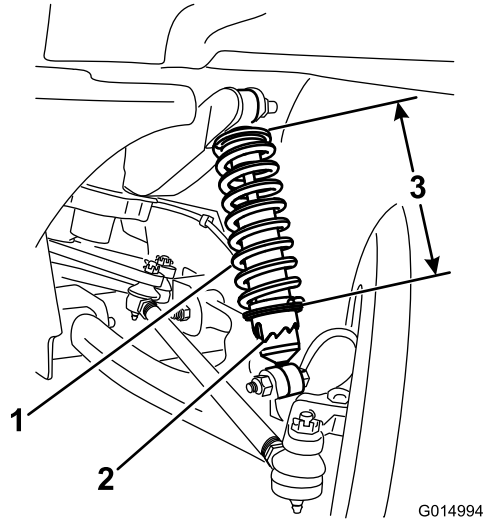

Bild 42

1. Stoßdämpferfeder
2. Kragen
3. Federlänge

4. Rollen Sie die Maschine auf einer ebenen Oberfläche 2-3 m geradlinig zurück und dann geradlinig vorwärts zur Ausgangsposition.
5. Wiederholen Sie diese Schritte, angefangen mit Schritt 1, bis die Neigung an beiden Vorderrädern richtig eingestellt ist.
6. Messen Sie den Abstand zwischen beiden Vorderreifen auf Achshöhe (an der Vorder- und Rückseite der Vorderreifen) (Bild 43).

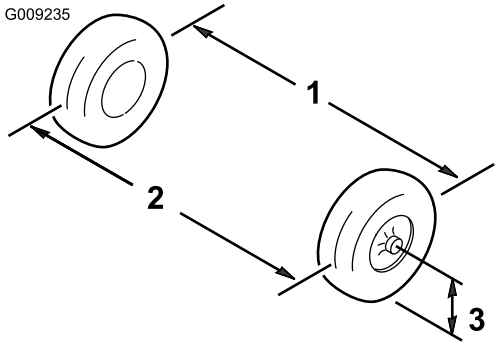

Bild 43

1. Reifenmittellinie: hinten
2. Reifenmittellinie: vorne
3. Mittellinie: Achse

7. Wenn der Wert nicht zwischen 0-6 mm liegt, lösen Sie die Klemmmuttern an beiden Enden der Spurstange (Bild 44).

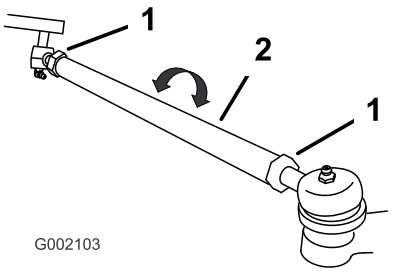

Bild 44

1. Klemmmutter
2. Spurstange

8. Drehen Sie beide Spurstangen, um die Vorderseite des Reifens nach innen oder außen zu stellen.
9. Ziehen Sie bei korrekter Einstellung die Klemmmuttern der Spurstangen fest.
10. Stellen Sie sicher, dass sich die Lenkung in beide Richtungen voll ausschlagen lässt.

Prüfen des Getriebeölstands

Wartungsintervall: Alle 100 Betriebsstunden

Ölsorte: SAE 10W30 (API-Klassifikation SJ oder hochwertiger).

Ölfüllmenge: 1,4 l

1. Reinigen Sie den Bereich um die Füllschraube mit einem Lappen (Bild 46).

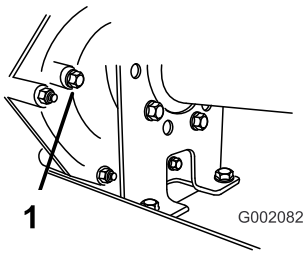

Bild 45

1. Füllschraube

2. Drehen Sie die Füllschraube nach links, um sie zu entfernen (Bild 46).

   Hinweis: Bewahren Sie die Füllschraube und Dichtung für das Einsetzen in Schritt 5 auf.
3. Schauen Sie in das Loch für die Füllschraube im Getriebe, um den Getriebeölstand zu prüfen (Bild 46).

   Hinweis: Der Getriebeölstand sollte an der Unterseite des Gewindes im Füllschraubenloch sein.
4. Wenn der Ölstand unter dem Gewinde liegt, füllen Sie Öl der angegebenen Sorte in das Füllschraubenloch ein, bis der Ölstand im Getriebe an der Unterseite des Gewindes liegt.

5. Setzen Sie die Füllschraube und Dichtung in das Füllschraubenloch am Getriebe ein und ziehen sie an (Bild 46).

Wechseln des Getriebeöls

Wartungsintervall: Alle 800 Betriebsstunden/Jährlich (je nach dem, was zuerst erreicht wird)

Ölsorte: SAE 10W30 (API-Klassifikation SJ oder hochwertiger).

Ölfüllmenge: 1,4 l

1. Reinigen Sie den Bereich um die Füll- und Ablassschraube mit einem Lappen (Bild 46).

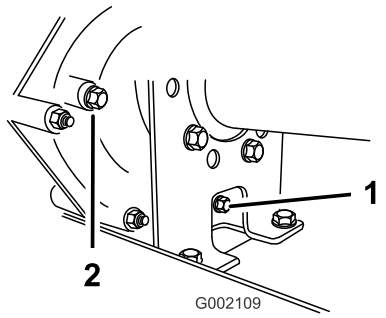

Bild 46

1. Ablassschraube 2. Füllschraube

2. Stellen Sie eine Auffangwanne mit einem Fassungsvermögen von 2 l oder mehr unter die Ablassschraube.
3. Drehen Sie die Füllschraube nach links, um sie zu entfernen (Bild 46).

   Hinweis: Bewahren Sie die Füllschraube und Dichtung für das Einsetzen in Schritt 7 auf.
4. Drehen Sie die Ablassschraube nach links, um sie zu entfernen (Bild 46).

   Hinweis: Bewahren Sie die Ablassschraube und Dichtung für das Einsetzen in Schritt 5 auf.

   Hinweis: Lassen Sie das Öl vollständig vom Getriebe ablaufen.
5. Setzen Sie die Ablassschraube und Dichtung in das Ablassschraubenloch am Getriebe ein und ziehen sie an (Bild 46).

   Hinweis: Entsorgen Sie das Altöl bei einem zugelassenen Recyclingcenter.
6. Füllen Sie den Behälter (Bild 47) über das Füllschraubenloch mit ca. 1,4 l der angegebenen Ölsorte oder bis der Ölstand im Getriebe an der Unterseite des Gewindes liegt (Bild 46).

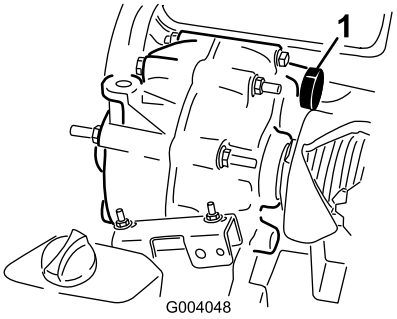

Bild 47

1. Ölfüllrohr

7. Setzen Sie die Füllschraube und Dichtung in das Füllschraubenloch am Getriebe ein und ziehen sie an (Bild 46).
8. Lassen Sie den Motor an und verwenden Sie die Maschine.
9. Prüfen Sie den Ölstand und füllen mehr Öl ein, wenn der Ölstand unter dem Gewinde im Füllschraubenloch liegt (Bild 46).

Prüfen und Einstellen der Leerlaufstellung

Wartungsintervall: Alle 100 Betriebsstunden

Wenn Sie regelmäßige Wartungsarbeiten und/oder eine Motordiagnostik durchführen, müssen Sie die Antriebsachse zunächst in den Leerlauf schalten (Bild 48). Der Schalthebel weist eine Leerlaufstellung auf, die den Leerlauf der Antriebsachse bestimmt. Treffen Sie die folgenden Maßnahmen, um sicherzustellen, dass der Schalthebel in der Leerlaufstellung die Antriebsachse auch richtig auf Leerlauf schaltet:

1. Schalten Sie auf Leerlauf.
2. Stellen Sie sicher, dass die Leerlaufhalterung in der Neutralstellung ist (mit der Kabelbefestigungshalterung unter der Ganghalterung nivelliert), indem Sie die Antriebskupplung drehen (Bild 48).

   Hinweis: Das Fahrzeug sollte nicht vorwärts- oder rückwärtsrollen. Wenn sich das Fahrzeug bewegen lässt, schieben Sie die Leerlaufhalterung in die Leerlauf-Stellung.

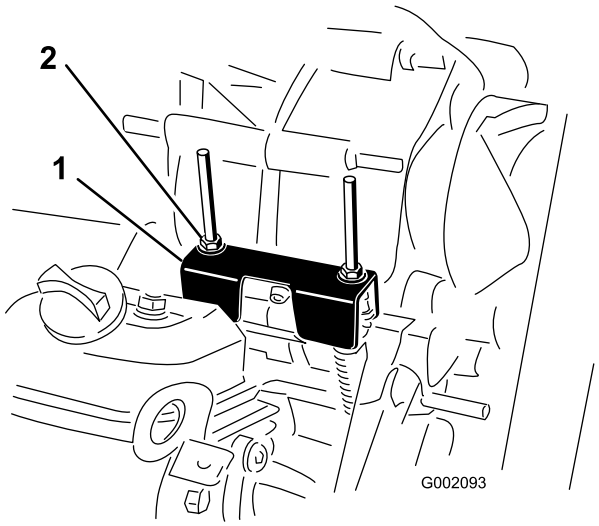

Bild 48

1. Leerlaufhalterung
2. Sicherungsmuttern

3. Drehen Sie eine der Sicherungsmuttern (Bild 48), um einen Abstand von 0,762 mm bis 1,524 mm zwischen der Unterseite der Mutter bzw. Scheibe und der Leerlaufhalterung zu erhalten.

   Hinweis: Sie müssen die Gewindewelle unter der Halterung festhalten, wenn Sie die Stellung der Stellmutter oben einstellen.

4. Drehen Sie die andere Sicherungsmutter, um einen Abstand von 0,76 mm bis 1,52 mm zwischen der Unterseite der Mutter bzw. Scheibe und der Leerlaufhalterung zu erhalten.

5. Ziehen Sie an jedem Schaltzug, um sicherzustellen, dass der Abstand zwischen der Mutter bzw. Scheibe und der Leerlaufhalterung zwischen 0,76 mm und 1,52 mm liegt (Bild 49).

   Hinweis: Wenn kein Abstand besteht, stellen Sie die Muttern ein, um den angegebenen Abstand zu erhalten.

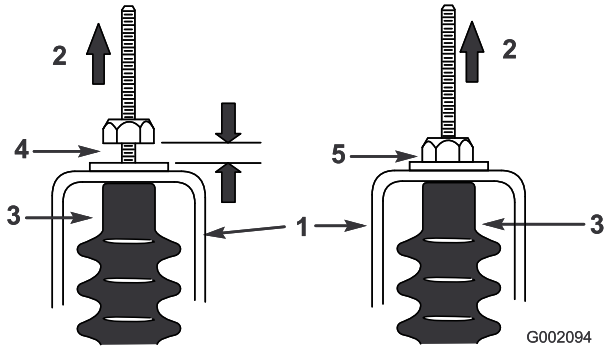

Bild 49

1. Leerlaufhalterung
2. Nach oben ziehen
3. Zugmanschette
4. Abstand von 0,76 mm bis 1,52 mm
5. **Falsch:** Auf einen Abstand von 0,76 mm bis 1,52 mm einstellen

6. Starten Sie den Motor und schalten mehrmals auf Vorwärts, Rückwärts und Leerlauf, um sicherzustellen, dass die Leerlaufhalterung einwandfrei funktioniert.

Warten der Hauptantriebs-kupplung

Wartungsintervall: Alle 400 Betriebsstunden/Jährlich (je nach dem, was zuerst erreicht wird)

⚠ ACHTUNG

Der Staub in der Kupplung setzt sich in der Luft fest und kann Ihre Augen beschädigen oder Sie können ihn einatmen und Atembeschwerden bekommen.

Tragen Sie einen Augenschutz und eine Staubmaske oder andere Augen- und Atemschutzausrüstung, wenn Sie diese Arbeit ausführen.

1. Heben Sie die Staubox an und verriegeln sie, siehe Anheben der Staubox (Seite 17).
2. Entfernen Sie die drei Schrauben, mit denen die Abdeckung an der Kupplung befestigt ist, und nehmen Sie die Abdeckung ab (Bild 50).

   Hinweis: Bewahren Sie die Abdeckung und Schrauben für den Einbau auf.

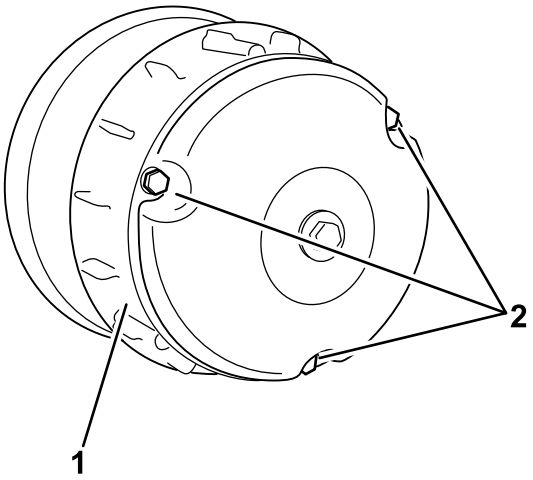

Bild 50

1. Abdeckung
2. Schrauben

3. Reinigen Sie die Innenseite der Abdeckung und die Innenteile der Kupplung gründlich mit Druckluft.
4. Setzen Sie die Kupplungsabdeckung auf und befestigen Sie sie mit den drei in Schritt 2 entfernten Schrauben (Bild 50).
5. Senken Sie die Staubox ab, siehe Absenken der Staubox (Seite 17).

Warten der Kühlanlage

Reinigen der Motorkühlbereiche

Wartungsintervall: Alle 100 Betriebsstunden Reinigen Sie die Kühlanlage doppelt so oft in speziellen Einsatzkonditionen, siehe „Warten des Fahrzeugs in speziellen Einsatzbedingungen“)

Wichtig: Der Betrieb des Motors mit verstopftem Drehgitter, verschmutzten oder verstopften Kühlrippen oder entfernter Kühlerhaube führt infolge von Überhitzen zu Schäden am Motor.

Wichtig: Reinigen Sie den Motor nie mit einem Druckluftreiniger, da Wasser in die Kraftstoffanlage gelangen könnte.

Reinigen Sie die Drehgitter, Kühlrippen und externen Oberflächen des Motors.

Hinweis: Reinigen Sie die Motorkühlteile öfter in sehr verschmutzten oder staubigen Bedingungen.

Warten der Bremsen

Prüfen der Bremsen

Wartungsintervall: Alle 100 Betriebsstunden

Bremsen stellen ein wichtiges Sicherheitsbestandteil der Maschine dar. Wie bei allen sicherheitskritischen Teilen müssen sie in regelmäßigen Abständen genau geprüft werden, um ihre optimale Leistung und Sicherheit zu gewährleisten.

- Prüfen Sie die Bremsbacken auf Abnutzung und Defekte. Tauschen Sie die Bremsbacken bei einer Belagstärke (Bremsbacke) unter 1,6 mm aus.
- Prüfen Sie die Bremsscheibe und andere Bauteile auf Anzeichen von Abnutzung oder Verzerrung. Wechseln Sie das betreffende Teil bei Anzeichen einer Verzerrung aus.
- Prüfen Sie den Stand der Bremsflüssigkeit, siehe Prüfen des Bremsflüssigkeitsstands (Seite 20).

Einstellen der Feststellbremse

Wartungsintervall: Alle 200 Betriebsstunden

1. Schieben Sie die Gummiabdeckung von der Feststellbremse.
2. Lösen Sie die Stellschraube, mit der das Handrad am Feststellbremshebel befestigt ist (Bild 51).

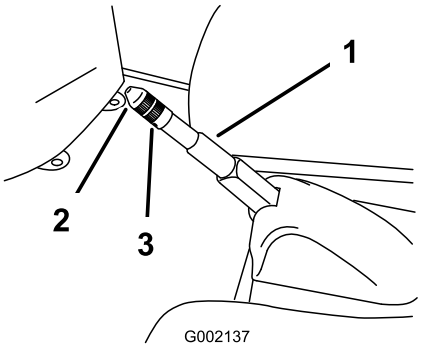

Bild 51

1. Feststellbremshebel
2. Handrad
3. Stellschraube

3. Drehen Sie das Handrad, bis eine Kraft von 133-156 Nm erforderlich ist, um den Hebel zu betätigen.
4. Ziehen Sie die Stellschraube fest und setzen Sie die Gummiabdeckung auf.

Warten der Riemen

Warten des Treibriemens

Prüfen des Treibriemens

Wartungsintervall: Nach acht Betriebsstunden

Alle 200 Betriebsstunden

1. Heben Sie die Staubox an, siehe Anheben der Staubox (Seite 17).
2. Legen Sie den Leerlauf ein, aktivieren Sie die Feststellbremse, stellen Sie den Motor ab und ziehen Sie den Zündschlüssel ab.
3. Drehen und prüfen Sie den Riemen (Bild 52) auf überdurchschnittliche Abnutzung oder Beschädigung.

   Hinweis: Tauschen Sie den Riemen aus, wenn er sehr abgenutzt oder beschädigt ist, siehe Austauschen des Treibriemens (Seite 43).

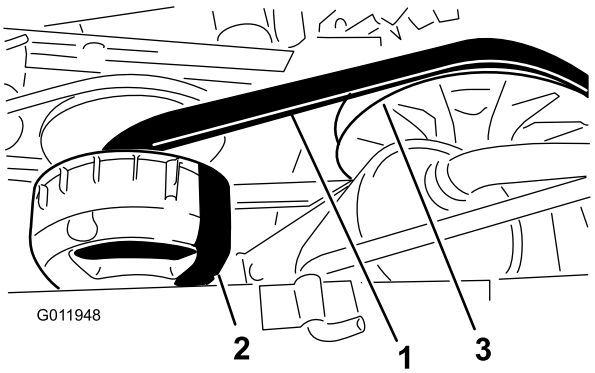

Bild 52

1. Treibriemen
2. Hauptkupplung
3. Sekundäre Kupplung

4. Senken Sie die Staubox ab, siehe Absenken der Staubox (Seite 17).

Austauschen des Treibriemens

1. Heben Sie die Staubox an, siehe Anheben der Staubox (Seite 17).
2. Legen Sie den Leerlauf ein, aktivieren Sie die Feststellbremse, stellen Sie den Motor ab und ziehen Sie den Zündschlüssel ab.
3. Drehen Sie den Riemen und verlegen ihn über die sekundäre Kupplung (Bild 52).
4. Nehmen Sie den Riemen von der primären Kupplung (Bild 52).

   Hinweis: Werfen Sie den alten Riemen weg.
5. Fluchten Sie den neuen Riemen über der primären Kupplung aus (Bild 52).
6. Drehen Sie den Riemen und verlegen ihn über die sekundäre Kupplung (Bild 52).
7. Senken Sie die Staubox ab, siehe Absenken der Staubox (Seite 17).

Einstellen des Startergeneratorriemens

Wartungsintervall: Nach acht Betriebsstunden

Alle 200 Betriebsstunden

1. Heben Sie die Staubox an, siehe Anheben der Staubox (Seite 17).
2. Lösen Sie die Drehmutter für den Startergenerator (Bild 53).

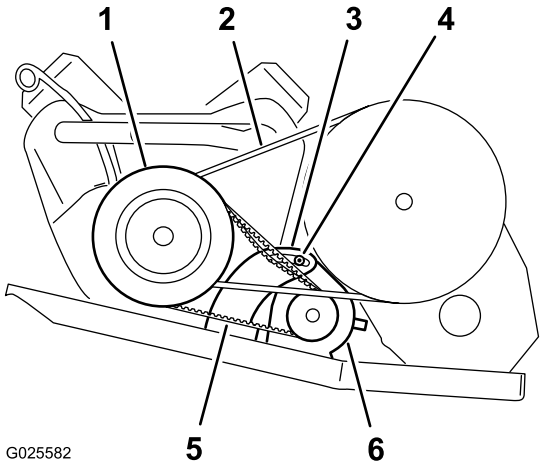

Bild 53

1. Hauptantriebskupplungsgehäuse
2. Treibriemen
3. Generator: Schwenkhalterung
4. Drehmutter
5. Startergeneratorriemen
6. Startergenerator

3. Setzen Sie ein Stemmeisen zwischen der Motorbefestigung und dem Anlasser ein.
4. Drücken Sie das Stemmeisen nach unten, um den Starter nach unten im Schlitz zu drehen, bis die Riemenspannung nur eine Riemendurchbiegung von 6 mm erlaubt, wenn Sie eine Kraft von 44 N aufbringen (Bild 53).
5. Ziehen Sie die Drehmutter mit der Hand an und entfernen Sie das Stemmeisen (Bild 53).
6. Ziehen Sie die Drehmutter mit 88-115 Nm an.
7. Senken Sie die Staubox ab, siehe Absenken der Staubox (Seite 17).

Warten des Chassis

Einstellen der Stauboxriegel

Wenn der Stauboxriegel nicht richtig ausgefluchtet ist, vibriert die Staubox, wenn Sie mit dem Fahrzeug fahren. Sie können die Riegelstreben einstellen, damit die Riegel die Staubox fest am Chassis halten.

1. Lösen Sie die Sicherungsmutter am Ende der Riegelstrebe (Bild 54).

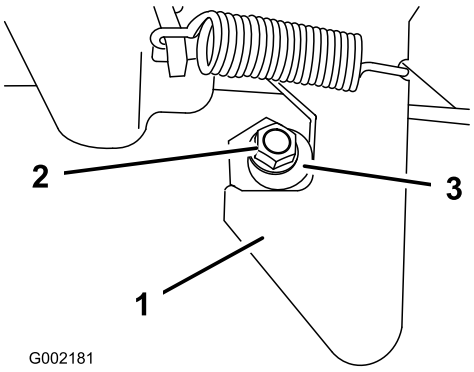

Bild 54

1. Riegel
2. Sicherungsmutter
3. Riegelstrebe

2. Drehen Sie die Riegelstrebe nach rechts, bis sie bündig mit dem Hakenteil des Riegels ist (Bild 54).
3. Ziehen Sie die Sicherungsmutter mit 19,7-25,4 Nm an.
4. Wiederholen Sie die Schritte 1 bis 3 für den Riegel an der anderen Seite der Maschine.

Reinigung

Waschen der Maschine

Waschen Sie die Maschine nach Bedarf. Verwenden Sie dabei nur Wasser oder ein mildes Spülmittel. Sie können beim Waschen der Maschine einen Lappen verwenden, dadurch verliert die Motorhaube jedoch leicht an Glanz.

Wichtig: Waschen Sie die Maschine nicht mit einem Hochdruckreiniger. Hochdruckreiniger können die Elektroanlage beschädigen, wichtige Aufkleber lösen und das an den Reibungsstellen benötigte Fett wegspülen. Vermeiden Sie den Einsatz von zu viel Wasser, insbesondere in der Nähe des Armaturenbretts, des Motors und der Batterie.

Einlagerung

1. Stellen Sie die Maschine auf einer ebenen Fläche ab, aktivieren die Feststellbremse, stellen Sie den Motor ab und ziehen Sie den Zündschlüssel ab.
2. Entfernen Sie Schmutz und Rückstände von der ganzen Maschine, einschließlich von der Außenseite der Zylinderkopfrippen des Motors und des Gebläsegehäuses.

   Wichtig: Sie können die Maschine mit einem milden Reinigungsmittel und Wasser waschen. Waschen Sie die Maschine nicht mit einem Hochdruckreiniger. Durch hohen Wasserdruck kann die Elektroanlage beschädigt und das Fett an den Reibungsstellen weggespült werden. Vermeiden Sie überflüssiges Wasser, insbesondere in der Nähe vom Armaturenbrett, den Lampen, dem Motor und der Batterie.
3. Prüfen Sie die Bremsen, siehe Prüfen der Bremsen (Seite 42).
4. Warten Sie den Luftfilter, siehe Warten des Luftfilters (Seite 30).
5. Schmieren Sie die Maschine ein, siehe Schmierung (Seite 29).
6. Wechseln Sie das Motoröl, siehe Wechseln des Motoröls (Modell 07266TC und 07279) (Seite 31) und Wechseln des Motoröls (Modell 07273 und 07273TC) (Seite 31).
7. Prüfen Sie den Reifendruck, siehe Prüfen des Reifendrucks (Seite 21).
8. Präparieren Sie die Kraftstoffanlage folgendermaßen, wenn Sie das Gerät für mehr als 30 Tage einlagern:
   A. Geben Sie einen Stabilisator auf Mineralölbasis dem Kraftstoff im Tank zu.

      Wichtig: Lagern Sie stabilisiertes Benzin nicht länger als 90 Tage ein.

      Befolgen Sie dabei die Mischanweisungen des Herstellers des Stabilisators. (0,01 l pro Liter).

      Wichtig: Verwenden Sie keinen Stabilisator auf Alkoholbasis (Ethanol oder Methanol).

      Hinweis: Ein Stabilisator wirkt am effektivsten, wenn er frischem Benzin beigemischt und ständig verwendet wird.

   B. Lassen Sie den Motor laufen, um den stabilisierten Kraftstoff in der Kraftstoffanlage zu verteilen (5 Minuten).

   C. Stellen Sie den Motor ab, lassen Sie ihn abkühlen und entleeren Sie den Kraftstofftank.

      Hinweis: Entsorgen Sie Kraftstoff vorschriftsmäßig. Entsorgen Sie entsprechend den örtlich geltenden Vorschriften.

   D. Starten Sie den Motor und lassen Sie ihn laufen, bis er abstellt.

   E. Starten Sie den Motor mit Choke.

   F. Starten Sie den Motor und lassen ihn laufen, bis er nicht mehr anspringt.
9. Entfernen und prüfen Sie die Zündkerzen, siehe Prüfen und Austauschen der Zündkerze (Seite 32).
10. Gießen Sie bei abmontierten Zündkerzen zwei Esslöffel Motoröl in die Zündkerzenöffnung.
11. Lassen Sie dann den Motor mit dem Elektrostarter an, um das Öl im Zylinder zu verteilen.
12. Setzen Sie die Zündkerzen ein und ziehen sie auf das empfohlene Drehmoment an, siehe Prüfen und Austauschen der Zündkerze (Seite 32).

    Hinweis: Setzen Sie der Zündkerze nicht den -stecker auf.
13. Nehmen Sie die Batterie aus dem Chassis heraus und laden sie vollständig auf, siehe Entfernen der Batterie (Seite 35).

    Wichtig: Die Batterie muss ganz geladen sein, damit sie bei Temperaturen unter 0°C nicht einfriert und beschädigt wird. Eine ganz aufgeladene Batterie behält die Ladung bei Temperaturen unter 4°C für ca. 50 Tage.

    Hinweis: Schließen Sie die Batteriekabel während der Einlagerung nicht an den Batteriepolen an.
14. Prüfen Sie alle Muttern und Schrauben und ziehen diese bei Bedarf an. Reparieren Sie alle beschädigten und defekten Teile oder wechseln sie aus.
15. Bessern Sie alle zerkratzten oder abgeblätterten Metallflächen aus.

    Hinweis: Die passende Farbe erhalten Sie bei Ihrem Vertragshändler.
16. Lagern Sie die Maschine in einer sauberen, trockenen Garage oder an einem anderen geeigneten Ort ein.
17. Ziehen Sie den Zündschlüssel ab und bewahren Sie ihn an einem für Kinder unzugänglichen Ort sicher auf.
18. Decken Sie die Maschine ab, damit sie geschützt ist und nicht verstaubt.

Hinweise:

Internationale Händlerliste

Vertragshändler:	Land:	Telefonnummer:	Vertragshändler:	Land:	Telefonnummer:
Agrolanc Kft	Ungarn	36 27 539 640	Maquiver S.A.	Kolumbien	57 1 236 4079
Balama Prima Engineering Equip.	Hongkong	852 2155 2163	Maruyama Mfg. Co. Inc.	Japan	81 3 3252 2285
B-Ray Corporation	Korea	82 32 551 2076	Mountfield a.s.	Tschechische Republik	420 255 704 220
Casco Sales Company	Puerto Rico	787 788 8383	Mountfield a.s.	Slowakei	420 255 704 220
Ceres S.A.	Costa Rica	506 239 1138	Munditol S.A.	Argentinien	54 11 4 821 9999
CSSC Turf Equipment (pvt) Ltd.	Sri Lanka	94 11 2746100	Norma Garden	Russland	7 495 411 61 20
Cyril Johnston & Co.	Nordirland	44 2890 813 121	Oslinger Turf Equipment SA	Ecuador	593 4 239 6970
Cyril Johnston & Co.	Irland	44 2890 813 121	Oy Hako Ground and Garden Ab	Finnland	358 987 00733
Equiver	Mexiko	52 55 539 95444	Parkland Products Ltd.	Neuseeland	64 3 34 93760
Femco S.A.	Guatemala	502 442 3277	Perfetto	Polen	48 61 8 208 416
ForGarder OU	Estland	372 384 6060	Pratoverde SRL.	Italien	39 049 9128 128
G.Y.K. Company Ltd.	Japan	81 726 325 861	Prochaska & Cie	Österreich	43 1 278 5100
Geomechaniki of Athens	Griechenland	30 10 935 0054	RT Cohen 2004 Ltd.	Israel	972 986 17979
Golf international Turizm	Türkei	90 216 336 5993	Riversa	Spanien	34 9 52 83 7500
Guandong Golden Star	China	86 20 876 51338	Lely Turfcare	Dänemark	45 66 109 200
Hako Ground and Garden	Schweden	46 35 10 0000	Solvert S.A.S.	Frankreich	33 1 30 81 77 00
Hako Ground and Garden	Norwegen	47 22 90 7760	Spypros Stavrinides Limited	Zypern	357 22 434131
Hayter Limited (U.K.)	Großbritannien	44 1279 723 444	Surge Systems India Limited	Indien	91 1 292299901
Hydroturf Int. Co Dubai	Vereinigte Arabische Emirate	97 14 347 9479	T-Markt Logistics Ltd.	Ungarn	36 26 525 500
Hydroturf Egypt LLC	Ägypten	202 519 4308	Toro Australia	Australien	61 3 9580 7355
Irrimac	Portugal	351 21 238 8260	Toro Europe NV	Belgien	32 14 562 960
Irrigation Products Int'l Pvt Ltd.	Indien	0091 44 2449 4387	Valtech	Marokko	212 5 3766 3636
Jean Heybroek b.v.	Niederlande	31 30 639 4611	Victus Emak	Polen	48 61 823 8369

Europäischer Datenschutzhinweis

Die von Toro gesammelten Informationen
Toro Warranty Company (Toro) respektiert Ihre Privatsphäre. Zum Bearbeiten Ihres Garantieanspruchs und zur Kontaktaufnahme bei einem Produktrückruf bittet Toro Sie, Toro direkt oder über den lokalen Vertragshändler bestimmte persönliche Informationen mitzuteilen.

Das Garantiesystem von Toro wird auf Servern in USA gehostet; dort gelten ggf. andere Vorschriften zum Datenschutz ggf. als in Ihrem Land.

Wenn Sie Toro persönliche Informationen mitteilen, stimmen Sie der Verarbeitung der persönlichen Informationen zu, wie in diesem Datenschutzhinweis beschrieben.

Verwendung der Informationen durch Toro
Toro kann Ihre persönlichen Informationen zum Bearbeiten von Garantieansprüchen, zur Kontaktaufnahme bei einem Produktrückruf oder anderen Zwecken, die Toro Ihnen mitteilt, verwenden. Toro kann die Informationen im Rahmen dieser Aktivitäten an Toro Tochtergesellschaften, Händler oder Geschäftspartner weitergeben. Toro verkauft Ihre persönlichen Informationen an keine anderen Unternehmen. Toro hat das Recht, persönliche Informationen mitzuteilen, um geltende Vorschriften und Anfragen von entsprechenden Behörden zu erfüllen, um die Systeme richtig zu pflegen oder Toro oder andere Bediener zu schützen.

Speicherung persönlicher Informationen
Toro speichert persönliche Informationen so lange, wie es für den Zweck erforderlich ist, für den die Informationen gesammelt wurden, oder für andere legitime Zwecke (z. B. Einhaltung von Vorschriften) oder Gesetzesvorschriften.

Toros Engagement zur Sicherung Ihrer persönlichen Informationen
Toro trifft angemessene Vorsichtsmaßnahmen, um die Sicherheit Ihrer persönlichen Informationen zu schützen. Toro unternimmt auch Schritte, um die Genauigkeit und den aktuellen Status der persönlichen Informationen zu erhalten.

Zugriff auf persönliche Informationen und Richtigkeit persönlicher Informationen
Wenn Sie die Richtigkeit Ihrer persönlichen Informationen prüfen möchten, senden Sie bitte eine E-Mail an legal@toro.com.

Australisches Verbrauchergesetz

Kunden in Australien finden weitere Details zum australischen Verbrauchergesetz entweder in der Verpackung oder können sich an den örtlichen Toro Vertragshändler wenden.

Toro Komplettgarantie

Eine eingeschränkte Garantie

Bedingungen und abgedeckte Produkte

The Toro Company und die Niederlassung, Toro Warranty Company, gewährleisten gemäß eines gegenseitigen Abkommens, dass das kommerzielle Produkt von Toro (Produkt) für zwei Jahre oder 1500 Betriebsstunden* (je nach dem, was zuerst eintritt) frei von Material- und Verarbeitungsschäden ist. Diese Garantie gilt für alle Produkte, ausgenommen sind Aerifizierer (diese Produkte haben eigene Garantiebedingungen). Bei einem Garantieanspruch wird das Produkt kostenlos repariert, einschließlich Diagnose, Lohnkosten, Ersatzteilen und Transport. Die Garantie beginnt an dem Termin, an dem das Produkt zum Originalkunden ausgeliefert wird.
* Mit Betriebsstundenzähler ausgestattete Produkte.

Anweisungen für die Inanspruchnahme von Wartungsarbeiten unter Garantie

Sie müssen den offiziellen Distributor oder Vertragshändler für kommerzielle Produkte, von dem Sie das Produkt gekauft haben, umgehend informieren, dass Sie einen Garantieanspruch erheben. Sollten Sie Hilfe beim Ermitteln eines offiziellen Distributors oder Vertragshändler für kommerzielle Produkte benötigen oder Fragen zu den Garantieansprüchen und -verpflichtungen haben, können Sie uns unter folgender Adresse kontaktieren:

Toro Commercial Products Service Department
Toro Warranty Company
8111 Lyndale Avenue South
Bloomington, MN 55420-1196

+1–952–888–8801 oder +1–800–952–2740
E-Mail: commercial.warranty@toro.com

Verantwortung des Besitzers

Als Produktbesitzer sind Sie für die erforderlichen Wartungsarbeiten und Einstellungen verantwortlich, die in der *Bedienungsanleitung* angeführt sind. Ein Nichtausführen der erforderlichen Wartungs- und Einstellungsarbeiten kann zu einem Verlust des Garantieanspruchs führen.

Nicht von der Garantie abgedeckte Punkte und Bedingungen

Nicht alle Produktfehler oder Fehlfunktionen, die im Garantiezeitraum auftreten, stellen Verarbeitungs- oder Materialfehler dar. Diese Garantie schließt Folgendes aus:

- Produktversagen aufgrund der Verwendung von Ersatzteilen, die keine Toro Originalteile sind, oder aufgrund der Installation oder Verwendung von Anbaugeräten, Modifikationen oder nicht genehmigtem Zubehör. Der Hersteller dieser Artikel gibt möglicherweise eine eigene Garantie.
- Produktfehler, die aufgrund nicht ausgeführter Wartungs- und/oder Einstellungsarbeiten entstehen. Die Nichtdurchführung der in der *Bedienungsanleitung* aufgeführten empfohlenen Wartungsarbeiten für das Toro Produkt kann zu einer Ablehnung der Ansprüche im Rahmen der Garantie führen.
- Produktfehler, die auf den missbräuchlichen, fahrlässigen oder waghalsigen Einsatz des Produkts zurückzuführen sind.
- Teile, die sich abnutzen, außer bei fehlerhaften Teilen. Beispiele von Teilen, die sich beim normalen Produkteinsatz abnutzen oder verbraucht werden, sind u. a. Bremsbeläge und Bremsbacken, Kupplungsbeläge, Messer, Spindeln, Rollen und Lager (abgedichtet oder schmierbar), Untermesser, Zündkerzen, Laufräder und Lager, Reifen, Filter, Riemen und bestimmte Sprühfahrzeugkomponenten, wie z. B. Membrane, Düsen und Sicherheitsventile.
- Durch äußere Einflüsse verursachte Fehler. Als äußere Einflüsse werden u. a. Wetter, Einlagerungsverfahren, Verunreinigung, Verwendung nicht zugelassener Kraftstoffe, Kühlmittel, Schmiermittel, Zusätze, Dünger, Wasser oder Chemikalien angesehen.
- Defekte oder Leistungsprobleme aufgrund von Kraftstoffen (z. B. Benzin, Diesel oder Biodiesel), die nicht den Branchennormen entsprechen.
- Normales Geräuschniveau, normale Vibration und Abnutzung und normaler Verschleiß.
- Normale Verbrauchsgüter sind u. a. Schäden am Sitz aufgrund von Abnutzung oder Abrieb, abgenutzte, lackierte Oberflächen, verkratzte Aufkleber oder Fenster.

Teile

Teile, die als vorgeschriebene Wartungsarbeiten ausgewechselt werden müssen, werden für den Zeitraum bis zur geplanten Auswechslung des Teils garantiert. Teile, die im Rahmen dieser Garantie ausgewechselt werden, sind für die Länge der Originalproduktgarantie abgedeckt und werden das Eigentum von Toro. Es bleibt Toro überlassen, ob ein Teil repariert oder ausgewechselt wird. Toro kann überholte Teile für Reparaturen unter Garantie verwenden.

Garantie für Deep-Cycle und Lithium-Ionen-Batterien:

Deep-Cycle- und Lithium-Ionen-Batterien habe eine bestimmte Gesamtzahl an Kilowatt-Stunden, die sie bereitstellen können. Einsatz-, Auflade- und Wartungsverfahren können die Nutzungsdauer der Batterie verlängern oder verkürzen. Während der Nutzung der Batterien in diesem Produkt nimmt die nützliche Arbeit zwischen Aufladeintervallen langsam ab, bis die Batterien ganz aufgebraucht sind. Für das Auswechseln aufgebrauchter Batterien (aufgrund normaler Nutzung) ist der Produkteigentümer verantwortlich. Ein Auswechseln der Batterie (für die Kosten kommt der Eigentümer auf) kann im normalen Garantiezeitraum erforderlich sein. Hinweis: (Nur Lithium-Ionen-Batterie): Eine Lithium-Ionen-Batterie wird nur von einer anteiligen Teilegarantie abgedeckt, die im 3. bis 5. Jahr basierend auf der Verwendungsdauer und den genutzten Kilowattstunden basiert. Lesen Sie die *Bedienungsanleitung* für weitere Informationen.

Für die Kosten von Wartungsarbeiten kommt der Besitzer auf

Motoreinstellung, Schmierung, Reinigung und Polieren, Austausch von Filtern, Kühlmittel und die Durchführung der empfohlenen Wartungsarbeiten sind einige der normalen Arbeiten, die der Eigentümer auf eigene Kosten an den Toro Produkten durchführen muss.

Allgemeine Bedingungen

Im Rahmen dieser Garantie haben Sie nur Anspruch auf eine Reparatur durch einen offiziellen Toro Distributor oder Händler.

Weder The Toro Company noch Toro Warranty Company haftet für mittelbare, beiläufige oder Folgeschäden, die aus der Verwendung der Toro Produkte entstehen, die von dieser Garantie abgedeckt werden, einschließlich aller Kosten oder Aufwendungen für das Bereitstellen von Ersatzgeräten oder Wartung in angemessenen Zeiträumen des Ausfalls oder nicht Verwendung, bis zum Abschluss der unter dieser Garantie ausgeführten Reparaturarbeiten. Außer den Emissionsgewährleistungen, auf die im Anschluss verwiesen wird (falls zutreffend) besteht keine ausdrückliche Gewährleistung. Alle abgeleiteten Gewährleistungen zur Verkäuflichkeit und Eignung für einen bestimmten Zweck sind auf die Dauer der ausdrücklichen Gewährleistung beschränkt.

Einige Staaten lassen Ausschlüsse von beiläufigen oder Folgeschäden nicht zu; oder schränken die Dauer der abgeleiteten Gewährleistung ein. Die obigen Ausschlüsse und Beschränkungen treffen daher ggf. nicht auf Sie zu. Diese Garantie gibt Ihnen bestimmte legale Rechte; Sie können weitere Rechte haben, die sich von Staat zu Staat unterscheiden.

Hinweis zur Motorgarantie:

Die Emissionssteueranlage des Produkts kann von einer separaten Garantie abgedeckt sein, die die Anforderungen der EPA (amerikanische Umweltschutzbehörde) und/oder CARB (California Air Resources Board) erfüllen. Die oben angeführten Beschränkungen hinsichtlich der Betriebsstunden gelten nicht für die Garantie auf der Emissionssteueranlage. Weitere Angaben finden Sie in der Aussage zur Garantie hinsichtlich der Motoremissionskontrolle in der Bedienungsanleitung oder in den Unterlagen des Motorherstellers

Länder außer USA oder Kanada

Kunden, die Produkte von Toro kaufen, die von den USA oder Kanada exportiert wurden, sollten sich an den Toro Distributor (Händler) wenden, um Garantiepolicen für das entsprechende Land oder die Region zu erhalten. Sollten Sie aus irgendeinem Grund nicht mit dem Service des Händlers zufrieden sein oder Schwierigkeiten beim Erhalt der Garantieinformationen haben, wenden Sie sich an den Importeur der Produkte von Toro.