Form No. 3384-918 Rev B

TORO®

Count on it.

Manual del operador

Vehículo utilitario Workman® MD y MDX

Nº de modelo 07266TC—Nº de serie 314000001 y superiores
Nº de modelo 07273—Nº de serie 314000001 y superiores
Nº de modelo 07273TC—Nº de serie 314000001 y superiores
Nº de modelo 07279—Nº de serie 314000001 y superiores

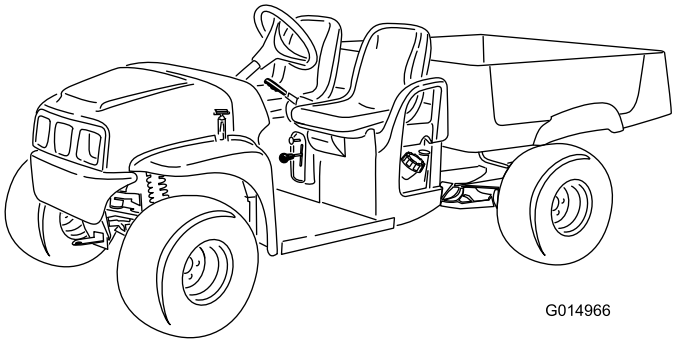

G014966

Registre su producto en www.Toro.com.
Traducción del original (ES)

CE

3384-918 B

Este producto cumple con todas las directivas europeas aplicables. Para obtener más detalles, consulte la Declaración de conformidad (DOC) de cada producto.

⚠ ADVERTENCIA

CALIFORNIA
Advertencia de la Propuesta 65

Este producto contiene una o más sustancias químicas que el Estado de California considera causantes de cáncer, defectos congénitos o trastornos del sistema reproductor.

Los gases de escape de este producto contienen productos químicos que el Estado de California sabe que causan cáncer, defectos congénitos u otros peligros para la reproducción.

Importante: Este motor no está equipado con un silenciador con parachispas. Es una infracción de la legislación de California (California Public Resource Code Section 4442) la utilización o la operación del motor en cualquier terreno de bosque, monte o terreno cubierto de hierba. Otros estados o zonas federales pueden tener una legislación similar.

Este sistema de encendido por chispa cumple la norma canadiense ICES-002.

El *Manual del propietario del motor* adjunto ofrece información sobre las normas de la U.S. Environmental Protection Agency (EPA) y de la California Emission Control Regulation sobre sistemas de emisiones, mantenimiento y garantía. Puede solicitarse un manual nuevo al fabricante del motor.

Introducción

Esta máquina es un vehículo utilitario diseñado para ser usado por operadores profesionales contratados en aplicaciones comerciales. Está diseñada principalmente para el transporte de implementos utilizados en dichas aplicaciones. Esta máquina permite el transporte seguro de un solo operador y un solo pasajero en los asientos identificados como tales. La plataforma de carga de esta máquina no debe utilizarse para llevar pasajeros.

Lea este manual detenidamente para aprender a utilizar y mantener correctamente su producto, y para evitar lesiones y daños al producto. Usted es el responsable de utilizar el producto de forma correcta y segura.

Puede ponerse en contacto directamente con Toro en www.Toro.com para buscar información sobre productos y accesorios, para localizar un distribuidor o para registrar su producto.

Si necesite asistencia técnica, piezas genuinas Toro o información adicional, póngase en contacto con un Distribuidor de Servicio Autorizado o con Asistencia al Cliente Toro, y tenga a mano los números de modelo y serie de su producto. Figura 1 identifica la ubicación de los números de modelo y serie en el producto. Escriba los números en el espacio provisto.

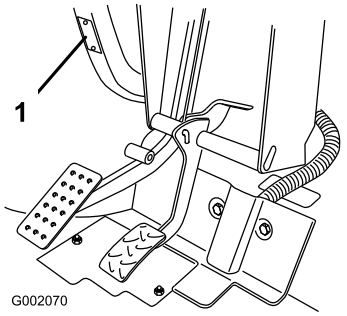

Figura 1

1. Ubicación de los números de modelo y de serie

Nº de modelo _____

Nº de serie _____

Este manual identifica peligros potenciales y contiene mensajes de seguridad identificados por el símbolo de alerta de seguridad (Figura 2), que señala un peligro que puede causar lesiones graves o la muerte si usted no sigue las precauciones recomendadas.



Figura 2

1. Símbolo de alerta de seguridad

Este manual utiliza 2 palabras para resaltar información. **Importante** llama la atención sobre información mecánica especial, y **Nota** resalta información general que merece una atención especial.

© 2014—The Toro® Company
8111 Lyndale Avenue South
Bloomington, MN 55420

Póngase en contacto con nosotros en www.Toro.com.
Impreso en EE.UU.
Reservados todos los derechos

Contenido

Seguridad 4
Prácticas de operación segura 4
Antes del uso 4
Uso 4
Mantenimiento 7
Modelos 07266TC y 07279 7
Modelos 07273 y 07273TC 7
Pegatinas de seguridad e instrucciones 8
Montaje 10
1 Instalación del volante (modelos 07266TC y 07273TC). 10
2 Lectura del manual y visualización del material de formación de seguridad 10
El producto 12
Controles 12
Especificaciones 15
Accesorios/Aperos 15
Operación 16
Primero la Seguridad 16
Operación de la plataforma de carga 16
Verificaciones antes del arranque 17
Comprobación del aceite del motor 18
Comprobación del nivel del líquido de frenos 19
Comprobación de la presión de los neumáticos 20
Cómo añadir combustible 20
Cómo arrancar el motor 21
Cómo parar la máquina 22
Cómo aparcar la máquina 22
Rodaje de una máquina nueva 22
Cómo cargar la plataforma 22
Transporte de la máquina 23
Remolcado de la máquina 23
Remolques 23
Mantenimiento 25
Calendario recomendado de mantenimiento 25
Lista de comprobación – mantenimiento diario 26
Procedimientos previos al mantenimiento 27
Mantenimiento de la máquina en condiciones de operación especiales 27
Preparación de la máquina para el mantenimiento 27
Elevación de la máquina 27
Apertura y cierre del capó 28
Lubricación 28
Engrasado de la máquina 28
Mantenimiento del motor 29
Mantenimiento del limpiador de aire 29
Mantenimiento del aceite de motor 30
Mantenimiento de la bujía 31
Mantenimiento del sistema de combustible 32
Inspección de los tubos de combustible y conexiones 32
Cómo cambiar el filtro de combustible 32
Mantenimiento del cartucho de carbón 33
Mantenimiento del sistema eléctrico 34
Mantenimiento de la batería 34
Cambio de los fusibles 35
Mantenimiento de los faros 35
Mantenimiento del sistema de transmisión 36
Mantenimiento de los neumáticos 36
Ajuste de la convergencia y la caída de las ruedas delanteras 36
Comprobación del nivel de aceite de la transmisión 38
Cómo cambiar el fluido del transeje 38
Comprobación y ajuste del punto muerto 39
Mantenimiento del embrague de transmisión principal 40
Mantenimiento del sistema de refrigeración 40
Limpieza de las zonas de refrigeración del motor 40
Mantenimiento de los frenos 41
Inspección de los frenos 41
Ajuste del freno de estacionamiento 41
Mantenimiento de las correas 41
Mantenimiento de la correa de transmisión 41
Ajuste de la correa del generador de arranque 42
Mantenimiento del chasis 43
Ajuste de los enganches de la plataforma de carga 43
Limpieza 43
Cómo lavar la máquina 43
Almacenamiento 44

Seguridad

El uso o mantenimiento indebido por parte del operador o el propietario puede causar lesiones. Para reducir el riesgo potencial de lesiones, cumpla estas instrucciones de seguridad y preste siempre atención al símbolo de alerta, que significa **Cuidado**, **Advertencia** o **Peligro** – "instrucción relativa a la seguridad personal". El incumplimiento de estas instrucciones puede dar lugar a lesiones corporales e incluso la muerte.

Prácticas de operación segura

⚠ ADVERTENCIA

La máquina es un vehículo diseñado para el uso fuera de las carreteras, y no está diseñada, equipada ni fabricada para ser usada en carreteras, calles o caminos públicos. El uso en la vía pública podría causar un accidente que podría causar graves lesiones o la muerte a usted o a otras personas.

No utilice esta máquina en la vía pública.

Responsabilidades del supervisor

- Asegúrese de que los operadores reciban una formación completa y que están familiarizados con el *Manual del operador* y con todas las pegatinas de la máquina.
- Asegúrese de establecer sus propios procedimientos y reglas de trabajo especiales para condiciones de operación no usuales (p.ej. pendientes demasiado pronunciadas para la operación de la máquina).

Antes del uso

- No haga funcionar la máquina hasta que haya leído y comprendido el contenido de este manual.
- Nunca permita que la máquina sea utilizada por niños. Toda persona que utilice la máquina debe tener un carnet de conducir.
- Nunca permita que operen la máquina otros adultos que no hayan leído y comprendido previamente el *Manual del operador*. Esta máquina sólo debe ser utilizada por personas debidamente formadas y autorizadas. Asegúrese de que todos los operadores son capaces física y mentalmente de manejar la máquina.
- Esta máquina está diseñada para llevarle solamente a usted, el operador, y a un pasajero en el asiento provisto por el fabricante. No lleve nunca otras personas en la máquina.
- No utilice la máquina nunca bajo la influencia de drogas o alcohol. Incluso los medicamentos bajo receta y los medicamentos para resfriados pueden causar somnolencia.
- No conduzca la máquina si está cansado. Asegúrese de descansar de vez en cuando. Es muy importante que se mantenga alerta en todo momento.
- Familiarícese con los controles y sepa cómo detener el motor rápidamente.
- Mantenga colocados todos los protectores, dispositivos de seguridad y pegatinas. Si un protector, dispositivo de seguridad o pegatina funciona mal, es ilegible, o está dañado, repárelo o cámbielo antes de manejar la máquina.
- Lleve siempre calzado fuerte. No haga funcionar la máquina calzando sandalias, zapatillas de deporte o similares. No lleve prendas o joyas sueltas que pudieran quedar atrapadas en piezas en movimiento y causar lesiones personales.
- Es aconsejable llevar gafas de seguridad, calzado de seguridad, pantalón largo y casco, y esto puede ser requerido por la normativa local y las condiciones de los seguros.
- Evite conducir en la oscuridad, sobre todo en zonas con las que no está familiarizado. Si es imprescindible conducir de noche, conduzca con cuidado, utilice los faros, y piense incluso en instalar faros adicionales.
- Extreme las precauciones cuando haya otras personas cerca. Esté siempre atento a la posible presencia de otras personas.
- Antes de utilizar la máquina, compruebe siempre las zonas de la máquina que se indican en la sección Verificaciones antes del arranque (página 17). Si hay alguna anomalía, no utilice la máquina. Asegúrese de corregir el problema antes de utilizar la máquina o el accesorio.
- Puesto que la gasolina es altamente inflamable, manéjela con cuidado.
  - Utilice un recipiente de gasolina homologado.
  - No retire el tapón del depósito de combustible si el motor está caliente o en funcionamiento.
  - No fume mientras maneja la gasolina.
  - Llene el depósito de combustible al aire libre, y llénelo hasta unos 25 mm por debajo de la parte superior del depósito (la parte inferior del cuello de llenado). No lo llene demasiado.
  - Limpie la gasolina derramada.

Uso

⚠ ADVERTENCIA

Los gases de escape del motor contienen monóxido de carbono, que es un veneno inodoro que puede matarle.

No haga funcionar el motor dentro de un edificio o en un recinto cerrado.

- El operador y el pasajero deben permanecer sentados mientras la máquina esté en movimiento. El operador debe mantener las dos manos en el volante, siempre que sea posible, y el pasajero debe utilizar los agarraderos

provistos. Mantenga los brazos y las piernas dentro de la máquina en todo momento.

- Conduzca más lentamente y gire menos bruscamente cuando lleve un pasajero. Recuerde que su pasajero puede no esperar que usted frene o gire, y puede no estar preparado.
- Siempre esté atento a, y procure evitar, obstáculos salientes de baja altura, como por ejemplo, ramas de árboles, jambas de puertas y pasarelas elevadas. Asegúrese de que hay suficiente sitio por encima para que la máquina y usted pasen sin problemas.
- Si no utiliza la máquina conforme a las normas de seguridad, puede haber un accidente o un vuelco de la máquina, con resultado de lesiones graves o la muerte. Conduzca con cuidado. Para evitar vuelcos o pérdidas de control:
  - Extreme las precauciones, reduzca la velocidad y mantenga una distancia segura alrededor de trampas de arena, zanjas, arroyos, rampas, zonas desconocidas o cualquier zona que tenga cambios abruptos de terreno o de altura.
  - Esté atento a baches u otros peligros ocultos.
  - Extreme las precauciones si utiliza la máquina en superficies mojadas, en condiciones meteorológicas adversas, a velocidades más altas o a plena carga. El tiempo y la distancia de frenado aumentan a plena carga.
  - Evite arrancar o detener la máquina de forma repentina. No cambie el sentido de la máquina de marcha atrás a marcha adelante, o de marcha adelante a marcha atrás, sin antes detener la máquina completamente.
  - Aminore la velocidad antes de girar. No intente giros cerrados o maniobras bruscas u otras acciones de conducción insegura que puedan hacerle perder el control de la máquina.
  - Al volcar la carga desde la plataforma de la máquina, no deje que nadie se ponga detrás de la máquina. Asegúrese de que la plataforma de carga está bajada y enganchada antes de abrir el portón trasero.
  - Utilice la máquina únicamente con la plataforma de carga bajada y enganchada.
  - Antes de conducir en marcha atrás, mire hacia la parte trasera de la máquina y asegúrese de que no hay nadie detrás de usted. Retroceda lentamente.
  - Vigile el tráfico cuando esté cerca de una carretera o cuando cruce una. Ceda el paso siempre a peatones y a otros vehículos. Señalice siempre sus giros, o deténgase con tiempo suficiente para que las demás personas sepan lo que usted pretende hacer. Observe todas las normas de tráfico.
  - Los sistemas eléctrico y de escape de esta máquina pueden producir chispas capaces de incendiar materiales explosivos. Nunca opere la máquina en o cerca de una zona en la que haya polvo o vapores explosivos en el aire.
  - Si en algún momento tiene alguna duda sobre la seguridad, deje de usar la máquina, y consulte a su supervisor.
- No toque el motor o el silenciador con el motor en marcha, o poco después de que el motor se haya parado. Estas zonas pueden estar lo suficientemente calientes como para producir quemaduras.
- Si la máquina vibra anormalmente, deténgase inmediatamente, espere hasta que se detenga todo movimiento e inspeccione la máquina por si hubiera daños. Repare cualquier daño en la máquina antes de seguir usándola.
- Antes de levantarse del asiento:
  1. Detenga la máquina.
  2. Ponga el freno de estacionamiento.
  3. Gire la llave de contacto a la posición de Desconectado.
  4. Retire la llave de contacto.

  Nota: Si la máquina está en una pendiente, bloquee las ruedas después de bajarse de la máquina.
- Los rayos pueden causar graves lesiones o incluso la muerte. Si se ven relámpagos o rayos o se oyen truenos en la zona, no utilice la máquina; busque un lugar donde resguardarse.

Frenado

- Ralentice la marcha antes de acercarse a un obstáculo. Esto le da más tiempo para parar o para desviarse. Un choque contra un obstáculo puede causarle lesiones a usted y a su pasajero. Además, puede dañar la máquina y su contenido.
- El peso bruto de la máquina tiene un impacto muy importante sobre su capacidad para detenerse y/o girar. Una carga o un accesorio pesado hace que sea más difícil parar o girar la máquina. Cuanto más pesa la carga, más se tarda en parar.
- Reduzca la velocidad de la máquina si la plataforma de carga ha sido retirada y la máquina no tiene instalado ningún accesorio. Las características de frenado pueden variar, y las paradas rápidas pueden hacer que se bloqueen las ruedas traseras, lo que afectará al control de la máquina.
- El césped y el pavimento son mucho más resbaladizos cuando están mojados. El tiempo de parada en superficies mojadas puede ser de 2 a 4 veces más largo que en superficies secas. Si usted conduce por agua de cierta profundidad y se mojan los frenos, éstos no funcionarán bien hasta que no se sequen. Después de conducir por el agua, debe comprobar los frenos para verificar que funcionan correctamente. Si no funcionan bien, conduzca

lentamente sobre terreno llano, presionando ligeramente el pedal de freno. Esto secará los frenos.

Operación en cuestas

⚠ ADVERTENCIA

Conducir la máquina por una cuesta puede hacer que ésta vuelque, o el motor puede calarse, haciendo que la máquina no avance en la cuesta. Esto podría provocar lesiones personales.

- **No utilice la máquina en pendientes o cuestas excesivamente empinadas.**
- **No acelere rápidamente ni frene bruscamente al bajar una cuesta en marcha atrás, sobre todo si lleva carga.**
- **Si el motor se cala o si el vehículo no puede avanzar por una cuesta, baje la cuesta en línea recta, a baja velocidad, en marcha atrás. No intente nunca girar la máquina.**
- **En pendientes, conduzca la máquina lentamente y con precaución.**
- **Evite girar en pendientes y cuestas.**
- **Reduzca la carga y la velocidad de la máquina.**
- **Evite parar en las cuestas, sobre todo cuando lleva carga.**

Al conducir la máquina en una cuesta o pendiente, es necesario tomar estas precauciones adicionales:

- Reduzca la velocidad de la máquina antes de empezar a subir o bajar una cuesta.
- Si el motor se cala o si la máquina no puede avanzar al subir una cuesta, aplique paulatinamente los frenos y baje la cuesta en línea recta, a baja velocidad, en marcha atrás.
- Puede ser peligroso girar mientras sube o baja una cuesta. Si es imprescindible girar en una cuesta, hágalo lentamente y con cuidado. No haga nunca giros cerrados o rápidos.
- Las cargas pesadas afectan a la estabilidad. Reduzca el peso de la carga y la velocidad de avance al conducir por una cuesta o si la carga tiene un centro de gravedad alto. Sujete la carga a la plataforma de carga de la máquina para evitar que la carga se desplace. Extreme las precauciones al transportar cargas que se desplazan con facilidad (líquidos, piedras, arena, etc.).
- Evite parar en las cuestas, sobre todo cuando lleva carga. El vehículo tardará más en pararse cuando baja una cuesta que en un terreno llano. Si es imprescindible parar la máquina, evite cambios repentinos de velocidad, que pueden hacer que la máquina empiece a volcar o a rodar. No frene bruscamente al desplazarse en marcha atrás, puesto que la máquina podría volcar.
- Si va a utilizar la máquina en terrenos ondulados, puede instalar el kit opcional de protección anti-vuelco.

Operación en terrenos irregulares

Reduzca la velocidad de avance de la máquina y la carga si va a conducir en terrenos accidentados o abruptos, y cerca de bordillos, baches y otros cambios bruscos del terreno. La carga puede desplazarse, haciendo que la máquina pierda estabilidad.

Si va a utilizar la máquina en terrenos irregulares, puede instalar el kit opcional de protección anti-vuelco.

⚠ ADVERTENCIA

Los cambios bruscos de terreno pueden hacer que el volante se mueva repentinamente, lo que podría causar lesiones en manos y brazos.

- **Reduzca la velocidad en terrenos accidentados y cerca de bordillos.**
- **Sujete el volante en su perímetro, sin agarrarlo con fuerza, con los pulgares hacia arriba y alejados de los radios del volante.**

Cargar y descargar

El peso y la posición de la carga y del pasajero pueden afectar a la estabilidad de la máquina y sus características de manejo. Esté atento a las siguientes condiciones para evitar la pérdida de control o el vuelco de la máquina.

- No supere la capacidad nominal de la máquina al utilizarla con una carga en la plataforma, o para tirar de un remolque, o ambos; consulte Especificaciones (página 15)
- Extreme las precauciones al conducir la máquina en una cuesta o en terrenos irregulares, sobre todo si lleva una carga en la plataforma o tira de un remolque, o ambos.
- Tenga cuidado al transportar una carga alta en la plataforma.
- Tenga en cuenta que la estabilidad y el control de la máquina disminuyen si la carga en la plataforma está mal distribuida.
- Las cargas sobredimensionadas afectan a la estabilidad de la máquina.
- Los dirección, la frenada y la estabilidad de la máquina se ven afectadas cuando se lleva una carga cuyo peso no puede amarrarse a la máquina, como por ejemplo el líquido contenido en un recipiente grande.

⚠ ADVERTENCIA

El peso de la plataforma puede ser muy elevado. Puede aplastar las manos u otras partes del cuerpo.

- **Mantenga alejadas las manos y otras partes del cuerpo mientras baje la plataforma.**
- **No descargue materiales encima de otras personas.**

- No vuelque nunca la carga cuando la máquina está de través en una cuesta. El cambio en la distribución del peso puede hacer que la máquina vuelque.
- Si lleva una carga pesada en la plataforma, reduzca la velocidad y deje una distancia de frenado suficiente. No frene bruscamente. Extreme las precauciones en cuestas o pendientes.
- Sepa que las cargas pesadas aumentan la distancia de frenado y reducen la capacidad de hacer giros cerrados sin volcar.
- El espacio de carga posterior es para llevar cargas solamente, no para llevar pasajeros.
- No sobrecargue nunca la máquina. La placa identificativa (situada debajo del salpicadero, en el centro) indica los límites de carga de la máquina. No sobrecargue nunca los accesorios ni supere el peso bruto máximo (PBV) de la máquina; consulte Cómo cargar la plataforma (página 22).

Mantenimiento

- Sólo permita realizar tareas de mantenimiento, reparaciones, ajustes o inspecciones de la máquina a personal debidamente cualificado y autorizado.
- Antes de realizar cualquier tarea de mantenimiento o ajuste en la máquina, pare el motor, ponga el freno de estacionamiento y retire la llave del interruptor.
- Para asegurarse de que la máquina esté en buenas condiciones, mantenga correctamente apretados todos los pernos, tuercas, y tornillos.
- Para reducir el peligro de incendio, mantenga la zona del motor libre de acumulaciones excesivas de grasa, hojas, hierba y suciedad.
- No utilice nunca una llama desnuda para comprobar el nivel del combustible o del electrolito de la batería, o para buscar fugas de estos elementos.
- Si el motor debe estar en marcha para realizar un ajuste, mantenga las manos, los pies, la ropa y otras partes del cuerpo alejados del motor y de cualquier pieza en movimiento. Mantenga alejadas a otras personas mientras se realicen operaciones de mantenimiento en una máquina en marcha.
- No utilice recipientes abiertos de combustible o de líquidos de limpieza inflamables para limpiar piezas.
- Si la máquina necesita reparaciones importantes o si usted necesita ayuda, póngase en contacto con un Distribuidor Toro Autorizado.
- Para asegurar un rendimiento óptimo y la seguridad de la máquina, compre siempre piezas y accesorios genuinos de Toro. Las piezas de repuesto y los accesorios de otros fabricantes podrían ser peligrosos. La modificación de esta máquina de cualquier manera que pudiera afectar a la operación de la máquina, su rendimiento, durabilidad o uso, podría dar lugar a lesiones o a la muerte. Dicho uso podría invalidar la garantía del producto.

Modelos 07266TC y 07279

Presión sonora

Esta unidad tiene un nivel de potencia sonora garantizado de 96 dBA, que incluye un valor de incertidumbre (K) de 1 dBA.

El nivel de potencia sonora se determinó mediante los procedimientos descritos en EN ISO 11094.

Presión sonora

Esta unidad tiene un nivel de presión sonora el oído del operador de 83 dBA, que incluye un valor de incertidumbre (K) de 1 dBA.

El nivel de presión sonora se determinó mediante los procedimientos descritos en EN ISO 11201.

Vibración Mano-brazo

Nivel medido de vibración en la mano derecha = 1,5 m/s^2

Nivel medido de vibración en la mano izquierda = 1,03 m/s^2

Valor de incertidumbre (K) = 0,5 m/s^2

Los valores medidos se determinaron mediante los procedimientos descritos en EN 1032.

Vibración Cuerpo entero

Nivel medido de vibración = 0,42 m/s^2

Valor de incertidumbre (K) = 0,5 m/s^2

Los valores medidos se determinaron mediante los procedimientos descritos en EN 1032.

Modelos 07273 y 07273TC

Presión sonora

Esta unidad tiene un nivel de potencia sonora garantizado de 96 dBA, que incluye un valor de incertidumbre (K) de 1 dBA.

El nivel de potencia sonora se determinó mediante los procedimientos descritos en EN ISO 11094.

Presión sonora

Esta unidad tiene un nivel de presión sonora en el oído del operador de 86 dBA, que incluye un valor de incertidumbre (K) de 1 dBA.

El nivel de presión sonora se determinó mediante los procedimientos descritos en EN ISO 11201.

Vibración Mano-brazo

Nivel medido de vibración en la mano derecha = 1,5 m/s^2

Nivel medido de vibración en la mano izquierda = 1,06 m/s^2

Valor de incertidumbre (K) = 0,5 m/s^2

Los valores medidos se determinaron mediante los procedimientos descritos en EN 1032.

Vibración Cuerpo entero

Nivel medido de vibración = 0,35 m/s²

Valor de incertidumbre (K) = 0,5 m/s²

Los valores medidos se determinaron mediante los procedimientos descritos en EN 1032.

Pegatinas de seguridad e instrucciones

Las pegatinas de seguridad e instrucciones están a la vista del operador y están ubicadas cerca de cualquier zona de peligro potencial. Sustituya cualquier pegatina que esté dañada o que falte.

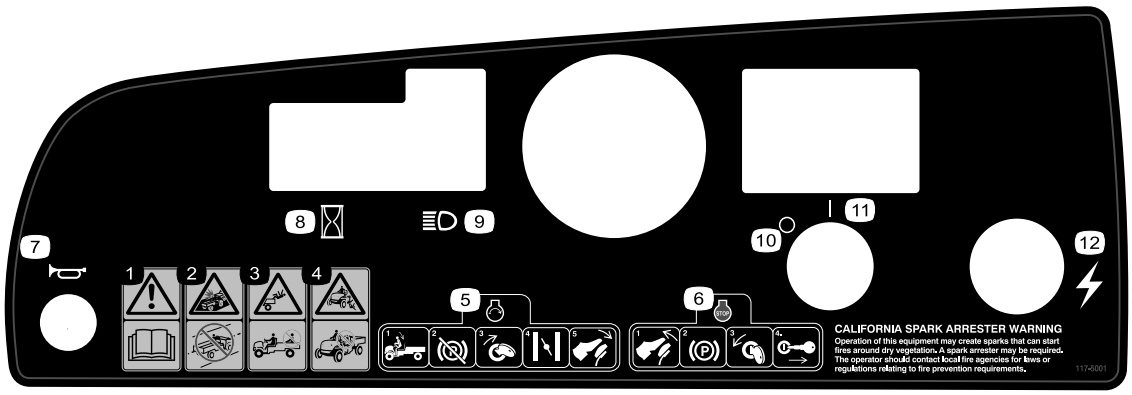

117-5001

1. Advertencia – lea el *Manual del operador*.
2. Peligro de colisión – no utilice el vehículo en carreteras, calles o caminos públicos.
3. Peligro de caída – no lleve pasajeros en la plataforma de carga.
4. Peligro de caída – no permita que este vehículo sea operado por niños.
5. Para arrancar el motor, siéntese en el asiento del operador, quite el freno de estacionamiento, gire la llave de contacto a Encendido, tire de la palanca del estárter (si es necesario) y pise el pedal del acelerador.
6. Para parar el motor, suelte el pedal del acelerador, ponga el freno de estacionamiento, gire la llave de contacto a desconectado y retire la llave.
7. Bocina
8. Contador de horas
9. Faros
10. Contacto – Apagado
11. Contacto – Encendido
12. Suministro eléctrico (enchufe)



104-6581

1. Advertencia – lea el *Manual del operador*.
2. Peligro de incendio – antes de repostar, pare el motor.
3. Advertencia – no utilice esta máquina a menos que haya recibido formación en su manejo.
4. Peligro de vuelco – tenga cuidado y conduzca lentamente en pendientes; conduzca lentamente en los giros, y mantenga la velocidad del vehículo por debajo de los 26 km/h si lleva una carga completa o pesada, o si conduce sobre terrenos irregulares.
5. Peligro de caída y de lesiones en brazos/piernas – no lleve pasajeros en la plataforma de carga y mantenga los brazos y las piernas dentro del vehículo en todo momento.

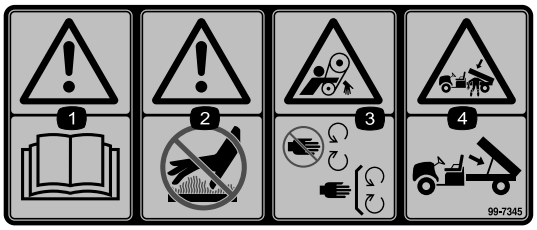

99-7345

1. Advertencia – lea el *Manual del operador*.
2. Superficie caliente/peligro de quemadura – manténgase a una distancia prudencial de la superficie caliente.
3. Peligro de enredamiento, correa – no se acerque a las piezas en movimiento; mantenga colocados todos los protectores.
4. Peligro de aplastamiento, plataforma de carga – utilice la varilla de sujeción para sujetar la plataforma de carga.

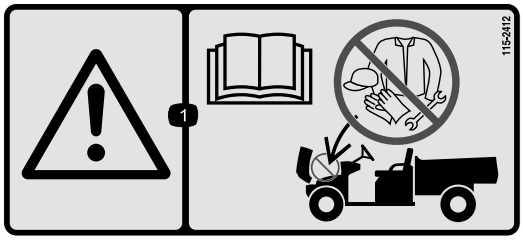

115-2412

1. Advertencia – lea el *Manual del operador*; no utilizar para el almacenamiento.

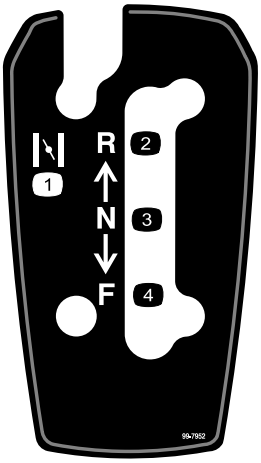

99-7952

1. Estárter
2. Marcha atrás
3. Punto muerto
4. Hacia adelante

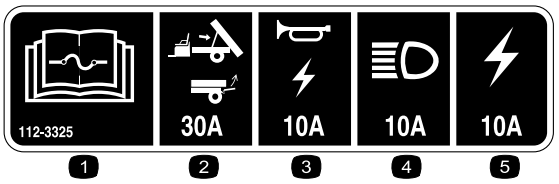

112-3325

1. Lea el *Manual del operador* para obtener información sobre fusibles.
2. Elevación/portón, 30 A
3. Bocina/enchufe, 10A
4. Faros, 15A
5. Fusible de la máquina, 20A

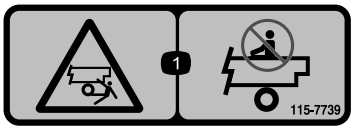

115-7739

1. Peligro de caída, aplastamiento, transeúntes – no lleve pasajeros en la máquina.

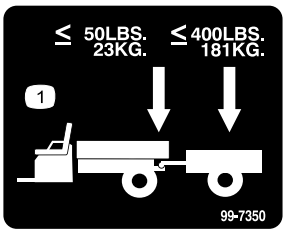

99-7350

1. El peso máximo sobre el enganche es de 23 kg; el peso máximo del remolque es de 181 kg.

Montaje

Piezas sueltas

Utilice la tabla siguiente para verificar que no falta ninguna pieza.

Procedimiento	Descripción	Cant.	Uso
1	Volante	1	Instale el volante (modelos 07266TC y 07273TC).
2	Manual del operador Manual del propietario del motor Catálogo de piezas Material de formación en seguridad Tarjeta de registro Formulario de Inspección Pre-entrega Certificado de calidad Llave	1 1 1 1 1 1 1 2	Lea el Manual del operador y vea el vídeo antes de utilizar la máquina.

Nota: Los lados derecho e izquierdo de la máquina se determinan desde la posición normal del operador.

1

Instalación del volante (modelos 07266TC y 07273TC).

Piezas necesarias en este paso:

1	Volante

Procedimiento

1. Suelte las pestañas de la parte trasera del volante que sujetan el embellecedor, y retire el embellecedor del centro del volante.
2. Retire la contratuerca y la arandela de la columna de dirección.
3. Deslice el volante y la arandela sobre la columna. Alinee el volante sobre la columna de manera que la barra quede en posición horizontal cuando los neumáticos están orientados hacia adelante, con el radio grueso del volante hacia abajo.

   Nota: La tapa guardapolvo se coloca en la columna de dirección en la fábrica.
4. Sujete el volante a la columna con la contratuerca (Figura 3).

   Nota: Apriete la contratuerca a 24–29 Nm.

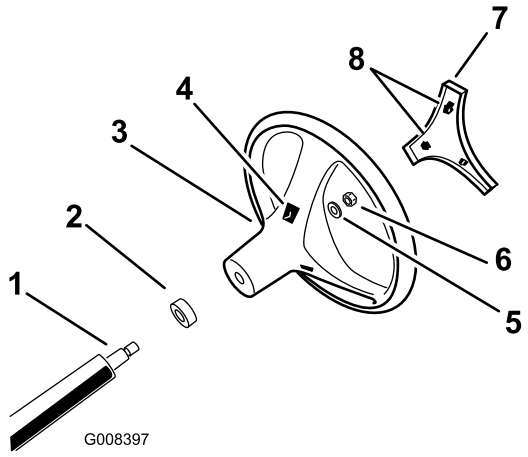

Figura 3

1. Columna de dirección
2. Protector de polvo
3. Volante
4. Ranuras de las pestañas en el volante
5. Arandela
6. Contratuerca
7. Cubierta
8. Pestañas del embellecedor

Alinee las pestañas del embellecedor con las ranuras del volante y coloque el embellecedor a presión en el centro del volante.

2

Lectura del manual y visualización del material de formación de seguridad

Piezas necesarias en este paso:

1	*Manual del operador*
1	*Manual del propietario del motor*
1	*Catálogo de piezas*
1	Material de formación en seguridad
1	Tarjeta de registro
1	*Formulario de Inspección Pre-entrega*
1	Certificado de calidad
2	Llave

Procedimiento

- Lea el *Manual del operador* y el *Manual del operador del motor*.
- Vea el material de formación en seguridad.
- Rellene la tarjeta de registro.
- Rellene el *Formulario de Inspección Preentrega*.
- Revise el *Certificado de calidad*.

El producto

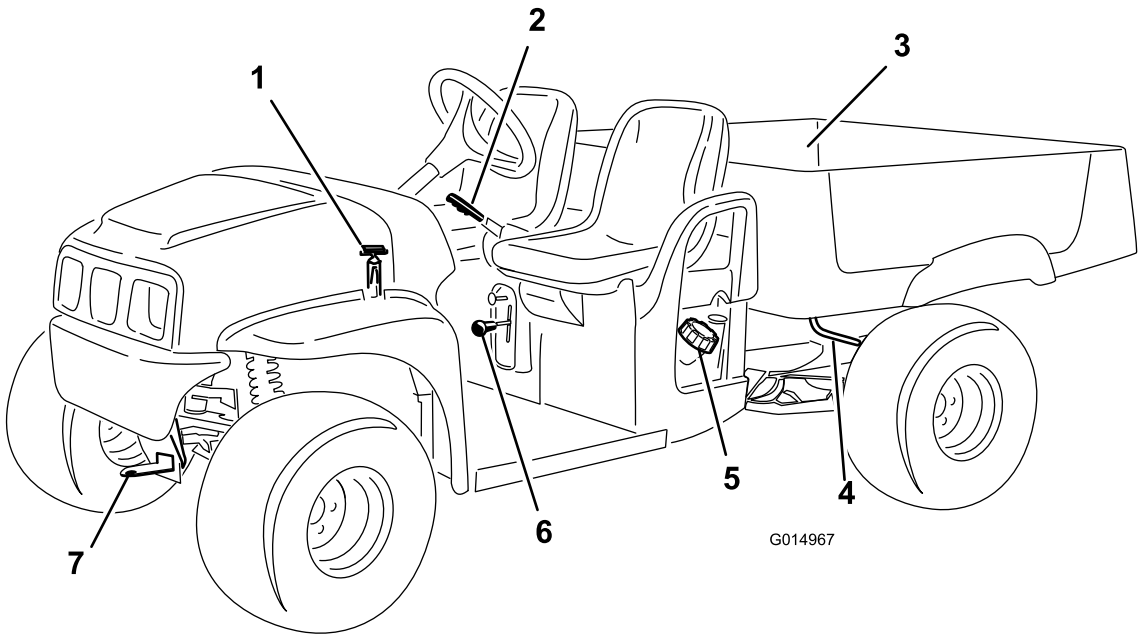

Figura 4

1. Cierre del capó
2. Palanca del freno de estacionamiento
3. Plataforma de carga
4. Palanca de la plataforma de carga
5. Tapón de combustible
6. Selector de marchas
7. Punto de remolque

Controles

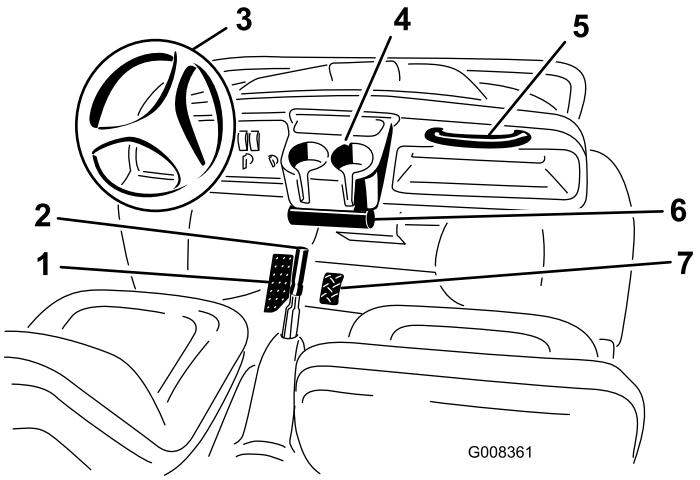

Figura 5

1. Pedal de freno
2. Freno de estacionamiento (entre los asientos)
3. Volante
4. Portavasos
5. Agarradero del pasajero
6. *Tubo del Manual del operador*
7. Pedal del acelerador

Pedal del acelerador

El pedal del acelerador (Figura 5) le permite variar la velocidad de avance de la máquina. Presione hacia abajo el pedal del acelerador para arrancar el motor. Si se pisa más el pedal, la velocidad de avance aumenta. Si se suelta el pedal la máquina irá más lento y el motor se parará.

Nota: La velocidad máxima hacia adelante es de 26 km/h.

Pedal de freno

El pedal de freno se utiliza para reducir la velocidad o para parar la máquina (Figura 5).

⚠ CUIDADO

Los frenos pueden desgastarse o perder el reglaje, dando lugar a lesiones personales. Si el recorrido del pedal de freno llega a 25 mm del suelo de la máquina, los frenos deben ser ajustados o reparados.

Cambie los frenos si están desgastados. Repare los frenos si están mal ajustados.

Freno de estacionamiento

El freno de estacionamiento está situado entre los asientos (Figura 5). Cada vez que apague el motor, ponga el freno de estacionamiento para evitar que la máquina se desplace accidentalmente. Si se aparca la máquina en una pendiente pronunciada, asegúrese de poner el freno de estacionamiento.

- Para poner el freno de estacionamiento, tire hacia arriba de la palanca de estacionamiento.
- Para quitar el freno de estacionamiento, empuje hacia abajo la palanca del freno de estacionamiento.

Control del estárter

El control del estárter está situado por debajo y a la derecha del asiento del operador. El estárter se utiliza para facilitar el arranque del motor cuando está frío, tirando del control del estárter hacia fuera (Figura 6). Después de que el motor arranque, regule el estárter para que el motor siga funcionando suavemente. A medida que el motor se caliente, presione el control hacia dentro, a la posición de Desactivado.

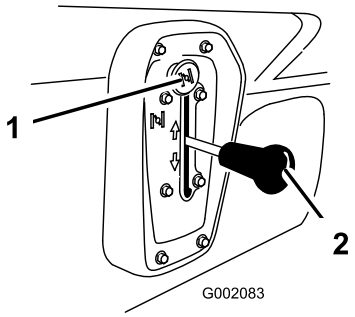

Figura 6

1. Estárter
2. Selector de marchas

Selector de marchas

Utilice el selector de marchas para cambiar la dirección de avance de la máquina. El selector de marchas tiene tres posiciones: adelante, atrás y punto muerto (Figura 6). El motor arrancará y funcionará en cualquiera de las tres posiciones.

Nota: Si la unidad está equipada con la alarma de conducción en marcha atrás opcional y el selector de marchas está en marcha atrás cuando la llave de contacto está en la posición de conectado, sonará un zumbador como advertencia para el operador de que la máquina está en marcha atrás.

Importante: Detenga siempre la máquina antes de cambiar de marcha.

Interruptor de encendido

El interruptor de encendido (Figura 7) se utiliza para arrancar y parar el motor, y tiene dos posiciones: Conectado y Desconectado. Gire la llave en sentido horario a la posición de Encendido para poder arrancar el motor. Con la máquina detenida, gire la llave en sentido antihorario a la posición de Desconectado para parar el motor. Retire la llave de contacto antes de abandonar la máquina.

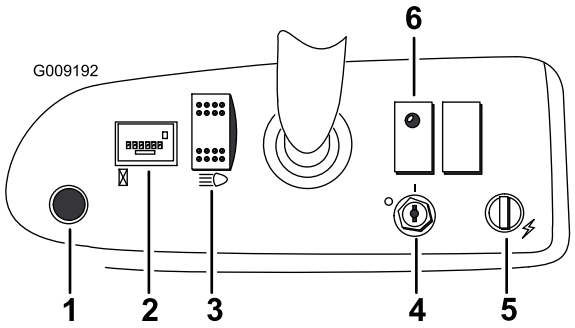

Figura 7

1. Botón del claxon (Modelos 07266TC y 07273TC)
2. Contador de horas
3. Interruptor de faros
4. Llave de contacto
5. Enchufe eléctrico
6. Indicador de aceite

Contador de horas

El contador de horas (Figura 7) muestra el número total de horas de funcionamiento del motor. El contador de horas registra el tiempo mientras el motor está en marcha y el pedal del acelerador está pisado.

Indicador de aceite

El indicador de aceite se utiliza para advertir al operador que la presión de aceite del motor está por debajo de un nivel seguro (Figura 7). Si el indicador se enciende y permanece encendido, compruebe el nivel de aceite y añada aceite si es necesario; consulte Comprobación del aceite del motor (página 18).

Nota: El indicador de aceite puede parpadear; esto es normal y no es necesario hacer nada.

Interruptor de los faros

El interruptor de los faros se utiliza para controlar los faros. Presione el interruptor hacia abajo para encender los faros; presione el interruptor hacia arriba para apagar los faros (Figura 7).

Enchufe eléctrico

El enchufe eléctrico proporciona alimentación de 12 voltios de corriente continua a los accesorios eléctricos opcionales (Figura 7).

Botón del claxon (Modelos 07266TC y 07273TC)

Pulse el botón del claxon para activar el claxon (Figura 7).

Indicador de combustible

El indicador de combustible (Figura 8) está situado en el depósito de combustible, junto al tapón de llenado, en el lado izquierdo de la máquina. El indicador muestra la cantidad de combustible que hay en el depósito.

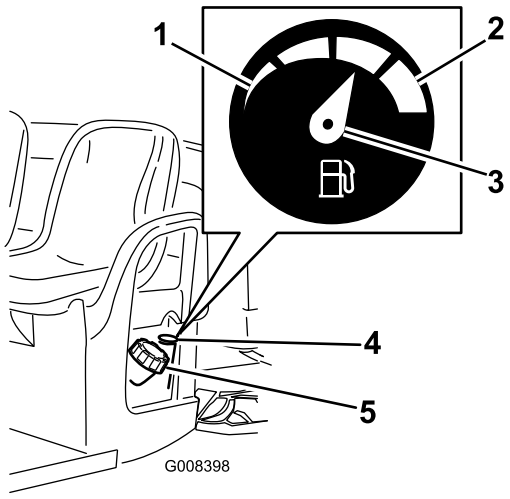

Figura 8

1. Vacío
2. Lleno
3. Aguja
4. Indicador de combustible
5. Tapón del depósito de combustible

Agarraderos del pasajero

Los agarraderos del pasajero están situados a la derecha del salpicadero y en el lado exterior de cada asiento (Figura 9).

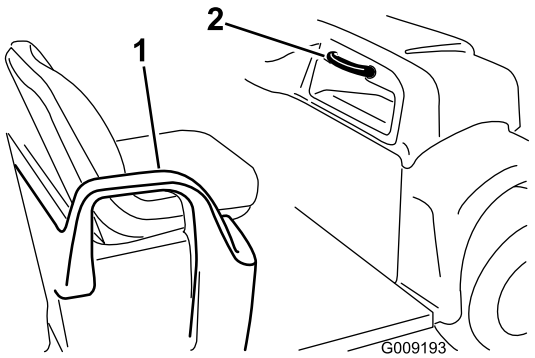

Figura 9

1. Agarradero, protección para las caderas
2. Agarradero del pasajero

Especificaciones

Nota: Las especificaciones y el diseño están sujetos a modificación sin previo aviso.

Tipo	Modelo: 07266TC y 07279	Modelo: 07273 y 07273TC
Peso base	En seco, 544 kg	
Capacidad nominal (en una superficie nivelada)	567 kg en total, incluyendo operador de 90,7 kg, pasajero de 90,7 kg, carga, peso sobre el enganche, peso bruto del remolque, y accesorios.	749 kg en total, incluyendo operador de 90,7 kg, pasajero de 90,7 kg, carga, peso sobre el enganche, peso bruto del remolque, y accesorios.
Peso bruto máximo del vehículo (en una superficie nivelada)	1111 kg en total, incluyendo todos los pesos relacionados arriba	1292 kg en total, incluyendo todos los pesos relacionados arriba
Capacidad máxima de carga (en una superficie nivelada)	385 kg en total, incluyendo el peso sobre el enganche y el peso bruto del remolque.	567 kg en total, incluyendo el peso sobre el enganche y el peso bruto del remolque.
Capacidad de remolque:		
Enganche estándar	Peso sobre el enganche, 23 kg; Peso máximo del remolque 182 kg	
Enganche para trabajos duros	Peso sobre el enganche, 45 kg; Peso máximo del remolque 363 kg	
Anchura total	150 cm	
Longitud total	299 cm	
Separación del suelo	25 cm delante, sin carga ni operador; 18 cm detrás, sin carga ni operador	
Distancia entre ejes	206 cm	
Distancia entre ruedas (línea central a línea central)	125 cm delante, 118 cm detrás	125 cm delante, 120 cm detrás
Longitud de la plataforma de carga	Interior, 117 cm; Exterior, 133 cm	
Ancho de la plataforma de carga	Interior 125 cm, 150 cm en el exterior de los guardabarros moldeados	
Altura de la plataforma de carga	25 cm en el interior	

Accesorios/Aperos

Está disponible una selección de accesorios y aperos homologados por Toro que se pueden utilizar con la máquina a fin de potenciar y aumentar sus prestaciones. Póngase en contacto con su Servicio Técnico Autorizado o visite www.Toro.com para obtener una lista de todos los accesorios y aperos homologados.

Operación

Nota: Los lados derecho e izquierdo de la máquina se determinan desde la posición normal del operador.

Primero la Seguridad

Le rogamos lea cuidadosamente todas las instrucciones y pegatinas de la sección de seguridad. El conocer esta información puede ayudar a evitarle lesiones a usted o a otras personas.

Operación de la plataforma de carga

Elevación de la plataforma de carga

⚠ ADVERTENCIA

Si se conduce la máquina con la plataforma de carga elevada, la máquina puede volcar o rodar más fácilmente. La estructura de la plataforma puede dañarse si usted conduce la máquina con la plataforma elevada.

- **Utilice la máquina únicamente con la plataforma de carga bajada.**
- **Después de vaciar la plataforma de carga, bájela.**

⚠ CUIDADO

Si la carga está concentrada cerca de la parte trasera de la plataforma de carga y usted abre los enganches, la plataforma puede inclinarse inesperadamente y abrirse, causando lesiones a usted o a otras personas.

- **Centre la carga en la plataforma, si es posible.**
- **Sujete la plataforma de carga en posición bajada y asegúrese de que no hay nadie apoyado en la plataforma o detrás de la misma antes de abrir los enganches.**
- **Retire toda la carga de la plataforma antes de elevar la plataforma para realizar tareas de mantenimiento en la máquina.**

1. Levante la palanca de enganche situada en cada lado de la plataforma, cerca de la esquina delantera, y eleve la plataforma (Figura 10).
2. Sujete la plataforma de carga colocando la varilla de sujeción en la muesca situada al final de la ranura situada en el lado izquierdo del bastidor de la máquina (Figura 10).

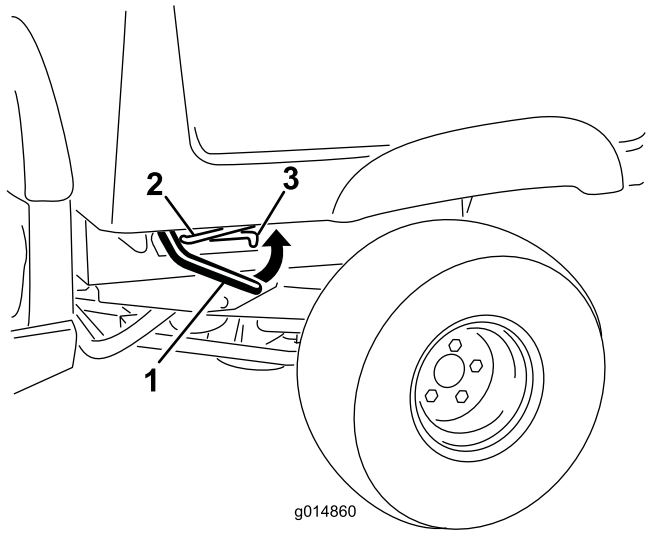

Figura 10

1. Palanca de enganche
2. Varilla de sujeción
3. Muesca

Bajada de la plataforma de carga

⚠ ADVERTENCIA

El peso de la plataforma puede ser muy elevado. Puede aplastar las manos u otras partes del cuerpo.

Mantenga alejadas las manos y otras partes del cuerpo mientras baje la plataforma.

1. Eleve la plataforma un poco tirando hacia arriba de la palanca de enganche (Figura 10).
2. Extraiga la varilla de sujeción de la muesca de la ranura (Figura 10).
3. Baje la plataforma hasta que se enganche firmemente en su sitio (Figura 10).

Apertura del portón trasero

1. Asegúrese de que la plataforma de carga está bajada y enganchada.
2. Tire hacia arriba del portón usando los tiradores del panel trasero (Figura 11).

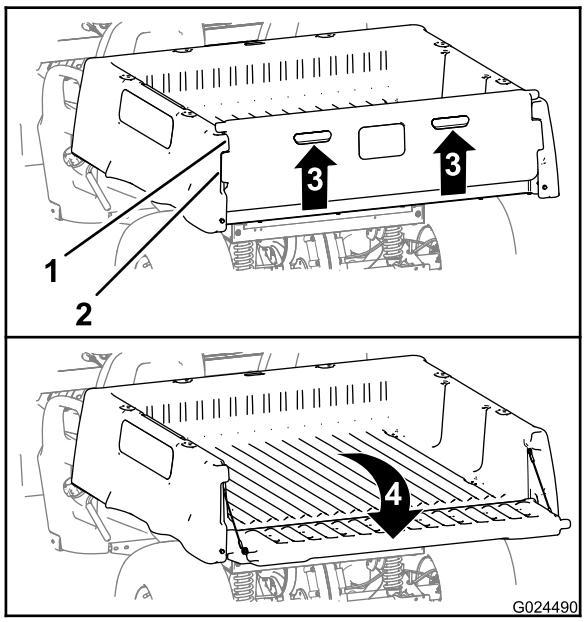

Figura 11

1. Pestaña (plataforma de carga)
2. Pestaña de bloqueo (portón trasero)
3. Tirador
4. Girar hacia atrás y hacia abajo

3. Alinee las pestañas de bloqueo del portón trasero con los huecos situados entre las pestañas de la plataforma de carga (Figura 11).
4. Gire el portón trasero hacia atrás y hacia abajo (Figura 11).

Cierre del portón trasero

Si ha descargado material suelto como arena, gravilla o virutas de madera de la plataforma de carga de la máquina, parte del material descargado puede haberse quedado atrapado en la zona de la bisagra del portón trasero. Antes de cerrar el portón trasero, haga lo siguiente.

1. Utilice las manos para retirar todo el material posible de la zona de la bisagra.
2. Abra la compuerta trasera a un ángulo de 45° aproximadamente (Figura 12).

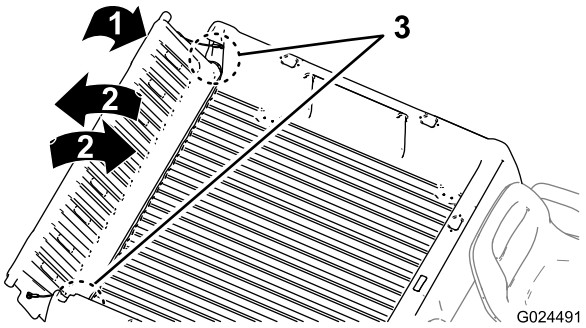

Figura 12

3. Mueva el portón trasero varias veces hacia adelante y hacia atrás, con breves sacudidas (Figura 12).

   Nota: Esto ayudará a alejar el material de la zona de la bisagra.
4. Baje el portón trasero y compruebe que no queda material en la zona de la bisagra.
5. Repita los pasos 1 a 4 hasta que haya eliminado todo el material de la zona de la bisagra.
6. Gire el portón hacia arriba y hacia adelante hasta que las pestañas de bloqueo del portón trasero estén enrasadas con el hueco de la plataforma de carga (Figura 11).

   Nota: Eleve o baje el portón para alinear las pestañas de bloqueo del portón con los huecos verticales situados entre las pestañas de la plataforma de carga.
7. Baje el portón hasta que quede asentado en la parte trasera de la plataforma de carga (Figura 11).

   Nota: Las pestañas de bloqueo del portón quedarán firmemente sujetas por las pestañas de la plataforma de carga.

Verificaciones antes del arranque

Compruebe lo siguiente cada vez que vaya a iniciar una jornada de trabajo con la máquina:

- Compruebe los niveles de aceite de motor y líquidos de frenos, y añada la cantidad correcta de los fluidos especificados, según sea necesario; consulte Comprobación del aceite del motor (página 18) y Comprobación del nivel del líquido de frenos (página 19).
- Compruebe la presión de los neumáticos; consulte Comprobación de la presión de los neumáticos (página 20).
- Compruebe la operación del pedal de freno.
- Asegúrese de que los faros funcionan.
- Gire el volante a derecha e izquierda para comprobar la respuesta de la dirección.
- Compruebe que no hay fugas de aceite, piezas sueltas u otros desperfectos evidentes.

Nota: Apague el motor y espere a que se detengan todas las piezas en movimiento antes de inspeccionar la máquina en busca de fugas de aceite, piezas sueltas u otros desperfectos.

Si alguno de estos elementos necesita atención, notifique a su mecánico o consulte a su supervisor antes de utilizar la máquina. Es posible que su supervisor desee que compruebe otras cosas diariamente, así que debe preguntarle acerca de sus responsabilidades adicionales como operador.

Comprobación del aceite del motor

Intervalo de mantenimiento: Cada vez que se utilice o diariamente Compruebe el nivel de aceite del motor antes de arrancar el motor por primera vez.

Nota: El motor se entrega con aceite en el cárter.

- **Modelos 07266TC y 07279**

  Tipo de aceite: Aceite detergente (Servicio API SJ o superior)

  Capacidad de aceite: 1,1 litros

  Viscosidad: Consulte la tabla siguiente.

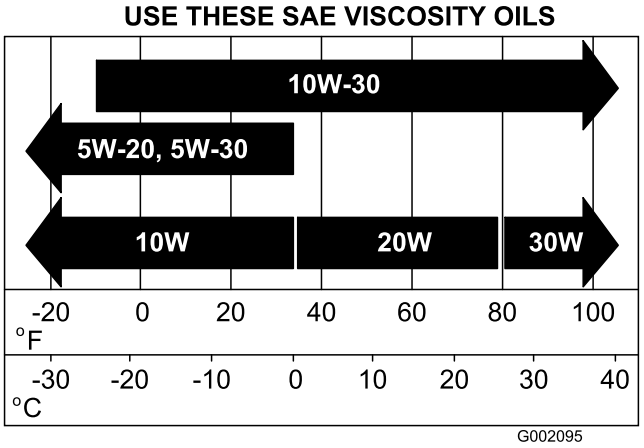

Figura 13

- **Modelos 07273 y 07273TC**

  Tipo de aceite: Aceite detergente (Servicio API SF, SG, SH, SJ o superior)

  Capacidad del cárter: 1,4 litros si se cambia el filtro

  Viscosidad: Consulte la tabla siguiente

  Nota: Cambie el aceite y el filtro de aceite con más frecuencia si la zona de operaciones tiene mucho polvo o arena.

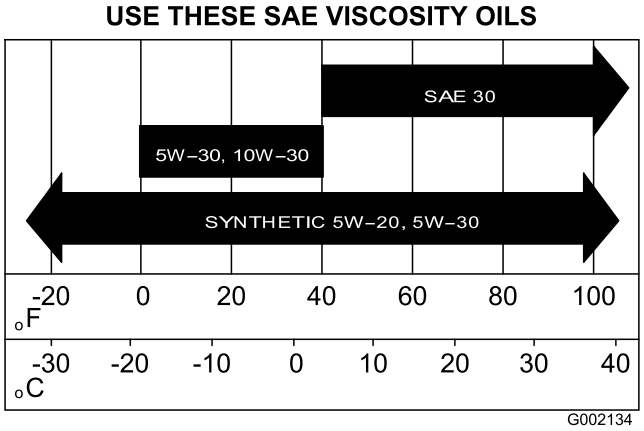

Figura 14

1. Lleve la máquina a una superficie nivelada.
2. Eleve la plataforma de carga; consulte Elevación de la plataforma de carga (página 16).
3. Utilice un trapo para limpiar alrededor de las zonas siguientes del motor:
   - Modelos **07266TC y 07279** – la varilla de aceite y el tubo de llenado (Figura 15).

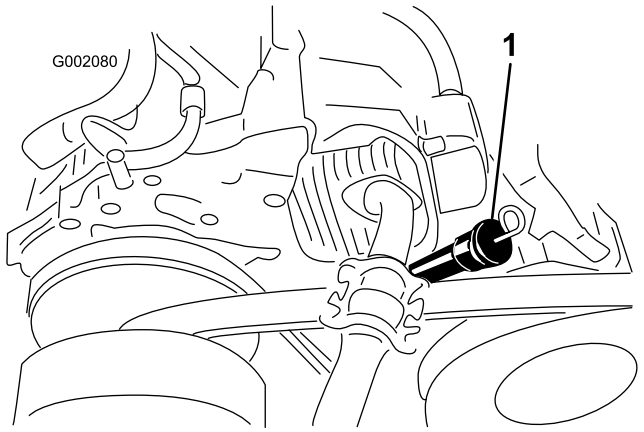

Figura 15
Modelos 07266TC y 07279

1. La varilla de aceite y el tubo de llenado

- Modelos **07273 y 07273TC** – la varilla de aceite y el tapón de llenado (Figura 16).

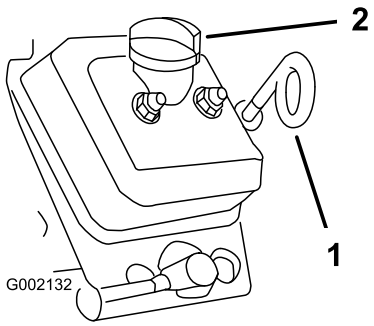

Figura 16
Modelos 07273 y 07273TC

1. Varilla de aceite (con el bucle hacia abajo)
2. Tapón de llenado

4. Retire la varilla de aceite y limpie el extremo (Figura 15 y Figura 16).
5. Introduzca la varilla a fondo en el tubo de llenado (Figura 15 y Figura 16). Retire la varilla y observe el extremo.

   Nota: Si el nivel de aceite es bajo, retire el tapón de llenado y añada el aceite especificado hasta que el nivel llegue a la marca Full (Lleno) de la varilla.

   Nota: Añada el aceite lentamente y compruebe el nivel de aceite a menudo durante este proceso. **No llene el motor demasiado de aceite.**
6. Instale la varilla de aceite y asiéntela firmemente (Figura 15 y Figura 16).

   Importante: Asegúrese de que el bucle de la varilla está orientado hacia abajo en los modelos 07273 y 07273TC.

Comprobación del nivel del líquido de frenos

Intervalo de mantenimiento: Cada vez que se utilice o diariamente Compruebe el nivel del líquido de frenos antes de arrancar el motor por primer vez.

Tipo de líquido de frenos: DOT 3

1. Coloque la máquina en una superficie nivelada, ponga el freno de estacionamiento, gire la llave de contacto a desconectado y retire la llave.
2. Retire el tapón de goma situado encima y en el centro del salpicadero para tener acceso al cilindro maestro y al depósito del líquido de frenos (Figura 17).

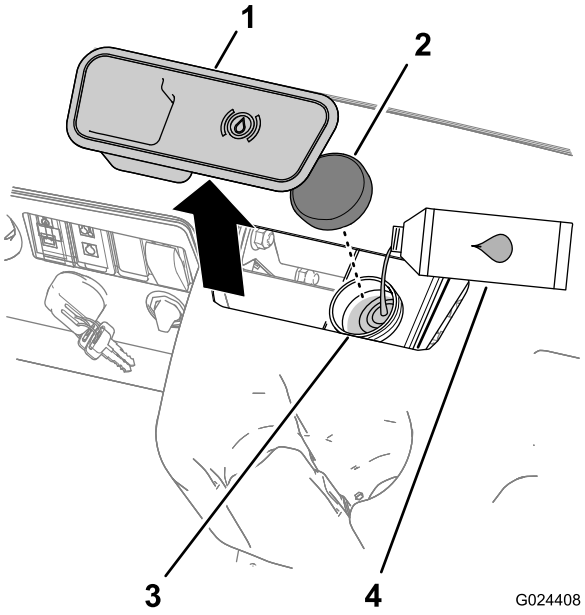

Figura 17

1. Tapón de goma
2. Tapón del depósito
3. Cuello de llenado (depósito)
4. Líquido de frenos DOT 3

3. Mire el nivel de aceite en el lateral del depósito (Figura 18).

   Nota: El nivel debe estar por encima de la línea Mínimo

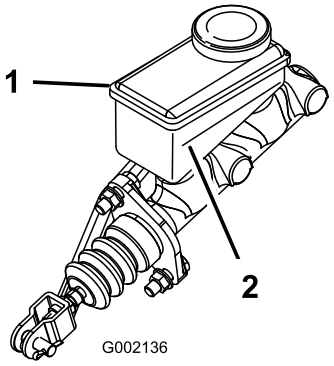

Figura 18

1. Depósito del líquido de frenos
2. Línea Mínimo

4. Si el nivel de aceite es bajo, haga lo siguiente:
   A. Limpie la zona alrededor del tapón del depósito y retire el tapón (Figura 17).
   B. Añada líquido de frenos DOT 3 al depósito hasta que el nivel esté por encima de la línea Mínimo (Figura 18).

      Nota: No llene demasiado el depósito del líquido de frenos.
   C. Coloque el tapón del depósito (Figura 17).
5. Instale el tapón de goma encima del salpicadero (Figura 18).

Comprobación de la presión de los neumáticos

Intervalo de mantenimiento: Cada vez que se utilice o diariamente

- La presión de aire correcta de los neumáticos delanteros y traseros es de **0,55–1,52 bar**.
- La presión del aire de los neumáticos viene determinada por la carga que piensa llevar.
  - Utilice una presión de aire más baja para cargas más ligeras, para reducir la compactación del suelo, para una conducción más suave y para minimizar las huellas de los neumáticos en el suelo.
  - Utilice una presión de aire más alta para transportar cargas más pesadas a velocidades mayores.
- No supere la presión máxima de aire indicada en el flanco de los neumáticos.

Cómo añadir combustible

- Para obtener los mejores resultados, utilice solamente gasolina fresca (comprada hace menos de 30 días), sin plomo, de 87 o más octanos (método de cálculo (R+M)/2).
- **Etanol**: Es aceptable el uso de gasolina con hasta el 10% de etanol (gasohol) o el 15% de MTBE (éter metil tert-butílico) por volumen. El etanol y el MTBE no son lo mismo. No está autorizado el uso de gasolina con el 15% de etanol (E15) por volumen. **No utilice nunca gasolina que contenga más del 10% de etanol por volumen**, como por ejemplo la E15 (contiene el 15% de etanol), la E20 (contiene el 20% de etanol) o la E85 (contiene hasta el 85% de etanol). El uso de gasolina no autorizada puede causar problemas de rendimiento o daños en el motor que pueden no estar cubiertos bajo la garantía.
- **No utilice gasolina que contenga metanol.**
- **No guarde combustible en el depósito de combustible o en recipientes de combustible durante el invierno a menos que haya añadido un estabilizador.**
- **No añada aceite a la gasolina.**

⚠ PELIGRO

En ciertas condiciones la gasolina es extremadamente inflamable y altamente explosiva. Un incendio o una explosión provocados por la gasolina puede causarle quemaduras a usted y a otras personas así como daños materiales.

- **Llene el depósito de combustible en el exterior, en una zona abierta y con el motor frío. Limpie la gasolina derramada.**
- **No llene nunca el depósito de combustible dentro de un remolque cerrado.**
- **No llene completamente el depósito de combustible. Añada gasolina al depósito de combustible hasta que el nivel esté entre 6 y 13 mm por debajo de la parte inferior del cuello de llenado. Este espacio vacío en el depósito permitirá la dilatación de la gasolina.**
- **No fume nunca mientras maneje la gasolina, y manténgase alejado de llamas desnudas o de lugares donde una chispa pudiera inflamar los vapores de gasolina.**
- **Almacene la gasolina en un recipiente homologado y manténgala fuera del alcance de los niños. No compre nunca gasolina para más de 30 días de consumo normal.**
- **No utilice la máquina a menos que esté instalado un sistema completo de escape en buenas condiciones de funcionamiento.**

⚠ PELIGRO

En determinadas condiciones durante el repostaje, puede tener lugar una descarga de electricidad estática, produciendo una chispa que puede prender los vapores de la gasolina. Un incendio o una explosión provocados por la gasolina puede causarle quemaduras a usted y a otras personas así como daños materiales.

- **Coloque siempre los recipientes de gasolina en el suelo, lejos de la máquina que está repostando.**
- **No llene los recipientes de gasolina dentro de la máquina o en la plataforma de un camión o un remolque, porque las alfombras o los revestimientos de plástico del interior de los remolques podrían aislar el recipiente y retrasar la pérdida de la carga estática.**
- **Cuando sea posible, retire el equipo a repostar del camión o remolque y reposte con las ruedas del equipo sobre el suelo.**
- **Si esto no es posible, reposte el equipo sobre el camión o remolque desde un recipiente portátil, en vez de usar un surtidor de gasolina.**
- **Si es imprescindible el uso de un surtidor, mantenga la boquilla en contacto con el borde del depósito de combustible o la abertura del recipiente en todo momento hasta que termine de repostar.**

Cómo llenar el depósito de combustible

La capacidad del depósito de combustible es de aproximadamente 26,5 litros.

1. Pare el motor y ponga el freno de estacionamiento.
2. Limpie la zona alrededor del tapón del depósito de combustible (Figura 19).

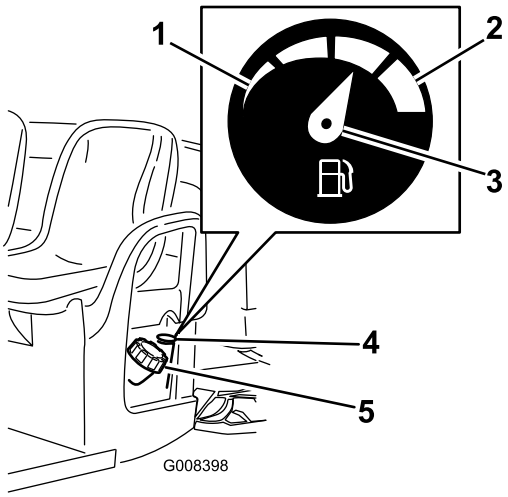

Figura 19

1. Vacío
2. Lleno
3. Aguja
4. Indicador de combustible
5. Tapón del depósito de combustible

3. Retire el tapón del depósito de combustible.
4. Llene el depósito hasta unos 25 mm por debajo de la parte superior del depósito (la parte inferior del cuello de llenado).

   Nota: Este espacio vacío permitirá la dilatación de la gasolina. **No llene demasiado**.
5. Coloque el tapón del depósito de combustible firmemente.
6. Limpie cualquier derrame de combustible.

Cómo arrancar el motor

Importante: No intente empujar o remolcar la máquina para arrancarla.

1. Siéntese en el asiento del operador, inserte la llave de contacto y gírela en sentido horario a la posición Conectado; consulte Interruptor de encendido (página 13).

   Nota: Si la unidad está equipada con la alarma de conducción en marcha atrás opcional y el selector de marchas está en marcha atrás cuando la llave de contacto está en la posición de conectado, sonará un zumbador como advertencia para el operador de que la máquina está en marcha atrás.
2. Mueva el selector de marchas a la dirección de avance deseada; consulte Selector de marchas (página 13).
3. Quite el freno de estacionamiento presionando hacia abajo sobre la palanca del freno de estacionamiento; consulte Freno de estacionamiento (página 12).
4. Pise lentamente el pedal del acelerador.

   Nota: Si el motor está frío, pise y mantenga pisado el acelerador hasta la mitad aproximadamente de su

recorrido y tire del control del estárter hacia fuera, a la posición Conectado. Mueva el mando del estárter a la posición Abierto cuando se haya calentado el motor.

Cómo parar la máquina

Para parar la máquina, quite el pie del pedal del acelerador y pise el pedal del freno (Pedal del acelerador (página 12) y Pedal de freno (página 12)).

Nota: La distancia de parada puede variar, dependiendo del peso de la carga y la velocidad de avance de la máquina.

Cómo aparcar la máquina

1. Presione y mantenga presionado el freno de servicio; consulte Pedal de freno (página 12).
2. Para poner el freno de estacionamiento, tire hacia arriba de la palanca del freno de estacionamiento; consulte Freno de estacionamiento (página 12).
3. Gire la llave de contacto en sentido antihorario a la posición de Desconectado; consulte Interruptor de encendido (página 13).
4. Retire la llave del interruptor de encendido.

Rodaje de una máquina nueva

Intervalo de mantenimiento: Después de las primeras 100 horas—Siga las guías de rodaje de una máquina nueva.

Siga las guías de rodaje de una máquina nueva para asegurar un adecuado funcionamiento de la máquina y su vida útil prolongada.

- Compruebe regularmente los niveles de fluidos y del aceite del motor. Esté atento a señales de sobrecalentamiento de la máquina o de sus componentes.
- Después de arrancar un motor frío, deje que se caliente durante unos 15 segundos antes de usar la máquina.
- Evite frenar bruscamente durante las primeras horas de rodaje de una máquina nueva. Las zapatas de frenos nuevas pueden no alcanzar su rendimiento óptimo hasta después de varias horas de uso, cuando los frenos están bruñidos (rodados).
- Varíe la velocidad de la máquina durante el uso. Evite arrancar o detener la máquina de forma súbita.
- No es necesario usar aceite de motor especial durante el rodaje. El aceite original del motor es del mismo tipo que el especificado para los cambios de aceite normales.
- Consulte Mantenimiento (página 7) respecto a verificaciones especiales en las primeras horas de uso.
- Compruebe la posición de la suspensión delantera y ajústela si es necesario; consulte Ajuste de la convergencia y la caída de las ruedas delanteras (página 36).

Cómo cargar la plataforma

Observe las normas siguientes durante la carga y la operación de la máquina:

- Observe la capacidad de carga de la máquina y limite el peso de la carga transportada en la plataforma de carga, según se describe en Especificaciones (página 15) y en la etiqueta de peso bruto del vehículo de la máquina (Figura 20).

  Nota: Nota: La carga nominal especificada se refiere al uso de la máquina en una superficie llana solamente.

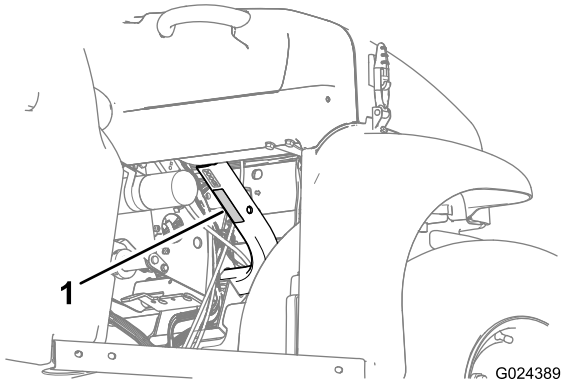

Figura 20

1. Pegatina de peso bruto de la máquina

- Reduzca el peso de la carga al conducir por una cuesta o por terrenos irregulares para evitar vuelcos de la máquina.
- Reduzca el peso de la carga si los materiales son altos (y si tienen un centro de gravedad alto), como por ejemplo una pila de ladrillos, vigas de madera o sacos de fertilizante. Distribuya la carga al nivel más bajo posible, asegurándose de que la carga no reduce la visibilidad por detrás de la máquina durante la conducción.
- Mantenga la carga centrada de la siguiente manera:
  - Distribuya el peso uniformemente de un lado a otro de la plataforma.

    Importante: Los vuelcos son más probables si la carga está desplazada hacia un lado.
  - Distribuya el peso de la carga uniformemente desde adelante hacia atrás.

    Importante: Puede perder el control de la dirección o la máquina puede volcar si coloca la carga detrás del eje trasero, reduciendo la tracción de los neumáticos delanteros.
- Extreme las precauciones al transportar cargas sobredimensionadas, sobre todo si no es posible centrar el peso de la carga sobredimensionada en la plataforma de carga.
- Siempre que sea posible, amarre la carga a la plataforma de carga para que no se mueva.
- Si transporta líquido en un recipiente grande (como por ejemplo el depósito de un fumigador), extreme las precauciones al conducir la máquina cuesta arriba o cuesta

abajo, al cambiar repentinamente de velocidad o durante las paradas, o al conducir sobre terrenos irregulares.

La capacidad de la plataforma de carga es de 0,37 m^3. La cantidad (el volumen) de material que puede ser cargada en la plataforma sin superar la carga nominal de la máquina puede variar mucho, dependiendo de la densidad del material. Por ejemplo, una plataforma enrasada de arena mojada pesa 680 kg, que supera en 113 kg la carga nominal. Pero una plataforma llena de madera pesa 295 kg, que es menor que la carga nominal.

La tabla siguiente muestra los límites de carga (volumen) para diversos materiales:

Material	Densidad	Capacidad máxima de la plataforma de carga (en una superficie nivelada)
Gravilla, seca	1521,7 kg/m^3	Lleno
Gravilla mojada	1922,2 kg/m^3	3/4 llena
Arena seca	1441,6 kg/m^3	Lleno
Arena mojada	1922,2 kg/m^3	3/4 llena
Madera	720,8 kg/m^3	Lleno
Corteza	<720,8 kg/m^3	Lleno
Tierra, compactada	1601,8 kg/m^3	3/4 llena (aprox.)

Transporte de la máquina

Utilice un remolque para mover la máquina a gran distancia. Asegúrese de que la máquina está firmemente amarrada al remolque. Consulte en Figura 21 y Figura 22 la ubicación de los puntos de amarre de la máquina.

⚠ CUIDADO

Si los asientos están sueltos, pueden caerse de la máquina y del remolque durante el transporte de la máquina y caer sobre otra máquina u obstaculizar la carretera.

Retire los asientos o asegúrese de que están firmemente acoplados al acoplamiento de la consola.

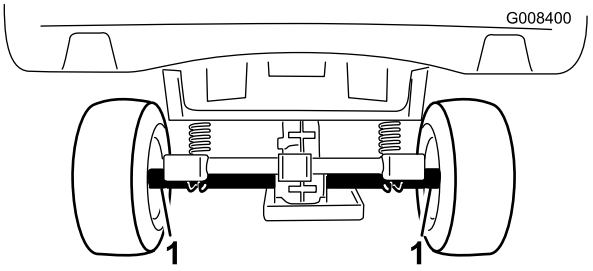

Figura 21

1. Puntos de amarre (parte trasera de la máquina)

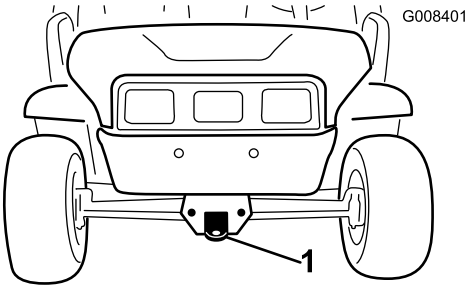

Figura 22

1. Punto de remolque y punto de amarre (parte delantera de la máquina)

Remolcado de la máquina

En caso de emergencia, la máquina puede ser remolcada una corta distancia. Sin embargo, no recomendamos esto como procedimiento estándar.

⚠ ADVERTENCIA

Remolcar a velocidades excesivas podría provocar una pérdida de control de la dirección, dando lugar a lesiones personales.

No remolque la máquina a más de 8 km/h.

Remolcar el vehículo es un trabajo para dos personas. Si es necesario trasladar la máquina una distancia considerable, transpórtela sobre un camión o un remolque; consulte Transporte de la máquina (página 23).

1. Retire la correa de transmisión de la máquina; consulte Cómo cambiar la correa de transmisión (página 41).
2. Conecte un cable de remolque al punto de remolque, en la parte delantera del bastidor de la máquina (Figura 22).
3. Ponga la máquina en punto muerto y quite el freno de estacionamiento; consulte Selector de marchas (página 13) y Freno de estacionamiento (página 12).

Remolques

La máquina es capaz de tirar de un remolque. Hay dos tipos de enganche de remolcado disponibles para la máquina,

dependiendo del trabajo a hacer. Para más detalles, póngase en contacto con su Distribuidor Toro Autorizado.

Al transportar cargas o tirar de un remolque, no sobrecargue la máquina o el remolque. La sobrecarga de la máquina o del remolque puede causar un bajo rendimiento o dañar los frenos, el eje, el motor, el transeje, la dirección, la suspensión, el chasis o los neumáticos. Cargue siempre el remolque con el 60% del peso de la carga en la parte delantera del remolque. Esto coloca el 10% aproximadamente del peso bruto de remolque (PBR) sobre el enganche de remolque de la máquina.

El peso máximo de la carga no debe superar los 567 kg, incluyendo el PBR. Por ejemplo, si el PBR es de 181,5 kg, entonces el peso máximo de la carga es de 386 kg.

Para obtener un frenado y una tracción eficaces, lleve carga en la plataforma mientras arrastre un remolque. No supere los pesos límite de peso bruto del vehículo o del remolque.

Evite aparcar la máquina con remolque en una cuesta o pendiente. Si es imprescindible aparcar en una cuesta o pendiente, ponga el freno de estacionamiento y bloquee las ruedas del remolque.

Mantenimiento

Nota: ¿Busca un *Esquema eléctrico* o un *Esquema hidráulico* para su máquina? Para descargar una copia gratuita del esquema, visite www.Toro.com y busque su máquina en el enlace Manuales de la página de inicio.

Nota: Los lados derecho e izquierdo de la máquina se determinan desde la posición normal del operador.

Calendario recomendado de mantenimiento

Intervalo de mantenimiento y servicio	Procedimiento de mantenimiento
Después de las primeras 8 horas	• Compruebe la condición de la correa de transmisión. • Compruebe la tensión de la correa del generador de arranque.
Después de las primeras 25 horas	• Cambie el aceite del motor. • Cambie el filtro de aceite (modelos 07273 y 07273TC).
Después de las primeras 100 horas	• Siga las guías de rodaje de una máquina nueva.
Cada vez que se utilice o diariamente	• Compruebe el nivel de aceite del motor. Compruebe el nivel de aceite del motor antes de arrancar el motor por primera vez. • Compruebe el nivel del líquido de frenos. • Compruebe la presión de los neumáticos. • Compruebe la operación del cambio de marchas.
Cada 100 horas	• Engrase los cojinetes y casquillos. • Inspeccione y limpie el elemento del filtro de aire. La mitad del intervalo indicado en condiciones de operación especiales; consulte Mantenimiento del vehículo en condiciones de operación especiales. • Cambie el aceite del motor. • Cambie el filtro de aceite (modelos 07273 y 07273TC). • Compruebe la bujía. • Compruebe la condición de los neumáticos y las llantas. • Apriete las tuercas de las ruedas. • Compruebe la convergencia y la caída de las ruedas delanteras. • Compruebe el nivel de aceite de la transmisión. • Compruebe la operación de la palanca de cambio en Punto muerto. • Limpie las zonas de refrigeración del motor. • Inspeccione los frenos.
Cada 200 horas	• Cambie el filtro de aire. • Ajuste el freno de estacionamiento si es necesario. • Compruebe la condición y la tensión de la correa de transmisión. • Compruebe la tensión de la correa del generador de arranque.
Cada 400 horas	• Inspeccione los tubos de combustible y sus conexiones. • Limpie el embrague de transmisión principal.
Cada 800 horas	• Cambie el filtro de combustible. • Cambie el aceite del transeje.
Cada año	• Realice todos los procedimientos de mantenimiento anual especificados en el manual del propietario del motor.

Importante: **Consulte en el manual del propietario del motor los procedimientos adicionales de mantenimiento.**

Lista de comprobación – mantenimiento diario

Duplique esta página para su uso rutinario.

Elemento a comprobar	Para la semana de:						
	Lun	Mar	Miér	Jue	Vie	Sáb	Dom
Compruebe la operación del freno y del freno de estacionamiento.							
Compruebe la operación del cambio de marchas/punto muerto.							
Compruebe el nivel de combustible.							
Compruebe el nivel de aceite del motor.							
Compruebe el nivel de aceite del transeje.							
Inspeccione el filtro de aire.							
Inspeccione las aletas de refrigeración del motor.							
Compruebe que no hay ruidos extraños en el motor.							
Compruebe que no hay ruidos extraños durante el uso.							
Compruebe la presión de los neumáticos.							
Compruebe que no hay fugas de fluidos.							
Compruebe el funcionamiento de los instrumentos.							
Compruebe la operación del acelerador.							
Lubrique todos los engrasadores.							
Retoque la pintura dañada.							

⚠ CUIDADO

Si deja la llave en el interruptor de encendido, alguien podría arrancar el motor accidentalmente y causar lesiones graves a usted o a otras personas.

Retire la llave del interruptor de encendido y desconecte el cable de la bujía antes de realizar cualquier operación de mantenimiento. Aparte el cable para evitar su contacto accidental con la bujía.

⚠ ADVERTENCIA

La plataforma debe elevarse para realizar algunos trabajos rutinarios de mantenimiento.

La plataforma de carga elevada puede caerse y herir a cualquier persona que se encuentre debajo de la misma.

- **Utilice siempre la varilla de sujeción para mantener la plataforma de carga en posición elevada antes de realizar trabajos debajo de la misma.**
- **Retire cualquier material de la plataforma de carga antes de trabajar debajo de la misma.**

Procedimientos previos al mantenimiento

Mantenimiento de la máquina en condiciones de operación especiales

Si la máquina está sujeta a alguna de las condiciones relacionadas a continuación, el intervalo de mantenimiento debe ser la mitad de lo indicado.

- Operación en el desierto
- Operación en climas fríos (por debajo de los 10 °C)
- Uso de remolques
- Tiempo de conducción típicamente menor de 5 minutos
- Operación frecuente en condiciones de mucho polvo
- Trabajos de construcción
- Después de trabajos extensos en barro, arena, agua o condiciones similares de suciedad, haga inspeccionar y limpiar los frenos lo antes posible. Esto impedirá que los materiales abrasivos causen un desgaste excesivo.
- Si se trabaja frecuentemente en condiciones difíciles, lubrique todos los engrasadores e inspeccione el limpiador de aire a diario para evitar un desgaste excesivo.

Preparación de la máquina para el mantenimiento

1. Aparque la máquina en una superficie nivelada.
2. Ponga el freno de estacionamiento, pare el motor y retire la llave de contacto.
3. Deje que se enfríen el motor y el sistema de escape.

Elevación de la máquina

Cada vez que el motor se pone en marcha para operaciones rutinarias de mantenimiento y/o diagnósticos del motor, las ruedas traseras de la máquina deben elevarse a 25 mm del suelo con el eje trasero apoyado en soportes fijos.

⚠ PELIGRO

La máquina puede ser inestable si está elevado sobre un gato. El vehículo podría caerse del gato, hiriendo a cualquier persona que se encuentre debajo.

- **No arranque el motor mientras la máquina está elevado con un gato.**
- **Retire siempre la llave de contacto antes de bajarse de la máquina.**
- **Bloquee las ruedas mientras la máquina esté sobre un gato.**

El punto de apoyo delantero del gato se encuentra en la parte delantera del bastidor detrás del punto de remolque (Figura 23). El punto de apoyo trasero está debajo de los tubos del eje (Figura 24).

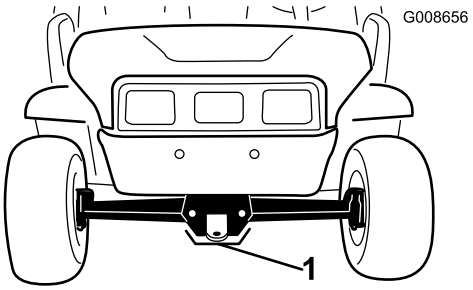

Figura 23

1. Punto de apoyo delantero

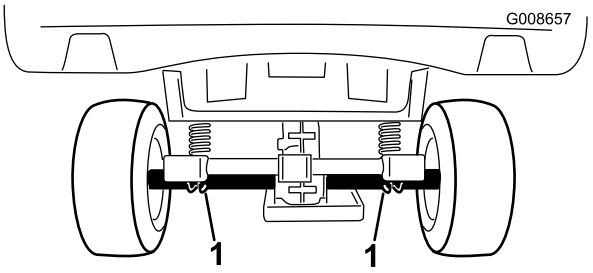

Figura 24

1. Puntos de apoyo trasero

Apertura y cierre del capó

1. Para abrir el capó, suelte los enganches de cada lado del capó (Figura 25).

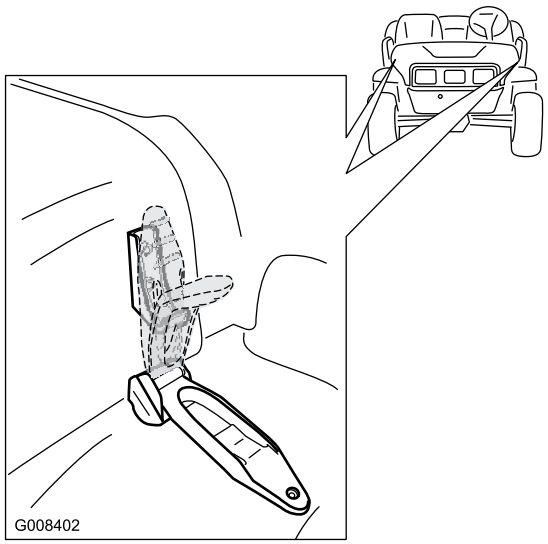

Figura 25

2. Gire el capó hacia arriba y hacia atrás para elevarla.
3. Para cerrar el capó, gírelo hacia adelante y hacia abajo.
4. Sujete el capó con los dos enganches del capó.

Lubricación

Engrasado de la máquina

Intervalo de mantenimiento: Cada 100 horas/Cada año (lo que ocurra primero)—Engrase los cojinetes y casquillos. Lubrique la máquina con más frecuencia si se utiliza en condiciones de trabajo duro.

Tipo de grasa: Grasa de litio de propósito general N.º 2

1. Limpie el engrasador con un trapo para evitar que penetre materia extraña en el cojinete o el casquillo.
2. Usando una pistola de engrasar, bombee una o dos aplicaciones de grasa en los engrasadores de la máquina.
3. Limpie el exceso de grasa de la máquina.

Los engrasadores están situados en los cuatro extremos de las bielas (Figura 26) y los dos pivotes de dirección (Figura 27).

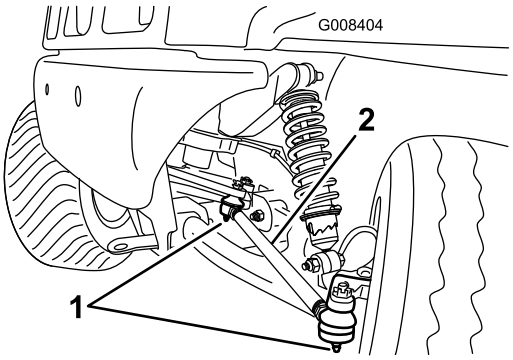

Figura 26
Lado izquierdo

1. Engrasador
2. Biela

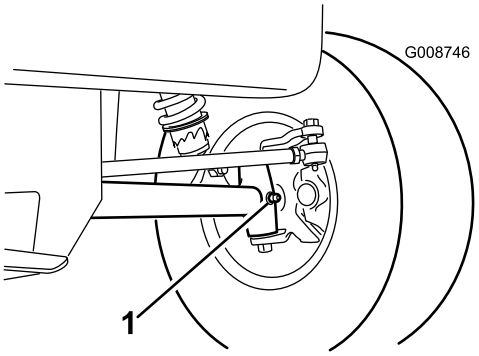

Figura 27
Lado izquierdo

1. Engrasador (pivote de dirección)

Mantenimiento del motor

Mantenimiento del limpiador de aire

Nota: Haga el mantenimiento del limpiador de aire con mayor frecuencia (después de pocas horas) si el entorno de trabajo tiene mucho polvo o arena.

Cómo retirar el filtro de aire

1. Eleve la plataforma de carga y sujétela con la varilla de sujeción; consulte Elevación de la plataforma de carga (página 16).
2. Abra los enganches que sujetan la tapa del limpiador de aire a la carcasa del limpiador de aire (Figura 28).

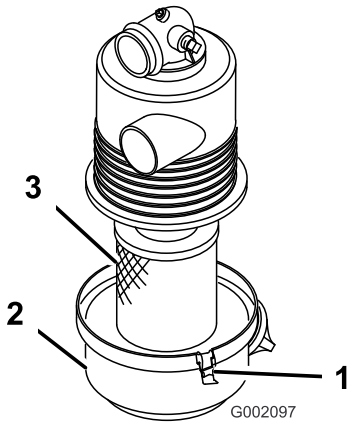

Figura 28

1. Enganche
2. Tapa del limpiador de aire
3. Carcasa del limpiador de aire

3. Separe la tapa de la carcasa, y limpie el interior de la tapa del limpiador de aire (Figura 28).
4. Extraiga con cuidado el filtro del cuerpo del limpiador de aire.

   Nota: Para reducir la cantidad de polvo desplazado, evite golpear el filtro contra la carcasa del limpiador de aire.
5. Inspeccione el elemento del filtro de aire.
   - Si el elemento del filtro de aire está limpio, instale el filtro; consulte Instalación del filtro de aire (página 29).
   - Si el elemento del filtro de aire está sucio, limpie el filtro; consulte Limpieza del filtro de aire (página 29).
   - Si el filtro está dañado, cambie el filtro; consulte Cambio del filtro de aire (página 29).

Limpieza del filtro de aire

Intervalo de mantenimiento: Cada 100 horas—Inspeccione y limpie el elemento del filtro de aire. La mitad del intervalo indicado en condiciones de operación especiales; consulte Mantenimiento del vehículo en condiciones de operación especiales.

Importante: No utilice un filtro dañado.

1. Retire el elemento del filtro de aire; consulte Cómo retirar el filtro de aire (página 29).
2. Pase aire comprimido desde dentro hacia fuera del filtro seco.

   Nota: Mantenga la boquilla de la manguera de aire a una distancia de al menos 51 mm del filtro y mueva la boquilla hacia arriba y hacia abajo mientras gira el elemento filtrante.

   Importante: Para evitar dañar el elemento del filtro, la presión del aire no debe superar los 6,89 bar.
3. Busque agujeros y desgarros mirando a través del filtro hacia una luz brillante.

   Nota: Si el elemento del filtro de aire está rasgado o agujereado, debe ser cambiado; consulte Cambio del filtro de aire (página 29).
4. Instale el filtro de aire; consulte Instalación del filtro de aire (página 29).

Instalación del filtro de aire

Importante: Para evitar dañar el motor, no haga funcionar nunca el motor sin que esté instalado el conjunto completo del limpiador de aire.

1. Inserte el filtro en la carcasa del limpiador de aire (Figura 28).

   Nota: Asegúrese de que el filtro está correctamente sellado aplicando presión al borde exterior del filtro durante la instalación. No presione el centro flexible del filtro.
2. Alinee la tapa del limpiador de aire con la carcasa del limpiador de aire (Figura 28).
3. Sujete la tapa a la carcasa del limpiador de aire con los enganches (Figura 28).
4. Baje la plataforma de carga; consulte Bajada de la plataforma de carga (página 16).

Cambio del filtro de aire

Intervalo de mantenimiento: Cada 200 horas—Cambie el filtro de aire. Cambie el filtro de aire antes si está sucio o dañado.

1. Retire el elemento del filtro de aire; consulte Cómo retirar el filtro de aire (página 29).

2. Inspeccione el filtro nuevo por si hubiera resultado dañado durante el transporte.

   Nota: Compruebe el extremo del filtro que contiene la junta.

   Importante: No instale un filtro dañado.

3. Instale el filtro de aire nuevo; consulte Instalación del filtro de aire (página 29).

Mantenimiento del aceite de motor

Intervalo de mantenimiento: Después de las primeras 25 horas—Cambie el aceite del motor.

Cada 100 horas—Cambie el aceite del motor. (Cambie el aceite con el doble de frecuencia en condiciones de operación especiales; consulte Mantenimiento del vehículo en condiciones de operación especiales.)

Después de las primeras 25 horas—Cambie el filtro de aceite (modelos 07273 y 07273TC).

Cada 100 horas—Cambie el filtro de aceite (modelos 07273 y 07273TC). (Cambie el filtro con el doble de frecuencia en condiciones de operación especiales; consulte Mantenimiento del vehículo en condiciones de operación especiales.)

Nota: Cambie el aceite con más frecuencia en condiciones de trabajo de mucho polvo o arena.

Nota: Elimine el aceite de motor y los filtros usados en un centro de reciclaje homologado.

Cambio de aceite (Modelos 07266TC y 07279)

Tipo de aceite: Aceite detergente (Servicio API SJ o superior)

Capacidad de aceite: 1,1 litros

Viscosidad: Consulte la tabla siguiente.

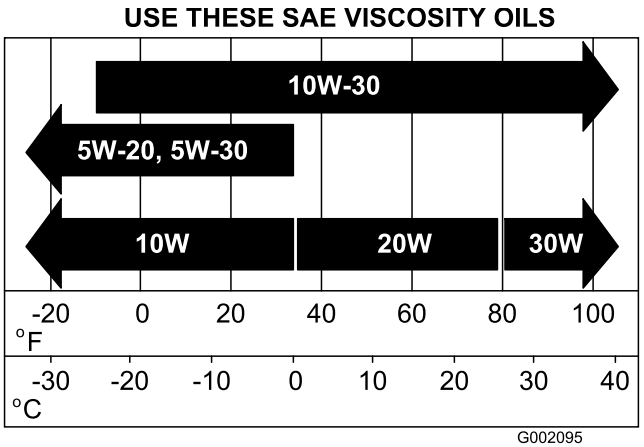

Figura 29

1. Arranque el vehículo y deje el motor en marcha durante unos minutos.
2. Eleve la plataforma de carga; consulte Elevación de la plataforma de carga (página 16).
3. Gire la llave de contacto a desconectado y retire la llave.
4. Desconecte la batería; consulte Desconexión de la batería (página 34).
5. Coloque un recipiente debajo del tapón de vaciado.
6. Retire el tapón de vaciado (Figura 30).

   Nota: Deje que se drene todo el aceite del motor.

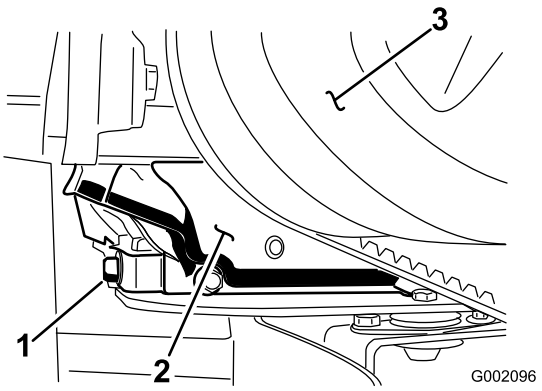

Figura 30

1. Tapón de vaciado del aceite del motor
2. Motor
3. Embrague primario

   Nota: Elimine el aceite usado en un centro de reciclaje homologado.

7. Instale el tapón de vaciado y la junta, y apriete el tapón de vaciado a 17,6 Nm.
8. Limpie alrededor de la varilla de aceite y desenrosque el tapón.
9. Vierta aceite en el tubo de llenado hasta que el nivel llegue a la marca Full (Lleno) de la varilla.

   Nota: Añada el aceite lentamente y compruebe el nivel a menudo durante este proceso. **No llene el motor demasiado de aceite.**

10. Introduzca la varilla a fondo, luego retire la varilla. Compruebe el nivel de aceite.
11. Vuelva a colocar la varilla.
12. Conexión de la batería, y baje la plataforma de carga; consulte Conexión de la batería (página 34) y Bajada de la plataforma de carga (página 16).

Cambio del aceite (Modelos 07273 y 07273TC)

Tipo de aceite: Aceite detergente (Servicio API SL o superior)

Capacidad del cárter: 1,4 litros si se cambia el filtro

Viscosidad: Consulte la tabla siguiente

Nota: Cambie el aceite y el filtro de aceite con más frecuencia si la zona de operaciones tiene mucho polvo o arena.

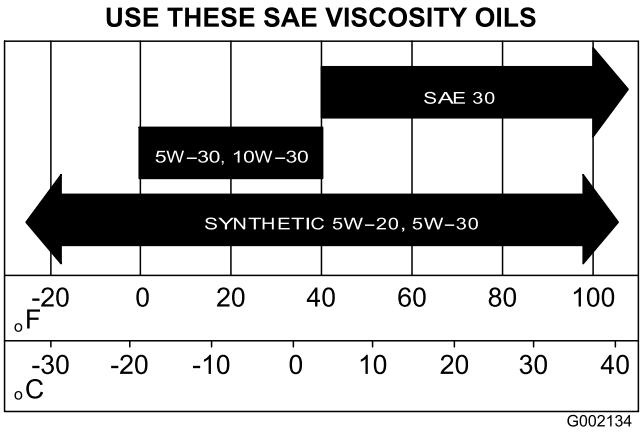

Figura 31

1. Arranque el vehículo y deje el motor en marcha durante unos minutos.
2. Eleve la plataforma de carga; consulte Elevación de la plataforma de carga (página 16).
3. Gire la llave de contacto a desconectado y retire la llave.
4. Desconecte la batería; consulte Desconexión de la batería (página 34).
5. Coloque un recipiente debajo del tapón de vaciado.
6. Retire el tapón de vaciado y la junta (Figura 32).

   Nota: Deje que se drene todo el aceite del motor.

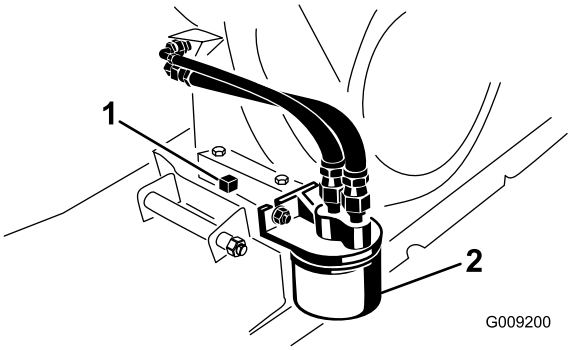

Figura 32

1. Tapón de vaciado del aceite del motor
2. Filtro de aceite del motor

7. Instale el tapón de vaciado y la junta, y apriete el tapón de vaciado a 17,6 Nm.
8. Vierta aceite por el orificio de llenado hasta que el nivel llegue a la marca Full (Lleno) de la varilla.

   Nota: Añada el aceite lentamente y compruebe el nivel a menudo durante este proceso. **No llene el motor demasiado de aceite.**
9. Coloque firmemente el tapón de llenado y la varilla.
10. Conecte la batería, y baje la plataforma de carga; consulte Conexión de la batería (página 34) y Bajada de la plataforma de carga (página 16).

Cambio del filtro de aceite (Modelos 07273 y 07273TC)

Nota: No hay filtro de aceite en los modelos 07266TC y 07279.

1. Drene el aceite del motor; consulte los pasos 1 a 7 de Cambio del aceite (Modelos 07273 y 07273TC) (página 30).
2. Retire el filtro de aceite (Figura 32).
3. Aplique una capa ligera de aceite limpio a la junta del filtro de aceite nuevo.
4. Enrosque el filtro nuevo sobre el adaptador del filtro hasta que la junta toque la placa de montaje, luego apriete el filtro 1/2–3/4 de vuelta más (Figura 32).

   Nota: No apriete demasiado el filtro de aceite.
5. Llene el cárter con aceite nuevo del tipo y viscosidad especificados; consulte Figura 31 en Cambio del aceite (Modelos 07273 y 07273TC) (página 30).
6. Arranque el motor y compruebe que no hay fugas de aceite.
7. Pare el motor y compruebe el nivel de aceite. Añada aceite si es necesario.

Mantenimiento de la bujía

Verificación y cambio de la bujía

Intervalo de mantenimiento: Cada 100 horas/Cada año (lo que ocurra primero) Cambie la bujía si es necesario.

Tipo: Champion RN14YC (o equivalente)

Hueco entre electrodos: 0,76 mm

Importante: Si la bujía está agrietada, sucia o de otra manera deteriorada, debe ser cambiada. No limpie los electrodos con chorro de arena, ni los rasque ni utilice un cepillo de alambre, porque pueden desprenderse partículas de la bujía que caerán dentro del cilindro. El resultado suele ser un motor dañado.

Nota: La bujía suele durar mucho tiempo; no obstante debe retirarla y comprobarla en caso de un funcionamiento incorrecto del motor.

1. Limpie la zona alrededor de la bujía para que no caiga suciedad en el cilindro cuando se retire la bujía.
2. Retire el cable del terminal de la bujía.
3. Retire la bujía de la culata.

4. Compruebe el estado del electrodo lateral, el electrodo central y el aislamiento del electrodo central para verificar que no están dañados (Figura 33).

   Nota: No utilice una bujía dañada o desgastada. Cámbiela por una bujía nueva del tipo especificado.

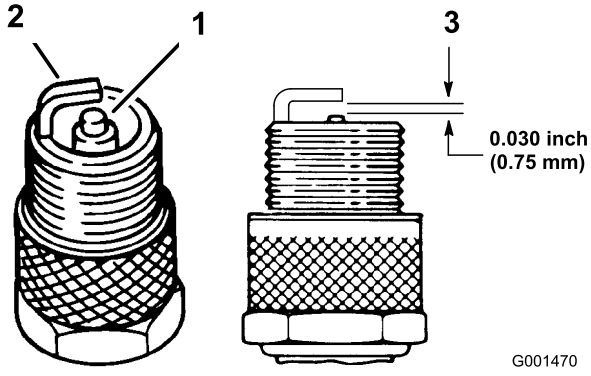

Figura 33

1. Aislante del electrodo central
2. Electrodo lateral
3. Distancia entre electrodos (no a escala)

5. Ajuste el hueco entre los electrodos central y lateral a 0,76 mm (Figura 33).
6. Instale la bujía en la culata, y apriete la bujía a 20 N-m.
7. Instale el cable de la bujía.
8. **Modelos 07273 y 07273TC solamente** – repita los pasos 1 a 7 con la otra bujía.

Mantenimiento del sistema de combustible

Inspección de los tubos de combustible y conexiones

Intervalo de mantenimiento: Cada 400 horas/Cada año (lo que ocurra primero)

Inspeccione los tubos de combustible, las fijaciones y las abrazaderas en busca de señales de fugas o deterioro, daño y conexiones mal apretadas.

Nota: Repare cualquier componente del sistema de combustible que esté dañado o que tenga fugas antes de usar la máquina.

Cómo cambiar el filtro de combustible

Intervalo de mantenimiento: Cada 800 horas/Cada año (lo que ocurra primero)

1. Levante la plataforma y coloque la varilla de sujeción; consulte Elevación de la plataforma de carga (página 16).
2. Gire la llave de contacto a desconectado y retire la llave.
3. Desconecte la batería; consulte Desconexión de la batería (página 34).
4. Coloque un recipiente limpio debajo del filtro de combustible.
5. Retire las abrazaderas que sujetan el filtro de combustible a los tubos de combustible (Figura 34).

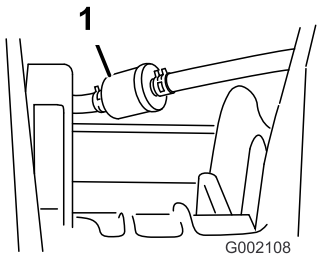

Figura 34

1. Filtro de combustible

6. Retire el filtro de combustible usado de los tubos de combustible.

   Nota: Vacíe el filtro usado y elimínelo en un centro de reciclaje homologado.
7. Instale el filtro de recambio en los tubos de combustible con la flecha apuntando **hacia** el carburador.
8. Sujete el filtro a los tubos con las abrazaderas que se retiraron en el paso 5.

9. Conecte la batería, y baje la plataforma de carga; consulte Desconexión de la batería (página 34) y Bajada de la plataforma de carga (página 16).

Mantenimiento del cartucho de carbón

Comprobación del filtro de aire del cartucho de carbón

Compruebe el orificio de la parte inferior del filtro de aire del cartucho de carbono, y asegúrese de que está limpio y libre de residuos y obstrucciones (Figura 35).

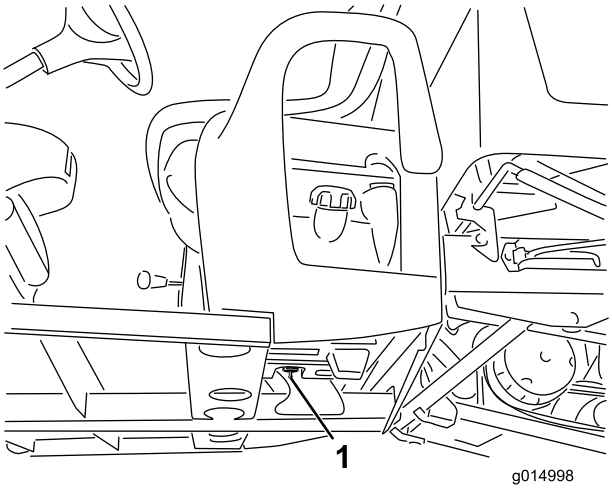

Figura 35

1. Orificio del filtro de aire (situado junto al depósito de combustible, por debajo del cartucho de carbón)

Cambio del filtro del cartucho de carbón

1. Desconecte el acoplamiento dentado del filtro del cartucho de carbón de la manguera de la parte inferior del cartucho de carbono, y retire el filtro.

   Nota: Deseche el filtro usado.

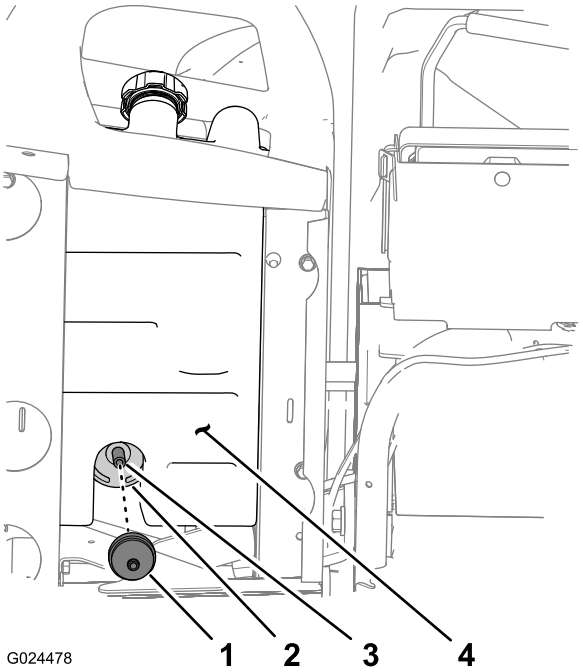

Figura 36

1. Filtro del cartucho de carbón
2. Cartucho de carbón
3. Manguera
4. Depósito de combustible

2. Introduzca a fondo el acoplamiento dentado del filtro nuevo del cartucho de carbón en la manguera situada en la parte inferior del cartucho de carbón.

Mantenimiento del sistema eléctrico

Mantenimiento de la batería

Desconexión de la batería

1. Retire la tapa de la batería de la parte superior de la batería (Figura 37).

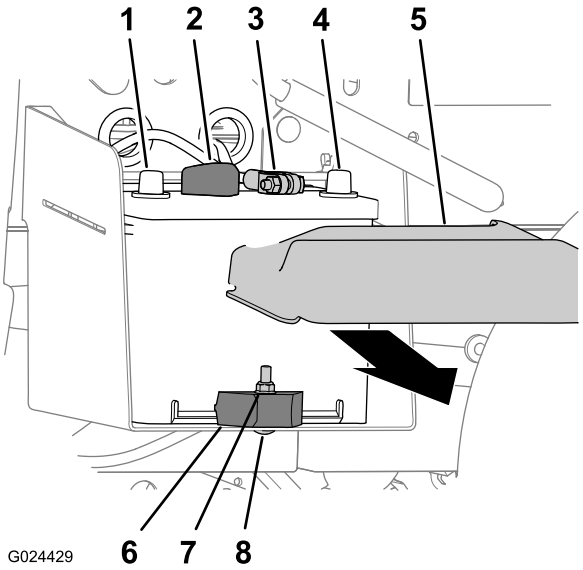

Figura 37

1. Borne positivo de la batería
2. Cable positivo de la batería
3. Cable negativo de la batería
4. Borne negativo de la batería
5. Tapa de la batería
6. Contratuerca
7. Brida de la batería
8. Perno de cuello cuadrado

2. Desconecte el cable positivo de la batería del borne de la batería (Figura 37).
3. Desconecte el cable negativo de la batería del borne de la batería (Figura 37).

Retirada de la batería

1. Desconecte los cables de la batería; consulte Desconexión de la batería (página 34).
2. Retire la contratuerca, el perno de cuello cuadrado y la abrazadera que sujetan la batería a la bandeja de la batería (Figura 37).
3. Retire la batería de su bandeja (Figura 37).

Instalación de la batería

1. Alinee la batería con la bandeja de la batería de la máquina (Figura 37).

   Nota: Asegúrese de que los bornes positivo y negativo de la batería están alineados según se muestra en Figura 37.
2. Sujete la batería a la bandeja de la batería con la abrazadera, el perno de cuello cuadrado y la contratuerca (Figura 37).
3. Desconecte los cables de la batería; consulte Conexión de la batería (página 34).

Conexión de la batería

1. Conecte el cable negativo de la batería al borne de la batería (Figura 37).
2. Conecte el cable positivo de la batería al borne de la batería (Figura 37).
3. Instale la tapa de la batería en la parte superior de la batería (Figura 37).

Cómo cargar la batería

Importante: Mantenga siempre la batería completamente cargada (densidad de 1,260). Esto es especialmente importante para evitar dañar la batería cuando la temperatura está por debajo de los 0 °C .

1. Retire la batería de la máquina; consulte Cómo retirar la batería.
2. Conecte un cargador de batería de 3 a 4 amperios a los bornes de la batería. Cargue la batería a un ritmo de 3 a 4 amperios durante 4 a 8 horas (12 voltios). No sobrecargue la batería.

⚠ ADVERTENCIA

El proceso de carga de la batería produce gases que pueden explotar.

No fume nunca cerca de la batería, y mantenga alejados de la batería chispas y llamas.

3. Instale la batería en el chasis; consulte Cómo instalar la batería.

Cómo almacenar la batería

Si la máquina va a estar inactiva durante más de 30 días, retire la batería y cárguela totalmente. Guárdela en una estantería o en la máquina. Deje desconectados los cables si la guarda en la máquina. Guarde la batería en un ambiente fresco para evitar el rápido deterioro de la carga. Para evitar que la batería se congele, asegúrese de que está totalmente cargada.

Cambio de los fusibles

Hay 3 fusibles en el sistema eléctrico. Se encuentran debajo del salpicadero en el lado del conductor (Figura 38).

Auxiliar (abierto)	30 A
Sistema de encendido/bocina	10 A
Faros	15 A
Enchufe eléctrico	20 A

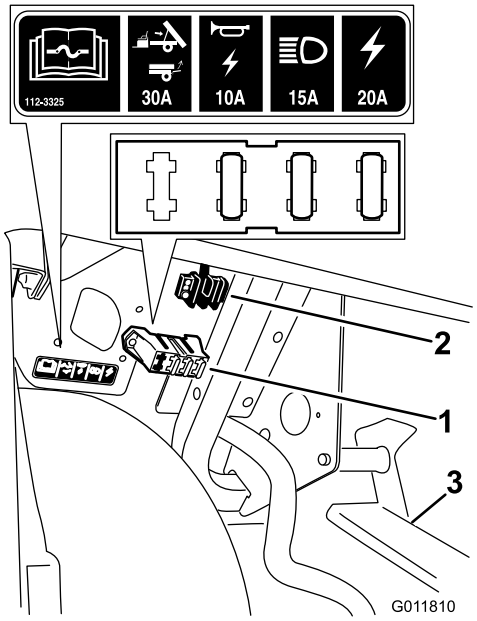

Figura 38

1. Bloque de fusibles
2. Bloque de terminales de tierra
3. Conjunto del pedal

Mantenimiento de los faros

Cómo cambiar las lámparas

⚠ CUIDADO

Las lámparas de halógeno alcanzan temperaturas extremadamente altas cuando están encendidas. Manejar una lámpara caliente puede causar graves quemaduras y lesiones personales.

Siempre deje que se enfríen las lámparas antes de cambiarlas. Tenga cuidado al manipular la lámpara.

⚠ CUIDADO

Cualquier contaminación superficial puede dañar la lámpara del faro, que podría fallar o explosionar, lo que supone un importante riesgo para la seguridad.

Las lámparas de los faros deben manipularse sin tocar el cuarzo transparente, usando una toallita de papel limpia o sujetando la base con cuidado.

Especificación: consulte el *Catálogo de piezas*.

1. Asegúrese de que el interruptor de los faros está en la posición de Apagado; consulte Interruptor de los faros (página 13).
2. Abra el capó; consulte Apertura y cierre del capó (página 28)
3. Desconecte el conector eléctrico del arnés de cables del conector de la lámpara, en la parte trasera de la carcasa del faro (Figura 39).

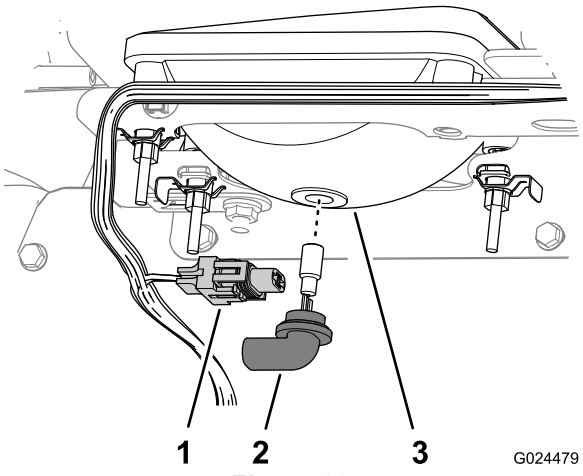

Figura 39

1. Conector eléctrico del arnés
2. Conjunto de la lámpara
3. Carcasa del faro

4. Retire el conjunto de la lámpara girándola 1/4 de vuelta en sentido antihorario y desplazándola hacia atrás (Figura 39).
5. Instale el conjunto de lámpara nueva y la carcasa del faro y alinee las pestañas del conjunto de la lámpara con las ranuras de la carcasa del faro (Figura 39).

   Nota: Tenga cuidado de no tocar la lámpara halógena al instalar la lámpara nueva.
6. Sujete el conjunto de la lámpara girándola 1/4 de vuelta en sentido antihorario (Figura 39).
7. Conecte el conector eléctrico del arnés de cables al conector del conjunto de la lámpara nueva (Figura 39).
8. Cierre el capó; consulte Apertura y cierre del capó (página 28)

Cómo cambiar el faro

1. Desconecte el conector eléctrico del arnés de cables del conector del conjunto de la lámpara (Figura 40).

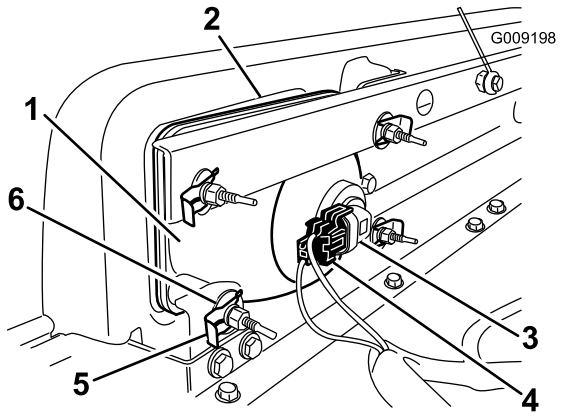

Figura 40

1. Faro
2. Hueco del parachoques
3. Conjunto de la lámpara
4. Conector eléctrico del arnés
5. Conector rápido
6. Arandela plana

2. Retire los conectores rápidos y las arandelas que sujetan el faro al soporte del faro (Figura 40).

   Nota: Guarde todas las piezas para la instalación del faro nuevo.

3. Retire el faro desplazándolo hacia adelante y pasándolo por el hueco del parachoques delantero (Figura 40).
4. Introduzca el faro nuevo a través del hueco del parachoques (Figura 40). Asegúrese de que las clavijas quedan alineadas con los taladros del soporte de montaje, detrás del parachoques.
5. Sujete el conjunto del faro con las arandelas y los conectores rápidos que se retiraron en el paso 2.
6. Conecte el conector eléctrico del arnés de cables al conector del conjunto de la lámpara (Figura 40).
7. Ajuste los faros para orientar las haces según se desee; consulte Ajuste de los faros (página 36).

Ajuste de los faros

Utilice el procedimiento siguiente para ajustar la posición de las haces de luz después de cambiar o reinstalar un faro.

1. Gire la llave de contacto a la posición de Conectado y encienda los faros.
2. Utilice los conectores de los faros para girar el conjunto y posicionar el haz de luz convenientemente.

Mantenimiento del sistema de transmisión

Mantenimiento de los neumáticos

Intervalo de mantenimiento: Cada 100 horas—Compruebe la condición de los neumáticos y las llantas.

Cada 100 horas—Apriete las tuercas de las ruedas.

1. Inspeccione los neumáticos y las llantas en busca de señales de daños y desgaste.

   Nota: Los incidentes en la operación, tales como golpear un bordillo, pueden dañar un neumático o una llanta y afectar a la alineación de las ruedas, así que después de un incidente usted debe inspeccionar los neumáticos.

2. Apriete las tuercas de las ruedas a 61–88 N-m.

Ajuste de la convergencia y la caída de las ruedas delanteras

Intervalo de mantenimiento: Cada 100 horas/Cada año (lo que ocurra primero)—Compruebe la convergencia y la caída de las ruedas delanteras.

Importante: Necesitará obtener la herramienta número Toro6010 en su Distribuidor Toro para realizar este procedimiento.

La convergencia debe ser de 0–6 mm y la caída debe ser de 0+0,5 grado, es decir, el borde inferior de la llanta de la rueda debe estar inclinado hacia dentro 2,3 mm más que el borde superior, con los parámetros siguientes:

- Compruebe la presión de los neumáticos para asegurarse de que los neumáticos están inflados a 0,83 bar.
- Añada peso en el asiento del conductor equivalente al peso medio de los operadores que utilizarán la máquina, o haga que un operador se siente en el asiento. El peso o el operador deberá permanecer en el asiento durante todo el procedimiento.
- En una superficie nivelada, haga rodar la máquina hacia atrás unos 2–3 m, y luego hacia adelante en línea recta a la posición de arranque original. De esta manera, la suspensión se asentará en su posición de funcionamiento.
- Mida la convergencia con las ruedas orientadas hacia adelante en línea recta.

  1. Para comprobar la caída, coloque una escuadra de 90 grados en el suelo con el borde vertical contra la cara del neumático (Figura 41).

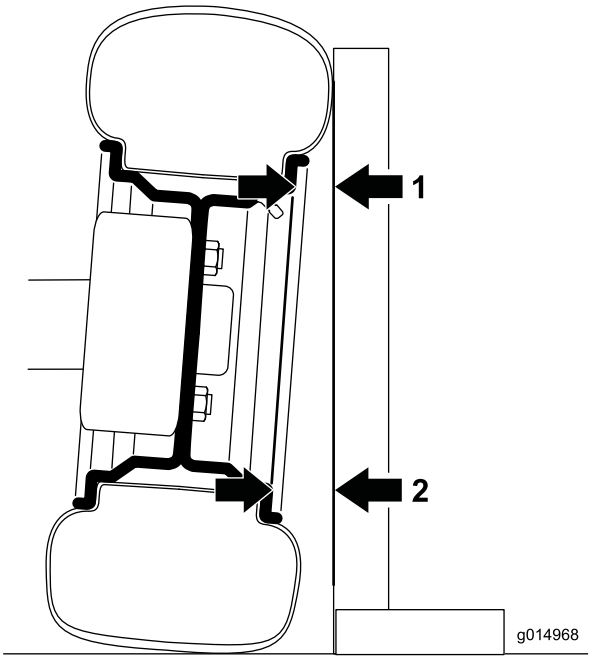

Figura 41

Rueda delantera izquierda, vista desde delante; el ángulo ha sido exagerado con fines ilustrativos.

1. Mida aquí
2. Mida aquí – debe medir 2,3 mm más que la distancia medida en el punto 1

2. Mida desde la misma zona de la llanta en la parte superior e inferior del neumático hasta la escuadra (Figura 41).

   Nota: La distancia inferior debe ser de 2,3 mm más que la distancia superior. Realice la medición en ambos neumáticos delanteros antes de realizar cualquier ajuste.

   Complete este procedimiento para cada rueda que vaya a ajustar:

3. Usando la herramienta Toro 6010, gire el collarín del amortiguador para variar la longitud del muelle (Figura 42).
   - Si la medida inferior era demasiado corta, reduzca la longitud del muelle.
   - Si la medida inferior era demasiado larga, aumente la longitud del muelle.

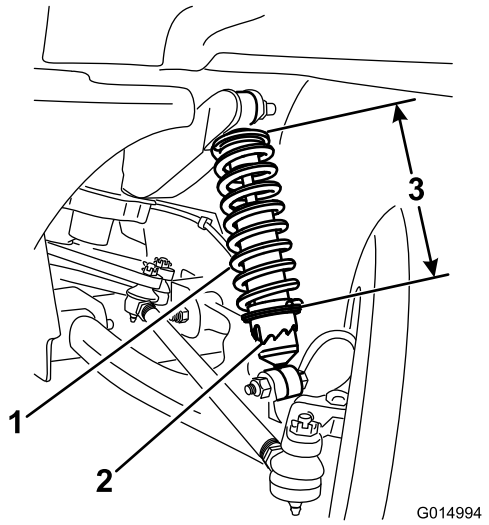

Figura 42

1. Muelle del amortiguador
2. Collarín
3. Longitud del muelle

4. En una superficie nivelada, haga rodar la máquina hacia atrás unos 2–3 m, y luego hacia adelante en línea recta a la posición de arranque original.
5. Repita este procedimiento, empezando con el paso 1, hasta que la caída esté correctamente ajustada en ambas ruedas delanteras.
6. Mida la distancia entre los neumáticos delanteros a la altura del eje, en la parte delantera y trasera de las ruedas (Figura 43).

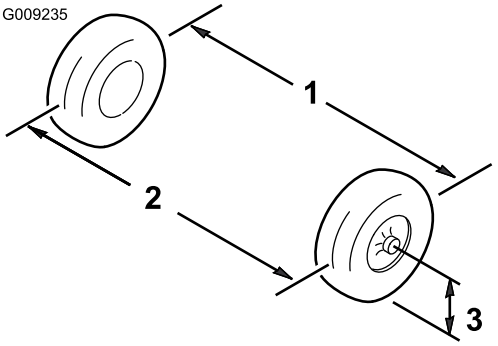

Figura 43

1. Línea central de los neumáticos – detrás
2. Línea central de los neumáticos – delante
3. Línea central del eje

7. Si la distancia no es de 0–6 mm, afloje las contratuercas en ambos extremos de las bielas (Figura 44).

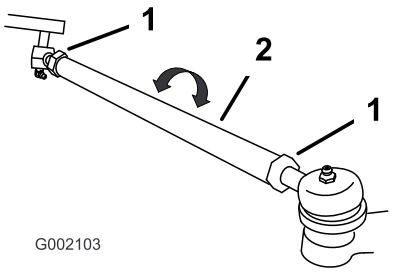

Figura 44

1. Contratuerca 2. Biela

8. Gire ambas bielas para mover la parte delantera del neumático hacia dentro o hacia fuera.
9. Apriete las contratuercas de las bielas cuando el ajuste sea correcto.
10. Asegúrese de que el volante tiene un recorrido completo en ambas direcciones.

Comprobación del nivel de aceite de la transmisión

Intervalo de mantenimiento: Cada 100 horas

Tipo de aceite: SAE 10W30 (servicio API SJ o superior)

Capacidad de aceite: 1,4 litros

1. Limpie la zona alrededor del tapón de llenado con un trapo (Figura 46).

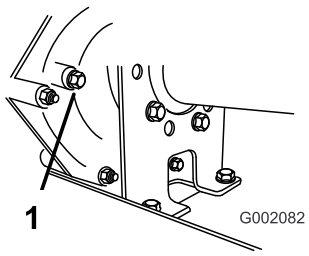

Figura 45

1. Tapón de llenado

2. Retire el indicador girándolo en sentido antihorario (Figura 46).

   Nota: Guarde el tapón de llenado y la junta para su instalación en el paso 5.

3. Compruebe el nivel de aceite mirando por el orificio del tapón de llenado de la transmisión (Figura 46).

   Nota: El nivel de aceite de la transmisión debe llegar a la parte inferior de la rosca del orificio de llenado.

4. Si el nivel de aceite está por debajo de la rosca, añada aceite del tipo especificado por el orificio de llenado hasta que el nivel de aceite de la transmisión esté enrasado con el borde inferior de la rosca.
5. Instale y apriete el tapón y la junta en el orificio de llenado de la transmisión (Figura 46).

Cómo cambiar el fluido del transeje

Intervalo de mantenimiento: Cada 800 horas/Cada año (lo que ocurra primero)

Tipo de aceite: SAE 10W30 (servicio API SJ o superior)

Capacidad de aceite: 1,4 litros

1. Limpie la zona alrededor de los tapones de vaciado y llenado con un trapo (Figura 46).

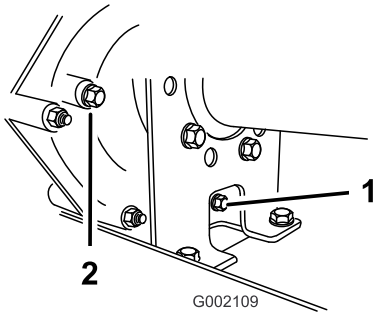

Figura 46

1. Tapón de vaciado 2. Tapón de llenado

2. Coloque un recipiente de vaciado con capacidad de 2 litros o más debajo del tapón de vaciado.
3. Retire el indicador girándolo en sentido antihorario (Figura 46).

   Nota: Guarde el tapón de llenado y la junta para su instalación en el paso 7.

4. Retire el indicador girándolo en sentido antihorario (Figura 46).

   Nota: Guarde el tapón de vaciado y la junta para su instalación en el paso 5.

   Nota: Deje que el aceite se drene por completo del transeje.

5. Instale y apriete el tapón de vaciado y la junta en el orificio de llenado de la transmisión (Figura 46).

   Nota: Elimine el aceite usado en un centro de reciclaje homologado.

6. Llene el depósito (Figura 47) a través del orificio de llenado con aproximadamente 1,4 litros de aceite del tipo especificado, hasta que el nivel de aceite de la transmisión esté enrasado con el borde inferior de la rosca (Figura 46).

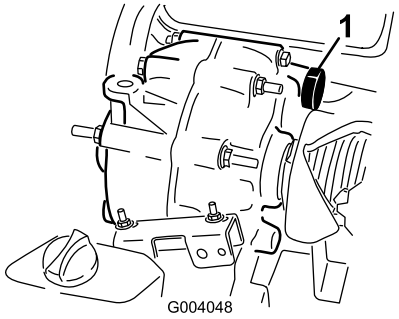

Figura 47

1. Orificio de llenado

7. Instale y apriete el tapón y la junta en el orificio de llenado de la transmisión (Figura 46).
8. Arranque el motor y empiece a trabajar con la máquina.
9. Compruebe el nivel de aceite y añada más si el nivel de aceite está por debajo de las roscas del orificio de llenado (Figura 46).

Comprobación y ajuste del punto muerto

Intervalo de mantenimiento: Cada 100 horas

Para realizar operaciones de mantenimiento de rutina y/o diagnósticos del motor, debe ponerse el transeje en punto muerto (Figura 48). El selector de marchas del vehículo dispone de una posición de Punto muerto, que controla el punto muerto del transeje. Deben tomarse las siguientes medidas para asegurarse de que la palanca de cambios acciona correctamente el punto muerto del transeje:

1. Mueva la palanca de cambios a la posición de Punto muerto.
2. Asegúrese de que la pletina de punto muerto está en posición de punto muerto (nivelada respecto al soporte de montaje del cable situado debajo del soporte del cambio de marchas) girando el embrague arrastrado (Figura 48).

   Nota: El vehículo no debe desplazarse ni hacia adelante ni hacia atrás. Si lo hace, mueva manualmente la pletina de punto muerto a la posición de punto muerto.

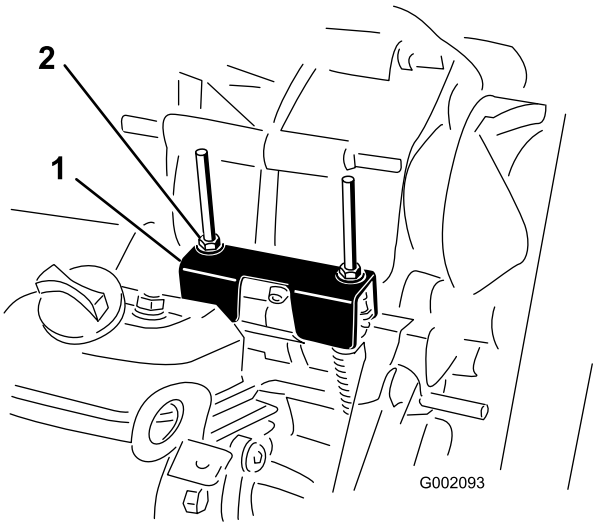

Figura 48

1. Pletina de punto muerto
2. Contratuercas

3. Gire una de las contratuercas (Figura 48) para obtener un espacio de 0,76–1,52 mm entre la parte inferior de la tuerca/arandela y la pletina de punto muerto.

   Nota: Debe sujetar el eje roscado por debajo de la pletina para ajustar la posición de la contratuerca.
4. Gire la otra contratuercas para obtener una distancia de 0,76–1,52 mm entre la parte inferior de la tuerca/arandela y la pletina de punto muerto.
5. Tire hacia arriba de cada cable de cambio y asegúrese de que hay una distancia de 0,76–1,52 mm entre la tuerca/arandela y la pletina de punto muerto (Figura 49).

   Nota: Si no hay espacio, ajuste las tuercas hasta obtener el espacio especificado.

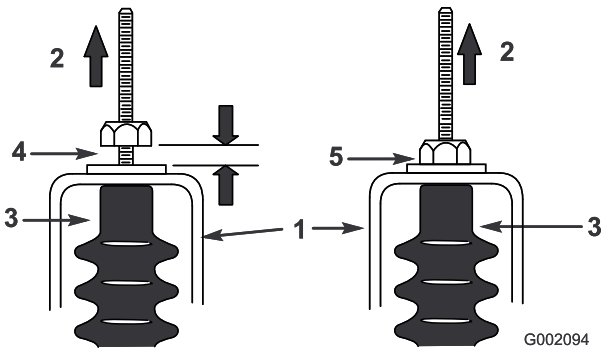

Figura 49

1. Pletina de punto muerto
2. Tire hacia arriba
3. Protector del cable
4. Distancia de 0,76 a 1,52 mm
5. **Mal** – ajustar hasta obtener una distancia de 0,76 a 1,52 mm

6. Arranque el motor y cambie varias veces a marcha adelante, marcha atrás, y punto muerto, para

asegurarse de que la pletina de punto muerto funciona correctamente.

Mantenimiento del embrague de transmisión principal

Intervalo de mantenimiento: Cada 400 horas/Cada año (lo que ocurra primero)

⚠ CUIDADO

El polvo que hay en el embrague se levantará y podría dañar sus ojos, o usted podría inhalarlo y tener dificultades para respirar.

Lleve gafas de seguridad y una máscara de polvo u otra protección ocular y respiratoria mientras realice este procedimiento.

1. Levante y enganche la plataforma de carga; consulte Elevación de la plataforma de carga (página 16)
2. Retire los 3 pernos que sujetan la cubierta al embrague, y retire la cubierta (Figura 50).

   Nota: Guarde la cubierta y los pernos para la instalación.

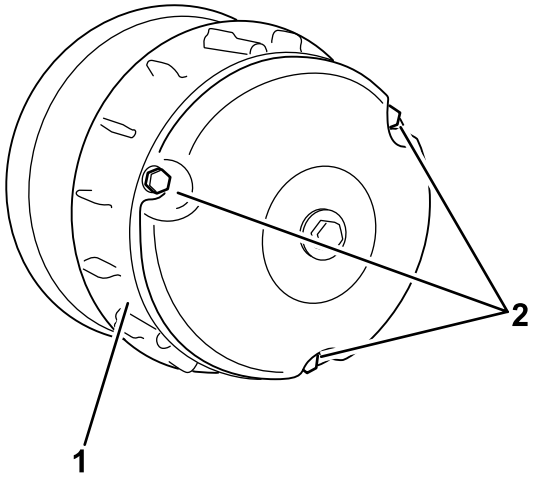

Figura 50

1. Cubierta 2. Pernos

3. Limpie a fondo el interior de la cubierta y los componentes interiores del embrague usando aire comprimido.
4. Instale la cubierta del embrague, fijándola con los 3 pernos (Figura 50) que retiró en 2.
5. Baje la plataforma de carga; consulte Bajada de la plataforma de carga (página 16).

Mantenimiento del sistema de refrigeración

Limpieza de las zonas de refrigeración del motor

Intervalo de mantenimiento: Cada 100 horas Limpie el sistema de refrigeración con el doble de frecuencia en condiciones de operación especiales; consulte Mantenimiento del vehículo en condiciones de operación especiales.

Importante: La operación del motor con la rejilla giratoria bloqueada, las aletas de refrigeración sucias o atascadas, o sin las tapas de ventilación dañará el motor debido al sobrecalentamiento.

Importante: No limpie nunca el motor con un lavador a presión porque el agua podría contaminar el sistema de combustible.

Limpie la rejilla giratoria, las aletas de refrigeración y las superficies externas del motor.

Nota: Limpie los componentes de refrigeración del motor más a menudo en condiciones de mucho polvo y suciedad.

Mantenimiento de los frenos

Inspección de los frenos

Intervalo de mantenimiento: Cada 100 horas

Los frenos constituyen un componente de seguridad de la máquina de importancia vital. Al igual que todos los componentes de seguridad, deben ser inspeccionados minuciosamente a intervalos regulares para asegurar un rendimiento y seguridad óptimos.

- Inspeccione las zapatas de freno para asegurarse de que no están desgastadas ni dañadas. Si el grosor de la zapata es menos de 1,6 mm, las zapatas deben ser cambiadas.
- Inspeccione el soporte y los demás componentes por si hubiera señales de desgaste o deformación excesivos. Si se encuentra alguna deformación, deben cambiarse los componentes en cuestión.
- Compruebe el nivel del líquido de frenos; consulte Comprobación del nivel del líquido de frenos (página 19).

Ajuste del freno de estacionamiento

Intervalo de mantenimiento: Cada 200 horas

1. Retire la cubierta de goma del freno de estacionamiento haciendo palanca.
2. Afloje el tornillo de fijación que sujeta el pomo a la palanca del freno de estacionamiento (Figura 51).

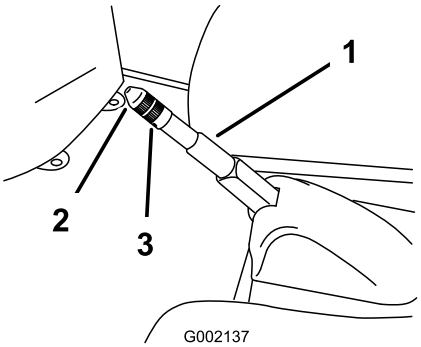

Figura 51

1. Palanca del freno de estacionamiento
2. Pomo
3. Tornillo de fijación

3. Gire el pomo hasta que se requiera una fuerza de 133–156 N-m para accionar la palanca.
4. Apriete el tornillo de fijación e instale la cubierta de goma.

Mantenimiento de las correas

Mantenimiento de la correa de transmisión

Comprobación de la correa de transmisión

Intervalo de mantenimiento: Después de las primeras 8 horas

Cada 200 horas

1. Eleve la plataforma de carga; consulte Elevación de la plataforma de carga (página 16).
2. Ponga la transmisión en punto muerto, ponga el freno de estacionamiento, pare el motor y retire la llave de contacto.
3. Haga girar la correa e inspecciónela (Figura 52) para asegurarse de que no está excesivamente desgastada o dañada.

   Nota: Cambie la correa si está excesivamente desgastada o dañada; consulte Cómo cambiar la correa de transmisión (página 41).

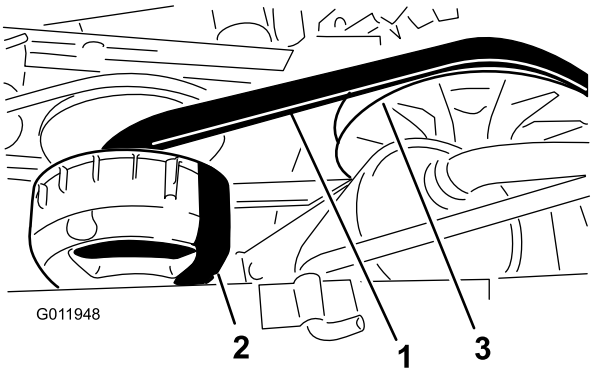

Figura 52

1. Correa de transmisión
2. Embrague primario
3. Embrague secundario

4. Baje la plataforma de carga; consulte Bajada de la plataforma de carga (página 16).

Cómo cambiar la correa de transmisión

1. Eleve la plataforma de carga; consulte Elevación de la plataforma de carga (página 16).
2. Ponga la transmisión en punto muerto, ponga el freno de estacionamiento, pare el motor y retire la llave de contacto.

3. Haga girar la correa y llévela sobre el embrague secundario (Figura 52).
4. Retire la correa del embrague primario (Figura 52).

   Nota: Deseche la correa usada.
5. Coloque la correa nueva sobre el embrague primario (Figura 52).
6. Haga girar la correa y llévela sobre el embrague secundario (Figura 52).
7. Baje la plataforma de carga; consulte Bajada de la plataforma de carga (página 16).

Ajuste de la correa del generador de arranque

Intervalo de mantenimiento: Después de las primeras 8 horas

Cada 200 horas

1. Eleve la plataforma de carga; consulte Elevación de la plataforma de carga (página 16).
2. Afloje la tuerca del pivote del generador de arranque (Figura 53).

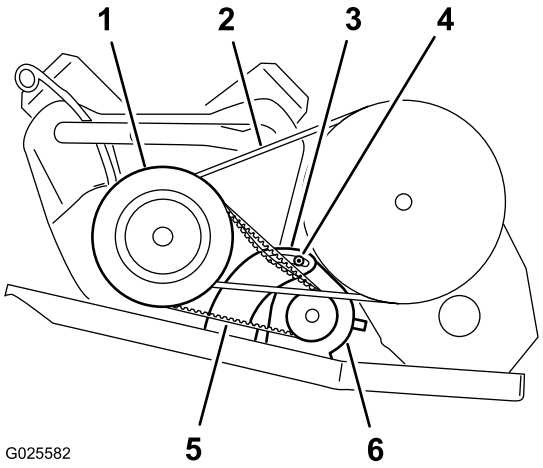

Figura 53

1. Alojamiento del embrague primario
2. Correa de transmisión
3. Soporte del pivote del generador
4. Tuerca del pivote
5. Correa del generador de arranque
6. Generador de arranque

3. Coloque una palanca entre el soporte del motor y el motor de arranque.
4. Aplique presión descendente sobre la palanca para hacer girar el motor de arranque hacia abajo en la ranura, hasta que la tensión de la correa sólo permita una desviación de 6 mm con 44 N de fuerza (Figura 53).
5. Apriete la tuerca del pivote a mano y retire la palanca (Figura 53).
6. Apriete la tuerca del pivote a 88–115 N-m.
7. Baje la plataforma de carga; consulte Bajada de la plataforma de carga (página 16).

Mantenimiento del chasis

Ajuste de los enganches de la plataforma de carga

Si el enganche de la plataforma de carga está mal ajustado, la plataforma de carga vibrará hacia arriba y hacia abajo al conducir el vehículo. Puede ajustar los topes de los enganches para asegurar el cierre de la plataforma de carga para lograr un buen ajuste.

1. Afloje la contratuerca del extremo del tope del enganche (Figura 54).

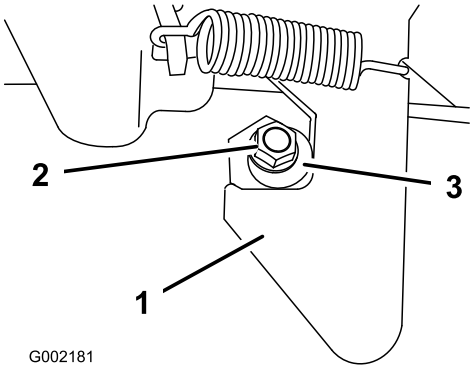

Figura 54

1. Enganche
2. Contratuerca
3. Tope del enganche

2. Gire el tope del enganche en sentido horario hasta que quede apretado contra el enganche (Figura 54).
3. Apriete la contratuerca a 19,7–25,4 N-m.
4. Repita los pasos 1 a 3 con el enganche del otro lado del vehículo.

Limpieza

Cómo lavar la máquina

La máquina debe lavarse cuando sea necesario. Utilice agua sola o con un detergente suave. Se puede utilizar un trapo para lavar la máquina, aunque el capó perderá algo de su brillo.

Importante: No utilice equipos de lavado a presión para lavar la máquina. Los equipos de lavado a presión pueden dañar el sistema eléctrico, hacer que se desprendan pegatinas importantes, o eliminar grasa necesaria en los puntos de fricción. Evite el uso excesivo de agua cerca del panel de control, el motor y la batería.

Almacenamiento

1. Coloque la máquina en una superficie nivelada, ponga el freno de estacionamiento, pare el motor y retire la llave.
2. Limpie toda suciedad de toda la máquina, incluyendo el exterior de las aletas de la culata del motor y del alojamiento del soplador.

   Importante: La máquina puede lavarse con un detergente suave y agua. No utilice equipos de lavado a presión para lavar la máquina. El lavado a presión de la máquina puede dañar el sistema eléctrico o eliminar grasa necesaria en los puntos de fricción. No utilice demasiada agua cerca del panel de control, las luces, el motor y la batería.
3. Inspeccione los frenos; consulte Inspección de los frenos (página 41).
4. Revise el limpiador de aire; consulte Mantenimiento del limpiador de aire (página 29).
5. Engrase la máquina; consulte Lubricación (página 28).
6. Cambie el aceite del motor; consulte Cambio de aceite (Modelos 07266TC y 07279) (página 30) y Cambio del aceite (Modelos 07273 y 07273TC) (página 30).
7. Compruebe la presión de los neumáticos; consulte Comprobación de la presión de los neumáticos (página 20).
8. Si va a guardar la máquina durante más de 30 días, prepare el sistema de combustible de la forma siguiente.
   A. Agregue un estabilizador/acondicionador de combustible a base de petróleo al combustible del depósito.

      Importante: No guarde la gasolina con estabilizador/acondicionador durante más de 90 días.

      Siga las instrucciones de mezcla del fabricante del estabilizador de combustible. (8 ml por litro).

      Importante: No use un estabilizador de combustible a base de alcohol (etanol o metanol).

      Nota: Un estabilizador/acondicionador de combustible es más eficaz si se mezcla con gasolina fresca y se utiliza siempre.
   B. Haga funcionar el motor para distribuir el combustible con acondicionador por todo el sistema de combustible (5 minutos).
   C. Pare el motor, deje que se enfríe el motor y drene el depósito de combustible.

      Nota: Elimine el combustible adecuadamente. Recíclelo de acuerdo con la normativa local.
   D. Arranque el motor otra vez y hágalo funcionar hasta que se pare.
   E. Accione el estárter.
   F. Ponga en marcha y haga funcionar el motor hasta que no vuelva a arrancar.
9. Retire las bujías y compruebe su condición; consulte Verificación y cambio de la bujía (página 31).
10. Con las bujías retiradas del motor, vierta dos cucharadas soperas de aceite de motor en el orificio de la bujía.
11. Utilice el motor de arranque eléctrico para hacer girar el motor y distribuir el aceite dentro del cilindro.
12. Instale la(s) bujía(s) y apriétela(s) al par recomendado; consulte Verificación y cambio de la bujía (página 31).

    Nota: No instale lo(s) cable(s) en la(s) bujía(s).
13. Retire la batería del chasis y cárguela completamente; consulte Retirada de la batería (página 34).

    Importante: La batería debe estar completamente cargada para evitar que se congele y sufra daños a temperaturas por debajo de 0°C. Una batería completamente cargada mantiene su carga durante aproximadamente 50 días a temperaturas inferiores a los 4 °C.

    Nota: No conecte los cables de la batería a los bornes de la batería durante el almacenamiento.
14. Revise y apriete todos los pernos, tuercas y tornillos. Repare o sustituya cualquier pieza dañada.
15. Pinte las superficies que estén arañadas o donde esté visible el metal.

    Nota: Puede adquirir la pintura en su Servicio Técnico Autorizado.
16. Guarde la máquina en un garaje o almacén seco y limpio.
17. Retire la llave de contacto y guárdela en un lugar seguro, fuera del alcance de los niños.
18. Cubra la máquina para protegerla y para conservarla limpia.

Notas:

Notas:

Lista de Distribuidores Internacionales

Distribuidor:	País:	Teléfono:	Distribuidor:	País:	Teléfono:
Agrolanc Kft	Hungría	36 27 539 640	Maquiver S.A.	Colombia	57 1 236 4079
Balama Prima Engineering Equip.	Hong Kong	852 2155 2163	Maruyama Mfg. Co. Inc.	Japón	81 3 3252 2285
B-Ray Corporation	Corea	82 32 551 2076	Mountfield a.s.	República Checa	420 255 704 220
Casco Sales Company	Puerto Rico	787 788 8383	Mountfield a.s.	Eslovaquia	420 255 704 220
Ceres S.A.	Costa Rica	506 239 1138	Munditol S.A.	Argentina	54 11 4 821 9999
CSSC Turf Equipment (pvt) Ltd.	Sri Lanka	94 11 2746100	Norma Garden	Rusia	7 495 411 61 20
Cyril Johnston & Co.	Irlanda del Norte	44 2890 813 121	Oslinger Turf Equipment SA	Ecuador	593 4 239 6970
Cyril Johnston & Co.	República de Irlanda	44 2890 813 121	Oy Hako Ground and Garden Ab	Finlandia	358 987 00733
Equiver	México	52 55 539 95444	Parkland Products Ltd.	Nueva Zelanda	64 3 34 93760
Femco S.A.	Guatemala	502 442 3277	Perfetto	Polonia	48 61 8 208 416
ForGarder OU	Estonia	372 384 6060	Pratoverde SRL.	Italia	39 049 9128 128
G.Y.K. Company Ltd.	Japón	81 726 325 861	Prochaska & Cie	Austria	43 1 278 5100
Geomechaniki of Athens	Grecia	30 10 935 0054	RT Cohen 2004 Ltd.	Israel	972 986 17979
Golf international Turizm	Turquía	90 216 336 5993	Riversa	España	34 9 52 83 7500
Guandong Golden Star	China	86 20 876 51338	Lely Turfcare	Dinamarca	45 66 109 200
Hako Ground and Garden	Suecia	46 35 10 0000	Solvert S.A.S.	Francia	33 1 30 81 77 00
Hako Ground and Garden	Noruega	47 22 90 7760	Spypros Stavrinides Limited	Chipre	357 22 434131
Hayter Limited (U.K.)	Reino Unido	44 1279 723 444	Surge Systems India Limited	India	91 1 292299901
Hydroturf Int. Co Dubai	Emiratos Árabes Unidos	97 14 347 9479	T-Markt Logistics Ltd.	Hungría	36 26 525 500
Hydroturf Egypt LLC	Egipto	202 519 4308	Toro Australia	Australia	61 3 9580 7355
Irrimac	Portugal	351 21 238 8260	Toro Europe NV	Bélgica	32 14 562 960
Irrigation Products Int'l Pvt Ltd.	India	0091 44 2449 4387	Valtech	Marruecos	212 5 3766 3636
Jean Heybroek b.v.	Países Bajos	31 30 639 4611	Victus Emak	Polonia	48 61 823 8369

Aviso de privacidad (Europa)

Información recopilada por Toro
Toro Warranty Company (Toro) respeta su privacidad. Para procesar las reclamaciones bajo la Garantía y para ponernos en contacto con usted en el caso de una posible retirada de productos, le pedimos que comparta con nosotros cierta información personal, bien directamente, bien a través de su concesionario o empresa Toro local.

El sistema de garantías de Toro está hospedado en servidores ubicados en los Estados Unidos, y por tanto las leyes de privacidad aplicables pueden no proporcionar la misma protección que en su país.

AL COMPARTIR SU INFORMACIÓN PERSONAL CON NOSOTROS, OTORGA SU CONSENTIMIENTO AL PROCESAMIENTO DE DICHA INFORMACIÓN PERSONAL EN LOS CASOS DESCRITOS EN ESTE AVISO DE PRIVACIDAD.

Uso que hace Toro de la información
Toro puede utilizar su información personal para procesar reclamaciones bajo la garantía y para ponerse en contacto con usted si se produce la retirada de un producto, así como para cualquier otro propósito del que le informemos. Toro puede compartir su información con filiales, concesionarios u otros socios comerciales de Toro con relación a cualquiera de las actividades antes mencionadas. No venderemos su información personal a ninguna otra empresa. Nos reservamos el derecho a divulgar información personal para cumplir la legislación aplicable y a petición de las autoridades competentes, para operar correctamente nuestros sistemas o para nuestra propia protección o la de otros usuarios.

Retención de su información personal
Retendremos su información personal durante el tiempo que sea necesario para cumplir los fines para los que se recopiló originalmente o para otros fines legítimos (tales como cumplimiento de la legislación), o según lo exija la legislación aplicable.

Compromiso de Toro respecto a la seguridad de su información Personal
Tomamos precauciones razonables para mantener la seguridad de sus datos personales. También tomamos medidas para asegurar que la información personal sea exacta y esté actualizada.

Acceso y rectificación de su información personal
Si usted desea revisar o corregir su información personal, póngase en contacto con nosotros por correo electrónico a legal@toro.com.

Ley de Consumo de Australia

Los clientes australianos encontrarán información sobre la Ley de Consumo de Australia dentro de la caja o a través de su concesionario Toro local.

La Garantía Toro de Cobertura Total

Una garantía limitada

Condiciones y productos cubiertos

The Toro Company y su afiliada, Toro Warranty Company, bajo un acuerdo entre sí, garantizan conjuntamente su producto Toro Commercial (“Producto”) contra defectos de materiales o mano de obra durante dos años o 1500 horas de operación*, lo que ocurra primero. Esta garantía es aplicable a todos los productos exceptuando los Aireadores (estos productos tienen otras garantías). Cuando exista una condición cubierta por la garantía, repararemos el producto sin coste alguno para usted, incluyendo diagnóstico, mano de obra, piezas y transporte. El periodo de la garantía empieza en la fecha en que el Producto es entregado al comprador original al por menor.
* Producto equipado con contador de horas.

Instrucciones para obtener asistencia bajo la garantía

Usted es responsable de notificar al Distribuidor de Commercial Products o al Concesionario Autorizado de Commercial Products al que compró el Producto tan pronto como exista una condición cubierta por la garantía, en su opinión. Si usted necesita ayuda para localizar a un Distribuidor de Commercial Products o a un Concesionario Autorizado, o si tiene alguna pregunta sobre sus derechos o responsabilidades bajo la garantía, puede dirigirse a:

Toro Commercial Products Service Department
Toro Warranty Company
8111 Lyndale Avenue South
Bloomington, MN 55420-1196

952–888–8801 o 800–952–2740
E-mail: commercial.warranty@toro.com

Responsabilidades del Propietario

Como propietario del Producto, usted es responsable del mantenimiento y los ajustes requeridos que figuran en su *Manual del operador*. El no realizar del mantenimiento y los ajustes requeridos puede dar pie a la negación de una reclamación bajo la garantía.

Elementos y condiciones no cubiertos

No todos los fallos o averías de productos que se producen durante el periodo de garantía son defectos de materiales o de mano de obra. Esta garantía no cubre:

- Los fallos o averías del Producto que se producen como consecuencia del uso de piezas de repuesto que no sean de la marca Toro, o de la instalación y el uso de accesorios o productos adicionales o modificados que no sean de la marca Toro. Estos artículos pueden tener garantía propia ofrecida por su fabricante.
- Los fallos del Producto que se producen como resultado de no realizar el mantenimiento y/o los ajustes recomendados. Las reclamaciones bajo la garantía pueden ser denegadas si no se mantiene adecuadamente el producto Toro con arreglo al Mantenimiento recomendado incluido en el *Manual del operador*.
- Los fallos de productos que se producen como consecuencia de la operación del Producto de manera abusiva, negligente o temeraria.
- Piezas sujetas a consumo durante el uso, a menos que se demuestre que son defectuosas. Algunos ejemplos de piezas que se consumen o gastan durante la operación normal del Producto incluyen, pero no se limitan a, forros y pastillas de freno, forros de embrague, cuchillas, molinetes, rodillos y sus cojinetes (sellados o engrasables), contracuchillas, bujías, ruedas giratorias y sus cojinetes, neumáticos, filtros, correas, y determinados componentes de fumigadores tales como diafragmas, boquillas, válvulas de retención, etc.
- Fallos producidos por influencia externa. Las condiciones que se consideran como influencia externa incluyen pero no se limitan a condiciones meteorológicas, prácticas de almacenamiento, contaminación, el uso de combustibles, refrigerantes, lubricantes, aditivos, fertilizantes, agua o productos químicos no autorizados, etc.
- Fallos o problemas de rendimiento debidos al uso de combustibles (p.ej. gasolina, diesel o biodiesel) que no cumplen las normas industriales correspondientes.
- Ruido, vibraciones, desgaste y deterioro normales.
- El “desgaste normal” incluye, pero no se limita a daños a asientos debido a desgaste o abrasión, desgaste de superficies pintadas, pegatinas o ventanas rayadas, etc.

Piezas

Las piezas cuya sustitución está prevista como mantenimiento requerido están garantizadas hasta la primera sustitución programada de dicha pieza. Las piezas sustituidas bajo esta garantía están cubiertas durante el periodo de la garantía original del producto y pasan a ser propiedad de Toro. Toro tomará la decisión final de reparar o sustituir cualquier pieza o conjunto. Toro puede utilizar piezas remanufacturadas en las reparaciones efectuadas bajo esta garantía.

Garantía de las baterías de ciclo profundo y de iones de litio:

Las baterías de ciclo profundo y de iones de litio producen un determinado número total de kilowatios-hora durante su vida. Las técnicas de uso, recarga y mantenimiento pueden alargar o acortar la vida total de la batería. A medida que se consuman las baterías de este producto, se irá reduciendo paulatinamente la cantidad de trabajo útil entre intervalos de carga, hasta que la batería se desgaste del todo. La sustitución de baterías que se han desgastado debido al consumo normal es responsabilidad del propietario del producto. Puede ser necesario sustituir las baterías, por cuenta del propietario, durante el periodo normal de garantía.
Nota: (batería de iones de litio solamente): Una batería de iones de litio tiene una garantía prorrateada de piezas únicamente, empezando en el año 3 hasta el año 5, basada en el tiempo de uso y los kilovatios-hora consumidos. Consulte el *Manual del operador* si desea más información.

El mantenimiento corre por cuenta del propietario

La puesta a punto del motor, la lubricación, la limpieza y el abrillantado, la sustitución de filtros y refrigerante, y la realización del mantenimiento recomendado son algunas de las tareas de revisión normales que requieren los productos Toro y que corren por cuenta del propietario.

Condiciones Generales

La reparación por un Distribuidor o Concesionario Autorizado Toro es su único remedio bajo esta garantía.

Ni The Toro Company ni Toro Warranty Company son responsables de daños indirectos, incidentales o consecuentes en conexión con el uso de los productos Toro cubiertos por esta garantía, incluyendo cualquier coste o gasto por la provisión de equipos de sustitución o servicio durante periodos razonables de mal funcionamiento o no utilización hasta la terminación de las reparaciones bajo esta garantía. Salvo la garantía de emisiones citada a continuación, en su caso, no existe otra garantía expresa. Cualquier garantía implícita de mercantibilidad y adecuación a un uso determinado queda limitada a la duración de esta garantía expresa.

Algunos estados no permiten exclusiones de daños incidentales o consecuentes, ni limitaciones sobre la duración de una garantía implícita, de manera que las exclusiones y limitaciones arriba citadas pueden no serle aplicables a usted. Esta garantía le otorga a usted derechos legales específicos; es posible que usted tenga otros derechos que varían de un estado a otro.

Nota respecto a la garantía del motor:

Es posible que el Sistema de Control de Emisiones de su Producto esté cubierto por otra garantía independiente que cumpla los requisitos establecidos por la U.S. Environmental Protection Agency (EPA) y/o el California Air Resources Board (CARB). Las limitaciones horarias estipuladas anteriormente no son aplicables a la Garantía del Sistema de Control de Emisiones. Si desea más información, consulte la Declaración de Garantía de Control de Emisiones del Motor proporcionada con su producto o incluida en la documentación del fabricante del motor

Países fuera de Estados Unidos o Canadá

Los clientes que compraron productos Toro exportados de los Estados Unidos o Canadá deben ponerse en contacto con su Distribuidor Toro para obtener pólizas de garantía para su país, provincia o estado. Si por cualquier razón usted no está satisfecho con el servicio ofrecido por su distribuidor, o si tiene dificultad en obtener información sobre la garantía, póngase en contacto con el importador Toro.