Form No. 3384-919 Rev B

TORO®

Count on it.

Käyttöopas

Workman®-apuajoneuvot MD ja MDX

Mallinro: 07266TC—Sarjanro: 314000001 tai suurempi
Mallinro: 07273—Sarjanro: 314000001 tai suurempi
Mallinro: 07273TC—Sarjanro: 314000001 tai suurempi
Mallinro: 07279—Sarjanro: 314000001 tai suurempi

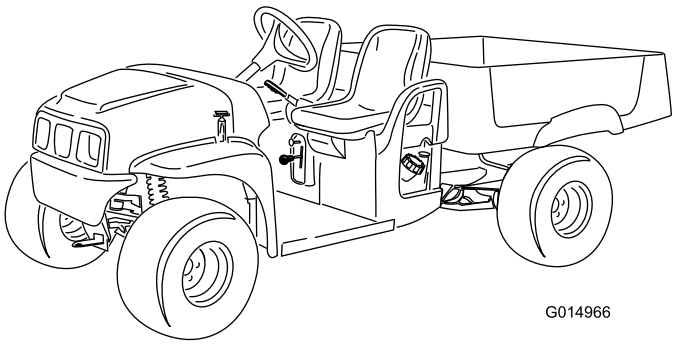

G014966

Rekisteröi tuotteesi osoitteessa www.Toro.com.
Käännös alkuperäisestä tekstistä (FI)

CE

3384-919 B

Tämä tuote on asiaankuuluvien eurooppalaisten direktiivien mukainen. Lisätietoja on erillisessä tuotekohtaisessa vaatimustenmukaisuusvakuutuksessa.

⚠ VAARA

KALIFORNIA
Lakiesityksen 65 mukainen varoitus

Tämä tuote sisältää kemikaaleja, jotka Kalifornian osavaltion tietojen mukaan aiheuttavat syöpää, synnynnäisiä epämuodostumia tai lisääntymiseen liittyvää haittaa.

Tämän tuotteen moottorin tuottamat pakokaasut sisältävät kemikaaleja, jotka Kalifornian osavaltion tietojen mukaan aiheuttavat syöpää, synnynnäisiä epämuodostumia tai muuta lisääntymiseen liittyvää haittaa.

Tärkeää: Tässä moottorissa ei ole kipinänsammuttimella varustettua äänenvaimenninta. Kalifornian laki (California Public Resource Code Section 4442) kieltää tämän moottorin käytön metsissä, pensaikoissa tai ruohikkoalueilla. Muissa maissa ja valtioissa voi olla vastaavia rajoituksia.

Tämä kipinäsytytysjärjestelmä on Kanadan ICES-002 -standardin mukainen.

Mukana toimitettavassa *moottorin käyttöoppaassa* on Yhdysvaltojen ympäristönsuojeluelimeen EPA:han (Environmental Protection Agency) ja Kalifornian päästöjärjestelmien päästöjen valvontasääntöihin sekä kunnossapitoon ja takuuseen liittyviä tietoja. Käyttöoppaita voi tilata moottorin valmistajalta.

Johdanto

Tämä laite on ammattimaiseen kaupalliseen käyttöön tarkoitettu työajoneuvo. Se on tarkoitettu lähinnä näissä sovelluksissa tarvittavien laitteiden ja välineiden kuljettamiseen. Ajoneuvossa voidaan turvallisesti kuljettaa kahta henkilöä (kuljettaja ja matkustaja) tarkoitukseen varatuilla istuimilla. Laitteen kuljetuslavalla ei saa kuljettaa matkustajia.

Lue nämä tiedot huolellisesti, jotta opit käyttämään ja huoltamaan laitetta asianmukaisesti sekä välttämään tapaturmia ja laitevaurioita. Olet itse vastuussa tuotteen asianmukaisesta ja turvallisesta käytöstä.

Voit ottaa yhteyden Toroon suoraan osoitteessa www.Toro.com jos tarvitset tietoja tuotteista, lisävarusteista tai lähimmästä jälleenmyyjästä tai haluat rekisteröidä tuotteesi.

Aina kun tarvitset huoltoa, alkuperäisiä Toro-varaosia tai lisätietoja, ota yhteys valtuutettuun huoltoliikkeeseen tai Toron asiakaspalveluun. Ota tällöin tuotteesi malli- ja sarjanumerot valmiiksi esiin. Kuva 1 näyttää laitteen malli- ja sarjanumeron sijainnin. Kirjoita numerot annettuun tilaan.

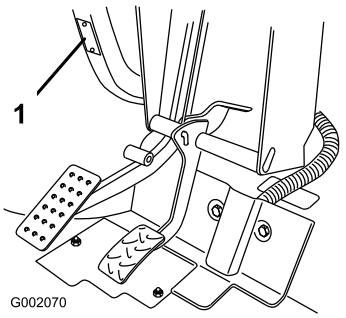

Kuva 1

1. Malli- ja sarjanumeron sijainti

Mallinro: _____

Sarjanro: _____

Tässä käyttöoppaassa esiintyvä varoitusmerkintä (Kuva 2) ilmaisee vaaratilannetta, josta saattaa olla seurauksena vakava tapaturma tai jopa kuolema, jos suositellut varotoimenpiteet laiminlyödään.



Kuva 2

1. Varoitusmerkintä

Tässä käyttöoppaassa käytetään kahta termiä tietojen korostamiseksi. **Tärkeää** kiinnittää huomiota mekaanisiin erikoistietoihin ja **Huomautus** korostaa erityishuomion ansaitsevia yleistietoja.

© 2014—The Toro® Company

Sisältö

Turvaohjeet 4
Turvalliset käyttötavat 4
Ennen käyttöä 4
Käyttö 4
Kunnossapito 6
Mallit 07266TC ja 07279 7
Mallit 07273 ja 07273TC 7
Turva- ja ohjetarrat 8
Käyttöönotto 10
1 Ohjauspyörän asennus (mallit 07266TC ja 07273TC). 10
2 Käyttöoppaaseen ja turvakoulutusmateriaaliin tutustuminen 10
Laitteen yleiskatsaus 12
Ohjauslaitteet 12
Tekniset tiedot 15
Lisälaitteet/lisävarusteet 15
Käyttö 16
Muista aina turvallisuus 16
Kuljetuslavan käyttö 16
Käynnistystä edeltävät tarkistukset 17
Moottorin öljymäärän tarkistus 17
Jarrunesteen määrän tarkistus 19
Rengaspaineen tarkistus 19
Polttoaineen lisäys 19
Moottorin käynnistys 20
Laitteen pysäytys 21
Laitteen pysäköinti 21
Uuden laitteen sisäänajo 21
Kuljetuslavan lastaus 21
Laitteen kuljetus 22
Laitteen hinaus 22
Perävaunun vetäminen 22
Kunnossapito 24
Kunnossapitotaulukko 24
Päivittäisen huollon tarkastuslista 25
Huoltoa edeltävät toimenpiteet 26
Laitteen huolto erityisissä käyttöolosuhteissa 26
Laitteen valmistelu huoltoa varten 26
Koneen nostaminen pukkien varaan 26
Konepellin avaaminen ja sulkeminen 26
Voitelu 27
Laitteen voitelu 27
Moottorin huolto 28
Ilmanpuhdistimen huolto 28
Moottoriöljyn huolto 29
Sytytystulpan huolto 30
Polttoainejärjestelmän huolto 31
Polttoaineletkujen ja liitäntöjen tarkistus 31
Polttoainesuodattimen vaihto 31
Hiilisäiliön huolto 32
Sähköjärjestelmän huolto 33
Akun huolto 33
Sulakkeiden vaihto 34
Ajovalojen huolto 34
Vetojärjestelmän huolto 35
Renkaiden huolto 35
Etupyörien aurauskulman ja kallistuksen säätö 35
Vaihteistoöljyn määrän tarkistus 37
Vaihteistoöljyn vaihto 37
Vapaan tarkistus ja säätö 38
Ensiövälityksen kytkimen huolto 39
Jäähdytysjärjestelmän huolto 39
Moottorin jäähdytystilojen puhdistus 39
Jarrujen huolto 40
Jarrujen tarkistus 40
Seisontajarrun säätö 40
Hihnan huolto 40
Käyttöhihnan huolto 40
Käynnistysgeneraattorin hihnan säätö 41
Rungon kunnossapito 41
Kuljetuslavan salpojen säätö 41
Puhdistus 42
Laitteen pesu 42
Varastointi 42

Turvaohjeet

Laitteen epäasianmukainen käyttö tai huolto voi aiheuttaa tapaturman. Vähennä loukkaantumisriskiä noudattamalla näitä turvallisuusohjeita ja huomioimalla aina varoitusmerkki, joka tarkoittaa **varoitusta**, **vaaraa** tai **hengenvaaraa** – ”henkilöturvallisuusohjeet”. Ohjeiden noudattamatta jättäminen saattaa aiheuttaa henkilövahingon tai hengenvaaran.

Turvalliset käyttötavat

⚠ VAARA

Laitetta ei saa käyttää yleisillä teillä. Sitä ei ole suunniteltu, varustettu eikä valmistettu käytettäväksi yleisillä teillä. Käyttö yleisellä tiellä voi johtaa onnettomuuteen ja käyttäjän tai sivullisten loukkaantumiseen tai hengenvaaraan.

Älä käytä laitetta yleisillä teillä.

Työnvalvojan velvollisuudet

- Varmista, että laitteen käyttäjät ovat saaneet perusteellisen koulutuksen ja tutustuneet *käyttöoppaaseen* sekä kaikkiin laitteessa oleviin kilpiin.
- Laadi omat erityistoimintatavat ja työskentelyohjeet epätavallisiin käyttöolosuhteisiin (esim. laitteen käyttöön liian jyrkät rinteet).

Ennen käyttöä

- Käytä konetta vasta, kun olet tutustunut perusteellisesti tämän käyttöoppaan sisältöön.
- Älä koskaan anna lasten käyttää tätä laitetta. Laitteella saa ajaa vain henkilö, jolla on ajokortti.
- Älä anna muiden käyttää laitetta, elleivät he ole ensin tutustuneet *käyttöoppaaseen* perusteellisesti. Vain koulutetut ja valtuutetut henkilöt saavat käyttää tätä laitetta. Varmista, että kaikkien käyttäjien fyysiset ja henkiset ominaisuudet ovat riittävät tämän laitteen käyttämiseksi.
- Tämä laite on tarkoitettu vain kuljettajalle ja yhdelle matkustajalle, jonka on istuttava ajoneuvossa olevalla istuimella. Laitteessa ei saa kuljettaa muita matkustajia.
- Älä koskaan käytä laitetta lääkkeiden tai alkoholin vaikutuksen alaisena. Jopa resepti- ja flunssalääkkeet voivat aiheuttaa uneliaisuutta.
- Älä aja laitetta väsyneenä. Muista pitää taukoja silloin tällöin. On erittäin tärkeää pysyä virkeänä koko työskentelyajan.
- Perehdy kaikkiin ohjauslaitteisiin sekä siihen, kuinka moottori pysäytetään nopeasti.
- Älä poista suojuksia, turvalaitteita tai tarroja. Jos jokin suojus, turvalaite tai kilpi on vahingoittunut, epäselvä tai kadonnut, korjaa tai vaihda se ennen laitteen käyttämistä.
- Käytä lujatekoisia kenkiä. Älä käytä ajoneuvoa sandaaleissa, tennis- tai lenkkitossuissa. Älä käytä löysiä vaatteita tai koruja, jotka voivat aiheuttaa tapaturman jäämällä kiinni liikkuviin osiin.
- On suositeltavaa käyttää suojalaseja, turvakenkiä, pitkiä housuja ja kypärää ja jotkin paikalliset turvamääräykset ja vakuutussäädökset jopa edellyttävät niiden käyttämistä.
- Vältä pimeällä ajamista, etenkin jos maasto ei ole tuttua. Jos pimeällä ajaminen on välttämätöntä, aja varovasti, käytä ajovaloja ja harkitse lisävalojen asentamista.
- Ole erittäin varovainen työskennellessäsi ihmisten läheisyydessä. Sinun tulee olla kaiken aikaa tietoinen heidän sijainnistaan.
- Katso Käynnistystä edeltävät tarkistukset (sivu 17) ja tarkista siinä mainitut laitteen osat aina ennen laitteen käyttöä. Jos havaitset jotain vikaa, älä käytä laitetta. Varmista, että kaikki viat on korjattu, ennen kuin laitetta tai lisälaitetta käytetään.
- Bensiini on erittäin tulenarkaa; käsittele sitä varovasti.
  - Käytä hyväksyttyä polttoaineastiaa.
  - Älä irrota polttoainesäiliön korkkia moottorin ollessa kuuma tai käynnissä.
  - Älä tupakoi, kun käsittelet bensiiniä.
  - Täytä säiliö ulkona noin 25 mm säiliön yläreunan alapuolelle (täyttökaulan alareunaan). Älä täytä liikaa.
  - Pyyhi läikkynyt polttoaine pois.

Käyttö

⚠ VAARA

Moottorin pakokaasu sisältää hiilimonoksidia, joka on hajuton ja myrkyllinen kaasu ja voi aiheuttaa hengenvaaran.

Älä käytä moottoria sisällä tai suljetussa tilassa.

- Kuljettajan ja matkustajan on istuttava aina laitteen ollessa liikkeessä. Kuljettajan on pidettävä molemmat kädet ohjauspyörällä aina kun mahdollista, ja matkustajan tulee pitää kiinni käsituista. Pidä kädet ja jalat aina laitteen sisäpuolella.
- Aja hitaammin ja käänny loivemmin, kun kyydissäsi on matkustaja. Matkustaja ei välttämättä osaa odottaa jarrutusta tai kääntymistä.
- Tarkkaile ympäristöä ja vältä matalia esteitä, kuten puiden oksia, ovien kamanoita ja kulkusiltoja. Varmista, että yläpuolella on riittävästi tilaa sekä itsellesi että laitteelle.
- Jos laitetta ei käytetä turvallisesti, seurauksena voi olla onnettomuus, laitteen kaatuminen, vakava tapaturma tai kuolema. Aja varovasti. Toimi seuraavasti, jotta et menettäisi ajoneuvon hallittavuutta ja jotta se ei kaatuisi:
  - Ole erittäin varovainen, vähennä nopeutta ja pidä riittävä turvaetäisyys ajaessasi lähellä hiekkavalleja,

ojia, poukamia, kaltevilla pinnoilla, vieraassa ympäristössä tai alueella, jolla on yllättäviä maaston muutoksia tai nousuja.

– Varo kuoppia tai muita kätkössä olevia vaaranpaikkoja.

– Aja erityisen varovaisesti märillä alustoilla, huonolla ilmalla, suurilla nopeuksilla ja täydellä kuormalla. Pysähtymiseen tarvittava aika ja matka kasvavat täydellä kuormalla.

– Vältä äkkilähtöjä ja -pysäytyksiä. Älä vaihda laitteen ajosuuntaa peruutukselta eteenpäin ajoon tai päinvastoin pysähtymättä ensin kokonaan.

– Hidasta ennen kääntymistä. Älä tee jyrkkiä käännöksiä, äkkinäisiä ohjausliikkeitä tai muita vaarallisia ajoliikkeitä, jotka voivat aiheuttaa laitteen hallinnan menetyksen.

– Kun tyhjennät laitteen kuljetuslavaa kippaustoiminnolla, varmista, että laitteen takana ei ole ketään. Varmista ennen perälaudan vapauttamista, että kuljetuslava on alhaalla ja lukittuna.

– Käytä laitetta vain, kun kuljetuslava on alhaalla ja lukittuna.

– Katso taaksesi ennen peruuttamista ja varmista, ettei laitteen takana ole ketään. Peruuta hitaasti.

– Varo liikennettä, kun ylität tien tai työskentelet tien lähistöllä. Väistä aina jalankulkijoita ja muita ajoneuvoja. Anna aina kääntymis- tai pysähtymismerkki tarpeeksi ajoissa, jotta muut tietävät aikeesi. Noudata kaikkia liikennesääntöjä.

– Laitteen sähkö- ja pakokaasujärjestelmät voivat muodostaa kipinöitä, jotka voivat sytyttää räjähtäviä materiaaleja. Älä koskaan käytä laitetta lähellä paikkaa, jonka ilmassa on pölyä tai höyryjä, jotka voivat räjähtää.

– Jos epäilet vähääkään toimenpiteen turvallisuutta, keskeytä laitteen käyttö ja kysy ohjeita työnvalvojalta.

- Älä koske moottoriin tai äänenvaimentimeen moottorin ollessa käynnissä tai heti sen pysäyttämisen jälkeen. Kuumat pinnat voivat aiheuttaa palovammoja.
- Jos laite tärisee epänormaalisti, pysäytä se välittömästi. Odota, että kaikki liikkuvat osat ovat pysähtyneet, ja tarkista laite vaurioiden varalta. Korjaa laitteen vauriot ennen kuin jatkat sen käyttöä.
- Ennen kuin nouset istuimelta:
    1. Pysäytä ajoneuvo.
    2. Kytke seisontajarru.
    3. Käännä virta-avain Pysäytys-asentoon.
    4. Irrota virta-avain.

    Huomaa: Jos jätät laitteen mäkeen tai rinteeseen, aseta pyöriin kiilat noustuasi laitteesta.
- Salamanisku voi aiheuttaa vakavan loukkaantumisen tai hengenvaaran. Jos alueella on ukonilma, konetta ei saa käyttää. Tällöin on hakeuduttava suojaan.

Jarrutus

- Hidasta, kun lähestyt estettä. Näin saat lisäaikaa joko pysähtyä tai kääntyä. Esteeseen osuttaessa kuljettaja ja matkustaja voivat loukkaantua. Lisäksi se voi vahingoittaa laitetta ja kuormaa.
- Laitteen kokonaispaino vaikuttaa merkittävästi pysähtymis- ja kääntymiskykyyn. Painavat kuormat ja lisälaitteet vaikeuttavat laitteen pysäyttämistä tai kääntämistä. Mitä painavampi kuorma on, sitä kauemmin pysähtyminen kestää.
- Vähennä laitteen nopeutta, jos kuljetuslava on poistettu eikä laitteessa ole lisälaitteita. Jarrutusominaisuuksien muutos ja nopeat pysäytykset voivat aiheuttaa takapyörien lukkiutumisen, mikä puolestaan voi heikentää laitteen hallittavuutta.
- Ruoho ja kestopäällyste ovat paljon liukkaampia märkinä. Pysähtymismatka märällä alustalla voi olla 2–4 kertaa pitempi kuin kuivalla. Jos ajat syvässä vedessä ja jarrut kastuvat, ne eivät toimi kunnolla, ennen kuin ne ovat kuivuneet. Kun olet ajanut vedessä, testaa jarrut ja varmista, että ne toimivat kunnolla. Jos ne eivät toimi kunnolla, aja hitaasti tasaisella alustalla ja paina samalla jarrupoljinta kevyesti. Näin jarrut kuivuvat.

Mäkikäyttö

⚠ VAARA

Laitteen käyttö rinteessä voi kaataa laitteen taakse tai sivulle. Moottori voi myös sammua, jolloin laite voi alkaa vieriä alaspäin. Tästä voi olla seurauksena loukkaantuminen.

- **Älä käytä ajoneuvoa jyrkissä rinteissä.**
- **Älä kiihdytä nopeasti tai paina jarrupoljinta nopeasti pohjaan, kun peruutat mäkeä alas, etenkin, jos ajoneuvossa on kuormaa.**
- **Jos moottori sammuu tai jos ajoneuvo alkaa vieriä mäkeä alas, peruuta mäki hitaasti ja suoraan alas. Älä koskaan yritä kääntää laitetta ympäri.**
- **Aja rinteessä hitaasti ja varovasti.**
- **Vältä kääntymistä rinteessä.**
- **Vähennä kuormaa ja laitteen nopeutta.**
- **Vältä pysähtymistä rinteeseen, etenkin jos laitteessa on kuormaa.**

Mäkikäytössä on huomioitava seuraavat erityiset varotoimenpiteet:

- Hidasta vauhtia ennen kuin ajat rinnettä ylös tai alas.
- Jos moottori sammuu tai laitteen vauhti alkaa hidastua ylämäkeen ajettaessa, paina jarrua vähän kerrallaan ja peruuta mäki hitaasti suoraan alaspäin.

- Kääntyminen ajettaessa mäkeä ylös tai alas voi olla vaarallista. Jos sinun on käännyttävä mäessä, tee se hitaasti ja varovasti. Älä koskaan tee jyrkkiä tai nopeita käännöksiä.
- Raskaat kuormat vaikuttavat vakauteen. Vähennä kuorman painoa ja laitteen nopeutta ajaessasi rinnettä ylös tai alas tai jos kuorman painopiste on korkealla. Kiinnitä kuorma kuljetuslavalle, jotta kuorma ei voi liikkua. Noudata erityistä varovaisuutta, kun kuljetat helposti siirtyviä kuormia (nesteitä, kiviä, hiekkaa jne.).
- Vältä pysähtymistä mäkeen, etenkin jos ajoneuvossa on kuormaa. Pysähtyminen alamäkeen kestää kauemmin kuin pysähtyminen tasaisella alustalla. Jos laite on pysäytettävä, vältä äkkinäisiä nopeuden muutoksia, joiden seurauksena laite voi kaatua tai kallistua. Älä paina jarrupoljinta nopeasti täysin pohjaan vieriessäsi taaksepäin, koska tämä voi kaataa laitteen.
- Jos ajoneuvoa käytetään mäkisessä maastossa, siihen kannattaa asentaa lisävarusteena saatava kaatumissuojausjärjestelmä.

Käyttö epätasaisella maaperällä

Vähennä ajonopeutta ja kuormaa, kun käytät laitetta karkealla maaperällä tai epätasaisella alustalla tai lähellä reunakiviä, kuoppia ja muita äkkinäisiä maaston muutoksia. Kuorma voi siirtyä, mikä voi heikentää laitteen vakautta.

Jos laitetta käytetään epätasaisessa maastossa, siihen kannattaa asentaa lisävarusteena saatava kaatumissuojausjärjestelmä.

⚠ VAARA

Yhtäkkiset maastonmuutokset voivat aiheuttaa äkkinäisiä ohjauspyörän liikkeitä, mistä voi aiheutua vammoja käsiin tai käsivarsiin.

- **Vähennä nopeutta ajaessasi epätasaisessa maastossa ja lähellä reunakiveyksiä.**
- **Tartu ohjauspyörään kevyesti pyörän kehältä. Pidä peukalot ylöspäin ja irti ohjauspyörän puolista.**

Lastaus ja tyhjennys

Kuorman ja matkustajan paino ja sijainti voivat vaikuttaa laitteen vakauteen ja hallittavuuteen. Varo seuraavia olosuhteita, jotta et menetä laitteen hallintaa tai kaada laitetta:

- Älä ylitä laitteen kuormauskapasiteettia, kun kuljetuslavalla on kuormaa ja/tai kun laitteella vedetään perävaunua. Katso Tekniset tiedot (sivu 15).
- Käytä laitetta varovasti rinteissä tai epätasaisessa maastossa erityisesti silloin, kun kuljetuslavalla on kuormaa ja/tai kun laitteella vedetään perävaunua.
- Ole varovainen, kun lavalla kuljetetaan korkeita kuormia.
- Ota huomioon, että laitteen vakaus ja hallittavuus heikentyvät, jos kuljetuslavalla oleva kuorma ei ole tasapainossa.
- Kuljetuslavalla kuljetettava ylikokoinen kuorma muuttaa laitteen vakautta.
- Kuormat, joita ei voi kiinnittää laitteeseen (kuten suuressa säiliössä oleva neste), vaikuttavat laitteen ohjaukseen, jarrutukseen ja vakauteen.

⚠ VAARA

Lava voi olla hyvin painava. Kädet tai muut vartalon osat voivat murskaantua sen painosta.

- **Pidä kädet ja muut vartalon osat etäällä, kun lasket lavan alas.**
- **Älä tyhjennä lavan sisältöä sivullisten päälle.**

- Älä tyhjennä lastattua kuljetuslavaa laitteen ollessa sivuttain rinteessä. Painon jakautumisen muutos voi kaataa laitteen.
- Kun kuljetuslavalla on raskas kuorma, vähennä nopeutta ja jätä riittävä jarrutusetäisyys. Älä tee äkkijarrutuksia. Ole erityisen varovainen kaltevilla pinnoilla.
- Muista, että raskas kuorma lisää pysähtymismatkaa ja vähentää kykyä kääntyä nopeasti kaatumatta.
- Kuljetuslava on tarkoitettu ainoastaan lastin kuljettamiseen, ei matkustajille.
- Älä koskaan ylikuormita laitetta. Laitteen painorajoitukset näkyvät nimikilvessä (sijaitsee kojetaulun keskiosan alapuolella). Älä ylikuormita lisälaitteita tai ylitä laitteen kokonaispainoa (GVW). Katso Kuljetuslavan lastaus (sivu 21).

Kunnossapito

- Vain pätevä ja valtuutettu henkilöstö saa kunnostaa, korjata, säätää ja tarkistaa laitteen.
- Ennen kuin huollat laitetta tai säädät sitä, sammuta moottori, kytke seisontajarru ja irrota avain virtalukosta.
- Varmista, että koko kone on hyvässä kunnossa pitämällä kaikki mutterit, pultit ja ruuvit kunnolla kiristettyinä.
- Palovaara pienenee, kun moottoritila pidetään puhtaana liiallisesta rasvasta, ruohosta, lehdistä ja kerääntyvästä liasta.
- Älä tarkista polttoainemäärää tai -vuotoa tai akkunestettä avoliekillä.
- Jos moottorin on oltava käynnissä kunnossapitosäädön aikana, pidä kätesi, jalkasi, vaatteesi ja kaikki kehosi osat kaukana moottorista ja liikkuvista osista. Pidä sivulliset etäällä, kun käynnissä olevaa laitetta huolletaan.
- Älä puhdista osia avoimessa polttoaineastiassa tai syttyvillä puhdistusnesteillä.
- Jos laite vaatii suurempaa korjausta tai jos tarvitset apua, ota yhteys valtuutettuun Toro-jälleenmyyjään.
- Varmista laitteen paras mahdollinen suorituskyky ja turvallisuus hankkimalla ainoastaan alkuperäisiä

Toro-varaosia ja -lisävarusteita. Muiden valmistajien varaosat ja lisävarusteet voivat osoittautua vaarallisiksi. Laitteen muuttaminen siten, että sillä on vaikutusta laitteen toimintaan, suorituskykyyn, kestävyyteen tai käyttöön, voi aiheuttaa tapaturman tai kuoleman. Tämän johdosta laitteen takuu voi raueta.

Mallit 07266TC ja 07279

Äänenpaine

Tämän laitteen taattu äänitehon taso on 96 dB(A), johon sisältyy epävarmuusarvo (K) 1 dB(A).

Äänitehon taso on määritetty standardissa EN ISO 11094 määritetyn menettelyn mukaisesti.

Äänenpaine

Tämän laitteen äänenpainetaso käyttäjän korvan kohdalla on 83 dB(A), johon sisältyy epävarmuusarvo (K) 1 dB(A).

Äänenpainetaso on määritetty standardissa EN ISO 11201 määritetyn menettelyn mukaisesti.

Käden–käsivarren värinä

Oikealle kädelle mitattu värinätaso = 1,5 m/s^2

Vasemmalle kädelle mitattu värinätaso = 1,03 m/s^2

Epävarmuusarvo (K) = 0,5 m/s^2

Mitatut arvot on määritetty standardissa EN 1032 määritetyn menettelyn mukaisesti.

Koko vartalon värinä

Mitattu värinätaso = 0,42 m/s^2

Epävarmuusarvo (K) = 0,5 m/s^2

Mitatut arvot on määritetty standardissa EN 1032 määritetyn menettelyn mukaisesti.

Mallit 07273 ja 07273TC

Äänenpaine

Tämän laitteen taattu äänitehon taso on 96 dB(A), johon sisältyy epävarmuusarvo (K) 1 dB(A).

Äänitehon taso on määritetty standardissa EN ISO 11094 määritetyn menettelyn mukaisesti.

Äänenpaine

Tämän laitteen äänenpainetaso käyttäjän korvan kohdalla on 86 dB(A). Lukemaan sisältyy epävarmuusarvo (K) 1 dB(A).

Äänenpainetaso on määritetty standardissa EN ISO 11201 määritetyn menettelyn mukaisesti.

Käden–käsivarren värinä

Oikealle kädelle mitattu värinätaso = 1,5 m/s^2

Vasemmalle kädelle mitattu värinätaso = 1,06 m/s^2

Epävarmuusarvo (K) = 0,5 m/s^2

Mitatut arvot on määritetty standardissa EN 1032 määritetyn menettelyn mukaisesti.

Koko vartalon värinä

Mitattu värinätaso = 0,35 m/s^2

Epävarmuusarvo (K) = 0,5 m/s^2

Mitatut arvot on määritetty standardissa EN 1032 määritetyn menettelyn mukaisesti.

Turva- ja ohjetarrat

Turva- ja ohjetarrat on sijoitettu hyvin näkyville paikoille mahdollisten vaara-alueiden lähettyville. Korvaa vioittuneet tai kadonneet tarrat uusilla.

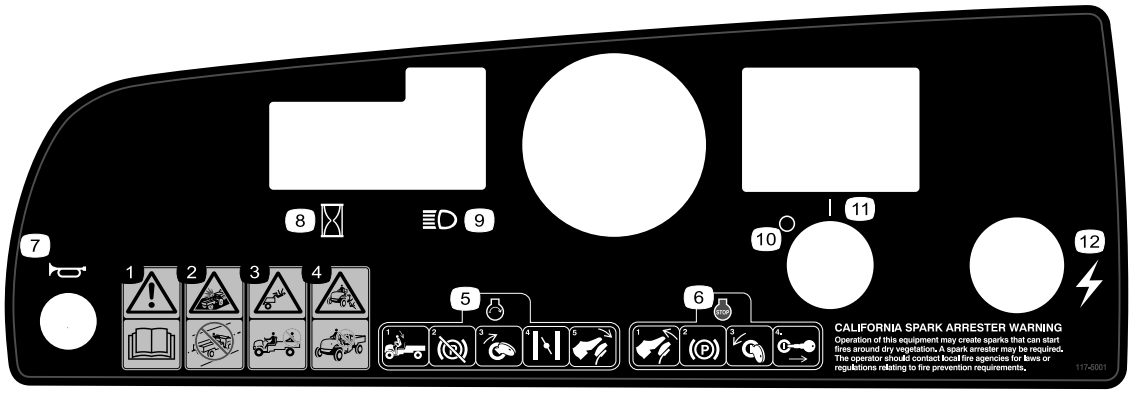

117-5001

1. Vaara: lue *käyttöopas*.
2. Törmäysvaara: älä käytä ajoneuvoa yleisillä kaduilla, teillä tai valtateillä.
3. Putoamisvaara: älä kuljeta matkustajia kuljetuslavalla.
4. Putoamisvaara: älä anna lasten käyttää ajoneuvoa.
5. Kun haluat käynnistää moottorin, istuudu käyttäjän istuimelle, vapauta seisontajarru, käännä virta-avain päälle, vedä rikastinvipu ulos (tarvittaessa) ja paina kaasupoljinta.
6. Kun haluat sammuttaa moottorin, vapauta kaasupoljin, kytke seisontajarru, sammuta virta virta-avaimella ja irrota virta-avain.
7. Äänimerkki
8. Tuntilaskuri
9. Ajovalot
10. Virta – pois
11. Virta – päällä
12. Sähkövirta (pistorasia)



104-6581

1. Vaara: lue *käyttöopas*.
2. Tulipalon vaara: sammuta moottori ennen polttoaineen tankkaamista.
3. Vaara: älä käytä laitetta, jos et ole saanut asianmukaista koulutusta.
4. Kaatumisvaara: aja rinteissä varovasti ja hitaasti; aja hitaasti kääntyessäsi, älä ylitä nopeutta 26 km/h kuljettaessasi täyttä tai raskasta kuormaa ja ajaessasi epätasaisessa maastossa.
5. Putoamisvaara sekä käsien ja jalkojen loukkaantumisvaara – älä kuljeta matkustajia kuljetuslavalla ja pidä kädet ja jalat ajoneuvon sisällä.

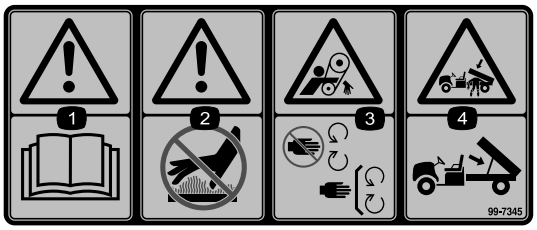

99-7345

1. Vaara: lue *käyttöopas*.
2. Kuuma pinta / palovammavaara: pysyttele turvallisen etäisyyden päässä kuumasta pinnasta.
3. Takertumisvaara, hihna: pysy etäällä liikkuvista osistaja pidä kaikki suojukset paikoillaan.
4. Ruhjoutumisvaara, kuljetuslava: tue lava kannatintangolla.

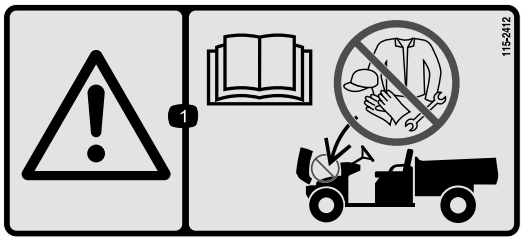

115-2412

1. Vaara – lue *käyttöopas*; ei varastointia.

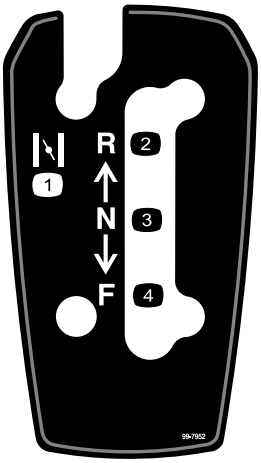

99-7952

1. Rikastin
2. Peruutus
3. Vapaa
4. Eteenpäin

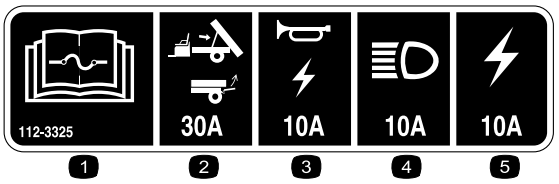

112-3325

1. Lue sulaketiedot *käyttöoppaasta*.
2. Nosto/portti, 30 A
3. Äänimerkki/pistorasia, 10 A
4. Ajovalot, 15 A
5. Moottorin sulake, 20 A

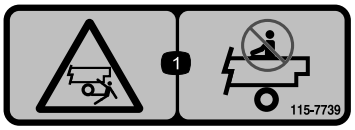

115-7739

1. Sivullisten putoamis- tai ruhjoutumisvaara: älä kuljeta matkustajia laitteen päällä.

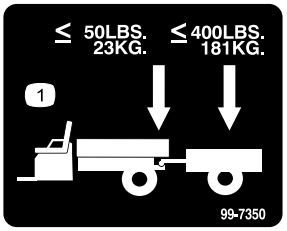

99-7350

1. Suurin aisapaino on 23 kg; perävaunun enimmäispaino on 181 kg.

Käyttöönotto

Irralliset osat

Tarkista alla olevasta taulukosta, että kaikki osat on toimitettu.

Ohjeet	Kuvaus	Määrä	Käyttökohde
1	Ohjauspyörä	1	Asenna ohjauspyörä (mallit 07266TC ja 07273TC).
2	Käyttöopas Moottorin käyttöopas Osaluettelo Turvakoulutusmateriaali Rekisteröintikortti Luovutuksen tarkistuslomake Laatutodistus Avain	1 1 1 1 1 1 1 2	Tutustu käyttöoppaaseen ja koulutusmateriaaliin ennen koneen käyttöä.

Huomaa: Laitteen vasen ja oikea puoli määritellään normaalista käyttöasennosta käsin.

1

Ohjauspyörän asennus (mallit 07266TC ja 07273TC).

Vaiheeseen tarvittavat osat:

1	Ohjauspyörä

Ohjeet

1. Vapauta ohjauspyörän takaosassa olevat kielekkeet, jotka pitävät keskisuojuksen paikallaan, ja irrota ohjauspyörän keskiön suojus.
2. Irrota lukkomutteri ja aluslaatta ohjausakselista.
3. Työnnä ohjauspyörä ja aluslaatta akselille. Kohdista ohjauspyörä akselille siten, että poikkipalkki on vaakasuorassa pyörien osoittaessa suoraan eteenpäin ja ohjauspyörän paksu puola osoittaa alaspäin.

   Huomaa: Pölysuojus on asennettu ohjausakselille tehtaalla.
4. Kiinnitä ohjauspyörä akseliin lukkomutterilla (Kuva 3).

   Huomaa: Kiristä lukkomutteri momenttiin 24–29 N·m.

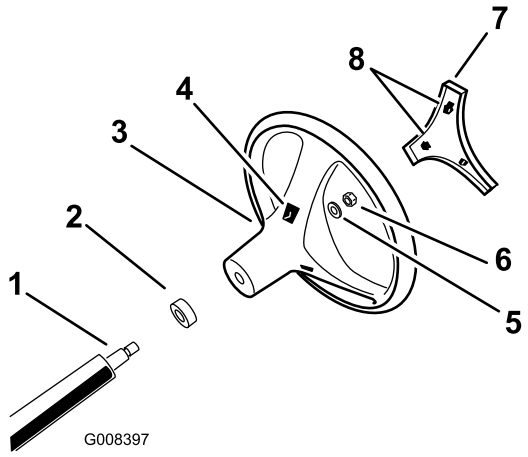

Kuva 3

1. Ohjausakseli
2. Pölysuojus
3. Ohjauspyörä
4. Pyörän kielekeaukot
5. Aluslaatta
6. Lukkomutteri
7. Suojus
8. Suojuksen kielekkeet

Kohdista suojuksen kielekkeet ja ohjauspyörän kolot ja napsauta suojus ohjauspyörän keskiöön.

2

Käyttöoppaaseen ja turvakoulutusmateriaaliin tutustuminen

Vaiheeseen tarvittavat osat:

1	*Käyttöopas*
1	*Moottorin käyttöopas*
1	*Osaluettelo*
1	Turvakoulutusmateriaali
1	Rekisteröintikortti
1	*Luovutuksen tarkistuslomake*
1	Laatutodistus
2	Avain

Ohjeet

- Lue *käyttöopas* ja *moottorin käyttöopas*.
- Tutustu turvakoulutusmateriaaliin.
- Täytä rekisteröintikortti.
- Täytä *Luovutuksen tarkistuslomake*.
- Tutustu *laatutodistukseen*.

Laitteen yleiskatsaus

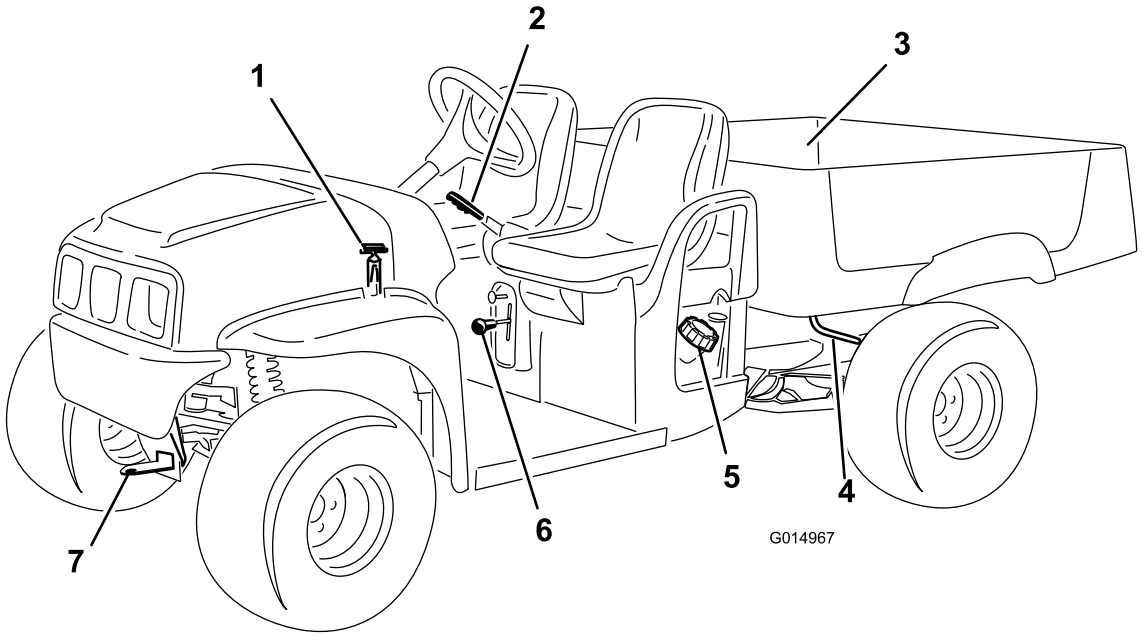

Kuva 4

1. Konepellin salpa
2. Seisontajarrun vipu
3. Kuljetuslava
4. Kuljetuslavan vipu
5. Polttoainesäiliön korkki
6. Vaihdevipu
7. Hinaussilmukka

Ohjauslaitteet

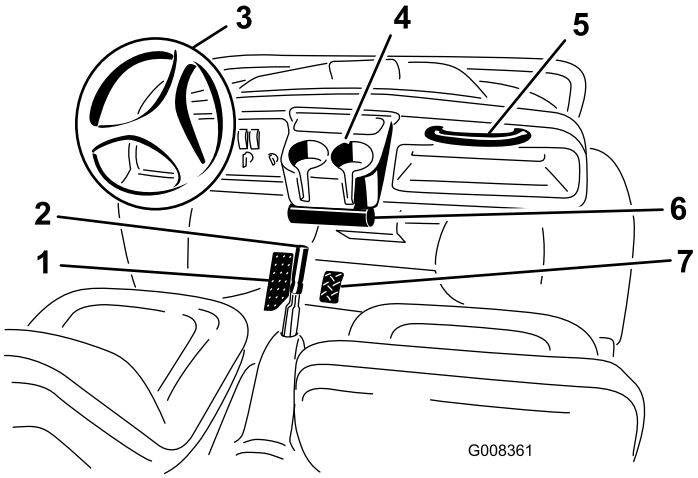

Kuva 5

1. Jarrupoljin
2. Seisontajarru (istuinten välissä)
3. Ohjauspyörä
4. Kupinpidike
5. Matkustajan käsituki
6. *Käyttöoppaan* putki
7. Kaasupoljin

Kaasupoljin

Kuljettaja voi vaihdella laitteen ajonopeutta kaasupolkimella (Kuva 5). Moottori käynnistetään kaasupoljinta painamalla. Kun poljinta painetaan lisää, ajonopeus kasvaa. Polkimen vapauttaminen hidastaa laitteen nopeutta, ja moottori lakkaa käymästä.

Huomaa: Enimmäisajonopeus eteenpäin on 26 km/h.

Jarrupoljin

Jarrupolkimella voidaan hidastaa laitteen nopeutta tai pysäyttää laite (Kuva 5).

⚠ VAROITUS

Kuluneet tai väärin säädetyt jarrut voivat aiheuttaa henkilövahingon. Jos jarrupoljin painuu alle 25 mm:n päähän laitteen lattialevystä, jarrut on säädettävä tai korjattava.

Vaihda kuluneet jarrut. Korjaa väärin säädetyt jarrut.

Seisontajarru

Seisontajarru on istuinten välissä (Kuva 5). Kytke seisontajarru aina kun sammutat moottorin, jotta laite ei pääse liikkumaan vahingossa. Jos pysäköit laitteen jyrkkään paikkaan, muista kytkeä seisontajarru.

- Kytke seisontajarru vetämällä seisontajarrun vipua ylöspäin.
- Vapauta seisontajarru painamalla seisontajarrun vipua alaspäin.

Rikastimen vipu

Rikastimen vipu sijaitsee kuljettajan istuimen alla oikealla puolella. Käynnistä kylmä moottori rikastimen avulla vetämällä rikastimen vipua ulospäin (Kuva 6). Kun moottori on käynnistynyt, pidä moottorin käynti tasaisena rikastinta säätämällä. Kun moottori lämpenee, työnnä rikastin sisään Pois-asentoon.

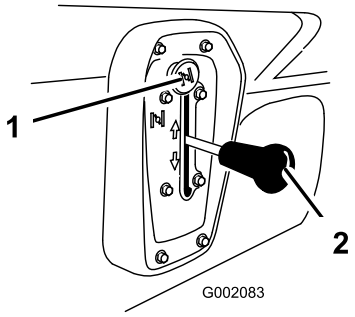

Kuva 6

1. Rikastin
2. Vaihteenvalitsin

Vaihteenvalitsin

Vaihda laitteen ajosuuntaa vaihteenvalitsimella. Vaihteenvalitsimessa on kolme asentoa: eteenpäin, peruutus ja vapaa (Kuva 6). Vaihdevipu voi olla käynnistettäessä ja moottorin käydessä missä asennossa hyvänsä.

Huomaa: Jos lisävarusteena saatava peruutushälytin on asennettu ja vaihteenvalitsin siirretään peruutukselle sytytysvirran ollessa kytkettynä, kuljettaja kuulee peruutusvaihteesta varoittavan äänimerkin.

Tärkeää: Pysäytä laite aina ennen kuin vaihdat vaihdetta.

Virtalukko

Virtalukolla (Kuva 7), josta moottori käynnistetään ja sammutetaan, on kaksi asentoa: Käynnissä ja Pysäytys. Käännä avain myötäpäivään Käynnissä-asentoon, jolloin moottori käynnistyy. Kun laite on pysähtynyt, sammuta moottori kääntämällä virta-avain vastapäivään Pysäytys-asentoon. Irrota avain virtalukosta, kun poistut laitteen luota.

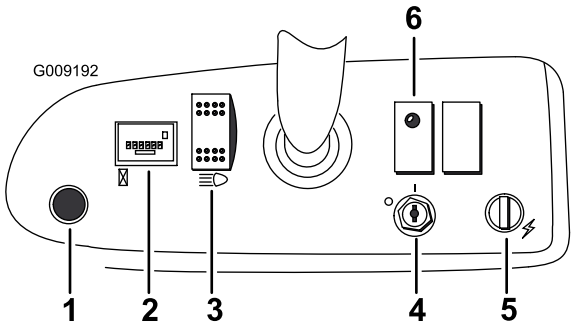

Kuva 7

1. Äänimerkin painike (mallit 07266TC ja 07273TC)
2. Tuntilaskuri
3. Valokytkin
4. Virtalukko
5. Pistorasia
6. Öljyn varoitusvalo

Tuntilaskuri

Tuntilaskuri (Kuva 7) ilmaisee moottorin kokonaiskäyttötuntimäärän. Tuntilaskuri mittaa moottorin käyntitunnit ja ajan, jonka kaasupoljin on painettuna.

Öljyn varoitusvalo

Öljyn varoitusvalo varoittaa kuljettajaa siitä, että käynnissä olevan moottorin öljynpaine on laskenut turvallisen tason alapuolelle (Kuva 7). Jos öljyn merkkivalo syttyy ja jää palamaan, moottorin öljyn määrä on tarkistettava ja öljyä on lisättävä tarvittaessa. Katso Moottorin öljymäärän tarkistus (sivu 17).

Huomaa: Öljyn merkkivalon vilkkuminen on normaalia, eikä sen johdosta tarvitse ryhtyä mihinkään toimenpiteisiin.

Valokytkin

Valokytkin ohjaa ajovaloja. Sytytä ajovalot painamalla valokytkin alas ja sammuta valot työntämällä valokytkin ylös (Kuva 7).

Pistorasia

Sähkötoimiset lisävarusteet saavat 12 voltin tasavirtaa pistorasiasta (Kuva 7).

Äänimerkin painike (mallit 07266TC ja 07273TC)

Anna äänimerkki painamalla äänimerkin painiketta (Kuva 7).

Polttoainemittari

Polttoainemittari (Kuva 8) on polttoainesäiliön täyttöaukon korkin vieressä koneen vasemmalla puolella. Mittarista näkyy, paljonko säiliössä on polttoainetta.

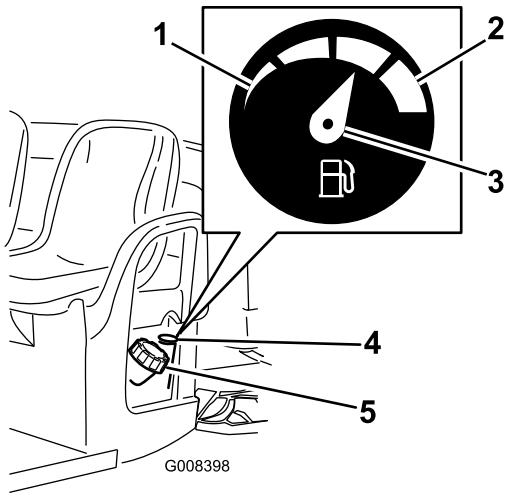

Kuva 8

1. Tyhjä
2. Täysi
3. Osoitin
4. Polttoainemittari
5. Polttoainesäiliön korkki

Matkustajan käsituet

Toinen matkustajan käsituki sijaitsee kojetaulun oikealla puolella ja toinen istuimen ulkopuolella (Kuva 9).

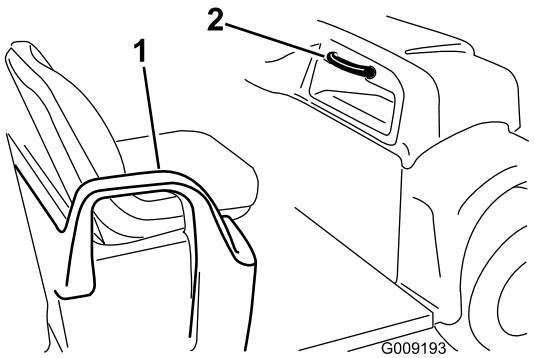

Kuva 9

1. Käsituki – lannetuki
2. Matkustajan käsituki

Tekniset tiedot

Huomaa: Ominaisuuksia ja rakennetta voidaan muuttaa ilmoittamatta.

Tyyppi	Malli: 07266TC ja 07279	Malli: 07273 ja 07273TC
Omapaino	Kuivana 554 kg	
Nimelliskapasiteetti (tasaisella alustalla)	Yhteensä 567 kg, mukaan lukien kuljettajan paino (90,7 kg), matkustajan paino (90,7 kg), kuorma, perävaunun aisapaino, perävaunun kokonaispaino sekä lisävarusteet ja lisälaitteet	Yhteensä 749 kg, mukaan lukien kuljettajan paino (90,7 kg), matkustajan paino (90,7 kg), kuorma, perävaunun aisapaino, perävaunun kokonaispaino sekä lisävarusteet ja lisälaitteet
Ajoneuvon maksimikokonaispaino (tasaisella alustalla)	Yhteispaino 1 111 kg, mukaan lukien kaikki yllä mainitut painot	Yhteispaino 1 292 kg, mukaan lukien kaikki yllä mainitut painot
Enimmäiskuljetuskapasiteetti (tasaisella alustalla)	Yhteispaino 385 kg, mukaan lukien perävaunun aisapaino ja perävaunun kokonaispaino	Yhteensä 567 kg, mukaan lukien perävaunun aisapaino ja perävaunun kokonaispaino
Vetokapasiteetti:		
Tavallinen vetokoukku	Aisapaino 23 kg, perävaunun enimmäispaino 182 kg.	
Raskaan käytön vetokoukku	Aisapaino 45 kg, perävaunun enimmäispaino 363 kg.	
Kokonaisleveys	150 cm	
Kokonaispituus	299 cm	
Maavara	25 cm edessä ilman kuormaa tai käyttäjää, 18 cm takana ilman kuormaa tai käyttäjää	
Akseliväli	206 cm	
Raideväli (keskiviivasta keskiviivaan)	125 cm edessä, 118 cm takana	125 cm edessä, 120 cm takana
Kuljetuslavan pituus	117 cm sisäpuolelta, 133 cm ulkopuolelta	
Kuljetuslavan leveys	125 cm sisäpuolelta, 150 cm lokasuojien ulkopuolelta	
Kuljetuslavan korkeus	25 cm sisäpuolelta	

Lisälaitteet/lisävarusteet

Koneeseen on saatavana valikoima Toron hyväksymiä lisälaitteita ja -varusteita, joiden avulla voidaan parantaa ja laajentaa sen ominaisuuksia. Ota yhteys valtuutettuun huoltoliikkeeseen tai jälleenmyyjään tai siirry osoitteeseen www.Toro.com, jossa on luettelo hyväksytyistä lisälaitteista ja -varusteista.

Käyttö

Huomaa: Koneen vasen ja oikea puoli määritellään normaalista käyttöasennosta käsin.

Muista aina turvallisuus

Lue huolellisesti kaikki turvallisuusohjeet ja perehdy merkintöihin. Nämä tiedot auttavat suojaamaan sinua ja sivullisia loukkaantumiselta.

Kuljetuslavan käyttö

Kuljetuslavan nostaminen

⚠ VAARA

Jos laitetta ajetaan kuljetuslava nostettuna, laite saattaa kaatua tai vieriä helpommin. Lavarakennelma saattaa vaurioitua, jos laitetta käytetään lava nostettuna.

- **Käytä laitetta vain, kun kuljetuslava on alhaalla.**
- **Laske kuljetuslava tyhjennyksen jälkeen.**

⚠ VAROITUS

Jos kuorman painopiste on lähellä kuljetuslavan takaosaa salpoja vapautettaessa, lava saattaa kallistua auki odottamatta ja aiheuttaa henkilövahinkoja.

- **Keskitä kuormat kuljetuslavan keskelle, mikäli se on mahdollista.**
- **Pitele kuljetuslavaa alhaalla salpoja vapautettaessa ja varmista, ettei kukaan nojaa lavaan tai seiso sen takana.**
- **Poista lavalta kaikki tavarat ennen lavan nostamista laitteen huoltoa varten.**

1. Nosta kuljetuslavan jommallakummalla puolella lähellä etukulmaa olevaa salpavipua ja nosta lava ylös (Kuva 10).
2. Kiinnitä kuljetuslava vetämällä kannatintanko laitteen vasemmassa rungossa olevan uran päässä olevaan takarajoittimeen (Kuva 10).

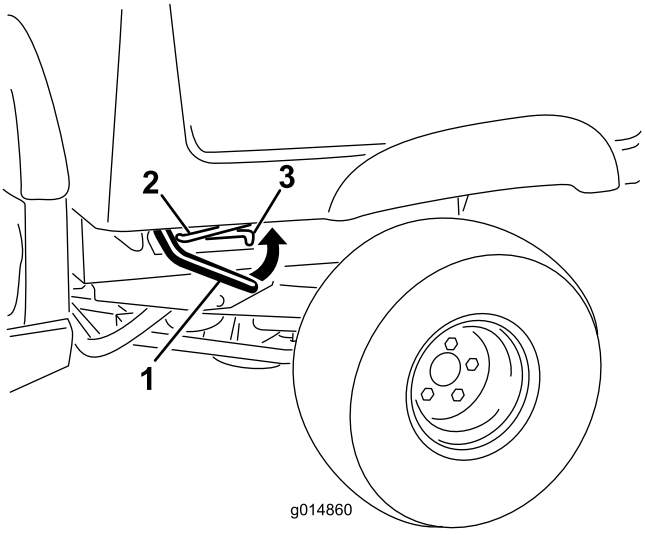

Kuva 10

1. Salpavipu
2. Kannatintanko
3. Ura

Kuljetuslavan laskeminen

⚠ VAARA

Lava voi olla hyvin painava. Kädet tai muut vartalon osat voivat murskaantua sen painosta.

Pidä kädet ja muut vartalon osat etäällä, kun lasket lavan alas.

1. Nosta kuljetuslavaa hiukan nostamalla salpavipua (Kuva 10).
2. Vedä kannatintanko ulos urasta (Kuva 10).
3. Laske lavaa, kunnes se loksahtaa lujasti paikalleen (Kuva 10).

Perälaudan avaaminen

1. Varmista, että kuljetuslava on alhaalla ja lukittuna.
2. Nosta ylös perälaudan takapaneelissa olevista sormilenkeistä (Kuva 11).

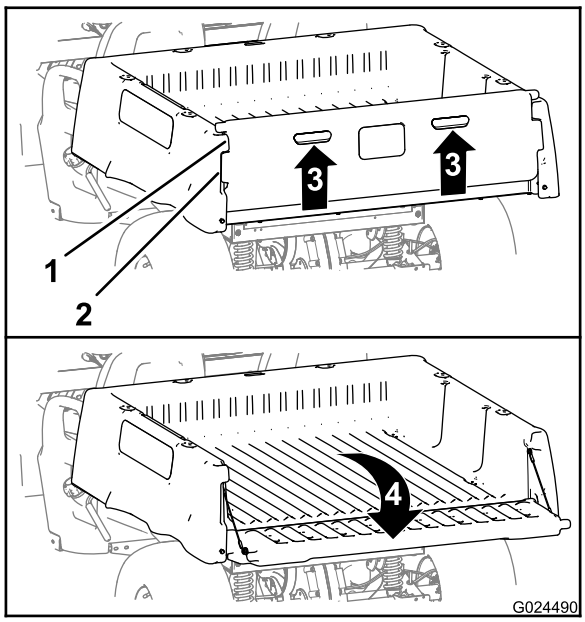

Kuva 11

1. Perälaudan laippa (kuljetuslava)
2. Lukituslaippa (perälauta)
3. Nosta ylös (sormilenkit)
4. Kierrä taakse ja alas

3. Kohdista perälaudan lukituslaipat ja kuljetuslavan perälaudan laippojen väliset aukot (Kuva 11).
4. Käännä perälautaa taakse ja alas (Kuva 11).

Perälaudan sulkeminen

Jos laitteen kuljetuslavalla oli ennen tyhjennystä irtonaista materiaalia, kuten hiekkaa, soraa tai puruja, tyhjennettyä materiaalia on voinut jäädä perälaudan saranoihin. Tee seuraavat toimet ennen perälaudan sulkemista.

1. Poista käsin mahdollisimman paljon materiaalia saranoiden alueelta.
2. Käännä perälautaa noin 45° (Kuva 12).

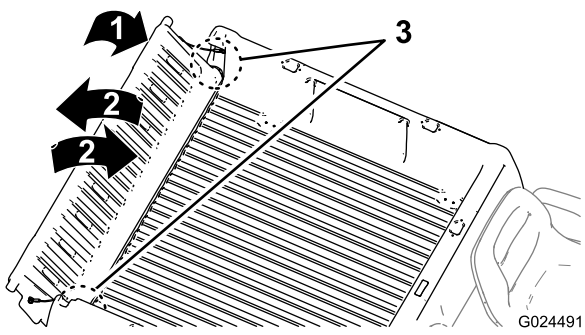

Kuva 12

3. Kääntele ja ravistele perälautaa edestakaisin useita kertoja (Kuva 12).

   Huomaa: Tämä irrottaa lisää materiaalia saranoista.
4. Laske perälauta ja tarkista, onko saranoissa yhä materiaalia.
5. Toista vaiheet 1–4, kunnes saranoissa ei ole enää materiaalia.
6. Käännä perälautaa ylös ja eteenpäin, kunnes perälaudan lukituslaipat ovat samassa tasossa kuin kuljetuslavan perälaudan syvennys (Kuva 11).

   Huomaa: Kohdista perälaudan lukituslaipat ja kuljetuslavan perälaudan laippojen väliset pystysuuntaiset aukot nostamalla tai laskemalla perälautaa.
7. Laske perälautaa, kunnes se asettuu kuljetuslavan takaosaan (Kuva 11).

   Huomaa: Perälaudan lukituslaipat kiinnitetään kuljetuslavan perälaudan laipoilla.

Käynnistystä edeltävät tarkistukset

Tarkista seuraavat kohdat aina päivän alussa ennen laitteen käyttöä:

- Tarkista moottoriöljyn ja jarrunesteen määrät. Jos jonkin nesteen määrä on alhainen, lisää nestettä sopiva määrä. Katso Moottorin öljymäärän tarkistus (sivu 17) ja Jarrunesteen määrän tarkistus (sivu 19).
- Tarkista rengaspaineet. Katso Rengaspaineen tarkistus (sivu 19).
- Tarkista jarrupolkimen toiminta.
- Varmista, että valot toimivat.
- Tarkista ohjauksen toiminta kääntämällä ohjauspyörää vasemmalle ja oikealle.
- Tarkista, ettei öljyvuotoja, irtonaisia osia tai muita havaittavia vikoja ole.

  Huomaa: Sammuta moottori ja odota, että kaikki liikkuvat osat ovat pysähtyneet, ennen kuin tarkastat laitteen öljyvuotojen, irtonaisten osien tai muiden vikojen varalta.

Jos jokin yllämainituista kohdista ei ole kunnossa, kerro siitä mekaanikolle tai työnvalvojalle ennen kuin ryhdyt käyttämään laitetta. Työnvalvoja voi edellyttää, että tarkistat muitakin kohtia päivittäin, joten ota selvää velvoitteistasi.

Moottorin öljymäärän tarkistus

Huoltoväli: Aina ennen käyttöä tai päivittäin Tarkista moottorin öljymäärä ennen moottorin ensimmäistä käynnistystä.

Huomaa: Moottori toimitetaan kampikammio öljyllä täytettynä.

- **Mallit 07266TC ja 07279**

  Öljylaatu: puhdistava öljy (API-huoltoluokitus SJ tai korkeampi)

  Öljymäärä: 1,1 litraa

  Viskositeetti: Katso seuraavasta taulukosta.

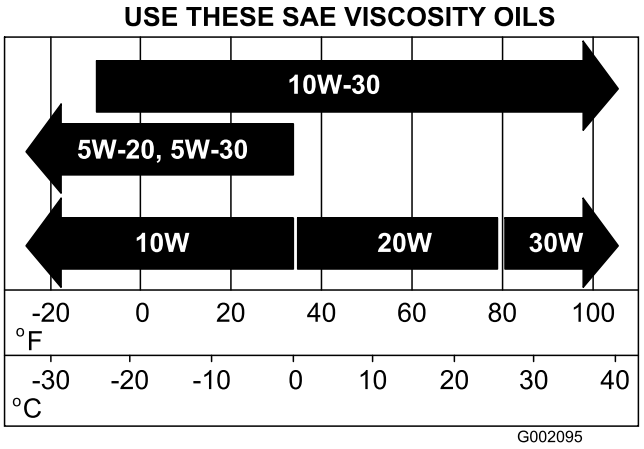

Kuva 13

- **Mallit 07273 ja 07273TC**

  Öljylaatu: puhdistava öljy (API-huoltoluokitus SF, SG, SH, SJ tai korkeampi).

  Kampikammion tilavuus: 1,4 litraa, kun suodatin vaihdetaan

  Viskositeetti: Katso alla oleva taulukko.

  Huomaa: Vaihda öljy ja öljynsuodatin useammin, jos käyttöolosuhteet ovat erittäin pölyiset tai hiekkaiset.

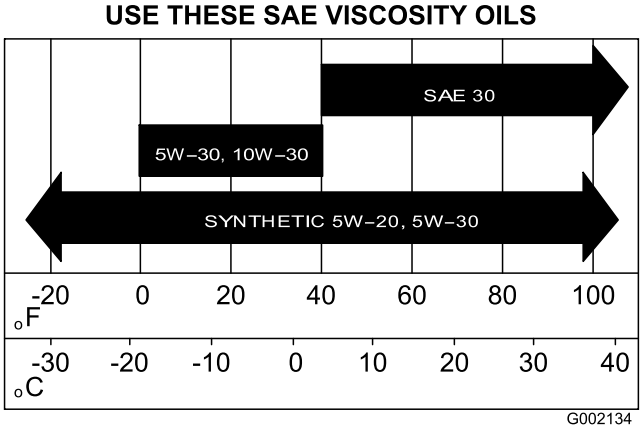

Kuva 14

1. Siirrä laite tasaiselle alustalle.
2. Nosta kuljetuslava. Katso Kuljetuslavan nostaminen (sivu 16).
3. Puhdista rievulla seuraavat moottorin alueet:
   - Mallit **07266TC ja 07279**: mittatikku ja täyttösuutin (Kuva 15).

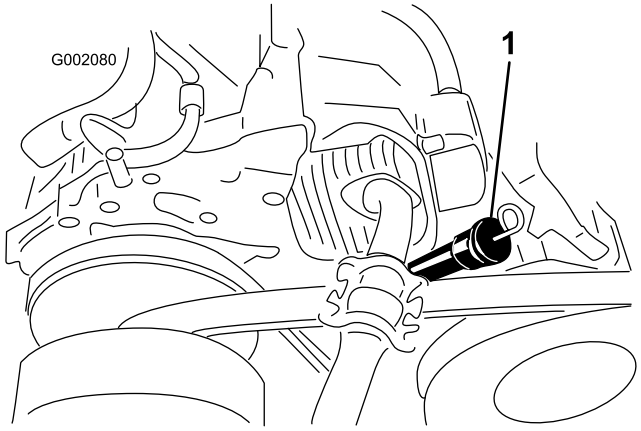

Kuva 15

Mallit 07266TC ja 07279

1. Mittatikku ja täyttösuutin

   - Mallit **07273 ja 07273TC**: mittatikku ja täyttöaukon korkki (Kuva 16).

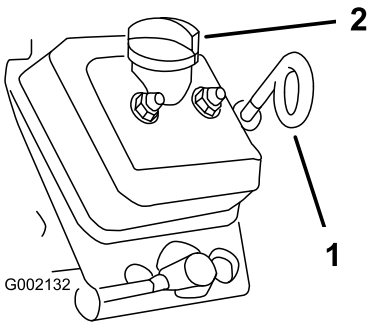

Kuva 16

Mallit 07273 ja 07273TC

1. Mittatikku (silmukka alas) 2. Täyttöaukon korkki

4. Irrota mittatikku ja pyyhi sen pää puhtaaksi (Kuva 15 ja Kuva 16).
5. Työnnä mittatikku täyttöputkeen siten, että se asettuu kunnolla paikalleen (Kuva 15 ja Kuva 16). Vedä mittatikku ulos ja katso sen päätä.

   Huomaa: Jos öljyä on vähän, irrota täyttökorkki ja lisää määrityksen mukaista öljyä sen verran, että öljyn pinta nousee mittatikun Full-merkin tasalle.

   Huomaa: Lisää öljyä hitaasti ja tarkista öljyn määrä useita kertoja täyttämisen aikana. **Älä täytä moottoria liian täyteen öljyä**.
6. Asenna öljyn mittatikku tukevasti paikalleen (Kuva 15 ja Kuva 16).

   Tärkeää: Varmista, että mittatikun päässä oleva silmukka osoittaa alaspäin 07273- ja 07273TC-malleissa.

Jarrunesteen määrän tarkistus

Huoltoväli: Aina ennen käyttöä tai päivittäin Tarkista jarrunesteen määrä ennen moottorin ensimmäistä käynnistystä.

Jarrunesteen tyyppi: DOT 3

1. Pysäköi laite tasaiselle alustalle, kytke seisontajarru, katkaise sytytysvirta ja irrota virta-avain.
2. Irrota kumitulppa kojelaudan keskeltä ja yläosasta, niin pääset käsiksi jarrun pääsylinteriin ja säiliöön (Kuva 17).

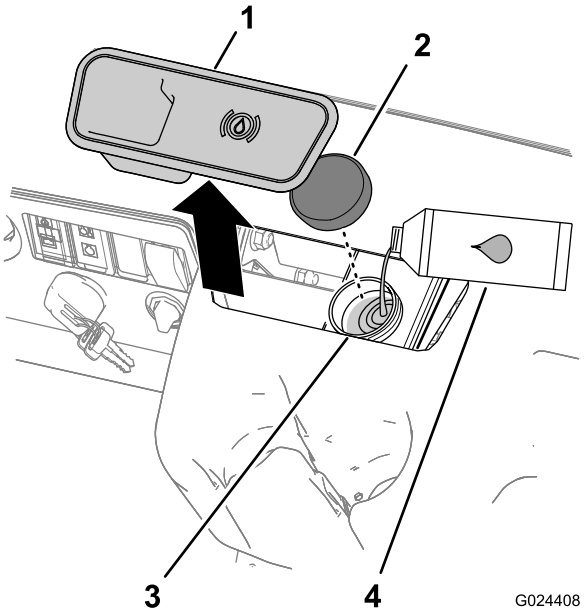

Kuva 17

1. Kumitulppa
2. Säiliön korkki
3. Täyttökaula (säiliö)
4. DOT 3 -jarruneste

3. Katso nesteen määrää säiliön sivulla (Kuva 18).

   Huomaa: Pinnan on oltava vähimmäismäärän osoittavan viivan yläpuolella.

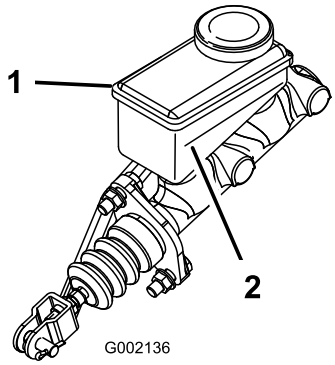

Kuva 18

1. Jarrunestesäiliö
2. Vähimmäismäärää osoittava viiva

4. Jos nestettä on liian vähän, tee seuraavat toimet:
   A. Puhdista säiliön korkin ympäristö ja irrota korkki (Kuva 17).
   B. Lisää DOT 3 -jarrunestettä säiliöön, kunnes nesteen määrä on vähimmäismäärää osoittavan viivan yläpuolella (Kuva 18).

      Huomaa: Älä ylitäytä jarrunesteen säiliötä.

   C. Asenna säiliön korkki (Kuva 17).
5. Asenna kumitulppa kojelaudan yläosaan (Kuva 18).

Rengaspaineen tarkistus

Huoltoväli: Aina ennen käyttöä tai päivittäin

- Etu- ja takapyörien rengaspaineen on oltava **0,55–1,52 bar**.
- Vaadittava rengaspaine riippuu aiotusta hyötykuormasta.
  - Käytä alhaisempaa rengaspainetta, jos kuorma on kevyempi, jos maaperä ei saa tiivistyä, jos haluat tasaisemman kyydin tai jos maahan ei saa jäädä renkaanjälkiä.
  - Käytä suurempia rengaspaineita, jos laitteella kuljetetaan raskaampia kuormia suuremmalla nopeudella.
- Älä ylitä renkaiden kylkeen merkittyä enimmäispainetta.

Polttoaineen lisäys

- Moottori toimii parhaiten, kun käytetään vain puhdasta ja uutta (korkeintaan 30 päivää vanhaa) lyijytöntä bensiiniä, jonka tieoktaaniluku (pumppuoktaaniluku) on vähintään 87 (RON + MON / 2).
- **Etanoli**: Enintään 10 % etanolia (bensiinin ja etanolin seosta) tai 15 % MTBE:tä (metyyli-tertiääri-butyylieetteriä) sisältävää polttoainetta voidaan käyttää. Etanoli ja MTBE eivät ole sama asia. Bensiiniä, jonka tilavuudesta enemmän kuin 15 % (E15) on etanolia, ei ole hyväksytty käyttöön. **Älä käytä bensiiniä, jonka tilavuudesta enemmän kuin 10 % on etanolia** (kuten 15 % etanolia sisältävä E15, 20 % etanolia sisältävä E20 tai enintään 85 % etanolia sisältävä E85). Muun kuin hyväksytyn bensiinin käyttö voi aiheuttaa toimintaongelmia ja/tai moottorivaurioita, joita takuu ei ehkä kata.
- Metanolia sisältävää bensiiniä **ei saa** käyttää.
- Polttoainetta **ei saa** säilyttää talven yli polttoainesäiliössä tai -astioissa, ellei polttoaineeseen ole lisätty stabilointiainetta.
- Bensiiniin **ei saa** lisätä öljyä.

⚠ HENGENVAARA

Tietyissä oloissa bensiini on hyvin tulenarkaa ja räjähdysherkkää. Bensiinin aiheuttama tulipalo tai räjähdys voi aiheuttaa palovammoja ja omaisuusvahinkoja.

- **Täytä polttoainesäiliö ulkona avoimessa tilassa, kun moottori on jäähtynyt. Läikkynyt bensiini tulee pyyhkiä pois.**
- **Älä täytä polttoainesäiliötä suljetussa perävaunussa.**
- **Polttoainesäiliötä ei saa täyttää aivan täyteen. Lisää bensiiniä polttoainesäiliöön, kunnes pinta on 6–13 mm täyttökaulan alareunan alapuolella. Säiliöön jäävä tyhjä tila sallii bensiinin laajenemisen.**
- **Älä tupakoi bensiiniä käsitellessäsi ja pysy kaukana avotulesta tai paikoista, joissa kipinä voi sytyttää bensiinihöyryt.**
- **Bensiiniä tulee säilyttää sille hyväksytyssä säiliössä, joka on pidettävä poissa lasten ulottuvilta. Älä osta bensiiniä enempää kuin 30 päivän tarpeeseen.**
- **Käytä vain, kun pakokaasujärjestelmä on kokonaisuudessaan paikallaan ja toimii oikein.**

⚠ HENGENVAARA

Polttoainesäiliön täytön aikana saattaa tietyissä olosuhteissa purkautua staattista sähköä, joka sytyttää bensiinihöyryt. Bensiinin aiheuttama tulipalo tai räjähdys voi aiheuttaa palovammoja ja omaisuusvahinkoja.

- **Bensiiniastiat tulee aina asettaa maahan pois laitteesta ennen tankkaamista.**
- **Bensiiniastioita ei saa täyttää laitteen sisällä tai kuorma-auton tai perävaunun lavalla, sillä sisämatot tai muoviset lavan päällysteet saattavat eristää astian ja hidastaa staattisen sähkön purkautumista.**
- **Poista polttoainekäyttöiset laitteet kuorma-autosta tai perävaunusta ja tankkaa laite, kun sen pyörillä on kosketus maahan, mikäli tämä on käytännössä mahdollista.**
- **Jos se ei ole mahdollista, tankkaa tällainen laite kannettavasta astiasta kuorma-auton tai perävaunun lavalla mieluummin kuin bensiinin jakelupistoolilla.**
- **Jos jakelupistoolia on käytettävä, pidä pistoolia polttoainesäiliön reunaa tai astian aukkoa vasten koko tankkaamisen ajan.**

Polttoainesäiliön täyttö

Polttoainesäiliön tilavuus on noin 26,5 litraa.

1. Sammuta moottori ja kytke seisontajarru.
2. Puhdista polttoainesäiliön korkin ympäristö (Kuva 19).

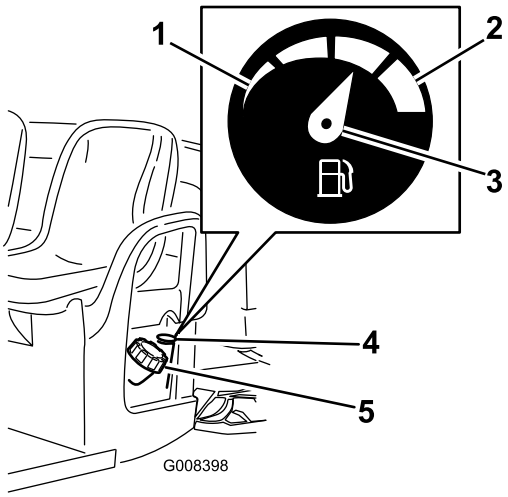

Kuva 19

1. Tyhjä
2. Täysi
3. Osoitin
4. Polttoainemittari
5. Polttoainesäiliön korkki

3. Irrota polttoainesäiliön korkki.
4. Täytä säiliö noin 25 mm säiliön yläreunan (täyttökaulan alareunan) alapuolelle.

   Huomaa: Säiliöön jäävä tila sallii bensiinin laajenemisen. **Älä täytä liikaa**.
5. Asenna polttoainesäiliön korkki huolellisesti paikalleen.
6. Pyyhi läikkynyt polttoaine pois.

Moottorin käynnistys

Tärkeää: Älä yritä käynnistää laitetta työntämällä tai vetämällä.

1. Istuudu kuljettajan istuimelle, aseta avain virtalukkoon ja käännä avain myötäpäivään Käynnissä-asentoon. Katso Virtalukko (sivu 13).

   Huomaa: Jos lisävarusteena saatava peruutushälytin on asennettu ja vaihteenvalitsin siirretään peruutukselle sytytysvirran ollessa kytkettynä, kuljettaja kuulee peruutusvaihteesta varoittavan äänimerkin.
2. Siirrä vaihteenvalitsin laitteen halutun ajosuunnan asentoon. Katso Vaihteenvalitsin (sivu 13).
3. Vapauta seisontajarru painamalla seisontajarrun vipua alas. Katso Seisontajarru (sivu 12).
4. Paina kaasupoljinta hitaasti jalallasi.

   Huomaa: Jos moottori on kylmä, paina kaasupoljin puoleen väliin, pidä sitä siinä ja vedä samalla rikastimen

nuppi Päällä-asentoon. Palauta rikastimen nuppi Pois-asentoon, kun moottori on lämmennyt.

Laitteen pysäytys

Pysäytä laite nostamalla jalka pois kaasupolkimelta ja painamalla jarrupoljinta. Katso Kaasupoljin (sivu 12) ja Jarrupoljin (sivu 12).

Huomaa: Pysähtymismatka voi vaihdella laitteen kuorman painon ja laitteen ajonopeuden mukaan.

Laitteen pysäköinti

1. Pidä käyttöjarrua painettuna. Katso Jarrupoljin (sivu 12).
2. Kytke seisontajarru vetämällä seisontajarrun vipu ylös. Katso Seisontajarru (sivu 12).
3. Käännä virta-avain vastapäivään Pysäytys-asentoon. Katso Virtalukko (sivu 13).
4. Irrota virta-avain virtalukosta.

Uuden laitteen sisäänajo

Huoltoväli: 100 ensimmäisen käyttötunnin jälkeen—Suorita uuden koneen sisäänajoon liittyvät toimet.

Noudata uuden koneen sisäänajoon liittyviä ohjeita, jotta koneen suorituskyky olisi mahdollisimman hyvä ja jotta kone kestäisi pitkään.

- Tarkista nesteiden ja moottoriöljyn määrä säännöllisesti. Tarkkaile merkkejä laitteen tai sen osien ylikuumenemisesta.
- Kun olet käynnistänyt kylmän moottorin, anna sen lämmetä noin 15 sekuntia ennen laitteen käyttöä.
- Vältä äkkijarrutusta vaativia tilanteita uuden laitteen sisäänajon ensimmäisinä tunteina. Uudet jarrupäällysteet toimivat optimaalisesti vasta, kun muutaman tunnin käyttö on kiillottanut ne (ajanut sisään).
- Vaihtele laitteen nopeutta käytön aikana. Vältä äkkilähtöjä ja -pysäytyksiä.
- Moottorille ei tarvita erityistä sisäänajoöljyä. Alkuperäinen moottoriöljy on samaa laatua, jota käytetään myöhemminkin öljynvaihdossa.
- Katso kohdasta Kunnossapito (sivu 6) kaikki sisäänajon aikaiset erityistarkistukset.
- Tarkista eturipustuksen asento ja säädä sitä tarvittaessa. Katso Etupyörien aurauskulman ja kallistuksen säätö (sivu 35).

Kuljetuslavan lastaus

Noudata seuraavia ohjeita kuljetuslavan kuormauksessa ja laitteen käytössä:

- Ota huomioon laitteen kuormauskapasiteetti ja rajoita lavalla kuljetettavaa painoa kohdan Tekniset tiedot (sivu 15) ohjeiden sekä laitteessa olevan suurinta kokonaispainoa osoittavan merkinnän mukaan (Kuva 20).

  Huomaa: Huomaa: Nimelliskuormitettavuus koskee vain laitteen käyttöä tasaisella alustalla.

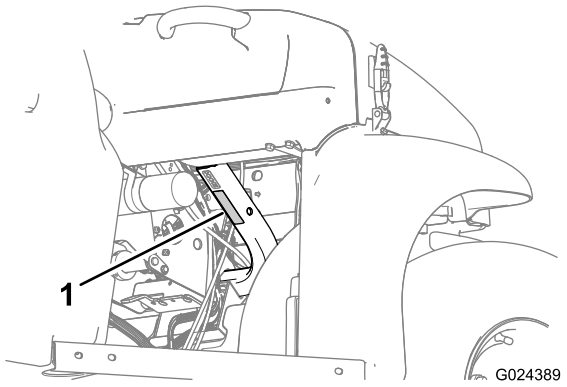

Kuva 20

1. Laitteen kokonaispainon merkintä

- Vähennä kuljetuslavalla olevan kuorman painoa rinteissä tai epätasaisessa maastossa.
- Kuljeta vähemmän kuormaa, jos kuormassa on korkeita materiaaleja (joiden painopiste on korkealla), kuten tiilipinoja, puutavaraa tai lannoitesäkkejä. Lastaa kuorma niin matalaksi kuin mahdollista ja varmista, ettei kuorma haittaa näkyvyyttä käytön aikana laitteen taakse.
- Pidä kuorma kuljetuslavan keskellä kuormaamalla seuraavasti:
  - Sijoita kuljetuslavalla olevan kuorman paino tasaisesti molemmille puolille.

    Tärkeää: Laite voi kaatua helpommin, jos kuljetuslavan toisella puolella on enemmän kuormaa.
  - Sijoita kuljetuslavalla olevan kuorman paino tasaisesti eteen ja taakse.

    Tärkeää: Kuorman sijoittaminen taka-akselin taakse vähentää etupyörien pitoa ja voi aiheuttaa hallinnan menetyksen tai laitteen kaatumisen.
- Ole erityisen varovainen, kun kuljetat lavalla ylikokoisia kuormia ja varsinkin silloin, jos ylikokoisen kuorman painoa ei voi keskittää kuljetuslavalle.
- Kiinnitä kuorma kuljetuslavalle aina kun mahdollista, jotta kuorma ei pääse siirtymään.
- Kun kuljetat nestettä suuressa säiliössä (kuten ruiskutussäiliössä), ole varovainen ylä- ja alamäissä, nopeuden muutoksissa, äkillisissä pysähdyksissä ja epätasaisella alustalla.

Kuljetuslavan tilavuus on 0,37 m^3. Lavalle sijoitettavan materiaalin määrä laitteen painorajoituksia ylittämättä riippuu merkittävästi materiaalin tiheydestä. Esimerkiksi lavan reunoja myöten kuormattu märkä hiekka painaa noin 680 kg, mikä

ylittää nimelliskuormituksen 113 kilolla, mutta lavan reunojen korkeudelle saakka pinottu puutavara painaa 295 kg, mikä on alle rajoituksen.

Katso alla olevasta taulukosta eri materiaalien lastausrajoitukset:

Materiaali	Tiheys	Kuljetuslavan enimmäiskapasiteetti (tasaisella alustalla)
Sora, kuiva	1 521,7 kg/m³	Täysi
Sora, märkä	1 922,2 kg/m³	3/4 täysi
Hiekka, kuiva	1 441,6 kg/m³	Täysi
Hiekka, märkä	1 922,2 kg/m³	3/4 täysi
Puu	720,8 kg/m³	Täysi
Kaarna	<720,8 kg/m³	Täysi
Multa, tiivis	1 601,8 kg/m³	3/4 täysi (noin)

Laitteen kuljetus

Käytä perävaunua, jos laitetta on siirrettävä pitkiä matkoja. Varmista, että laite on kiinnitetty huolellisesti perävaunuun. Laitteen kiinnityspisteiden sijainti; katso Kuva 21 ja Kuva 22.

⚠ VAROITUS

Irtonaiset istuimet voivat pudota laitteesta ja perävaunusta kuljetuksen aikana ja osua toiseen laitteeseen tai jäädä esteeksi tielle.

Irrota istuimet tai varmista, että ne on kiinnitetty huolellisesti istuinsuojusten kytkentöihin.

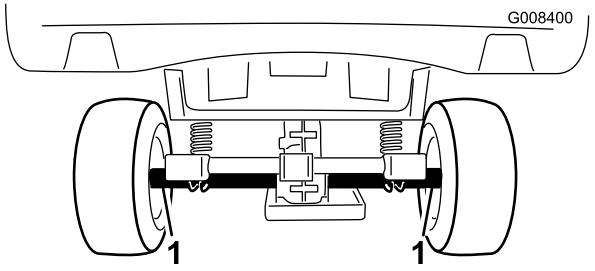

Kuva 21

1. Kiinnityspisteet (laitteen takaosassa)

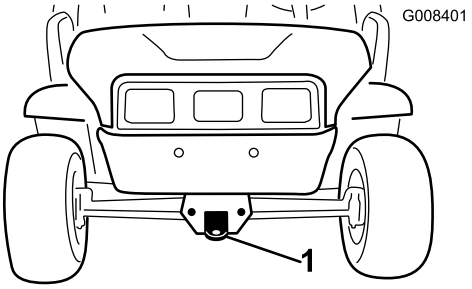

Kuva 22

1. Hinaussilmukka ja kiinnityspiste (laitteen etuosassa)

Laitteen hinaus

Hätätapauksissa laitetta voidaan hinata lyhyitä matkoja. Sitä ei kuitenkaan suositella tavanomaiseksi käytännöksi.

⚠ VAARA

Hinaaminen liian kovalla nopeudella voi heikentää ohjattavuutta, mistä voi olla seurauksena henkilövahinko.

Laitteen hinausnopeus saa olla korkeintaan 8 km/h.

Hinaamiseen tarvitaan kaksi henkilöä. Jos laitetta on siirrettävä pidempi matka, kuljeta se kuorma-autolla tai perävaunulla (katso kohta Laitteen kuljetus (sivu 22)).

1. Irrota käyttöhihna laitteesta (katso Käyttöhihnan vaihto (sivu 40)).
2. Kiinnitä hinausköysi laitteen rungon etuosassa olevaan hinaussilmukkaan (Kuva 22).
3. Aseta laite vapaalle ja vapauta seisontajarru. Katso Vaihteenvalitsin (sivu 13) ja Seisontajarru (sivu 12).

Perävaunun vetäminen

Laitteella voidaan vetää perävaunua. Laitteeseen on saatavana kaksi erilaista vetokoukkua käyttötarkoituksesta riippuen. Lisätietoja saa valtuutetulta Toro-jälleenmyyjältä.

Älä ylikuormita laitetta tai perävaunua, kun kuljetat lastia tai vedät perävaunua. Laitteen tai perävaunun ylikuormitus voi heikentää suorituskykyä tai vaurioittaa jarruja, akselia, moottoria, vaihteistoa, ohjausta, ripustusta, runkorakennetta tai renkaita. Lastaa perävaunu aina siten, että 60 % lastin painosta on perävaunun etuosassa. Näin noin 10 % perävaunun kokonaispainosta tulee laitteen vetokoukulle.

Kuorman enimmäispaino saa olla korkeintaan 567 kg, mukaan lukien perävaunun kokonaispaino. Esimerkiksi jos perävaunun kokonaispaino on 181,5 kg, kuorman enimmäispaino on 386 kg.

Lastaa kuljetuslavalle aina kuormaa, kun vedät perävaunua, jotta jarrutusteho ja pito olisivat riittävät. Älä ylitä perävaunun kokonaispainorajoja.

Vältä perävaunullisen laitteen pysäköimistä rinteeseen. Jos mäkeen pysäköiminen on kuitenkin välttämätöntä, kytke seisontajarru ja aseta kiilat perävaunun pyöriin.

Kunnossapito

Huomaa: Laitteen *kytkentäkaavion* ja *hydraulikaavion* voi tarvittaessa ladata maksuttomasti osoitteesta www.Toro.com etsimällä oman laitteen kotisivulla olevasta opaslinkistä.

Huomaa: Koneen vasen ja oikea puoli määritellään normaalista käyttöasennosta käsin.

Kunnossapitotaulukko

Huoltoväli	Huoltotoimenpide
8 ensimmäisen käyttötunnin jälkeen	• Tarkista käyttöhihnan kunto. • Tarkista käynnistysgeneraattorin hihnan kireys.
25 ensimmäisen käyttötunnin jälkeen	• Vaihda moottoriöljy. • Vaihda öljynsuodatin (mallit 07273 ja 07273TC).
100 ensimmäisen käyttötunnin jälkeen	• Suorita uuden koneen sisäänajoon liittyvät toimet.
Aina ennen käyttöä tai päivittäin	• Tarkista moottoriöljyn määrä. Tarkista moottorin öljymäärä ennen moottorin ensimmäistä käynnistystä. • Tarkista jarrunesteen määrä. • Tarkista rengaspaine. • Tarkista vaihteenvalitsimen toiminta.
100 käyttötunnin välein	• Rasvaa laakerit ja holkit. • Tarkasta ja puhdista ilmansuodatinpanos. Kaksi kertaa useammin erityisissä käyttöolosuhteissa; katso kohta Ajoneuvon huolto erityisissä käyttöolosuhteissa. • Vaihda moottoriöljy. • Vaihda öljynsuodatin (mallit 07273 ja 07273TC). • Tarkista sytytystulppa. • Tarkasta renkaiden ja vanteiden kunto. • Kiristä pyöränmutterit. • Tarkista etupyörien aurauskulma ja kallistus. • Vaihteistoöljyn määrän tarkistus • Tarkista vaihdevivun vapaan asennon toiminta. • Puhdista moottorin jäähdytystilat. • Tarkista jarrut.
200 käyttötunnin välein	• Vaihda ilmansuodatin. • Säädä seisontajarrua tarvittaessa. • Tarkista käyttöhihnan kunto ja kireys. • Tarkista käynnistysgeneraattorin hihnan kireys.
400 käyttötunnin välein	• Tarkista polttoaineletkut ja liitännät. • Puhdista ensiövälityksen kytkin.
800 käyttötunnin välein	• Vaihda polttoainesuodatin. • Vaihda vaihteistoöljy.
Vuosittain	• Tee kaikki moottorin käyttöoppaassa mainitut vuosittaiset huoltotoimenpiteet.

Tärkeää: **Lisää huoltotoimenpiteitä on moottorin käyttöohjeessa.**

Päivittäisen huollon tarkastuslista

Ota tästä sivusta kopioita.

Tarkistettavat kohdat	Viikolle:						
	Ma	Ti	Ke	To	Pe	La	Su
Tarkista jarrujen ja seisontajarrun toiminta.							
Tarkista vaihdevivun/vapaan toiminta.							
Tarkista polttoaineen määrä.							
Tarkista moottoriöljyn määrä.							
Tarkista vaihteistoöljyn määrä.							
Tarkista ilmansuodatin.							
Tarkista moottorin jäähdytysrivat.							
Tarkista, kuuluuko moottorista epätavallisia ääniä.							
Tarkista, kuuluuko käytön aikana epätavallisia ääniä.							
Tarkista rengaspaine.							
Tarkista öljyvuodot.							
Tarkista mittareiden toiminta.							
Tarkista kaasupolkimen toiminta.							
Voitele kaikki rasvanipat.							
Korjaa maalipinnan vauriot.							

⚠ VAROITUS

Jos jätät avaimen virtalukkoon, joku voi vahingossa käynnistää moottorin ja vahingoittaa vakavasti lähellä olijoita.

Irrota avain virtalukosta ja irrota sytytystulpan johto ennen huoltotoimenpiteitä. Aseta johto sivuun, jotta se ei vahingossa kosketa sytytystulppaa.

⚠ VAARA

Kuljetuslava on nostettava joitain huoltotöitä varten.

Nostettu kuljetuslava voi pudota ja vahingoittaa lavan alla olevia henkilöitä.

- **Varmista aina ennen kuin ryhdyt työskentelemään kuljetuslavan alla, että kannatintanko pitää lavaa ylhäällä.**
- **Poista kuljetuslavalta kuorma kokonaan ennen kuin ryhdyt työskentelemään sen alla.**

Huoltoa edeltävät toimenpiteet

Laitteen huolto erityisissä käyttöolosuhteissa

Jos laitetta käytetään joissain alla olevista olosuhteista, huollot on suoritettava kaksi kertaa tavallista useammin:

- Käyttö aavikolla
- Käyttö kylmässä ilmastossa (alle 10 °C)
- Perävaunun vetäminen
- Ajoaika yleensä alle 5 minuuttia
- Toistuva käyttö pölyisissä olosuhteissa
- Käyttö rakennustyömaalla
- Jos ajoneuvo on ollut pitkään käytössä mutaisissa, hiekkaisissa, märissä tai vastaavissa likaisissa olosuhteissa, tarkistuta ja puhdistuta jarrut mahdollisimman pian. Näin mikään hankaava materiaali ei pääse aiheuttamaan liiallista kulumista.
- Jos ajoneuvo on jatkuvasti käytössä raskaissa olosuhteissa, voitele kaikki rasvanipat ja tarkista ilmanpuhdistin päivittäin, jotta liiallista kulumista ei pääse tapahtumaan.

Laitteen valmistelu huoltoa varten

1. Pysäköi laite tasaiselle alustalle.
2. Kytke seisontajarru, sammuta moottori ja irrota virta-avain.
3. Anna moottorin ja pakokaasujärjestelmän jäähtyä.

Koneen nostaminen pukkien varaan

Aina kun moottoria käytetään kunnossapitoa ja/tai moottorin vianmääritystä varten, laitteen takapyörät on nostettava 25 mm irti maasta asettamalla akselipukit taka-akselin tueksi.

⚠ HENGENVAARA

Laite voi olla epävakaa käytettäessä tunkkia. Se voi pudota tunkilta ja loukata alla olevia.

- **Älä käynnistä moottoria, kun laite on nostettu tunkilla.**
- **Irrota virta-avain aina virtalukosta ennen kuin nouset pois laitteesta.**
- **Aseta pyöriin vierimisen estävät kiilat, kun laite on nostettu tunkilla.**

Laitteen etupään nostokohta sijaitsee rungon etuosassa hinaussilmukan takana (Kuva 23). Laitteen takapään nostokohta sijaitsee akseliputkien alla (Kuva 24).

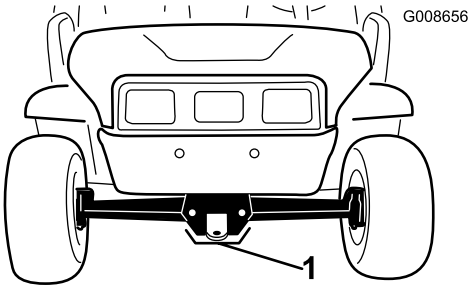

Kuva 23

1. Etunostopiste

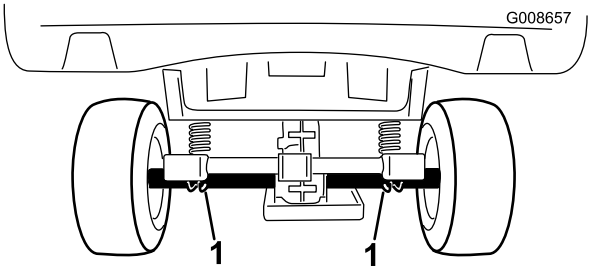

Kuva 24

1. Takanostopisteet

Konepellin avaaminen ja sulkeminen

1. Avaa konepelti vapauttamalla konepellin kummallakin puolella olevat konepellin salvat (Kuva 25).

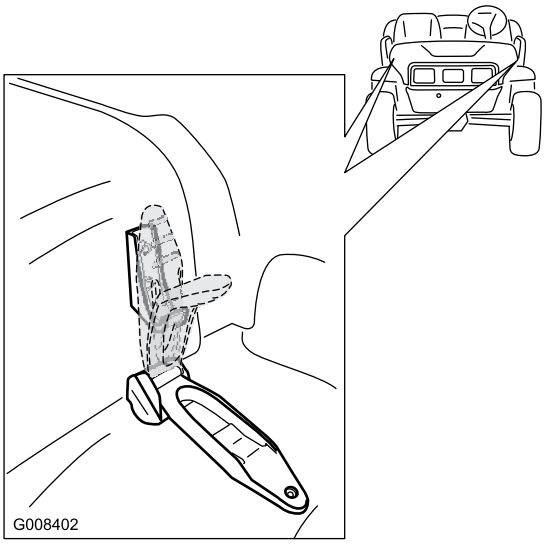

Kuva 25

2. Nostaa konepelti kääntämällä se ylös ja taakse.
3. Sulje konepelti kääntämällä se eteen ja alas.

4. Kiinnitä konepellin molemmat salvat.

Voitelu

Laitteen voitelu

Huoltoväli: 100 käyttötunnin välein/Vuosittain (kumpi saavutetaan ensin)—Rasvaa laakerit ja holkit. Voitele laite useammin, jos sitä käytetään raskaissa olosuhteissa.

Rasvatyyppi: Litiumpohjainen yleisrasva nro 2.

1. Pyyhi rasvanippa puhtaaksi rievulla, jotta laakeriin tai holkkiin ei pääse epäpuhtauksia.
2. Lisää voitelupistoolilla yksi tai kaksi pumppausta rasvaa laitteen rasvanippoihin.
3. Pyyhi liika rasva pois laitteesta.

Rasvanipat sijaitsevat neljän raidetangon päässä (Kuva 26) ja kahdessa olkatapissa (Kuva 27).

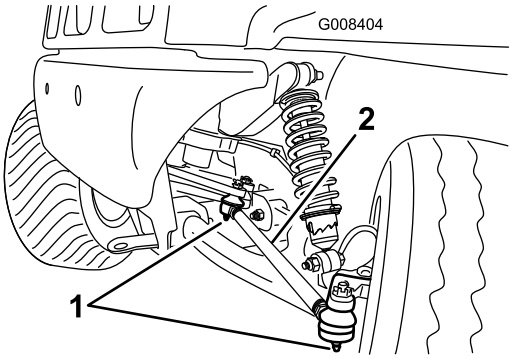

Kuva 26
Vasen puoli

1. Rasvanippa
2. Raidetanko

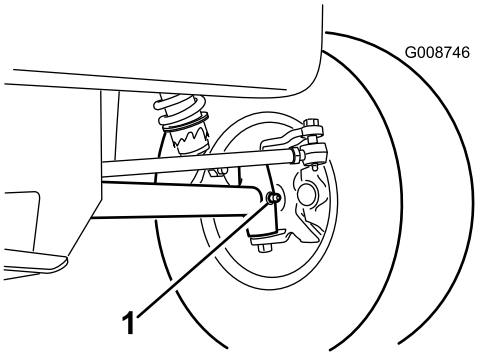

Kuva 27
Vasen puoli

1. Rasvanippa (olkatappi)

Moottorin huolto

Ilmanpuhdistimen huolto

Huomaa: Huolla ilmanpuhdistin useammin (muutaman tunnin välein), jos käyttöolosuhteet ovat erittäin pölyiset tai hiekkaiset.

Ilmansuodattimen irrotus

1. Nosta kuljetuslava ja tue se kannatintangolla. Katso Kuljetuslavan nostaminen (sivu 16).
2. Vapauta lukitsimet, joilla ilmanpuhdistimen suojus on kiinni ilmanpuhdistimen rungossa (Kuva 28).

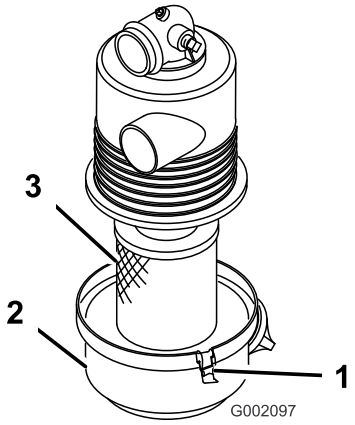

Kuva 28

1. Salpa
2. Ilmanpuhdistimen suojus
3. Ilmanpuhdistimen runko

3. Irrota suojus rungosta ja puhdista ilmanpuhdistimen suojuksen sisäpuoli (Kuva 28).
4. Liu'uta suodatin varovasti ulos ilmanpuhdistimen rungosta.

   Huomaa: Älä kolhi suodatinta ilmanpuhdistimen runkoa vasten. Näin pölyä irtoaa vähemmän.
5. Tarkasta ilmasuodatinelementti.
   - Jos ilmasuodatinelementti on puhdas, asenna suodatin. Katso Ilmansuodattimen asennus (sivu 28).
   - Jos ilmasuodatinelementti on likainen, puhdista suodatin. Katso Suodatinelementin puhdistus (sivu 28).
   - Vaihda suodatin, jos se on vaurioitunut. Katso Ilmansuodattimen vaihto (sivu 28).

Suodatinelementin puhdistus

Huoltoväli: 100 käyttötunnin välein—Tarkasta ja puhdista ilmansuodatinpanos. Kaksi kertaa useammin erityisissä käyttöolosuhteissa; katso kohta Ajoneuvon huolto erityisissä käyttöolosuhteissa.

Tärkeää: Älä käytä viallista suodatinta.

1. Irrota ilmansuodatinelementti. Katso Ilmansuodattimen irrotus (sivu 28).
2. Puhalla paineilmaa kuivan suodattimen sisäpuolelta ulkopuolelle.

   Huomaa: Pidä ilmaletkun suutin vähintään 51 mm:n etäisyydellä suodattimesta ja liikuta suutinta edestakaisin ylös ja alas ja kierrä samalla suodatinelementtiä.

   Tärkeää: Ilmanpaine saa olla korkeintaan 6,89 bar, jotta suodatinelementti ei vaurioidu.
3. Tarkista, ettei suodattimessa ole reikiä ja repeytymiä, katsomalla sen läpi kirkasta valoa vasten.

   Huomaa: Jos ilmansuodattimessa on repeämiä tai reikiä, se on vaihdettava. Katso Ilmansuodattimen vaihto (sivu 28).
4. Ilmansuodattimen asennus: katso Ilmansuodattimen asennus (sivu 28).

Ilmansuodattimen asennus

Tärkeää: Käytä moottoria aina ilmanpuhdistin kokonaisuudessaan asennettuna, ettei moottori pääse vaurioitumaan.

1. Asenna suodatin ilmanpuhdistimen runkoon (Kuva 28).

   Huomaa: Varmista, että suodatin on tiivistetty kunnolla, puristamalla suodattimen ulkokehää sitä asennettaessa. Älä paina suodattimen joustavaa keskikohtaa.
2. Kohdista ilmanpuhdistimen suojus ilmanpuhdistimen runkoon (Kuva 28).
3. Kiinnitä suojus ilmanpuhdistimen runkoon lukitsimilla (Kuva 28).
4. Laske kuljetuslava. Katso Kuljetuslavan laskeminen (sivu 16).

Ilmansuodattimen vaihto

Huoltoväli: 200 käyttötunnin välein—Vaihda ilmansuodatin. Vaihda ilmansuodatin aikaisemmin, jos se on likainen tai vaurioitunut.

1. Irrota ilmansuodatinelementti. Katso Ilmansuodattimen irrotus (sivu 28).
2. Tarkasta uusi suodatin kuljetusvaurioiden varalta.

   Huomaa: Tarkista suodattimen tiivistetty pää.

   Tärkeää: Älä asenna viallista suodatinta.
3. Asenna uusi ilmansuodatin. Katso Ilmansuodattimen asennus (sivu 28).

Moottoriöljyn huolto

Huoltoväli: 25 ensimmäisen käyttötunnin jälkeen—Vaihda moottoriöljy.

100 käyttötunnin välein—Vaihda moottoriöljy. (Vaihda öljy kaksi kertaa useammin erityisissä käyttöolosuhteissa. Katso kohta Ajoneuvon huolto erityisissä käyttöolosuhteissa.)

25 ensimmäisen käyttötunnin jälkeen—Vaihda öljynsuodatin (mallit 07273 ja 07273TC).

100 käyttötunnin välein—Vaihda öljynsuodatin (mallit 07273 ja 07273TC). (Vaihda suodatin kaksi kertaa useammin erityisissä käyttöolosuhteissa. Katso kohta Ajoneuvon huolto erityisissä käyttöolosuhteissa.)

Huomaa: Vaihda öljy useammin, jos käyttöolosuhteet ovat erittäin pölyiset tai hiekkaiset.

Huomaa: Toimita käytetty moottoriöljy ja öljynsuodattimet valtuutetun jälleenkäsittelylaitoksen hävitettäväksi.

Öljyn vaihto (mallit 07266TC ja 07279)

Öljylaatu: puhdistava öljy (API-huoltoluokitus SJ tai korkeampi)

Öljymäärä: 1,1 litraa

Viskositeetti: Katso seuraavasta taulukosta.

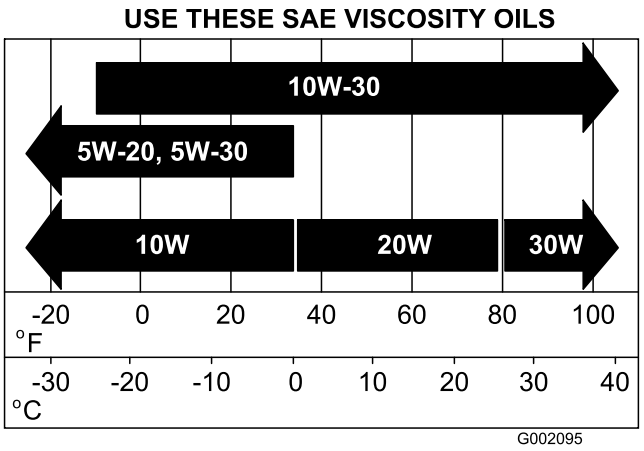

Kuva 29

1. Käynnistä ajoneuvo ja anna moottorin käydä muutaman minuutin ajan.
2. Nosta kuljetuslava. Katso Kuljetuslavan nostaminen (sivu 16).
3. Katkaise sytytysvirta ja irrota virta-avain.
4. Kytke akku irti. Katso kohta Akun irrotus (sivu 33).
5. Aseta tyhjennysastia tyhjennystulpan alle.
6. Irrota tyhjennystulppa (Kuva 30).

   Huomaa: Anna kaiken öljyn valua moottorista.

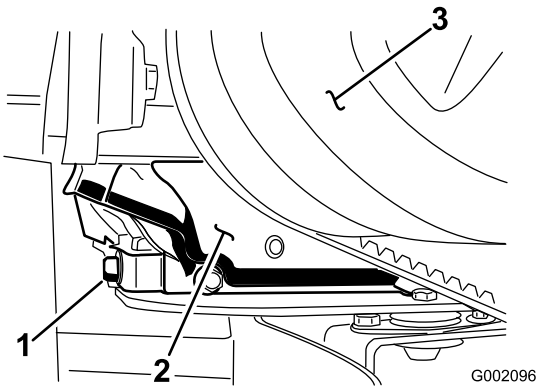

Kuva 30

1. Moottoriöljyn tyhjennystulppa
2. Moottori
3. Ensiökytkin

   Huomaa: Toimita käytetty öljy valtuutetun jälleenkäsittelylaitoksen hävitettäväksi.
7. Asenna tyhjennystulppa ja tiiviste ja kiristä tyhjennystulppa momenttiin 17,6 N·m.
8. Puhdista öljyn mittatikun ympäristö ja irrota korkki.
9. Kaada öljyä täyttöputkeen, kunnes pinta ulottuu mittatikun Full-merkkiin saakka.

   Huomaa: Lisää öljyä hitaasti ja tarkista määrä useamman kerran täyttämisen aikana. **Älä täytä moottoria liian täyteen öljyä**.
10. Asenna mittatikku kokonaan paikalleen ja irrota se uudelleen. Tarkista öljymäärä.
11. Asenna mittatikku.
12. Kytke akku ja laske kuljetuslava alas. Katso Akun kytkentä (sivu 33) ja Kuljetuslavan laskeminen (sivu 16).

Öljyn vaihto (mallit 07273 ja 07273TC)

Öljylaatu: puhdistava öljy (API-huoltoluokitus SL tai korkeampi)

Kampikammion tilavuus: 1,4 litraa, kun suodatin vaihdetaan

Viskositeetti: Katso alla oleva taulukko.

Huomaa: Vaihda öljy ja öljynsuodatin useammin, jos käyttöolosuhteet ovat erittäin pölyiset tai hiekkaiset.

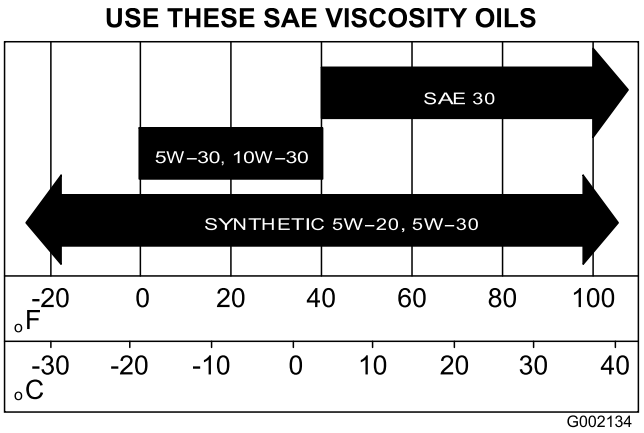

Kuva 31

1. Käynnistä ajoneuvo ja anna moottorin käydä muutaman minuutin ajan.
2. Nosta kuljetuslava. Katso Kuljetuslavan nostaminen (sivu 16).
3. Katkaise sytytysvirta ja irrota virta-avain.
4. Kytke akku irti. Katso kohta Akun irrotus (sivu 33).
5. Aseta tyhjennysastia tyhjennystulpan alle.
6. Irrota tyhjennystulppa ja tiiviste (Kuva 32).

   Huomaa: Anna kaiken öljyn valua moottorista.

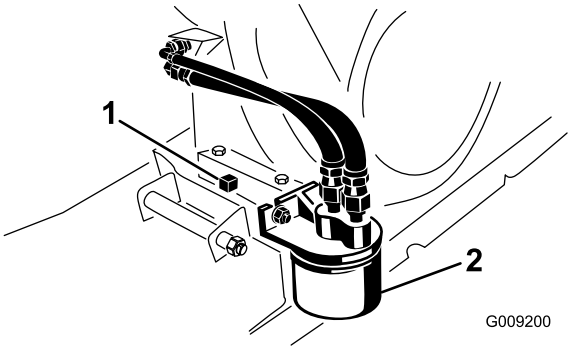

Kuva 32

1. Moottoriöljyn tyhjennystulppa
2. Moottoriöljyn suodatin

7. Asenna tyhjennystulppa ja tiiviste ja kiristä tyhjennystulppa momenttiin 17,6 N·m.
8. Kaada öljyä täyttöaukkoon, kunnes pinta ulottuu mittatikun Full-merkkiin saakka.

   Huomaa: Lisää öljyä hitaasti ja tarkista määrä useamman kerran täyttämisen aikana. **Älä täytä moottoria liian täyteen öljyä**.
9. Asenna öljyntäyttökorkki ja öljyn mittatikku tukevasti paikalleen.
10. Kytke akku ja laske kuljetuslava alas. Katso Akun kytkentä (sivu 33) ja Kuljetuslavan laskeminen (sivu 16).

Öljynsuodattimen vaihto (mallit 07273 ja 07273TC)

Huomaa: Malleissa 07266TC ja 07279 ei ole öljynsuodattimia.

1. Tyhjennä öljy moottorista. Katso vaiheet 1–7 kohdassa Öljyn vaihto (mallit 07273 ja 07273TC) (sivu 29).
2. Irrota vanha öljynsuodatin (Kuva 32).
3. Levitä ohut kerros puhdasta öljyä uuden öljynsuodattimen tiivisteeseen.
4. Kierrä uutta suodatinta suodattimen istukkaan, kunnes kumitiiviste koskettaa asennuslevyä. Kiristä sitten vielä puoli kierrosta tai kolme neljänneskierrosta (Kuva 32).

   Huomaa: Älä kiristä öljynsuodatinta liikaa.
5. Täytä kampikammio uudella öljyllä, jonka tyyppi ja viskositeetti on oikea. Katso Kuva 31 kohdassa Öljyn vaihto (mallit 07273 ja 07273TC) (sivu 29).
6. Käynnistä moottori, anna sen käydä ja tarkista mahdolliset öljyvuodot.
7. Sammuta moottori ja tarkista öljymäärä. Lisää öljyä tarvittaessa.

Sytytystulpan huolto

Sytytystulpan tarkistus ja vaihto

Huoltoväli: 100 käyttötunnin välein/Vuosittain (kumpi saavutetaan ensin) Vaihda sytytystulppa tarvittaessa.

Tyyppi: Champion RN14YC (tai vastaava)

Kärkiväli: 0,76 mm

Tärkeää: Säröinen, likainen tai viallinen sytytystulppa on vaihdettava. Älä hiekkapuhalla, raaputa tai puhdista elektrodeja teräsharjalla, sillä tulpasta saattaa irrota karstaa sylinteriin. Tämä vahingoittaa yleensä moottoria.

Huomaa: Sytytystulppa kestää yleensä pitkään, mutta se tulee ottaa pois paikaltaan ja tarkistaa aina, jos moottorissa on toimintahäiriöitä.

1. Puhdista sytytystulpan ympäristö, jotta sylinteriin ei pääse epäpuhtauksia, kun tulppa irrotetaan.
2. Irrota sytytystulpan johto.
3. Irrota sytytystulppa sylinterinkannesta.
4. Tarkista, etteivät sivu- ja keskielektrodit sekä keskielektrodin eriste ole vahingoittuneet (Kuva 33).

   Huomaa: Älä käytä viallista tai kulunutta sytytystulppaa. Vaihda se uuteen, oikean tyyppiseen sytytystulppaan.

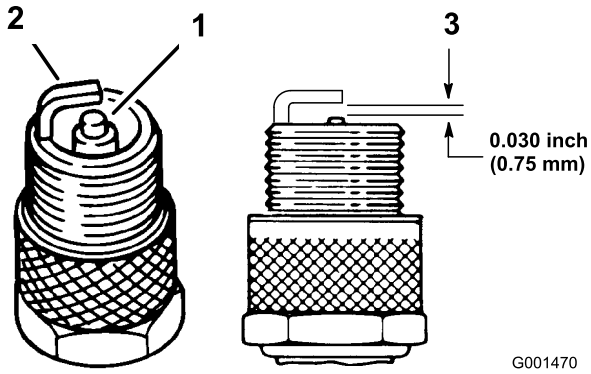

Kuva 33

1. Keskielektrodin eriste
2. Sivuelektrodi
3. Kärkiväli (ei mittakaavassa)

5. Säädä keski- ja sivuelektrodien kärkiväliksi 0,76 mm (Kuva 33).
6. Asenna sytytystulppa sylinterinkanteen ja kiristä tulppa momenttiin 20 N·m.
7. Asenna sytytystulpan johto.
8. **Vain mallit 07273 ja 07273TC**: Toista tarvittaessa vaiheet 1–7 toisen sytytystulpan kohdalla.

Polttoainejärjestelmän huolto

Polttoaineletkujen ja liitäntöjen tarkistus

Huoltoväli: 400 käyttötunnin välein/Vuosittain (kumpi saavutetaan ensin)

Tarkista, että polttoaineputkissa, liittimissä ja pidikkeissä ei ole vuotoja, haurastumia, vaurioita tai löysiä liitäntöjä.

Huomaa: Korjaa vaurioituneet tai vuotavat polttoainejärjestelmän osat ennen laitteen käyttöä.

Polttoainesuodattimen vaihto

Huoltoväli: 800 käyttötunnin välein/Vuosittain (kumpi saavutetaan ensin)

1. Nosta lava ja tue se kannatintangolla. Katso Kuljetuslavan nostaminen (sivu 16).
2. Katkaise sytytysvirta ja irrota virta-avain.
3. Kytke akku irti. Katso kohta Akun irrotus (sivu 33).
4. Aseta puhdas astia polttoainesuodattimen alle.
5. Irrota kiinnikkeet, jotka kiinnittävät polttoainesuodattimen polttoaineletkuihin (Kuva 34).

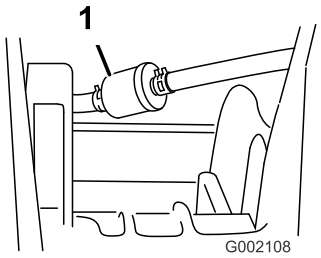

Kuva 34

1. Polttoainesuodatin

6. Irrota vanha polttoainesuodatin polttoaineputkista.

   Huomaa: Tyhjennä vanha suodatin ja toimita se valtuutettuun jälleenkäsittelylaitokseen.
7. Asenna uusi suodatin polttoaineputkiin siten, että nuoli osoittaa **kohti** kaasutinta.
8. Kiinnitä suodatin putkiin pidikkeillä, jotka irrotettiin vaiheessa 5.
9. Kytke akku ja laske kuljetuslava alas. Katso Akun irrotus (sivu 33) ja Kuljetuslavan laskeminen (sivu 16).

Hiilisäiliön huolto

Hiilisäiliön ilmansuodattimen tarkistus

Tarkista hiilisäiliön ilmansuodattimen pohjan aukko ja varmista, että se on puhdas ja ettei siinä ole roskia tai tukoksia (Kuva 35).

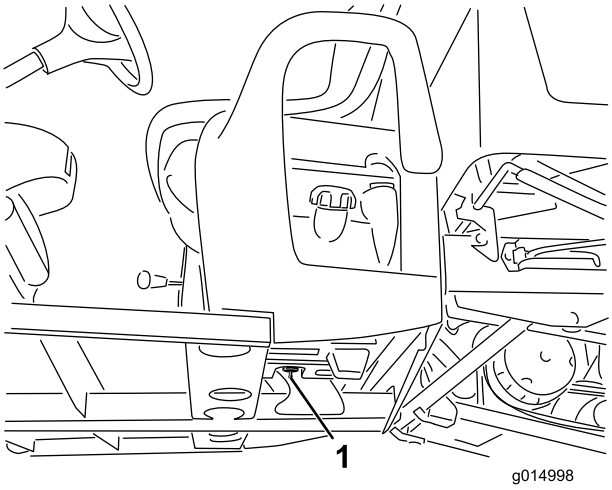

Kuva 35

1. Ilmansuodattimen aukko (polttoainesäiliöstä sisäänpäin ja hiilisäiliön alapuolella)

Hiilisäiliön suodattimen vaihto

1. Irrota hiilisäiliön suodattimen väkäsliitin hiilisäiliön pohjan letkusta ja irrota suodatin.

   Huomaa: Hävitä vanha suodatin.

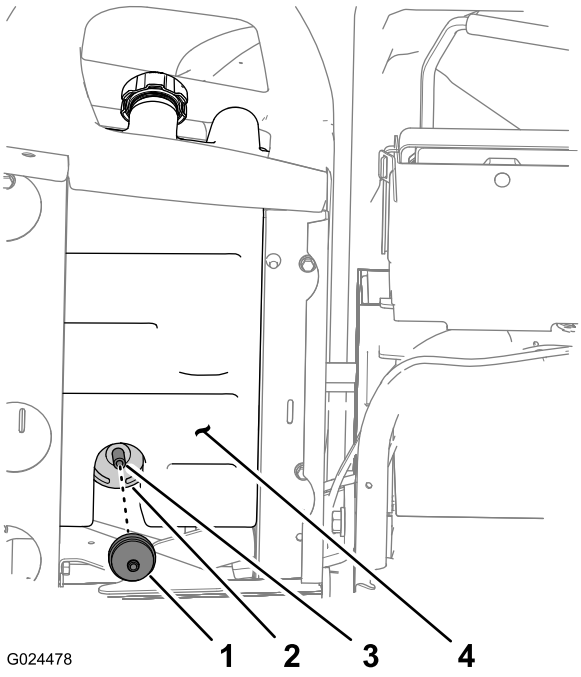

Kuva 36

1. Hiilisäiliön suodatin
2. Hiilisäiliö
3. Letku
4. Polttoainesäiliö

2. Asenna uuden hiilisäiliön suodattimen liitin syvälle hiilisäiliön pohjan letkuun.

Sähköjärjestelmän huolto

Akun huolto

Akun irrotus

1. Irrota akun kansi akun päältä (Kuva 37).

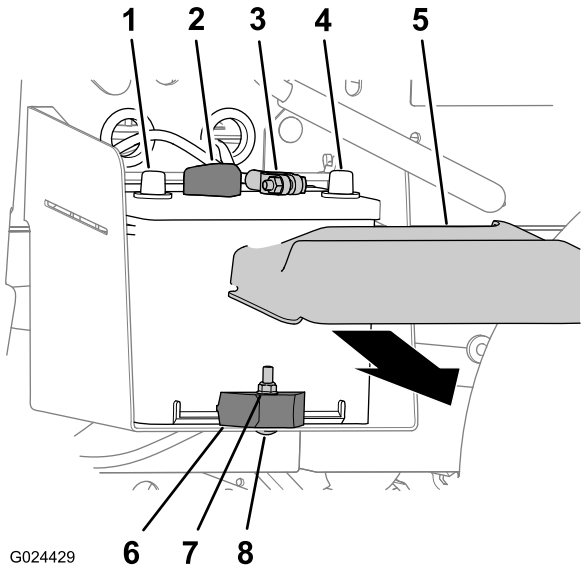

Kuva 37

1. Akun plusnapa
2. Akun pluskaapeli
3. Akun miinuskaapeli
4. Akun miinusnapa
5. Akun kansi
6. Lukkomutteri
7. Kaapelikenkä
8. Lukkopultti

2. Irrota akun pluskaapeli akun navasta (Kuva 37).
3. Irrota akun miinuskaapeli akun navasta (Kuva 37).

Akun irrotus

1. Irrota akkukaapelit. Katso Akun irrotus (sivu 33).
2. Irrota lukkomutteri, lukkopultti ja akun pidike, joilla akku on kiinnitetty akkualustaan (Kuva 37).
3. Irrota akku akkualustasta (Kuva 37).

Akun asennus

1. Aseta akku laitteen akkualustalle (Kuva 37).

   Huomaa: Varmista, että akun plus- ja miinusnapojen sijainti on kuvan mukainen (Kuva 37).
2. Kiinnitä akku akkualustaan akun pidikkeellä, lukkopultilla ja lukkomutterilla (Kuva 37).
3. Kytke akkukaapelit. Katso Akun kytkentä (sivu 33).

Akun kytkentä

1. Kytke akun miinuskaapeli akun napaan (Kuva 37).
2. Kytke akun pluskaapeli akun napaan (Kuva 37).
3. Asenna akun kansi akun päälle (Kuva 37).

Akun lataus

Tärkeää: Pidä akku aina täysin ladattuna (ominaispaino 1,260). Tämä on erityisen tärkeää siksi, että näin ehkäistään akun vahingoittuminen, kun lämpötila on alle 0 °C .

1. Irrota akku ajoneuvosta. Lisätietoja on kohdassa Akun irrotus.
2. Kytke 3 tai 4 A:n akkulaturi akun napoihin. Lataa akkua 3–4 A:n virralla 4–8 tunnin ajan (12 V). Älä lataa akkua liikaa.

   ⚠ VAARA

   Akun latauksen yhteydessä syntyy räjähdysherkkiä kaasuja.

   Älä tupakoi akun lähettyvillä. Älä päästä kipinöitä tai liekkejä kosketuksiin akun kanssa.
3. Asenna akku alustaan; katso Akun asennus.

Akun säilytys

Jos kone laitetaan säilytykseen yli 30 päivän ajaksi, irrota akku ja lataa se täysin. Säilytä sitä hyllyllä tai koneessa. Älä kytke kaapeleita, jos akkua säilytetään koneessa. Varastoi akku viileään tilaan, jotta sen lataus purkautuu mahdollisimman hitaasti. Varmista, että akku on ladattu täyteen, jotta se ei jäädy.

Sulakkeiden vaihto

Sähköjärjestelmässä on kolme sulaketta. Ne sijaitsevat kojelaudan alapuolella kuljettajan puolella (Kuva 38).

Lisälaite (Avaus)	30 A
Sytytysjärjestelmä/Äänimerkki	10 A
Ajovalot	15 A
Pistorasia	20 A

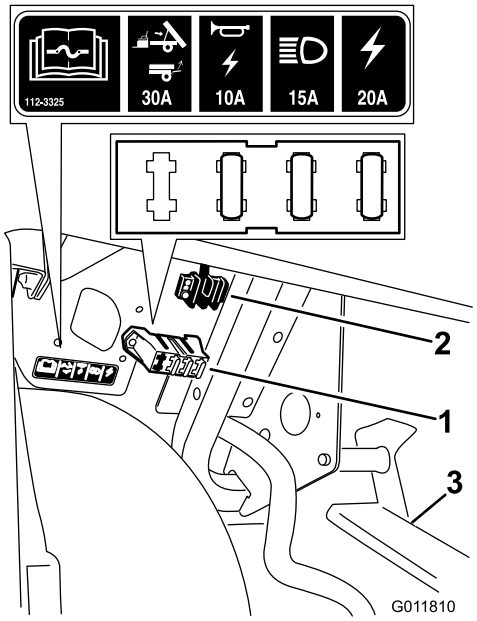

Kuva 38

1. Sulakerasia
2. Maadoitusliitäntä
3. Poljinkokoonpano

Ajovalojen huolto

Polttimoiden vaihto

⚠ VAROITUS

Halogeenipolttimot kuumenevat erittäin paljon käytön aikana. Kuuman polttimon käsittely saattaa aiheuttaa vakavia palovammoja ja tapaturman.

Anna polttimoiden jäähtyä riittävän kauan ennen vaihtoa. Ole varovainen, kun käsittelet polttimoita.

⚠ VAROITUS

Pinnalla oleva lika saattaa vahingoittaa ajovalon poltinta ja johtaa vikaan tai räjähdykseen, mistä on seurauksena vakava turvallisuusriski.

Ajovalolamppuja pitää käsitellä koskematta kirkkaaseen kvartsiin joko käyttämällä puhdasta paperipyyhettä tai pitämällä varovasti kannasta.

Tyyppi: Katso *Osaluettelo*.

1. Varmista, että valojen kytkin on Pois-asennossa. Katso Valokytkin (sivu 13).
2. Avaa konepelti. Katso Konepellin avaaminen ja sulkeminen (sivu 26).
3. Irrota sähköjohtojen liitin lamppukokoonpanon liitännästä ajovalon kotelon takaosassa (Kuva 39).

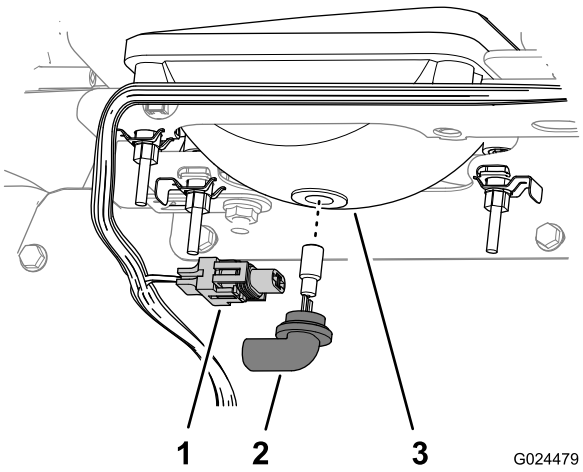

Kuva 39

1. Johdinsarjan sähköliitin
2. Lamppukokoonpano
3. Ajovalon kotelo

4. Irrota lamppukokoonpano kiertämällä sitä neljänneskierros vastapäivään ja siirtämällä sitä taaksepäin irti ajovalon kotelosta (Kuva 39).
5. Aseta uusi lamppukokoonpano ja ajovalon kotelo ja kohdista lamppukokoonpanon kielekkeet ajovalon kotelon loviin (Kuva 39).

   Huomaa: Älä koske halogeenipolttimoon paljain käsin, kun asennat uutta polttimoa.
6. Kiinnitä lamppukokoonpano kiertämällä sitä neljänneskierros myötäpäivään (Kuva 39).
7. Kytke sähköjohtojen liitin uuden lamppukokoonpanon liitäntään (Kuva 39).
8. Sulje konepelti. Katso Konepellin avaaminen ja sulkeminen (sivu 26).

Ajovalon vaihto

1. Irrota sähköjohtojen liitin lamppukokoonpanon liitännästä (Kuva 40).

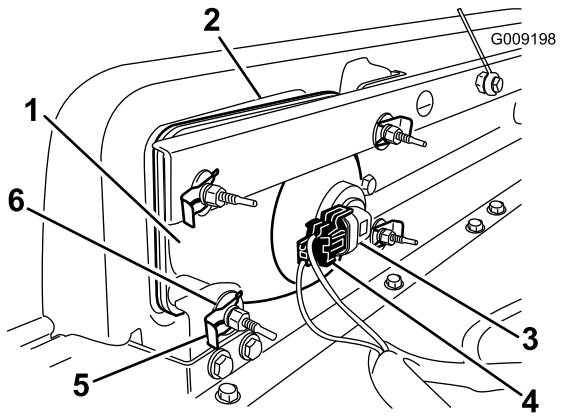

Kuva 40

1. Ajovalo
2. Puskurin aukko
3. Lamppukokoonpano
4. Johdinsarjan sähköliitin
5. Pikaliitin
6. Litteä aluslaatta

2. Irrota pikakiinnikkeet ja aluslaatat, jotka kiinnittävät ajovalon ajovalon pidikkeeseen (Kuva 40).

   Huomaa: Säilytä kaikki osat uuden ajovalon asennusta varten.

3. Irrota ajovalokokoonpano siirtämällä sitä eteenpäin etupuskurissa olevan aukon kautta (Kuva 40).
4. Asenna uusi ajovalo puskurissa olevan aukon kautta (Kuva 40). Varmista, että säätötapit ovat linjassa puskurin takana olevan asennuskannakkeen aukkojen kanssa.
5. Kiinnitä ajovalokokoonpano vaiheessa 2 irrotetuilla aluslaatoilla ja pikakiinnikkeillä.
6. Kytke sähköjohtojen liitin lamppukokoonpanon liitäntään (Kuva 40).
7. Säädä ajovalot siten, että ne osoittavat haluttuun suuntaan. Katso Ajovalojen säätö (sivu 35).

Ajovalojen säätö

Säädä ajovalon suuntaus seuraavasti aina, kun ajovalokokoonpano vaihdetaan tai irrotetaan.

1. Käännä virta-avain Käynnissä-asentoon ja sytytä ajovalot.
2. Käännä ajovalokokoonpanoa käyttämällä siinä olevia kiinnikkeitä ja säädä ajovalon suuntausta.

Vetojärjestelmän huolto

Renkaiden huolto

Huoltoväli: 100 käyttötunnin välein—Tarkasta renkaiden ja vanteiden kunto.

100 käyttötunnin välein—Kiristä pyöränmutterit.

1. Tarkista, ettei renkaissa ja vanteissa ole kulumia tai vaurioita.

   Huomaa: Reunakiveykseen tai vastaavaan osuminen voi vaurioittaa rengasta tai vannetta ja vioittaa pyörien suuntausta, joten tarkista renkaiden kunto pienenkin onnettomuuden jälkeen.

2. Kiristä pyöränmutterit momenttiin 61–88 N·m.

Etupyörien aurauskulman ja kallistuksen säätö

Huoltoväli: 100 käyttötunnin välein/Vuosittain (kumpi saavutetaan ensin)—Tarkista etupyörien aurauskulma ja kallistus.

Tärkeää: Tähän toimenpiteeseen tarvitaan työkalu Toro6010, joka on saatavana Toro-jälleenmyyjältä.

Aurauskulman tulee olla 0–6 mm ja sivukallistuman 0+1/2 astetta, eli vanteiden alaosan on oltava kallistettu sisäänpäin 2,3 mm yläosaa enemmän seuraavin parametrein:

- Tarkista rengaspaineet ja varmista, että eturenkaiden paine on 0,83 bar.
- Lisää kuljettajan istuimelle paino, joka vastaa keskimääräistä laitteen käyttäjän painoa, tai pyydä käyttäjää istumaan istuimella. Käyttäjän painon on pysyttävä istuimella koko toimenpiteen ajan.
- Työnnä laitetta tasaisella alustalla suoraan taaksepäin 2–3 m ja sitten suoraan eteenpäin alkuperäiseen aloituskohtaan. Näin jousitus pääsee asettumaan käyttäjän paikalla.
- Mittaa aurauskulma pyörien osoittaessa suoraan eteenpäin.

1. Tarkista kallistus asettamalla 90 asteen kulmaviivain maahan niin, että pystysuora sivu koskettaa renkaan yläosaa (Kuva 41).

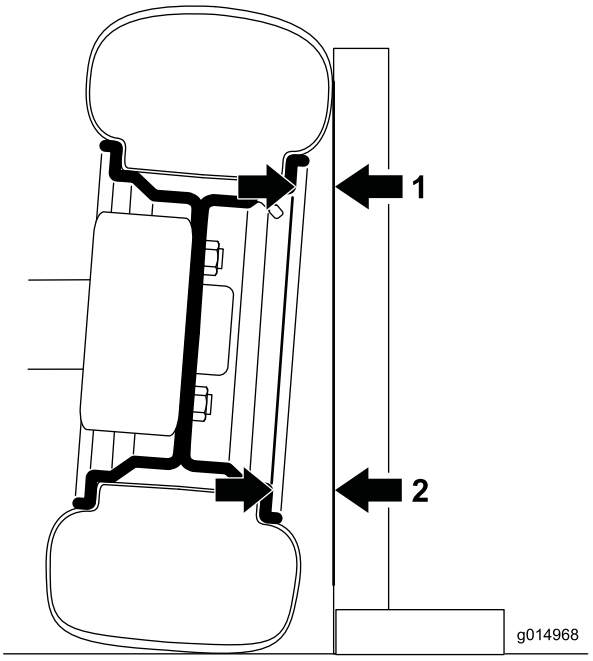

Kuva 41

Vasen eturengas edestäpäin nähtynä; kulmaa on liioiteltu havainnollistamistarkoituksessa.

1. Mittaa tästä
2. Mittaa tästä: välin on oltava 2,3 mm suurempi kuin kohdan 1 mittaustulos

2. Mittaa etäisyys viivaimeen samasta kohdasta vannetta renkaan ylä- ja alaosassa (Kuva 41).

   Huomaa: Alaosan mittaustuloksen on oltava 2,3 mm yläosan mittaustulosta suurempi. Mittaa molemmat eturenkaat samalla tavalla ennen säätöä.

   Tee seuraava toimenpide kullekin säätöä tarvitsevalla renkaalle:

3. Käytä apuna työkalua Toro 6010 ja pyöritä iskunvaimentimen kaulusta, jolloin jousen pituus muuttuu (Kuva 42).
   - Jos alaosan mittaustulos oli liian pieni, lyhennä jousta.
   - Jos alaosan mittaustulos oli liian suuri, pidennä jousta.

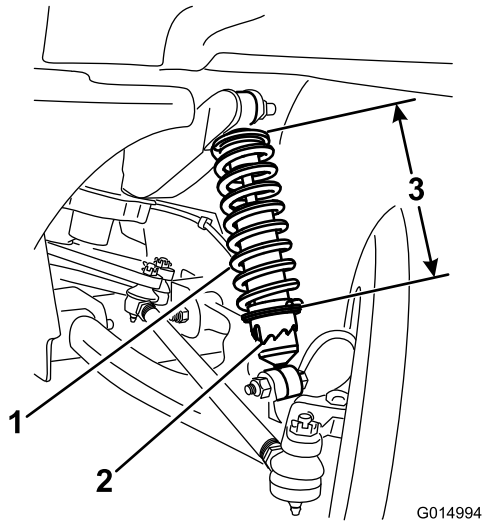

Kuva 42

1. Iskunvaimentimen jousi
2. Kaulus
3. Jousen pituus

4. Työnnä laitetta tasaisella alustalla suoraan taaksepäin 2–3 m ja sitten suoraan eteenpäin alkuperäiseen aloituskohtaan.
5. Toista toimenpide aloittamalla vaiheesta 1, kunnes kummankin etupyörän kallistus on oikea.
6. Mittaa eturenkaiden välinen etäisyys akselin korkeudelta eturenkaiden edestä ja takaa (Kuva 43).

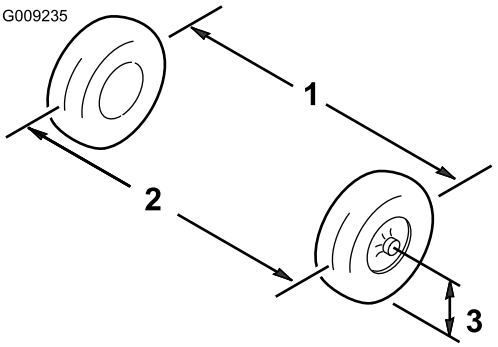

Kuva 43

1. Renkaan keskilinja – takapuolella
2. Renkaan keskilinja – etupuolella
3. Akselin keskilinja

7. Jos mittaustulos ei ole 0–6 mm, löysää raidetangon molemmissa päissä olevia vastamuttereita (Kuva 44).

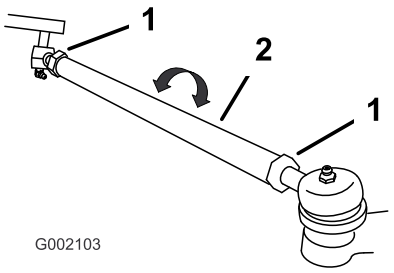

Kuva 44

1. Vastamutteri
2. Raidetanko

8. Pyöritä molempia raidetankoja, jolloin renkaiden etupuoli liikkuu sisään- tai ulospäin.
9. Kiristä raidetangon vastamutterit, kun säätö on oikea.
10. Varmista, että ohjauspyörä kääntyy kunnolla molempiin suuntiin.

Vaihteistoöljyn määrän tarkistus

Huoltoväli: 100 käyttötunnin välein

Öljylaatu: SAE 10W30 (API-huoltoluokitus SJ tai korkeampi)

Öljymäärä: 1,4 litraa

1. Pyyhi täyttötulpan ympäristö puhtaaksi rievulla (Kuva 46).

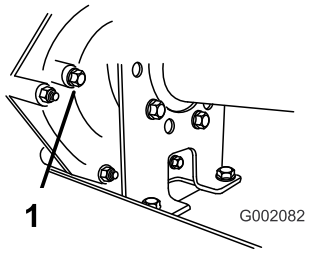

Kuva 45

1. Täyttötulppa

2. Irrota täyttötulppa kiertämällä sitä vastapäivään (Kuva 46).

   Huomaa: Säilytä täyttötulppa ja tiiviste asennusta varten vaiheessa 5.

3. Tarkista vaihteistoöljyn määrä katsomalla vaihteistossa olevaan täyttötulpan aukkoon (Kuva 46).

   Huomaa: Vaihteistoöljyn pinnan tulee ulottua täyttötulpan aukon kierteiden alareunaan saakka.

4. Jos öljyn taso on kierteiden alapuolella, lisää määrityksen mukaista öljyä täyttötulpan aukon kautta, kunnes öljyn määrä vaihteistossa ulottuu kierteiden alareunan tasolle.
5. Asenna ja kiristä täyttötulppa ja tiiviste vaihteiston täyttötulpan aukkoon (Kuva 46).

Vaihteistoöljyn vaihto

Huoltoväli: 800 käyttötunnin välein/Vuosittain (kumpi saavutetaan ensin)

Öljylaatu: SAE 10W30 (API-huoltoluokitus SJ tai korkeampi)

Öljymäärä: 1,4 litraa

1. Pyyhi täyttö- ja tyhjennystulppien ympäristö puhtaaksi rievulla (Kuva 46).

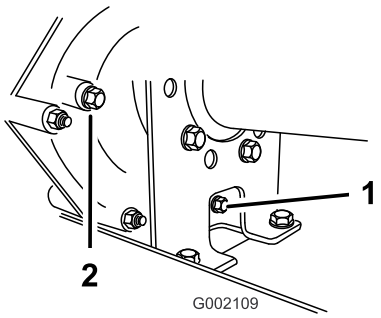

Kuva 46

1. Tyhjennystulppa
2. Täyttötulppa

2. Aseta tyhjennystulpan alle tyhjennysastia, jonka tilavuus on vähintään 2 litraa.
3. Irrota täyttötulppa kiertämällä sitä vastapäivään (Kuva 46).

   Huomaa: Säilytä täyttötulppa ja tiiviste asennusta varten vaiheessa 7.

4. Irrota tyhjennystulppa kiertämällä sitä vastapäivään (Kuva 46).

   Huomaa: Säilytä tyhjennystulppa ja tiiviste asennusta varten vaiheessa 5.

   Huomaa: Anna kaiken öljyn valua vaihteistosta.

5. Asenna ja kiristä tyhjennystulppa ja tiiviste vaihteiston tyhjennystulpan aukkoon (Kuva 46).

   Huomaa: Toimita käytetty öljy valtuutetun jälleenkäsittelylaitoksen hävitettäväksi.

6. Lisää säiliöön (Kuva 47) täyttötulpan aukon kautta noin 1,4 litraa määrityksen mukaista öljyä, kunnes öljyn määrä vaihteistossa ulottuu kierteiden alareunan tasolle (Kuva 46).

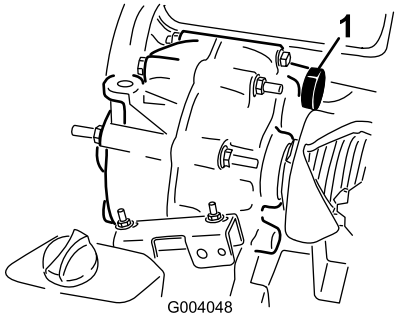

Kuva 47

1. Öljyn täyttö

7. Asenna ja kiristä täyttötulppa ja tiiviste vaihteiston täyttötulpan aukkoon (Kuva 46).
8. Käynnistä moottori ja käytä laitetta.
9. Tarkista öljymäärä ja lisää öljyä, jos taso on täyttötulpan aukon kierteiden alapuolella (Kuva 46).

Vapaan tarkistus ja säätö

Huoltoväli: 100 käyttötunnin välein

Suoritettaessa kunnostustoimenpiteitä ja/tai moottorin vianmääritystä vaihteisto on asetettava vapaalle (Kuva 48). Vaihdevivulla on vapaa-asento, joka siirtää vaihteiston vapaalle. Seuraavin toimenpitein varmistetaan, että vaihdevivun vapaa-asento siirtää vaihteiston vapaalle oikein:

1. Aseta vaihdevipu vapaa-asentoon.
2. Varmista ajokytkintä kääntämällä, että vapaa-asennon kannatin on vapaa-asennossa (samassa tasossa vaihteen kannattimen alla sijaitsevan kaapelin asennuskannattimen kanssa) (Kuva 48).

   Huomaa: Ajoneuvo ei saa liikkua eteen tai taakse. Jos ajoneuvo liikkuu, siirrä vapaa-asennon kannatin vapaa-asentoon käsin.

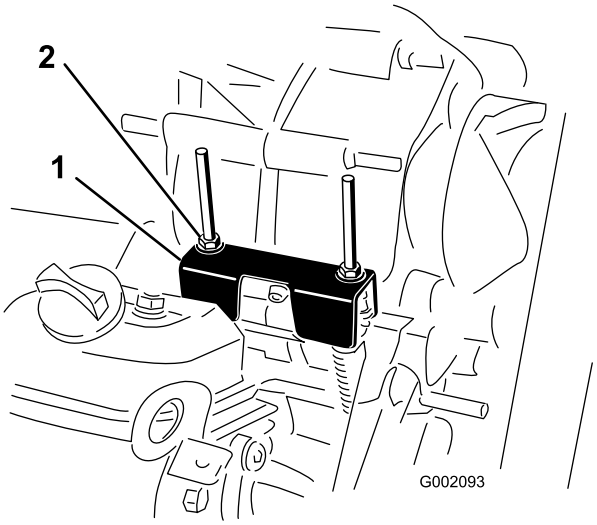

Kuva 48

1. Vapaa-asennon kannatin
2. Lukkomutterit

3. Säädä yhtä lukkomutteria (Kuva 48) siten, että mutterin/aluslaatan alareunan ja vapaa-asennon kannattimen välillä on 0,76–1,52 mm:n rako.

   Huomaa: Kannattimen alla olevasta kierreakselista on pidettävä kiinni päällä olevaa lukkomutteria säädettäessä.
4. Säädä toista lukkomutteria siten, että mutterin/aluslaatan alareunan ja vapaa-asennon kannattimen välillä on 0,76–1,52 mm:n rako.
5. Vedä kutakin vaihteensiirtovaijeria ja varmista, että mutterin/aluslaatan sekä vapaa-asennon kannattimen välissä on 0,76–1,52 mm:n rako (Kuva 49).

   Huomaa: Jos rakoa ei ole, säädä muttereita niin, että syntyy oikean kokoinen rako.

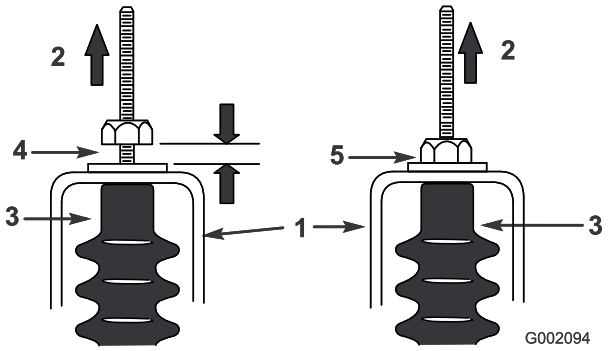

Kuva 49

1. Vapaa-asennon kannatin
2. Vedä
3. Vaijerin suojus
4. 0,76–1,52 mm:n rako
5. **Väärin**: säädä niin, että rako on 0,76–1,52 mm

6. Käynnistä moottori ja vaihda eteenpäinajoon, peruutukselle ja vapaalle useita kertoja, jotta voit olla varma, että vapaa-asennon kannatin toimii kunnolla.

Ensiövälityksen kytkimen huolto

Huoltoväli: 400 käyttötunnin välein/Vuosittain (kumpi saavutetaan ensin)

⚠ VAROITUS

Kytkimessä oleva pöly siirtyy ilmaan ja saattaa vahingoittaa silmiä, tai se voi aiheuttaa hengitysvaikeuksia, jos pölyä vedetään henkeen.

Käytä tässä työvaiheessa suojalaseja ja pölynaamaria tai muita silmien ja hengitysteiden suojaimia.

1. Nosta ja lukitse kuljetuslava. Katso Kuljetuslavan nostaminen (sivu 16).
2. Irrota kolme pulttia, joilla kansi on kiinnitetty kytkimeen, ja irrota kansi (Kuva 50).

   Huomaa: Säilytä kansi ja pultit asennusta varten.

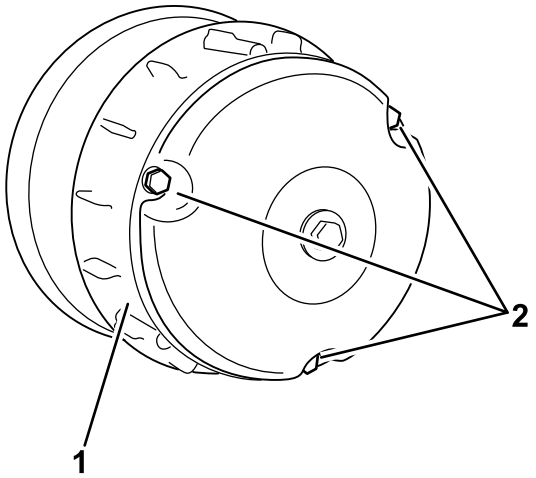

Kuva 50

1. Kansi
2. Pultit

3. Puhdista kannen sisäpuoli ja kytkimen sisäosat perusteellisesti paineilmalla.
4. Asenna kytkimen kuori ja kiinnitä se paikalleen kolmella vaiheessa 2 irrotetulla pultilla (Kuva 50).
5. Laske kuljetuslava. Katso Kuljetuslavan laskeminen (sivu 16).

Jäähdytysjärjestelmän huolto

Moottorin jäähdytystilojen puhdistus

Huoltoväli: 100 käyttötunnin välein Puhdista jäähdytysjärjestelmä kaksi kertaa useammin erityisissä käyttöolosuhteissa. Katso kohta Ajoneuvon huolto erityisissä käyttöolosuhteissa.

Tärkeää: Jos moottoria käytetään pyörivä sihti tukkeutuneena, likaisilla tai tukkeutuneilla jäähdytysrivoilla tai ilman suojuksia, seurauksena voi olla ylikuumenemisen aiheuttama moottorivaurio.

Tärkeää: Älä koskaan puhdista moottoria painepesurilla, koska vesi voi saastuttaa polttoainejärjestelmän.

Puhdista pyörivä sihti, jäähdytysrivat ja moottorin ulkopinnat.

Huomaa: Puhdista moottorin jäähdytyksen osat useammin erittäin pölyisissä ja likaisissa olosuhteissa.

Jarrujen huolto

Jarrujen tarkistus

Huoltoväli: 100 käyttötunnin välein

Jarrut ovat erittäin tärkeät laitteen turvallisuuden kannalta. Ne, kuten kaikki muutkin turvallisuuteen vaikuttavat osat, on tarkistettava huolella säännöllisin väliajoin, jotta varmistetaan optimaalinen suorituskyky ja turvallisuus.

- Tarkista jarrukenkien kuluneisuus ja vauriot. Jos päällysteen (jarrupalan) paksuus on alle 1,6 mm, jarrukengät on vaihdettava.
- Tarkista jarrulevy ja muut osat liiallisen kuluneisuuden ja vääntymien varalta. Jos vääntymiä on, kyseinen osa on vaihdettava.
- Tarkista jarrunesteen määrä. Katso Jarrunesteen määrän tarkistus (sivu 19).

Seisontajarrun säätö

Huoltoväli: 200 käyttötunnin välein

1. Väännä kumisuojus irti seisontajarrusta.
2. Löysää säätöruuvia, joka kiinnittää nupin seisontajarrun vipuun (Kuva 51).

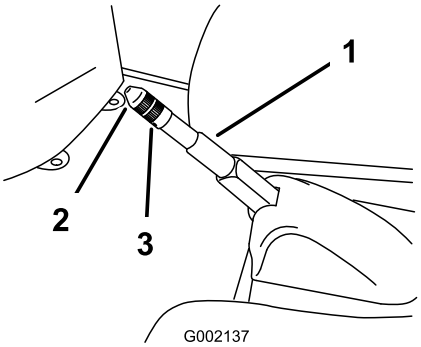

Kuva 51

1. Seisontajarrun vipu
2. Nuppi
3. Kiristysruuvi

3. Kierrä nuppia, kunnes vivun käyttämiseen tarvittava voima on 133–156 N·m.
4. Kiristä säätöruuvi ja asenna kumisuojus.

Hihnan huolto

Käyttöhihnan huolto

Käyttöhihnan tarkistus

Huoltoväli: 8 ensimmäisen käyttötunnin jälkeen

200 käyttötunnin välein

1. Nosta kuljetuslava. Katso Kuljetuslavan nostaminen (sivu 16).
2. Siirrä vaihde vapaalle, kytke seisontajarru, sammuta moottori ja irrota virta-avain.
3. Pyöritä hihnaa (Kuva 52) ja tarkista, onko siinä merkkejä kulumisesta tai vaurioista.

   Huomaa: Vaihda hihna, jos se on kulunut huomattavasti tai vaurioitunut. Katso Käyttöhihnan vaihto (sivu 40).

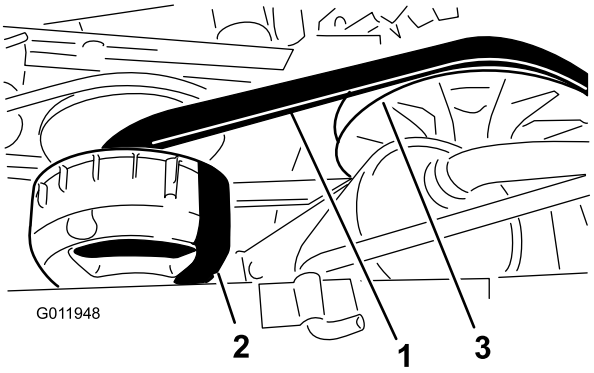

Kuva 52

1. Käyttöhihna
2. Ensiökytkin
3. Toisiokytkin

4. Laske kuljetuslava. Katso Kuljetuslavan laskeminen (sivu 16).

Käyttöhihnan vaihto

1. Nosta kuljetuslava. Katso Kuljetuslavan nostaminen (sivu 16).
2. Siirrä vaihde vapaalle, kytke seisontajarru, sammuta moottori ja irrota virta-avain.
3. Pyöritä hihnaa ja vie se toisiokytkimen päältä (Kuva 52).
4. Irrota hihna ensiökytkimeltä (Kuva 52).

   Huomaa: Hävitä vanha hihna.

5. Kohdista uusi hihna ensiökytkimen päälle (Kuva 52).
6. Pyöritä hihnaa ja vie se toisiokytkimen päältä (Kuva 52).
7. Laske kuljetuslava. Katso Kuljetuslavan laskeminen (sivu 16).

Käynnistysgeneraattorin hihnan säätö

Huoltoväli: 8 ensimmäisen käyttötunnin jälkeen

200 käyttötunnin välein

1. Nosta kuljetuslava. Katso Kuljetuslavan nostaminen (sivu 16).
2. Löysää käynnistysgeneraattorin kääntömutteria (Kuva 53).

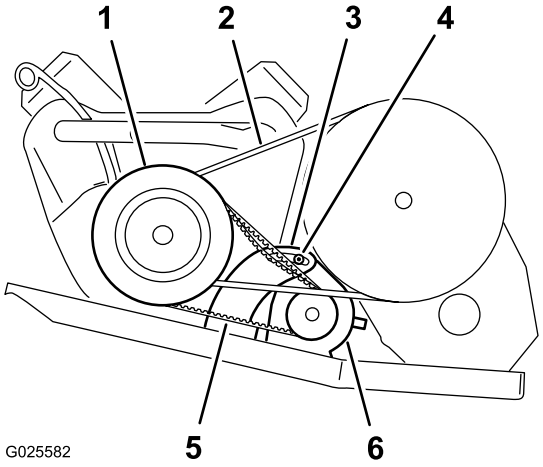

Kuva 53

1. Ensiökytkimen kotelo
2. Käyttöhihna
3. Generaattorin kääntökannatin
4. Kääntömutteri
5. Käynnistysgeneraattorin hihna
6. Käynnistysgeneraattori

3. Aseta vääntörauta moottorin kiinnikkeen ja käynnistimen väliin.
4. Paina vääntörautaa alaspäin ja kierrä käynnistintä alas aukossa, kunnes hihna joustaa vain 6 mm, kun sitä painetaan 44 N:n voimalla (Kuva 53).
5. Kiristä kääntömutteri käsin ja irrota vääntörauta (Kuva 53).
6. Kiristä kääntömutteri momenttiin 88–115 N·m.
7. Laske kuljetuslava. Katso Kuljetuslavan laskeminen (sivu 16).

Rungon kunnossapito

Kuljetuslavan salpojen säätö

Jos kuljetuslavan salpojen säätö on väärä, kuljetuslava tärisee ajon aikana pystysuunnassa. Salpojen pidikkeitä voi säätää, jotta salvat pitävät kuljetuslavan tiukasti runkoa vasten.

1. Löysää salvan pidikkeen päässä olevaa lukkomutteria (Kuva 54).

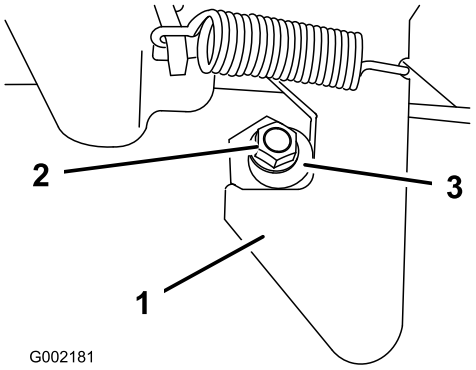

Kuva 54

1. Salpa
2. Lukkomutteri
3. Salvan pidike

2. Käännä salvan pidikettä myötäpäivään, kunnes se on tiukasti salvan koukkuosaa vasten (Kuva 54).
3. Kiristä lukkomutteri momenttiin 19,7–25,4 N·m.
4. Toista vaiheet 1–3 ajoneuvon toisella puolella olevalle salvalle.

Puhdistus

Laitteen pesu

Laite tulee pestä tarvittaessa. Käytä pesuun pelkkää vettä tai lisää veteen mietoa pesuainetta. Laitteen pesussa voi käyttää riepua, mutta tällöin konepelti menettää kiiltoaan.

Tärkeää: Älä pese laitetta painepesurilla. Painepesu voi vahingoittaa sähköjärjestelmää, irrottaa tärkeitä tarroja tai huuhtoa pois tarpeellisen rasvan kitkakohdista. Älä käytä liian paljon vettä kojetaulun, moottorin ja akun läheisyydessä.

Varastointi

1. Pysäköi laite tasaiselle alustalle, kytke seisontajarru, sammuta moottori ja irrota virta-avain.
2. Puhdista lika ja rasva koko laitteesta, myös moottorin sylinterinkannen rivoista ja tuulettimen kotelosta.

   Tärkeää: Laite voidaan pestä miedolla pesuaineella ja vedellä. Älä pese laitetta painepesurilla. Laitteen painepesu voi vahingoittaa sähköjärjestelmää tai huuhtoa pois tarpeellisen rasvan kitkakohdista. Älä käytä liian paljon vettä kojetaulun, valojen, moottorin ja akun läheisyydessä.
3. Tarkista jarrut. Katso kohta Jarrujen tarkistus (sivu 40).
4. Huolla ilmanpuhdistin. Katso kohta Ilmanpuhdistimen huolto (sivu 28).
5. Rasvaa kone. Katso kohta Voitelu (sivu 27).
6. Vaihda moottoriöljy. Katso Öljyn vaihto (mallit 07266TC ja 07279) (sivu 29) ja Öljyn vaihto (mallit 07273 ja 07273TC) (sivu 29).
7. Tarkista rengaspaine. Katso kohta Rengaspaineen tarkistus (sivu 19).
8. Yli 30 vuorokauden varastointia varten polttoainejärjestelmä on valmisteltava seuraavasti:
   A. Lisää säiliössä olevaan polttoaineeseen öljypohjaista polttoaineen stabilointi-/lisäainetta.

      Tärkeää: Älä säilytä lisäaineistettua bensiiniä kauempaa kuin 90 päivää.

      Noudata polttoaineen stabilointiaineen valmistajan sekoitusohjeita. (8 ml/l).

      Tärkeää: Älä käytä alkoholipohjaista polttoaineen stabilointiainetta (etanolia tai metanolia).

      Huomaa: Stabilointi-/lisäaine toimii tehokkaimmin, kun se sekoitetaan tuoreeseen bensiiniin ja kun sitä käytetään jatkuvasti.
   B. Käytä moottoria, jotta lisäainetta sisältävä polttoaine kiertää koko polttoainejärjestelmässä (5 minuuttia).
   C. Sammuta moottori, anna sen jäähtyä ja tyhjennä polttoainesäiliö.

      Huomaa: Hävitä polttoaine asianmukaisesti. Kierrätä paikallisten asetusten mukaisesti.
   D. Käynnistä moottori uudelleen ja anna sen käydä, kunnes se sammuu.
   E. Käytä rikastinta.
   F. Käynnistä moottori ja käytä sitä, kunnes se ei käynnisty enää uudelleen.
9. Irrota sytytystulpat ja tarkasta niiden kunto. Katso kohta Sytytystulpan tarkistus ja vaihto (sivu 30).

10. Kun sytytystulpat on irrotettu moottorista, kaada kaksi ruokalusikallista moottoriöljyä sytytystulpan reikään.
11. Käynnistä moottori sähkökäynnistimellä ja kierrätä öljy sylinterin sisään.
12. Asenna sytytystulpat ja kiristä suosituksen mukaiseen momenttiin. Katso Sytytystulpan tarkistus ja vaihto (sivu 30).

    Huomaa: Älä asenna sytytystulppien johtoja.
13. Irrota akku alustasta ja lataa se täyteen. Katso Akun irrotus (sivu 33).

    Tärkeää: Akun on oltava täyteen ladattu, jotta se ei jäädy ja vaurioidu alle 0 °C:n lämpötilassa. Täysin ladattu akku säilyttää latauksen noin 50 päivää alle 4 °C:n lämpötilassa.

    Huomaa: Älä kytke akkukaapeleita akun napoihin varastoinnin ajaksi.
14. Tarkista ja kiristä kaikki pultit, mutterit ja ruuvit. Korjaa tai vaihda kaikki vaurioituneet osat.
15. Maalaa kaikki naarmuuntuneet tai paljaat metallipinnat.

    Huomaa: Maalia on saatavissa valtuutetusta huoltoliikkeestä.
16. Varastoi kone puhtaaseen, kuivaan autotalliin tai varastotilaan.
17. Irrota virta-avain ja laita se turvalliseen paikkaan lasten ulottumattomiin.
18. Peitä kone suojataksesi sen ja pitääksesi sen puhtaana.

Huomautuksia:

Huomautuksia:

Huomautuksia:

Kansainväliset jakelijat

Jakelija:	Maa:	Puhelinnumero:	Jakelija:	Maa:	Puhelinnumero:
Agrolanc Kft	Unkari	36 27 539 640	Maquiver S.A.	Kolumbia	57 1 236 4079
Balama Prima Engineering Equip.	Hongkong	852 2155 2163	Maruyama Mfg. Co. Inc.	Japani	81 3 3252 2285
B-Ray Corporation	Korea	82 32 551 2076	Mountfield a.s.	Tšekin tasavalta	420 255 704 220
Casco Sales Company	Puerto Rico	787 788 8383	Mountfield a.s.	Slovakia	420 255 704 220
Ceres S.A.	Costa Rica	506 239 1138	Munditol S.A.	Argentiina	54 11 4 821 9999
CSSC Turf Equipment (pvt) Ltd.	Sri Lanka	94 11 2746100	Norma Garden	Venäjä	7 495 411 61 20
Cyril Johnston & Co.	Pohjois-Irlanti	44 2890 813 121	Oslinger Turf Equipment SA	Ecuador	593 4 239 6970
Cyril Johnston & Co.	Irlanti	44 2890 813 121	Oy Hako Ground and Garden Ab	Suomi	358 987 00733
Equiver	Meksiko	52 55 539 95444	Parkland Products Ltd.	Uusi-Seelanti	64 3 34 93760
Femco S.A.	Guatemala	502 442 3277	Perfetto	Puola	48 61 8 208 416
ForGarder OU	Viro	372 384 6060	Pratoverde SRL.	Italia	39 049 9128 128
G.Y.K. Company Ltd.	Japani	81 726 325 861	Prochaska & Cie	Itävalta	43 1 278 5100
Geomechaniki of Athens	Kreikka	30 10 935 0054	RT Cohen 2004 Ltd.	Israel	972 986 17979
Golf international Turizm	Turkki	90 216 336 5993	Riversa	Espanja	34 9 52 83 7500
Guandong Golden Star	Kiina	86 20 876 51338	Lely Turfcare	Tanska	45 66 109 200
Hako Ground and Garden	Ruotsi	46 35 10 0000	Solvert S.A.S.	Ranska	33 1 30 81 77 00
Hako Ground and Garden	Norja	47 22 90 7760	Spypros Stavrinides Limited	Kypros	357 22 434131
Hayter Limited (U.K.)	Yhdistynyt kuningaskunta	44 1279 723 444	Surge Systems India Limited	Intia	91 1 292299901
Hydroturf Int. Co Dubai	Arabiemiirikuntien liitto	97 14 347 9479	T-Markt Logistics Ltd.	Unkari	36 26 525 500
Hydroturf Egypt LLC	Egypti	202 519 4308	Toro Australia	Australia	61 3 9580 7355
Irrimac	Portugali	351 21 238 8260	Toro Europe NV	Belgia	32 14 562 960
Irrigation Products Int'l Pvt Ltd.	Intia	0091 44 2449 4387	Valtech	Marokko	212 5 3766 3636
Jean Heybroek b.v.	Alankomaat	31 30 639 4611	Victus Emak	Puola	48 61 823 8369

Eurooppalainen tietosuojailmoitus

Toron keräämät tiedot
Toro Warranty Company (Toro) huolehtii asiakkaiden tietosuojasta. Takuuvaatimusten käsittelyä ja mahdollisia tuotteiden takaisinkutsukampanjoita varten pyydämme, että asiakkaat lähettävät henkilötiedot suoraan Torolle tai paikalliselle Toro-jälleenmyyjälle.

Toro-takuujärjestelmä toimii yhdysvaltalaisilla palvelimilla, eivätkä yhdysvaltalaiset tietosuojalait välttämättä tarjoa samanlaista suojaa kuin vastaavat lait asiakkaan omassa maassa.

ANTAMALLA HENKILÖTIEDOT TOROLLE ASIAKAS SUOSTUU SIIHEN, ETTÄ NÄITÄ TIETOJA KÄSITELLÄÄN TÄSSÄ TIETOSUOJAILMOITUKSESSA KUVATULLA TAVALLA.

Tapa, jolla Toro käyttää tietoja
Toro voi käyttää henkilötietoja takuuvaatimusten käsittelyyn, yhteydenottoihin mahdollisissa tuotteiden takaisinkutsukampanjoissa ja muissa mahdollisissa tarkoituksissa, joista kerrotaan erikseen. Toro voi jakaa tietoja Toron sisaryhtiöille, jälleenmyyjille ja muille liiketoimintakumppaneille näiden tarkoitusten yhteydessä. Toro ei myy asiakkaiden henkilötietoja muille yhtiöille. Toro pidättää oikeuden luovuttaa henkilötietoja lain määräämiin tarkoituksiin tai asiaankuuluvien viranomaisten pyynnöstä, Toron järjestelmien toiminnan varmistamiseksi tai Toron turvallisuuden tai muiden käyttäjien turvallisuuden varmistamiseksi.

Henkilötietojen säilytys
Henkilötietoja säilytetään niin kauan kuin niitä tarvitaan niiden alkuperäiseen tarkoitukseen tai muihin asianmukaisiin tarkoituksiin (kuten viranomaismääräysten noudattamiseksi) tai lain määräämän ajan.

Toron vakuutus asiakkaiden henkilötietojen tietosuojasta
Toro pyrkii säilyttämään henkilötietojen tietosuojan kohtuullisten varotoimien avulla. Lisäksi se pyrkii huolehtimaan tietojen tarkkuudesta ja paikkansapitävyydestä.

Henkilötietojen käyttö ja korjaus
Jos haluat tarkistaa henkilötietosi tai korjata niitä, lähetä sähköpostia osoitteeseen legal@toro.com.

Australian kuluttajalainsäädäntö

Australialaiset asiakkaat voivat saada lisätietoja Australian kuluttajalainsäädännöstä pakkauksen sisällä olevasta materiaalista tai paikalliselta Toro-jälleenmyyjältä.

Toron kokonaistakuu

Rajoitettu takuu

Ehdot ja takuunalaiset tuotteet

The Toro Company ja sen sisaryhtiö Toro Warranty Company antavat yhteisen sopimuksensa mukaisesti tälle Toron kaupalliselle tuotteelle (”tuote”) kahden vuoden tai 1 500 käyttötunnin* (kumpi ensin saavutetaan) materiaali- ja valmistusvirhetakuun. Tämä takuu koskee kaikkia tuotteita ilmastajia lukuun ottamatta (katso näiden tuotteiden erillinen takuulauselma). Jos takuuehdot täyttyvät, korjaamme tuotteen veloituksetta. Tähän sisältyy vianmääritys, työ, osat ja kuljetus. Tämä takuu alkaa sinä päivämääränä, jolloin tuote toimitetaan alkuperäiselle ostajalle.
* Koskee tuotteita, joissa on tuntilaskuri.

Takuuhuollon ohjeet

Ostajan vastuulla on ilmoittaa heti tuotteen maahantuojalle tai valtuutetulle jälleenmyyjälle, jolta tuote on ostettu, kun hän uskoo tuotteessa olevan takuunalaisen vian. Maahantuojien ja jälleenmyyjien yhteystiedot sekä tiedot takuuseen liittyvistä oikeuksista ja vastuista ovat saatavana osoitteesta:

Toro Commercial Products Service Department
Toro Warranty Company
8111 Lyndale Avenue South
Bloomington, MN 55420-1196

+1–952–888–8801 tai +1–800–952–2740
Sähköpostiosoite: commercial.warranty@toro.com

Omistajan vastuut

Tuotteen omistajan vastuulla on huolehtia *käyttöoppaassa* esitetyistä huolloista ja säädöistä. Vaadittavien huoltojen ja säätöjen laiminlyönti voi johtaa takuuvaatimuksen hylkäämiseen.

Takuun ulkopuoliset kohteet ja viat

Kaikki takuuaikana ilmenevät tuoteviat ja häiriöt eivät ole valmistus- tai materiaalivirheitä. Tämä takuu ei kata seuraavia:

- Tuoteviat, jotka aiheutuvat muiden kuin Toron varaosien käytöstä tai ylimääräisten tai muutettujen ei-Toro-lisävarusteiden ja -tuotteiden asennuksesta ja käytöstä. Näiden valmistaja saattaa antaa erillisen takuun.
- Tuoteviat, jotka johtuvat suositeltujen huoltojen ja/tai säätöjen laiminlyönnistä. Jos Toro-tuotetta ei huolleta asianmukaisesti *käyttöoppaassa* olevien huolto-ohjeiden mukaisesti, takuu voidaan evätä.
- Tuoteviat, jotka johtuvat tuotteen liian rajusta, huolimattomasta tai piittaamattomasta käytöstä.
- Kuluvat osat, ellei niitä havaita viallisiksi. Tuotteen normaalissa käytössä kuluvia osia ovat esimerkiksi jarrupalat ja -päällysteet, kytkimen päällysteet, terät, kelat, rullat ja laakerit (suljetut tai rasvattavat), kiinteät terät, sytytystulpat, kääntöpyörät ja laakerit, renkaat, suodattimet, hihnat ja tietyt ruiskuttimen osat, kuten kalvot, suuttimet ja sulkuventtiilit jne.
- Ulkopuolisen tekijän aiheuttamat viat. Ulkopuolisina tekijöinä pidetään esimerkiksi säätä, varastointimenetelmiä, likaantumista sekä hyväksymättömien polttoaineiden, jäähdytysnesteiden, voiteluaineiden, lisäaineiden, lannoitteiden, veden tai kemikaalien yms. käyttöä.
- Soveltuvista vaatimuksesta poikkeavien polttoaineiden (esim. bensiinin, dieselin tai biodieselin) laatuun tai toimintaan liittyvät ongelmat.
- Normaali melu, tärinä, kuluminen ja heikentyminen.
- Normaali ”kuluminen” kattaa esimerkiksi istuinten vaurioitumisen kulumisen tai hankaamisen seurauksena, maalipintojen kulumisen, naarmuuntuneet tarrat tai ikkunat jne.

Osat

Vaadittavan huollon mukaisesti vaihdettavat osat kuuluvat takuun piiriin niiden määritettyyn vaihtoajankohtaan asti. Tämän takuun mukaisesti vaihdetuille osille annetaan takuu alkuperäisen tuotetakuun ajaksi, ja ne siirtyvät Toron omistukseen. Toro tekee lopullisen päätöksen siitä, korjataanko osa tai kokoonpano vai vaihdetaanko se. Toro voi käyttää takuukorjauksiin kunnostettuja osia.

Syväpurkaus- ja litium-ioniakun takuu:

Syväpurkaus- ja litium-ioniakun käyttöikänsä aikana tuottama kokonaiskilowattituntimäärä on rajallinen. Tapa, jolla akkua käytetään, ladataan ja huolletaan, voi joko pidentää tai lyhentää akun kokonaiskäyttöikää. Kun laitteen akkuja käytetään, niiden mahdollistama työmäärä latauskertojen välillä vähenee hitaasti, kunnes akut ovat kuluneet loppuun. Normaalissa käytössä loppuun kuluneiden akkujen vaihto on tuotteen omistajan vastuulla. Akkujen vaihto voi olla tarpeen tuotteen normaalin takuuajan sisällä omistajan kustannuksella. Huomautus: (Vain litium-ioniakku): Litium-ioniakulla on vain osat kattava suhteutettu takuu kolmannesta vuodesta viidenteen vuoteen käyttöajan ja käytettyjen kilowattituntien perusteella. Lisätietoja on *käyttöoppaassa*.

Omistaja tekee huollot omalla kustannuksellaan

Moottorin viritys, voitelu, puhdistus ja kiillotus, suodattimien ja jäähdytysnesteen vaihto sekä suositeltujen huoltojen suorittaminen ovat esimerkkejä normaaleista huoltotoimista, jotka Toro-tuotteen omistajan on tehtävä omalla kustannuksellaan.

Yleiset ehdot

Tämä takuu oikeuttaa ainoastaan valtuutetun Toro-maahantuojan tai -jälleenmyyjän tekemään korjaukseen.

The Toro Company ja Toro Warranty Company eivät ole vastuussa epäsuorista, satunnaisista tai välillisistä vahingoista, jotka liittyvät tämän takuun kattamiin Toro-tuotteisiin. Tällaisia vahinkoja voivat olla esimerkiksi korvaavan tuotteen tai huollon hankkimiseen liittyvät kustannukset kohtuullisten vikajaksojen aikana tai kustannukset, jotka aiheutuvat siitä, että tuote ei ole käytettävissä takuuhuollon aikana. Alla esitetty päästötakuu, jos se on sovellettavissa, on ainoa nimenomainen takuu. Kaikki hiljaiset takuut tuotteen sopivuudesta kauppatavaraksi tai tiettyyn tarkoitukseen ovat voimassa vain tämän nimenomaisen takuun ajan.

Joissakin osavaltioissa ei sallita satunnaisten tai välillisten vahinkojen poissulkemista tai hiljaisen takuun kestoon liittyviä rajoituksia, joten yllä mainitut poikkeukset ja rajoitukset eivät välttämättä koske kaikkia ostajia. Tämä takuu antaa ostajalle tiettyjä laillisia oikeuksia. Ostajalla voi olla myös muita oikeuksia, jotka vaihtelevat osavaltioittain.

Moottorin takuuta koskeva huomautus:

Tuotteen päästöjen rajoitusjärjestelmä saattaa kuulua erillisen takuun piiriin Yhdysvaltojen Environmental Protection Agencyn EPA:n ja/tai California Air Resources Boardin CARB:n vaatimusten mukaisesti. Yllä mainitut tuntirajoitukset eivät koske päästöjen rajoitusjärjestelmän takuuta. Lisätietoja on tuotteen mukana toimitetussa tai moottorin valmistajan oppaisiin sisältyvässä moottorin päästöjärjestelmän takuulauselmassa (Engine Emission Control Warranty Statement).

Muut maat kuin Yhdysvallat ja Kanada

Asiakkaat, jotka ovat ostaneet Yhdysvalloista tai Kanadasta maahantuotuja Toro-tuotteita, saavat maansa, maakuntansa tai osavaltionsa mukaiset takuuehdot Toro-jälleenmyyjältä. Jos Toro-jälleenmyyjä ei pysty jostain syystä toimittamaan takuuehtoja, on otettava yhteys Toro-maahantuojaan.