Form No. 3384-924 Rev B

TORO®

Count on it.

Brukerhåndbok

Workman® MD- og MDX-bruksbil

Modellnr. 07266TC—Serienr. 314000001 og oppover
Modellnr. 07273—Serienr. 314000001 og oppover
Modellnr. 07273TC—Serienr. 314000001 og oppover
Modellnr. 07279—Serienr. 314000001 og oppover

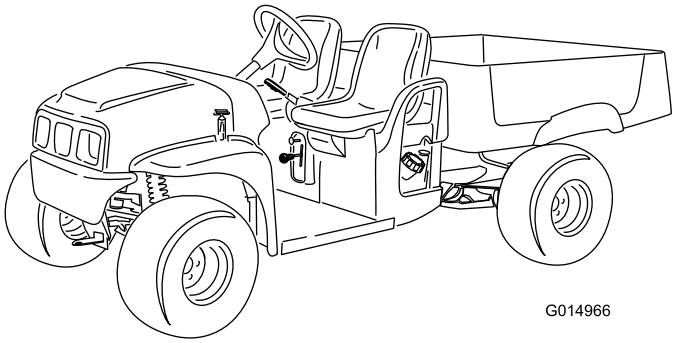

G014966

Registrer ditt produkt på www.Toro.com.
Oversettelse av originalen (NO)

CE

3384-924 B

Dette produktet er i samsvar med alle relevante europeiske direktiver. Se eget samsvarserklæringsskjema for produktet for detaljert informasjon.

⚠ ADVARSEL

CALIFORNIA
Proposition 65-advarsel

Dette produktet inneholder et kjemikalie eller kjemikalier som staten California vet forårsaker kreft, fødselsdefekter eller forplantningsskade.

Staten California kjenner til at motoreksosen fra dette produktet inneholder kjemikalier som kan forårsake kreft, fosterskader eller skade forplantningsevnen på andre måter.

Viktig: Denne motoren er ikke utstyrt med en gnistfangerdemper. Det er i strid med Californias Public Resource Code, avsnitt 4442, å bruke motoren i skogs-, busk- eller gressområder. Andre delstater eller føderale områder kan ha lignende lover.

Dette tenningssystemet etterkommer Canadas ICES-002.

Den vedlagte *Brukerhåndbok for motor* inneholder informasjon om amerikanske miljømyndigheter (EPA) og Californias utslippskontrollreguleringer for utslippssystemer, vedlikehold og garanti. Du kan bestille nye brukerhåndbøker fra motorprodusenten.

Innledning

Denne maskinen er en bruksbil som er beregnet for bruk av fagfolk, dvs. innleide operatører som er spesialisert i industriell bruk. Det er utformet hovedsakelig for transport av utstyr for slike bruksområder. Denne maskinen kan transportere en operatør og en passasjer i de identifiserte setene. Maskinens lastekasse er ikke egnet for passasjerer.

Les denne håndboken nøye, slik at du lærer å bruke og vedlikeholde produktet på riktig måte og unngår person- eller produktskade. Du har ansvar for å bruke produktet på en riktig og sikker måte.

Du kan kontakte Toro direkte på www.Toro.com for informasjon om produkter og tilbehør, hjelp til å finne en forhandler eller for å registrere produktet ditt.

Hvis maskinen må repareres eller du trenger originale Toro-deler eller mer informasjon, kan du kontakte et autorisert forhandlerverksted eller Toros kundeserviceavdeling. Ha modell- og serienummer for hånden når du tar kontakt. Figur 1 viser hvor på produktet modell- og serienumrene er plassert. Skriv inn numrene i de tomme feltene.

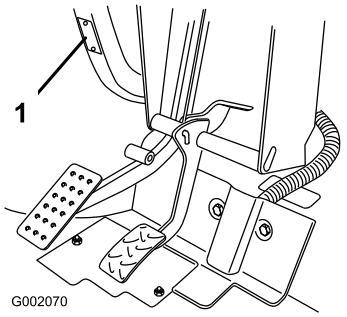

Figur 1

1. Plassering av modell- og serienummer

Modellnr. _____

Serienr. _____

Denne brukerhåndboken identifiserer mulige farer og identifiserer sikkerhetsbeskjeder gjennom sikkerhetsvarslingssymbolet (Figur 2) som varsler om en fare som kan føre til alvorlige skader eller dødsfall hvis man ikke tar de anbefalte forhåndsreglene.



Figur 2

1. Sikkerhetsvarselssymbol

I tillegg brukes to ord for å utheve informasjon. **Viktig** gjør oppmerksom på spesiell mekanisk informasjon og **Obs** henviser til generell informasjon som er verdt å huske.

© 2014—The Toro® Company

Innhold

Sikkerhet 4
Regler for sikker bruk..... 4
Før bruk 4
Bruk 4
Vedlikehold 6
Modeller 07266TC og 07279 7
Modeller 07273 og 07273TC 7
Sikkerhets- og instruksjonsmerker 8
Montering 10
1 Montere rattet (modell 07266TC og 07273TC). 10
2 Lese håndboken og se sikkerhetsopplæringsmaterialet 10
Oversikt over produktet 12
Kontroller 12
Spesifikasjoner 15
Tilbehør 15
Bruk 16
Sikkerhet først 16
Bruke lastekassen 16
Utføre kontroller før start 17
Kontrollere motoroljen 17
Sjekke bremsevæskenivået 19
Kontrollere trykket i dekkene 19
Fylle drivstoff 19
Starte motoren 20
Stoppe maskinen 21
Parkere maskinen 21
Kjøre inn en ny maskin..... 21
Laste på lastekassen. 21
Transportere maskinen..... 22
Taue maskinen 22
Taue en tilhenger..... 22
Vedlikehold 23
Anbefalt vedlikeholdsplan 23
Kontrolliste for daglig vedlikehold 24
Forberedelse for vedlikehold 25
Vedlikeholde maskinen under spesielle driftsforhold 25
Klargjøre maskinen for vedlikehold..... 25
Jekke opp maskinen 25
Åpne og lukke panseret 25
Smøring 26
Smøre maskinen..... 26
Vedlikehold av motor 26
Overhale luftrenseren 26
Kontrollere motoroljen 27
Overhale tennpluggen..... 29
Vedlikehold av drivstoffsystem 30
Kontrollere drivstoffslangene og -koblingene 30
Skifte drivstoffilteret..... 30
Vedlikeholde karbonsylinderen..... 30
Vedlikehold av elektrisk system 31
Vedlikeholde batteriet 31
Skifte sikringer..... 32
Vedlikeholde frontlysene 32
Vedlikehold av drivsystem 34
Vedlikeholde dekkene 34
Justere spissingen av forhjulene og skråstillingen..... 34
Kontrollere giroljenivået..... 35
Skifte transakselvæsken 36
Kontrollere og justere fri-posisjon..... 36
Vedlikeholde primær drivclutch 37
Vedlikehold av kjølesystem 38
Rengjøre motorens kjøleområder..... 38
Vedlikehold av bremser 38
Kontrollere bremsene 38
Justere parkeringsbremsen..... 38
Vedlikehold av remmer 39
Vedlikeholde drivremmen..... 39
Justere startgeneratorremmen 39
Vedlikeholde chassis..... 40
Justere lastekassens låser..... 40
Rengjøring 40
Vaske maskinen..... 40
Lagring 41

Sikkerhet

Hvis føreren eller eieren bruker maskinen på feil måte eller utfører feil vedlikeholdsarbeid, kan det føre til personskader. Følg alltid disse forsiktighetsreglene for å unngå at det skjer en ulykke, og ta alltid hensyn til sikkerhetsvarselsymbolet, som betyr **Forsiktig**, **Advarsel** eller **Fare** – "personlige sikkerhetsinstruksjoner". Hvis ikke disse instruksjonene tas hensyn til, kan dette føre til at noen blir alvorlig skadet eller drept.

Regler for sikker bruk

⚠ ADVARSEL

Maskinen er et kjøretøy som ikke skal brukes på motorveier og er ikke utformet, utstyrt eller produsert til bruk på offentlige veier. Hvis du bruker den på offentlige veier, kan det føre til ulykker, alvorlige personskader eller til og med drepe deg eller andre.

Ikke bruk maskinen i bakker på offentlige veier.

Den overordnedes ansvarsområder

- Sørg for at maskinoperatørene har fått opplæring og er kjent med *brukerhåndboken* og alle merkinger på maskinen.
- Etabler dine egne spesialprosedyrer og arbeidsregler for uvanlige arbeidsforhold (f.eks. skråninger som er for bratte til at maskinen kan brukes i dem).

Før bruk

- Du må ha lest og forstått innholdet i denne brukerhåndboken før du tar kjøretøyet i bruk.
- Maskinen er ikke tillatt for barn. Brukere av maskinen skal ha førerkort.
- La aldri andre voksne bruke maskinen uten at de har lest og forstått *brukerhåndboken* først. Kun personer som har fått opplæring og er autoriserte, skal bruke denne maskinen. Påse at føreren er i fysisk og mental stand til å bruke maskinen.
- Maskinen er bare beregnet på deg, føreren, samt én passasjer i setet som leveres av produsenten. Ta aldri med flere passasjerer i maskinen.
- Bruk aldri maskinen når du er påvirket av medisiner, alkohol eller andre rusmidler. Til og med reseptpliktig medisin og forkjølelsesmedisiner kan gjøre deg søvnig.
- Ikke bruk maskinen når du er trøtt. Pass på at du tar pauser innimellom. Det er veldig viktig at du er oppmerksom hele tiden.
- Bli kjent med kontrollene, og lær hvordan man stopper motoren raskt.
- Pass på at vern, sikkerhetsutstyr og merker er på plass. Hvis en verneplate, en sikkerhetsanordning eller et merke ikke virker, er uleselig eller skadet, må det repareres eller skiftes ut før du tar kjøretøyet i bruk.
- Ha alltid på kraftig skotøy. Bruk ikke maskinen hvis du har på deg sandaler, tennissko eller joggesko. Bruk aldri løstsittende klær eller smykker som kan sette seg fast i bevegelige deler og forårsake personskader.
- Vernebriller, vernesko, lange bukser og hjelm anbefales og er i enkelte land påbudt i henhold til lokale sikkerhets- og forsikringsforskrifter.
- Unngå å kjøre når det er mørkt, spesielt i ukjent terreng. Hvis du er nødt til å kjøre i mørket, må du kjøre forsiktig, bruke frontlysene og gjerne bruke ekstralys.
- Vær svært forsiktig når du kjører blant mennesker. Vær alltid oppmerksom på hvor folk oppholder seg.
- Før du tar i bruk maskinen må du alltid kontrollere områdene på maskinen som er angitt i Utføre kontroller før start (side 17). Hvis noe er galt, må du ikke bruke maskinen. Pass på at problemet rettes opp før du bruker maskinen eller tilleggsutstyret.
- Ettersom bensin er meget brannfarlig, må den behandles forsiktig.
  - Bruk en godkjent bensinkanne.
  - Ikke fjern eller åpne tanklokket når motoren er i gang eller er varm.
  - Ikke røyk mens du håndterer bensin.
  - Fyll på tanken utendørs, og fyll til om lag 25 mm under toppen av tanken (bunnen av påfyllingshalsen). Ikke fyll på for mye.
  - Tørk opp eventuelt bensinsøl.

Bruk

⚠ ADVARSEL

Motoreksos inneholder karbonmonoksid, som er en dødelig gift uten lukt.

Ikke kjør motoren innendørs eller på et innestengt område.

- Føreren og passasjeren skal sitte når maskinen er i bevegelse. Føreren skal holde begge hendene på rattet, og passasjeren skal bruke håndtakene. Hold armer og bein inni maskinen til enhver tid.
- Kjør langsommere og unngå skarpe svinger når du kjører med en passasjer. Husk at passasjeren ikke alltid er forberedt på at du kommer til å bremse eller snu.
- Se alltid etter og unngå lave overheng som greiner, dørstolper og overhengende gangveier. Pass på at det er nok plass til at verken maskinen eller hodet ditt kommer borti noe.
- Hvis du ikke bruker maskinen på en sikker måte, kan det føre til ulykker, velt og alvorlige skader eller dødsfall.

Kjør forsiktig. Slik forhindrer du at kjøretøyet velter eller at du mister kontroll:

- Vær svært forsiktig, senk farten og hold sikker avstand i nærheten av sandfang, grøfter, bekker, ramper, ukjente områder og andre områder som har store høydeforskjeller eller variasjoner i bakkeforholdene.
- Hold utkikk etter hull eller andre skjulte farer.
- Vær spesielt forsiktig når du bruker maskinen på våte overflater, i dårlig vær, i stor fart eller med full last. Bremsetiden og -avstanden øker når du kjører med full last.
- Unngå å starte og stoppe plutselig. Ikke endre retningen fra revers til fremover eller omvendt uten først å ha stanset helt.
- Reduser farten før du svinger. Ikke ta skarpe svinger, gjør plutselige bevegelser eller utfør andre handlinger som kan få deg til å miste kontrollen.
- Pass på at ingen står bak maskinen når du laster av materialer fra lastekassen. Pass på at lastekassen er nede og låst før du åpner baklemmen.
- Bruk kun maskinen når lastekassen er nede og låst.
- Pass på at ingen står bak maskinen før du rygger. Rygg sakte.
- Se opp for trafikk når du er i nærheten av eller krysser veier. Gi alltid fotgjengere og andre kjøretøy forkjørsrett. Signaliser tidlig når du skal snu eller stoppe, slik at andre vet hva du kommer til å gjøre. Følg trafikkreglene.
- Eksossystemet og det elektriske systemet kan skape gnister som kan antenne eksplosivt materiale. Bruk aldri maskinen i nærheten av områder med eksplosivt støv eller eksplosive gasser.
- Hvis du er usikker på hva som er trygg drift, må du stanse maskinen og spørre din overordnede om instruksjoner.

- Ikke ta på motoren eller eksosrøret når motoren er i gang, eller like etter at den har stanset. Disse områdene kan være varme nok til å forårsake brannskader.
- Hvis maskinen vibrerer unormalt, må du straks stanse motoren, vente til alle bevegelige deler har stoppet, og kontrollere maskinen for skader. Reparer alle skader før du fortsetter å bruke maskinen.
- Før du forlater førersetet:
  1. Pass på at maskinen står stille.
  2. Sett på parkeringsbremsen.
  3. Vri tenningsnøkkelen til av-stillingen.
  4. Ta ut tenningsnøkkelen.

  Merk: Hvis maskinen står i en bakke, må du blokkere hjulene etter at du har gått av maskinen.
- Lynnedslag kan forårsake alvorlige skader eller dødsfall. Hvis du ser/hører at lyn og tordenvær nærmer seg der du er, må du ikke bruke maskinen. Søk tilflukt!

Bremse

- Senk farten før du nærmer deg en hindring. Dette gir deg ekstra tid til å stoppe eller svinge. Hvis du treffer noe kan det skade deg og eventuelle passasjerer. Det kan også ødelegge maskinen og lasten.
- Maskinens bruttovekt påvirker din evne til å stoppe og/eller svinge. Tung last og tungt utstyr gjør det vanskeligere å stoppe og svinge maskinen. Jo tyngre lasten er, desto lengre tid tar det å stoppe.
- Senk farten hvis lastekassen er fjernet og det ikke er montert noe utstyr på maskinen. Bremseegenskapene forandres, og hvis du stopper brått, kan det føre til at bakhjulene låser seg, noe som igjen påvirker kontrollen over maskinen.
- Gress og asfalt er glatt når det er vått. Det kan ta to til fire ganger lengre tid å stoppe maskinen på våt overflate som på tørr overflate. Hvis du kjører gjennom dypt vann og bremsene blir våte, vil de ikke fungere bra før de tørker igjen. Når du har kjørt i vann, bør du teste bremsene for å se om de virker ordentlig. Hvis de ikke virker, bør du kjøre sakte på jevn overflate mens du trykker forsiktig på bremsepedalen. Dette tørker bremsene.

Kjøre i bakker

⚠ ADVARSEL

Hvis du bruker maskinen i en bakke, kan den velte eller motoren kan stanse og du kan miste kontrollen. Dette kan føre til personskader.

- **Ikke bruk maskinen i overdrevent bratte skråninger.**
- **Ikke akselerer fort eller bråbrems når du rygger ned en bakke, spesielt ikke hvis du kjører med last.**
- **Hvis motoren stanser eller du mister fart i en bakke, rygger du sakte rett ned bakken. Forsøk aldri å snu maskinen.**
- **Kjør maskinen langsomt i skråninger og utvis forsiktighet.**
- **Unngå å svinge i en bakke.**
- **Reduser maskinens last og fart.**
- **Unngå å stoppe i bakker, spesielt hvis du kjører med last.**

Ta disse forholdsreglene når du kjører i en bakke:

- Senk farten før du kjører opp eller ned en bakke.
- Hvis motoren stanser eller du begynner å miste fart i en bakke, bremser du gradvis ned og rygger rett ned bakken.
- Det kan være farlig å snu mens du kjører opp eller ned bakker. Hvis du må svinge i en bakke, må du gjøre det sakte og forsiktig. Foreta aldri skarpe eller raske svinger.

- Tung last påvirker stabiliteten. Reduser belastningsvekten og farten når du kjører i en bakke eller hvis lasten har et høyt tyngdepunkt. Sikre lasten til lastekassen for å forhindre at den forskyves. Vær ekstra påpasselig når du transporterer last som har lett for å forskyve seg (væske, stein, sand osv.).
- Unngå å stoppe i bakker, spesielt hvis du kjører med last. Det tar lengre tid å stoppe når du kjører i nedoverbakke enn på flat mark. Hvis du må stanse maskinen, må du unngå plutselige fartsendringer, ettersom det kan føre til at maskinen velter eller ruller. Ikke bråbrems når du ruller bakover, ettersom det kan føre til at maskinen velter.
- Du kan montere veltebeskyttelsen som ekstrautstyr hvis du skal bruke maskinen i bakker.

Kjøre i kupert terreng

Reduser farten til maskinen og lasten når du kjører i kupert terreng, på ujevn bakke samt i nærheten av fortauskanter, hull og andre plutselige endringer i terrenget. Lasten kan forskyves og gjøre maskinen ustabil.

Du kan montere veltebeskyttelsen som ekstrautstyr hvis du skal bruke maskinen i ujevnt terreng.

⚠ ADVARSEL

Plutselige forandringer i terrenget kan forårsake brå bevegelser i rattet, noe som kan føre til skader i arm og hånd.

- **Senk farten når du kjører i kupert terreng og i nærheten av fortauskanter.**
- **Grip løst om rattet med tomlene opp og bort fra ratteikene.**

Laste og lesse

Vekten og posisjonen til lasten og passasjeren kan påvirke håndteringen av maskinen. Vær oppmerksom på følgende for å unngå å miste kontrollen på maskinen eller at den velter:

- Ikke overstig maskinens vektkapasitet når du bruker den med last i lastekassen, når du trekker en tilhenger eller begge deler. Se Spesifikasjoner (side 15)
- Vær forsiktig når du kjører i en bakke eller i ujevnt terreng, spesielt når det er last i lasteboksen, når du trekker en tilhenger eller begge deler.
- Vær forsiktig når det er høy last i lastekassen.
- Vær oppmerksom på at maskinens stabilitet og kontroll reduseres når lasten i lastekassen ikke er ordentlig distribuert.
- Overdimensjonert last i lastekassen kan endre stabiliteten til maskinen.
- Maskinens styring, bremsing og stabilitet påvirkes når maskinen har en last der vekten til materialet ikke kan bindes til maskinen, for eksempel væske i en stor tank.

⚠ ADVARSEL

Kassen kan være tung. Hender eller andre kroppsdeler kan bli knust.

- **Hold hender og andre kroppsdeler unna når lasteplanet senkes.**
- **Ikke tipp lasten på mennesker i nærheten.**

- Less aldri av en full lastekasse mens maskinen står sidelengs i en bakke. Endringer i vektfordelingen kan velte maskinen.
- Når du har tung last i lastekassen, må du redusere farten for å få lang nok bremseavstand. Ikke bråbrems. Vær ekstra forsiktig i bakker.
- Vær oppmerksom på at tung last øker bremselengden og reduserer muligheten til å svinge raskt uten å velte.
- Den bakre lasteplassen er kun beregnet for last, ikke passasjerer.
- Overbelast aldri maskinen. Merkeplaten (som er plassert midt under dashbordet) viser belastningsgrensen for maskinen. Tilhengere må aldri overbelastes, og maskinens bruttovekt må aldri overskrides. Se Laste på lastekassen. (side 21).

Vedlikehold

- Kun kvalifisert og autorisert personell skal utføre vedlikehold, reparasjon, justeringer og kontroller på maskinen.
- Før du reparerer eller justerer maskinen, stopper du motoren, aktiverer parkeringsbremsen og tar nøkkelen ut av tenningen.
- For å passe på at hele maskinen er i god stand, må du sørge for at alle muttere, bolter og skruer er godt strammet til.
- Reduser brannfaren ved å sørge for at det ikke er overflødig smørefett, gress, blader eller støv i motoren.
- Bruk aldri åpne flammer for å kontrollere lekkasje i drivstoff eller batterielektrolytter.
- Hvis motoren må være i gang for å utføre en vedlikeholdsjustering, må du passe på at klær, hender, føtter og andre kroppsdeler ikke er i nærheten av motoren eller andre bevegelige deler. Hold alle unna maskinen når det utføres vedlikehold mens den er i gang.
- Ikke bruk åpne beholdere med drivstoff eller brennbar rengjøringsvæske for å rengjøre maskindeler.
- Ta kontakt med en autorisert Toro-forhandler hvis det er nødvendig med store reparasjoner eller du trenger hjelp.
- For å sikre best mulig ytelse og sikkerhet, bør du bare kjøpe ekte reservedeler og tilbehør fra Toro. Det kan være farlig å bruke reservedeler og tilleggsutstyr som er laget av andre produsenter. Hvis du endrer maskinen slik

at det påvirker drift, ytelse, utholdenhet eller bruk, kan det føre til personskader og dødsfall. Slike endringer kan gjøre garantien ugyldig.

Modeller 07266TC og 07279

Lydtrykk

Denne enheten har et garantert lydstyrkenivå på 96 dBA, med en usikkerhetsverdi (K) på 1 dBA.

Lydstyrkenivået ble fastsatt iht. prosedyrene som er beskrevet i EN ISO 11094.

Lydtrykk

Denne enheten har et lydtrykknivå på 83 dBA ved operatørens øre, med en usikkerhetsverdi (K) på 1 dBA.

Lydtrykknivået ble fastsatt iht. prosedyrene som er beskrevet i EN ISO 11201.

Hånd-arm-vibrasjon

Målt vibrasjonsnivå for høyre hånd = 1,5 m/s^2

Målt vibrasjonsnivå for venstre hånd =1,03 m/s^2

Usikkerhetsverdi (K) = 0,5 m/s^2

Målte verdier ble fastsatt iht. prosedyrene som er beskrevet i EN 1032.

Vibrasjon for hele kroppen

Målt vibrasjonsnivå = 0,42 m/s^2

Usikkerhetsverdi (K) = 0,5 m/s^2

Målte verdier ble fastsatt iht. prosedyrene som er beskrevet i EN 1032.

Modeller 07273 og 07273TC

Lydtrykk

Denne enheten har et garantert lydstyrkenivå på 96 dBA, med en usikkerhetsverdi (K) på 1 dBA.

Lydstyrkenivået ble fastsatt iht. prosedyrene som er beskrevet i EN ISO 11094.

Lydtrykk

Denne enheten har et lydtrykknivå på 86 dBA ved operatørens øre, med en usikkerhetsverdi (K) på 1 dBA.

Lydtrykknivået ble fastsatt iht. prosedyrene som er beskrevet i EN ISO 11201.

Hånd-arm-vibrasjon

Målt vibrasjonsnivå for høyre hånd = 1,5 m/s^2

Målt vibrasjonsnivå for venstre hånd =1,06 m/s^2

Usikkerhetsverdi (K) = 0,5 m/s^2

Målte verdier ble fastsatt iht. prosedyrene som er beskrevet i EN 1032.

Vibrasjon for hele kroppen

Målt vibrasjonsnivå = 0,35 m/s^2

Usikkerhetsverdi (K) = 0,5 m/s^2

Målte verdier ble fastsatt iht. prosedyrene som er beskrevet i EN 1032.

Sikkerhets- og instruksjonsmerker

Sikkerhetsmerker og -instruksjoner er lett synlige for føreren og er plassert i nærheten av alle områder som representerer en potensiell fare. Bytt ut alle merker som er ødelagte eller mangler.

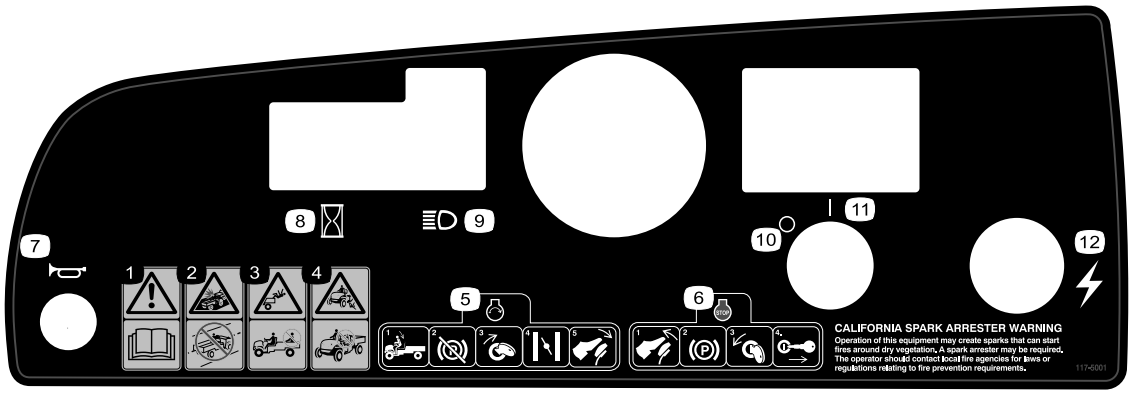

117-5001

1. Advarsel – les *brukerhåndboken*.
2. Kollisjonsfare – ikke bruk kjøretøyet på offentlige veier, gater eller motorveier.
3. Ta aldri med passasjerer på lasteplanet.
4. La aldri barn få lov til å bruke kjøretøyet.
5. Når du skal starte motoren, må du sitte i setet, koble fra parkeringsbremsen, vri rundt tenningsnøkkelen, dra ut choken (om nødvendig) og trykke inn gasspedalen.
6. Når du skal stanse motoren, må du slippe opp gasspedalen, sette på parkeringsbremsen, slå av tenningen og ta ut tenningsnøkkelen.
7. Horn
8. Timeteller
9. Frontlys
10. Tenning – av
11. Tenning – på
12. Elektrisk kraft (stikkontakt)



104-6581

1. Advarsel – les *brukerhåndboken*.
2. Brannfare – stans motoren før du fyller drivstoff.
3. Advarsel – få opplæring før du tar i bruk maskinen.
4. Fare for velt – utvis forsiktighet og kjør langsomt i skråninger og ved vending, hold kjøretøyets hastighet under 26 km/t ved kjøring med full eller tung last og ved kjøring i ulendt terreng.
5. Fare for å falle og skade armer/bein – ingen passasjerer må befinne seg på lasteplanet, og armer og bein må holdes inni kjøretøyet til enhver tid.

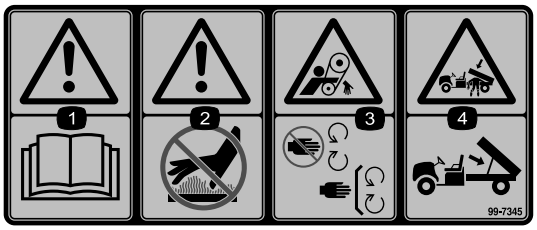

99-7345

1. Advarsel – les *brukerhåndboken*.
2. Varm overflate / fare for brannsår – hold deg på trygg avstand fra den varme overflaten.
3. Viklingsfare, rem – hold avstand fra deler i bevegelse.Hold alle verneplatene på plass.
4. Klemfare, lastekasse – bruk støttestangen til å støtte lasteplanet.

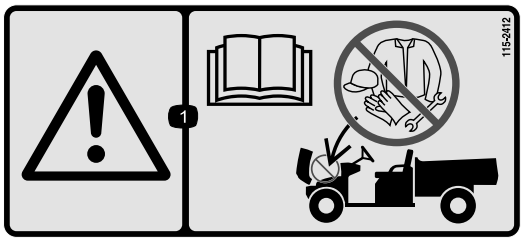

115-2412

1. Advarsel – les *brukerhåndboken*; ingen lagringsplass.

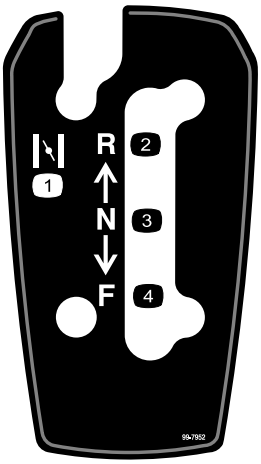

99-7952

1. Choke
2. Revers
3. Fri
4. Fremover

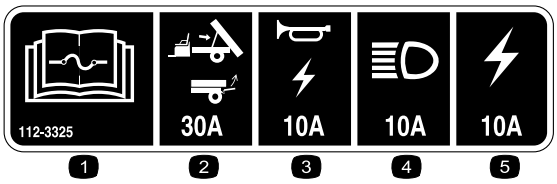

112-3325

1. Les *brukerhåndboken* for informasjon om sikringer.
2. Heis/lem, 30 A
3. Horn/stikkontakt, 10 A
4. Frontlys, 15 A
5. Sikring for maskinen, 20 A

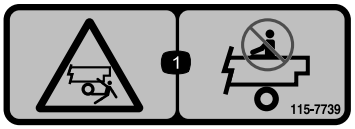

115-7739

1. Fare for fallende gjenstand, klemfare, bivånere – ikke ta med passasjerer på maskinen.

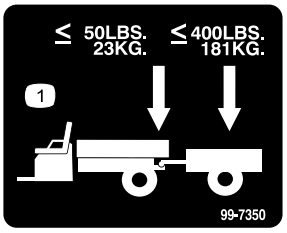

99-7350

1. Maksimum koblingsarmvekt er 23 kg, maksimum tilhengervekt er 181 kg.

Montering

Løse deler

Bruk diagrammet nedenfor som en sjekkliste for å kontrollere at alle delene er sendt.

Prosedyre	Beskrivelse	Ant.	Bruk
1	Ratt	1	Montere rattet (modeller 07266TC og 07273TC).
2	Brukerhåndbok Brukerhåndbok for motoren Delekatalog Sikkerhetsopplæringsmateriale Registreringskort Kontrollskjema før levering Kvalitetssertifikat Nøkkel	1 1 1 1 1 1 1 2	Les brukerhåndboken og se på opplæringsmaterialet før du tar i bruk maskinen.

Merk: Angi hva som er høyre og venstre side på maskinen ved å stå i normal arbeidsstilling.

1

Montere rattet (modell 07266TC og 07273TC).

Deler som er nødvendige for dette trinnet:

1	Ratt

Prosedyre

1. Utløs tappene på baksiden av rattet som holder midtdekselet på plass, og fjern dekslet fra navet på rattet.
2. Fjern låsemutteren og skiven fra rattstangen.
3. Skyv rattet og skiven på akselen. Juster rattet på akselen slik at tverrbjelken er horisontal når dekkene peker rett frem og den tykkeste eiken på rattet vender ned.

   Merk: Støvdekslet plasseres på rattstangen på fabrikken.
4. Fest rattet til akselen med låsemutteren (Figur 3).

   Merk: Trekk til låsemutteren med et moment på 24–29 Nm.

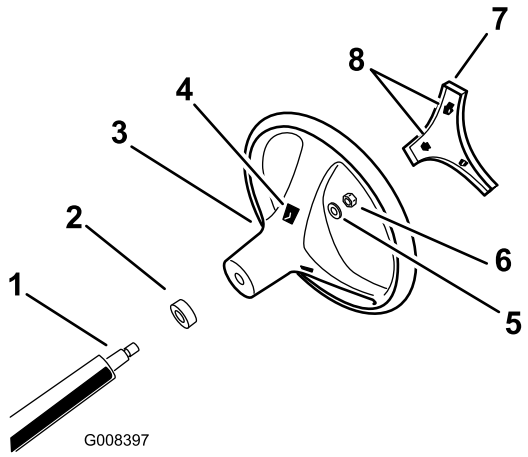

Figur 3

1. Rattstang
2. Støvdeksel
3. Ratt
4. Tappspor på rattet
5. Skive
6. Låsemutter
7. Deksel
8. Tapper på deksel

Juster tappene på dekslet med åpningene i rattet, og trekk dekslet på rattnavet.

2

Lese håndboken og se sikkerhetsopplæringsmaterialet

Deler som er nødvendige for dette trinnet:

1	*Brukerhåndbok*
1	*Brukerhåndbok for motoren*
1	*Delekatalog*
1	Sikkerhetsopplæringsmateriale
1	Registreringskort
1	*Kontrollskjema før levering*
1	Kvalitetssertifikat
2	Nøkkel

Prosedyre

- Les *brukerhåndboken* og *brukerhåndboken for motoren*.
- Se på førerens sikkerhetsopplæringsmateriale.
- Fyll ut registreringskortet.
- Fyll ut *Kontrollskjema før levering*.
- Se *kvalitetssertifikatet*.

Oversikt over produktet

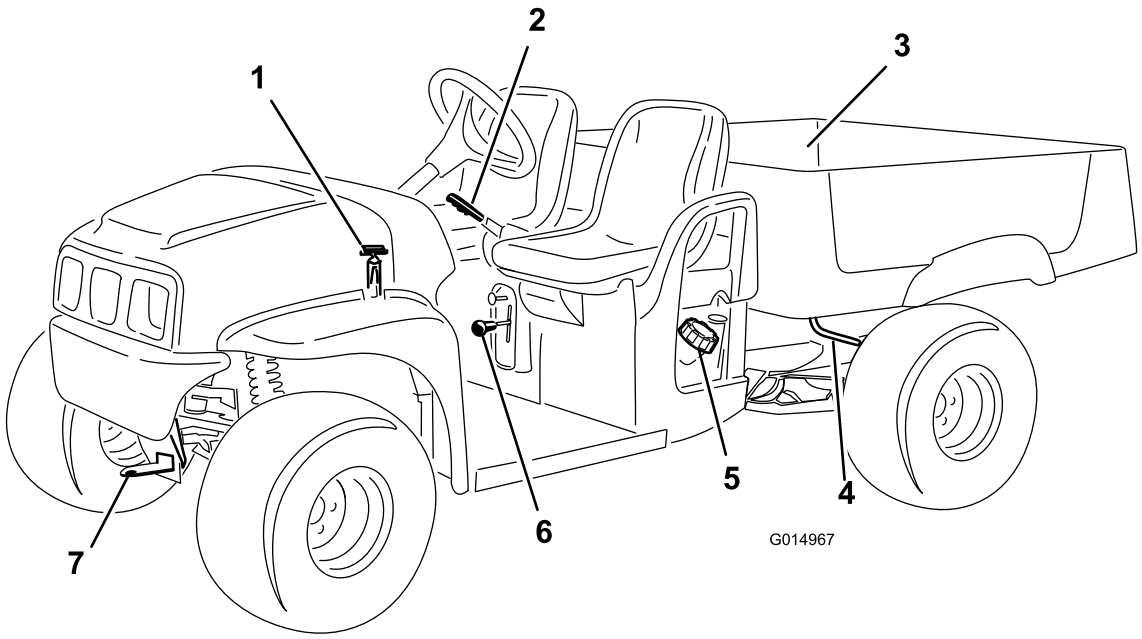

Figur 4

1. Panserlås
2. Parkeringsbremsespak
3. Lastekasse
4. Lastekassespak
5. Drivstofflokk
6. Girspak
7. Tauetungen

Kontroller

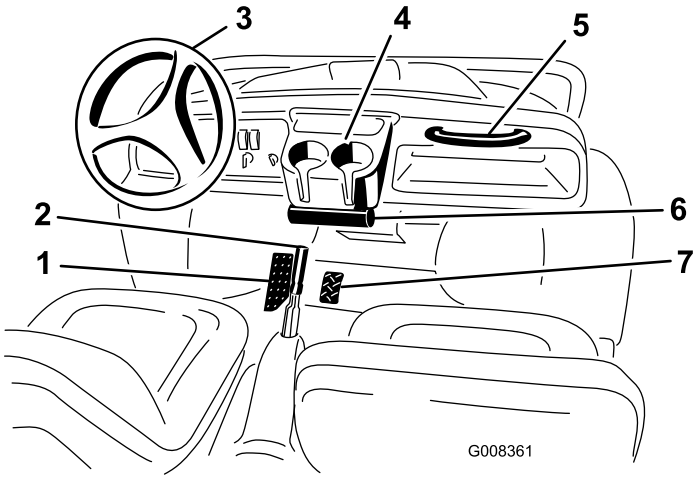

Figur 5

1. Bremsepedal
2. Parkeringsbremse (mellom setene)
3. Ratt
4. Koppeholder
5. Passasjerhåndtak
6. *Brukerhåndbok*srør
7. Gasspedal

Gasspedal

Bruk gasspedalen (Figur 5) til å variere bakkehastigheten til maskinen. Trykk ned gasspedalen for å starte motoren. Farten øker ytterligere ved at pedalen trykkes ned. Hvis du slipper pedalen, reduseres farten og motoren stopper.

Merk: Maksimum fart fremover er 26 km/t.

Bremsepedal

Bruk bremsepedalen til å senke farten eller stanse maskinen (Figur 5).

⚠ FORSIKTIG

Bremsene kan bli slitt eller kan justeres feil, noe som fører til personskader. Hvis bremsepedalen går inntil 25 mm fra gulvet i maskinen, må bremsene justeres eller repareres.

Skift ut slitte bremser Reparer bremsene hvis de er feiljustert.

Parkeringsbrems

Parkeringsbremsen er plassert mellom setene (Figur 5). Bruk bremsepedalen når maskinen er slått av for å forhindre at

maskinen beveger seg ved et uhell. Påse at parkeringsbremsen er aktivert hvis maskinen er parkert i en bratt bakke.

- Trekk bremsespaken opp for å bruke parkeringsbremsen.
- Press ned bremsepedalen for å frigjøre parkeringsbremsen.

Chokekontroll

Chokekontrollen er plassert under førersetet, til høyre. Bruk choken til å starte en kald motor ved å dra chokekontrollen utover (Figur 6). Når motoren er i gang, regulerer du choken slik at motoren går jevnt. Flytt spaken til av-stillingen når motoren varmes opp.

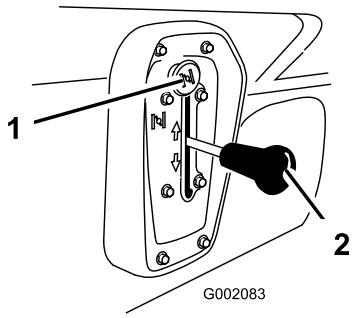

Figur 6

1. Choke
2. Girspak

Girspak

Bruk girspaken til å endre maskinens kjøreretning. Girspaken har tre posisjoner: fremover, bakover og fri (Figur 6). Motoren starter og kjører i alle tre posisjonene.

Merk: Hvis maskinen er utstyrt med den valgfrie ryggealarmen, vil føreren høre en varsellyd når girspaken flyttes til revers mens tenningen er slått på.

Viktig: Du må alltid stoppe maskinen før du skifter gir.

Tenningsbryter

Tenningsbryteren (Figur 7) brukes til å starte og stoppe motoren, og den har to posisjoner: av og på. Vri nøkkelen med klokken til på-stilling for at maskinen kan kjøre. Når maskinen står stille, vrir du nøkkelen mot klokken til av-stilling for å stanse motoren. Fjern nøkkelen fra tenningen når du forlater maskinen.

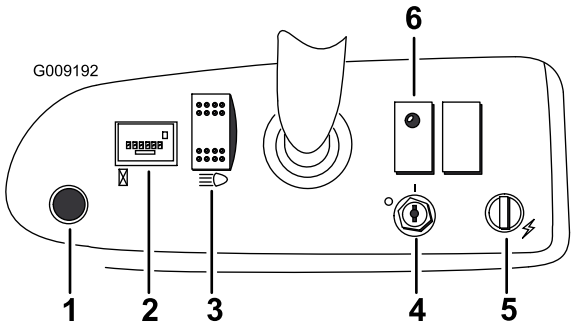

Figur 7

1. Hornknapp (modeller 07266TC og 07273TC)
2. Timeteller
3. Lysbryter
4. Tenningsbryter
5. Stikkontakt
6. Oljeindikatorlys

Timeteller

Timetelleren (Figur 7) indikerer det totale antallet timer som motoren har vært i drift. Timetelleren registrerer tiden når motoren er i gang og når gasspedalen trykkes ned.

Oljeindikatorlys

Oljeindikatorlyset brukes til å varsle føreren at oljetrykket i motoren er under et trygt nivå (Figur 7). Hvis lyset kommer på og forblir tent, bør oljenivået i motoren kontrolleres og olje påfylles hvis nødvendig. Se Kontrollere motoroljen (side 17).

Merk: Det kan hende at oljeindikatorlyset blinker. Dette er normalt, og du trenger ikke å gjøre noe.

Lysbryter

Lysbryteren brukes til å kontrollere frontlystene. Trykk lysbryteren ned for å slå på frontlysene. Trykk bryteren opp for å slå av lysene (Figur 7).

Stikkontakt

Bruk stikkontakten til å gi 12 volts likestrøm til valgfritt elektrisk tilbehør (Figur 7).

Hornknapp (modeller 07266TC og 07273TC)

Trykk på hornknappen for å aktivere kjøretøyets horn (Figur 7).

Drivstoffmåler

Drivstoffmåleren (Figur 8) er på drivstofftanken ved siden av påfyllingslokket, på venstre side av maskinen. Måleren viser hvor mye drivstoff det er i tanken.

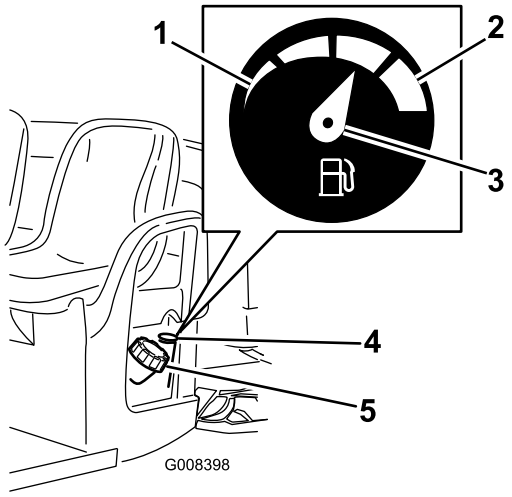

Figur 8

1. Tom
2. Full
3. Nål
4. Drivstoffmåler
5. Drivstofftanklokk

Passasjerhåndtak

Passasjerhåndtakene er plassert på høyre side av dashbordet og på utsiden av hvert sete (Figur 9).

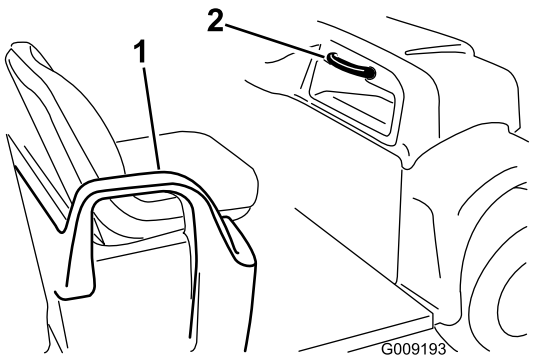

Figur 9

1. Håndtak – hoftestøtte
2. Passasjerhåndtak

Spesifikasjoner

Merk: Spesifikasjoner og konstruksjon kan forandres uten varsel.

Type	Modeller: 07266TC og 07279	Modeller: 07273 og 07273TC
Grunnvekt	Tørr 544 kg	
Klassifisert kapasitet (på bakkenivå)	567 kg totalt, herunder 90,7 kg fører og 90,7 kg passasjer, last, tilhengertungevekt, brutto tilhengervekt, ekstrautstyr og vedheng.	749 kg totalt, herunder 90,7 kg fører og 90,7 kg passasjer, last, tilhengertungevekt, brutto tilhengervekt, ekstrautstyr og vedheng.
Kjøretøyets maksimum bruttovekt (på bakkenivå)	1 111 kg totalt, inkludert alle vektene som er oppgitt overfor	1 292 kg totalt, inkludert alle vektene som er oppgitt overfor
Maksimum lastekapasitet (på jevn overflate)	385 kg totalt, inkludert trekkoblingsvekt og tilhengerens bruttovekt	567 kg totalt, inkludert trekkoblingsvekt og tilhengerens bruttovekt
Tauekapasitet:		
Standardkopling	Koblingsarmvekt er 23 kg Maksimum tilhengervekt er 182 kg	
Høybelastningskopling	Koblingsarmvekt er 45 kg Maksimum tilhengervekt er 363 kg	
Total bredde	150 cm	
Total lengde	299 cm	
Bakkeklaring	25 cm foran uten last og fører, 18 cm bak uten last og fører	
Hjulavstand	206 cm	
Hjulets slitebane (midtlinje til midtlinje)	125 cm foran, 118 cm bak	125 cm foran, 120 cm bak
Lastekassens lengde	117 cm innvendig, 133 cm utvendig	
Lastekassens bredde	125 cm innvendig, 150 cm utvendig, på utsiden av de støpte skjermene	
Lastekassens høyde	25 cm innvendig	

Tilbehør

Et utvalg av Toro-godkjent tilbehør som kan brukes sammen med maskinen for å forbedre og utvide dens funksjoner er tilgjengelig. Ta kontakt med din autoriserte serviceforhandler, eller gå til www.Toro.com for å få en liste over godkjent tilbehør og utstyr.

Bruk

Merk: Angi hva som er høyre og venstre side på maskinen ved å sitte i normal arbeidsstilling.

Sikkerhet først

Les nøye alle sikkerhetsinstrukser og -merker i avsnittet om sikkerhet. Kunnskap om dette kan forhindre personskader.

Bruke lastekassen

Heve lastekassen

⚠ ADVARSEL

Hvis du kjører mens lastekassen er hevet, kan dette føre til at maskinen velter eller ruller. Kassestrukturen kan bli skadet hvis du opererer maskinen med kassen hevet.

- **Bruk kun maskinen når lastekassen er nede.**
- **Senk kassen etter at den er tømt.**

⚠ FORSIKTIG

Hvis lasten er samlet nær bakenden av lastekassen når du løsner låsene, kan boksen plutselig velte, åpne seg og skade deg eller andre personer.

- **Sentrer lasten i lastekassen hvis det er mulig.**
- **Hold lastekassen ned, og påse at ingen lener seg over kassen eller står bak den når du løsner låsene.**
- **Fjern all last fra kassen før du løfter den for å vedlikeholde maskinen.**

1. Hev låsespaken på nær fremste hjørne på begge sider av kassen, og hev kassen (Figur 10).
2. Sikre lastekassen ved å dra støttestangen inn i den bakre sperren på enden av sporet som er i maskinens venstre ramme (Figur 10).

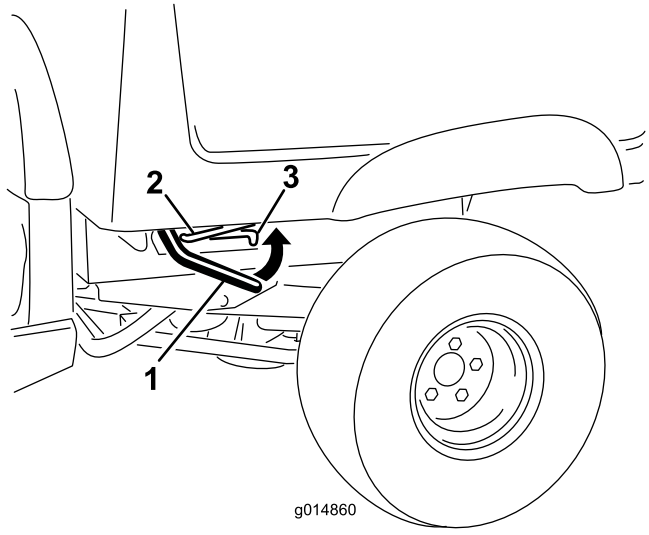

Figur 10

1. Låsespak
2. Støttestang
3. Sperret slisse

Senke lastekassen

⚠ ADVARSEL

Kassen kan være tung. Hender eller andre kroppsdeler kan bli knust.

Hold hender og andre kroppsdeler unna når lasteplanet senkes.

1. Hev lastekassen litt ved å heve låsespaken (Figur 10).
2. Trekk støttestangen ut av sperresporet (Figur 10).
3. Senk kassen til den låses på plass (Figur 10).

Åpne baklemmen

1. Pass på at lastekassen er nede og låst.
2. Løft ved å bruke løftegrepene på ryggpanelet til baklemmen (Figur 11).

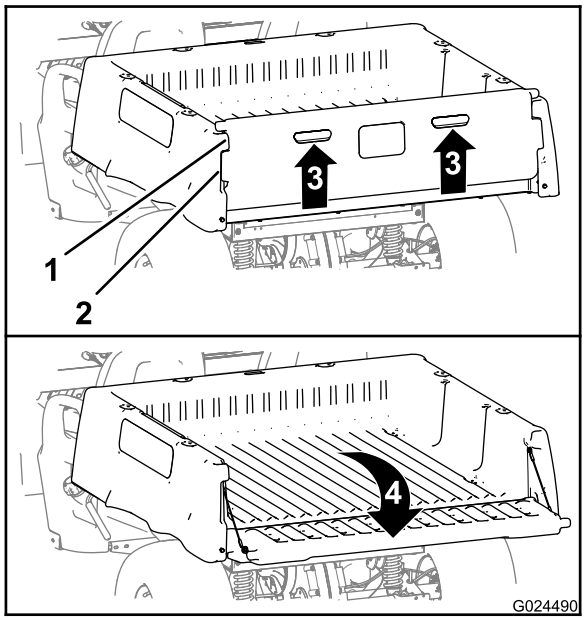

Figur 11

1. Baklemflens (lastekasse)
2. Låseflens (baklem)
3. Løft opp (løftegrep)
4. Vri bakover og ned

3. Juster låseflensene til baklemmen med åpningene mellom lastekassens baklemflenser (Figur 11).
4. Vri baklemmen bakover og ned (Figur 11).

Lukke baklemmen

Hvis du laster av løst material, som sand, stein eller trefliser fra lastekassen, kan noe material sette seg fast i hengslene til baklemmen. Gjør følgende før du lukker baklemmen.

1. Bruk hendene til å fjerne så mye materiale som mulig fra hengslene.
2. Vri baklemmen til ca. 45° (Figur 12).

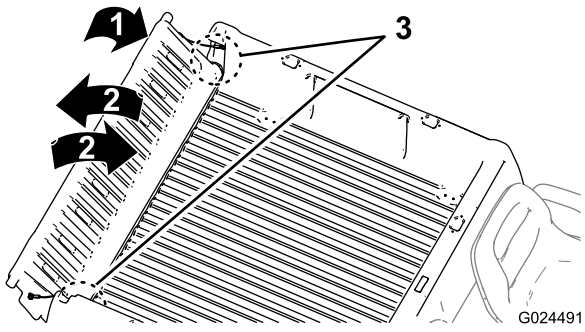

Figur 12

3. Beveg baklemmen frem og tilbake flere ganger ved å riste den litt (Figur 12).

Merk: Dette vil løsne eventuelt fastkjørt materiale fra hengslene.

4. Senk baklemmen og sjekk om det fortsatt er materiale i hengslene.
5. Gjenta trinn 1 til 4 til materialet er fjernet fra hengslene.
6. Vri baklemmen opp og ned til låseflensene til baklemmen er justert på linje med baklemlommen i lastekassen (Figur 11).

   Merk: Hev eller senk baklemmen for å justere låseflensene til baklemmen med de vertikale åpningene mellom baklemflensene på lastekassen.
7. Senk baklemmen til den sitter ordentlig bak på lastekassen (Figur 11).

   Merk: Låseflensene til baklemmen sikres av baklemflensene på lastekassen.

Utføre kontroller før start

Kontroller følgende ting hver dag før du bruker maskinen:

- Kontroller motorolje- og bremsevæskenivået og tilsett passende mengder med spesialvæsker hvis de er lave. Se Kontrollere motoroljen (side 17) og Sjekke bremsevæskenivået (side 19).
- Kontroller trykket i dekkene. Se Kontrollere trykket i dekkene (side 19).
- Kontroller at bremsepedalen virker.
- Kontroller at lysene virker.
- Snu rattet til venstre og høyre for å kontrollere styreevnen.
- Kontroller om det er oljelekkasje, løse deler eller andre åpenbare feil.

  Merk: Slå av motoren og vent til alle bevegelige deler har stoppet før du kontrollerer om maskinen har oljelekkasjer, løse deler eller andre feil.

Dersom noen av punktene ovenfor ikke er som de skal, må du si ifra til en mekaniker eller høre med din overordnede før du bruker maskinen. Din overordnede vil kanskje at du skal kontrollere andre deler daglig, så spør om hvilke eventuelle andre ansvarsområder du har.

Kontrollere motoroljen

Serviceintervall: For hver bruk eller daglig Sjekk motoroljenivået før motoren startes for første gang. Se .

Merk: Motoren leveres med olje i veivhuset.

- **Modeller 07266TC og 07279**

  Oljetype: Renseolje (API service , SJ eller høyere)

  Oljekapasitet: 1,1 l

Viskositet: Se tabellen nedenfor.

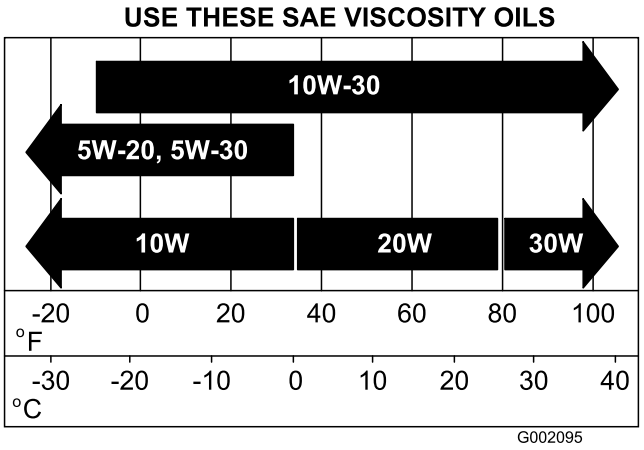

Figur 13

- **Modeller 07273 og 07273TC**

  Oljetype: Renseolje (API-klassifikasjon SF, SG, SH, SJ eller høyere).

  Veivhuskapasitet: 1,4 l når filteret er skiftet ut

  Viskositet: Se tabellen nedenfor

  Merk: Skift olje og oljefilter oftere når driftsforholdene er svært støvete eller sandete.

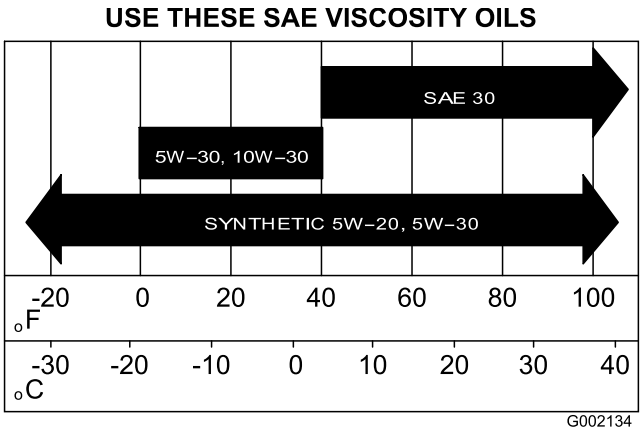

Figur 14

1. Flytt maskinen til en jevn flate.
2. Hev lastekassen. Se Heve lastekassen (side 16).
3. Bruk ei fille til å rengjøre rundt følgende områder i motoren:
   - Modell **07266TC og 07279** – peilestav og påfyllingstut (Figur 15).

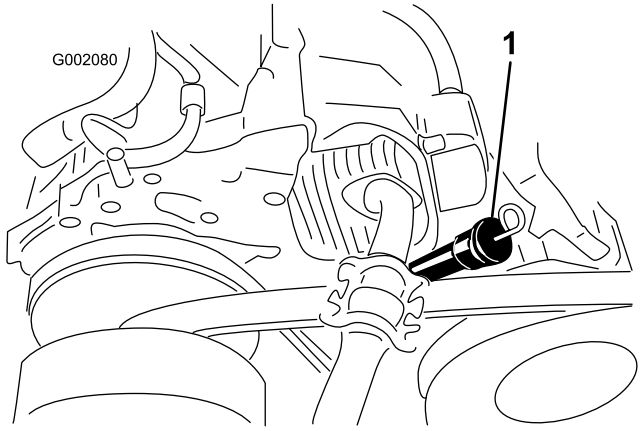

Figur 15
Modeller 07266TC og 07279

1. Peilestav og påfyllingstut

   - Modeller **07273 og 07273TC** – peilestav og påfyllingstut (Figur 16).

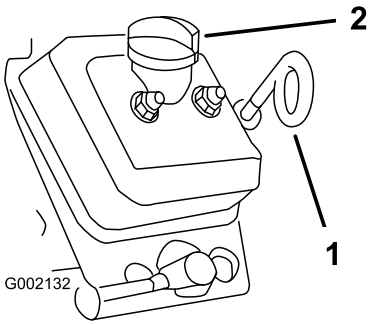

Figur 16
Modeller 07273 og 07273TC

1. Oljepeilestav (løkken nedover)
2. Påfyllingslokk

4. Ta ut peilestaven og tørk av enden (Figur 15 og Figur 16).
5. Skyv peilestaven helt inn i røret (Figur 15 og Figur 16). Dra peilestaven ut og se på enden.

   Merk: Hvis oljenivået er lavt, må du ta av tanklokket og fylle på angitt olje til nivået når opp til Full-merket på peilestaven.

   Merk: Hell i olje sakte, og kontroller oljenivået ofte underveis. **Ikke overfyll motoren med olje**.
6. Sett peilestaven ordentlig på plass (Figur 15 og Figur 16).

   Viktig: Påse at løkkeenden av oljepeilestaven peker nedover på modell 07273 og 07273TC.

Sjekke bremsevæskenivået

Serviceintervall: For hver bruk eller daglig Sjekk bremsevæskenivået før motoren startes for første gang.

Bremsevæsketype: DOT 3

1. Parker maskinen på en jevn flate, sett på parkeringsbremsen, skru av tenningen og ta ut nøkkelen.
2. Fjern gummipluggen i midten og oppå dashbordet for å få tilgang til hovedbremsesylinderen og -beholderen (Figur 17).

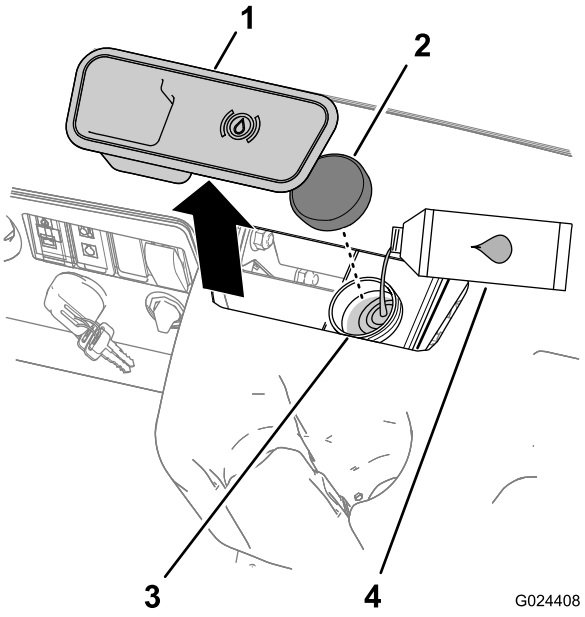

Figur 17

1. Gummiplugg
2. Beholderlokk
3. Påfyllingshals (beholder)
4. DOT 3-bremsevæske

3. Se på siden av beholderen for å se væskenivået (Figur 18).

   Merk: Nivået skal være over minimumslinjen

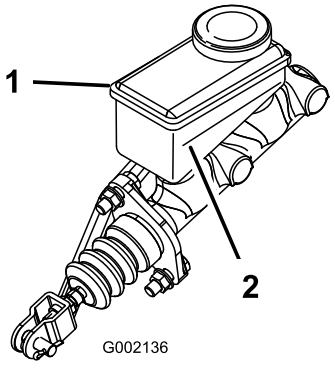

Figur 18

1. Bremsevæskebeholder
2. Minimumsgrense

4. Gjør følgende hvis væskenivået er lavt:
   A. Rengjør området rundt beholderen, og ta av lokket (Figur 17).
   B. Hell DOT 3-bremsevæske i beholderen til væskenivået er over minimumslinjen (Figur 18).

      Merk: Ikke overfyll tanken med bremsevæske.

   C. Sett lokket på beholderen (Figur 17).
5. Sett på gummipluggen på toppen av dashbordet (Figur 18).

Kontrollere trykket i dekkene

Serviceintervall: For hver bruk eller daglig

- Lufttrykket i for- og bakdekkene er **0,55–1,52 bar.**
- Lufttrykket i dekkene bestemmes ut fra hvor tung den aktuelle lasten er.
  - Bruk lavere lufttrykk i dekkene for lettere belastning, mindre jordkomprimering, jevnere kjøring og mindre dekkmerker.
  - Bruk høyere lufttrykk i dekkene ved tyngre belastning og høyere hastighet.
- Ikke overskrid maksimum lufttrykk som er angitt på siden av dekket.

Fylle drivstoff

- For å få best resultat anbefales det å bruke kun ren, fersk (mindre enn 30 dager gammel) og blyfri bensin med oktankvalitet på 87 eller høyere (vurderingsmetode (R+M)/2)).
- **Etanol:** Bensin med opptil 10 % etanol (alkoholbensin) eller 15 % MTBE (metyltertiærbutyleter) i volum er akseptabelt. Etanol og MTBE er ikke det samme. Bensin med 15 % etanol (E15) i volum er ikke godkjent for bruk. **Ikke bruk bensin som inneholder mer enn 10 % etanol i volum**, som f.eks. E15 (inneholder 15 % etanol), E20 (inneholder 20 % etanol) eller E85 (inneholder opptil 85 % etanol). Bruk av bensin som ikke er godkjent kan forårsake problemer og/eller motorskade som kanskje ikke dekkes av garanti.
- **Ikke** bruk bensin som inneholder metanol.
- **Ikke** oppbevar drivstoff i drivstofftanken eller i drivstoffbeholdere over vinteren, med mindre du bruker drivstoffstabilisator.
- **Ikke** bland olje i bensinen.

FARE

Bensin er meget brannfarlig, og under visse forhold svært eksplosivt. Brann eller eksplosjon forårsaket av bensin kan påføre deg og andre brannskader samt ødelegge eiendom.

- **Fyll opp drivstofftanken utendørs på et åpent område når motoren er nedkjølt. Tørk opp bensinsøl.**
- **Fyll aldri på drivstofftanken inni en lukket tilhenger.**
- **Tanken må ikke fylles helt opp. Fyll bensin på tanken helt til nivået er 6 til 13 mm under bunnen av påfyllingshalsen. Tomrommet i tanken gir bensinen plass til å utvide seg.**
- **Røyk aldri mens du håndterer bensin, og hold deg unna åpen ild eller steder der bensingassen kan antennes av gnister.**
- **Bensin må oppbevares på en godkjent kanne, utenfor barns rekkevidde. Kjøp aldri mer bensin enn til 30 dagers forbruk.**
- **Ikke bruk uten at hele eksossystemet er på plass og i korrekt arbeidstilstand.**

FARE

Under enkelte forhold ved fylling av drivstoff kan statisk elektrisitet utløses og føre til at gnister antenner bensindamp. Brann eller eksplosjon forårsaket av bensin kan påføre deg og andre brannskader samt ødelegge eiendom.

- **Sett alltid bensinkannen på bakken i god avstand fra maskinen før du fyller bensin.**
- **Ikke fyll opp bensinkannen inne i maskinen eller på en lastebil eller tilhenger, fordi tepper eller presenninger kan isolere kannen og hemme utladning av eventuell statisk elektrisitet.**
- **Når dette lar seg gjøre, skal drivstoffdrevet utstyr tas ut av lastebilen eller tilhengeren og fylles med drivstoff mens hjulene står på bakken.**
- **Hvis dette ikke lar seg gjøre, og maskinen må fylles med bensin mens den står på lastebilen, bør du bruke en bensinkanne til å fylle bensin i stedet for å fylle direkte fra bensinpumpen.**
- **Hvis det er helt nødvendig å fylle bensin direkte fra pumpen, må påfyllingstuten være i kontakt med kanten på drivstofftanken eller kannens åpning helt til du er ferdig med å fylle.**

Fylle tanken

Kapasiteten til drivstofftanken er om lag 26,5 l.

1. Stans motoren, og sett på parkeringsbremsen.
2. Rengjør området rundt drivstofftanklokket (Figur 19).

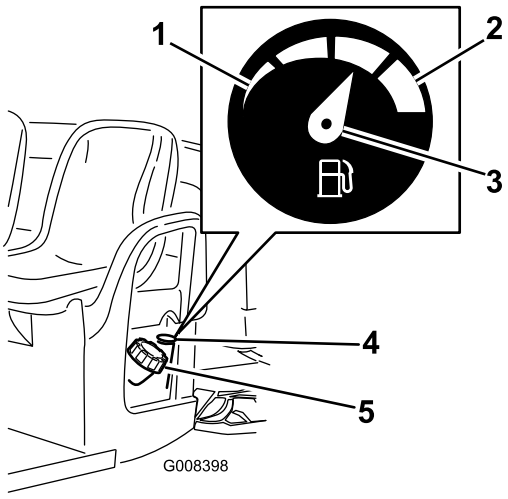

Figur 19

1. Tom
2. Full
3. Nål
4. Drivstoffmåler
5. Drivstofftanklokk

3. Fjern drivstofftanklokket.
4. Fyll på tanken til om lag 25 mm under toppen av tanken (bunnen av påfyllingshalsen).

   Merk: Dette tomrommet i tanken gir bensinen plass til å utvide seg. **Ikke fyll på for mye**.
5. Skru bensinlokket godt på igjen.
6. Tørk opp eventuelt drivstoffsøl.

Starte motoren

Viktig: Ikke prøv å dytte eller taue maskinen i gang.

1. Sitt i førersetet, sett nøkkelen inn i tenningsbryteren, og vri den med klokken til på-stilling. Se Tenningsbryter (side 13).

   Merk: Hvis maskinen er utstyrt med den valgfrie ryggealarmen, vil føreren høre en varsellyd når girspaken flyttes til revers mens tenningen er slått på.
2. Sett girspaken i ønsket kjøreretning. Se Girspak (side 13).
3. Frigjør parkeringsbremsen ved å trykk ned parkingsbremsespaken. Se Parkeringsbrems (side 12).
4. Trykk sakte ned på gasspedalen.

   Merk: Hvis motoren er kald, trykk på og hold gasspedalen omtrent halvveis inn, og trekk

chokeknotten ut til På-stillingen. Sett choken tilbake i Av-posisjonen når motoren er varm.

Stoppe maskinen

For å stoppe maskinen fjerner du foten fra gasspedalen, og trykker ned bremsepedalen. Se Gasspedal (side 12) og Bremsepedal (side 12).

Merk: Bremseavstanden kan variere avhengig av maskinens last og kjørehastighet.

Parkere maskinen

1. Trykk og hold inne bremsen. Se Bremsepedal (side 12).
2. Sett på parkeringsbremsen ved å dra opp håndbremsen. Se Parkeringsbrems (side 12).
3. Vri tenningsnøkkelen mot klokken til av-stillingen. Se Tenningsbryter (side 13).
4. Ta ut tenningsnøkkelen.

Kjøre inn en ny maskin

Serviceintervall: Etter de 100 første timene—Følg retningslinjene for innkjøring av en ny maskin.

Følg retningslinjene for innkjøring av en ny maskin for å kunne utføre korrekt vedlikehold og gi kjøretøyet lang levetid.

- Kontroller nivå på væske og motorolje regelmessig. Se etter tegn på at maskinen eller komponentene overopphetes.
- Når du har startet en kald motor, lar du den varmes opp i ca. 15 sekunder før du begynner å bruke maskinen.
- Unngå å bremse hardt de første timene av innkjøringen av den nye maskinen. Nye bremsebånd yter ikke alltid sitt beste før bremsene er kjørt inn etter flere timers bruk.
- Varier hastighet under bruk. Unngå å starte og stoppe raskt.
- Du trenger ikke en innkjøringsolje for motoren. Original motorolje er av samme type som er spesifisert for vanlig oljeskift.
- Se Vedlikehold (side 6) for informasjon om spesielle lavtidskontroller.
- Kontroller posisjonen til forhjulsopphenget, og juster etter behov. Se Justere spissingen av forhjulene og skråstillingen (side 34).

Laste på lastekassen.

Bruk følgende retningslinjer for å laste lastekassen og bruke maskinen:

- Overhold maskinens vektkapasitet og begrens vekten på lasten i lastekassen som beskrevet i Spesifikasjoner (side 15) og på merket for maskinens bruttovekt (Figur 20).

Merk: Obs! Vektklassifiseringen er angitt for bruk kun på jevne flater.

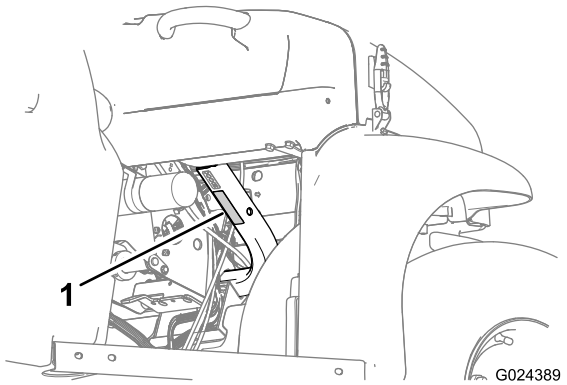

Figur 20

1. Merke for maskinens bruttovekt

- Reduser belastningsvekten i lastekassen når du kjører i bakker og i kupert terreng.
- Reduser belastningsvekten når du frakter høye materialer (og har et høyt tyngdepunkt) som stablet murstein, tømmerstokker eller gjødselssekker. Plasser lasten så lavt som mulig, og pass på at lasten ikke reduserer sikten bakover slik at du fortsatt kan se bak maskinen når du bruker den.
- Sentrer lasten ved å laste lastekassen på følgende måte:
  - Distribuer vekten i lastekassen likt fra side til side.

    Viktig: Det er større sannsynlighet for at maskinen kan velte hvis lastekassen er lastet mer på én side.
  - Distribuer vekten i lastekassen likt fremme og bak.

    Viktig: Du kan miste styring eller maskinen kan velte hvis du plasserer vekten bak bakakselen, og trekket på fremhjulene reduseres.
- Vær spesielt forsiktig ved transport av overdimensjonert last i lastekassen, spesielt hvis du ikke kan sentrere vekten på lastekassen.
- Fest om mulig lasten ved å binde den til lastekassen slik at den ikke beveger seg.
- Når du transporterer væske i en stor tank (for eksempel en spredertank), må du være forsiktig når du kjører maskinen opp eller ned bakker, når du plutselig forandrer fart eller stanser, eller når du kjører i kupert terreng.

Lastekassen har en kapasitet på 0,37 m^3. Hvor mye som kan plasseres i kassen uten at maskinens vektklassifisering overskrides, avhenger av materialtettheten. En kasse med våt sand på høyde med lastekassens side veier ca. 680 kg, som overstiger vektklassifiseringen med 113 kg. Men en kasse med ved i samme høyde veier 295 kg, som er under vektklassifiseringen.

Se tabellen nedenfor for å finne volumgrensene for de forskjellige materialene:

Materiale	Tetthet	Maks. lastekapasitet (på bakkenivå)
Grus, tørr	1 521,7 kg/m³	Full
Grus, våt	1 922.2 kg/m³	3/4 full
Sand, tørr	1 441.6 kg/m³	Full
Sand, våt	1 922.2 kg/m³	3/4 full
Tre	720.8 kg/m³	Full
Bark	<720.8 kg/m³	Full
Jord, pakket	1 601.8 kg/m³	3/4 full (ca.)

Transportere maskinen

Bruk en tilhenger for å flytte maskinen store avstander. Pass på at maskinen er godt festet til tilhengeren. Se Figur 21 og Figur 22 for informasjon om festepunktene på maskinen.

⚠ FORSIKTIG

Løse seter kan falle av maskinen og tilhengeren under transport og lande på en annen maskin eller lage en hindring i veien.

Fjern setene eller pass på at setene er godt festet til koblingen i setedekslet.

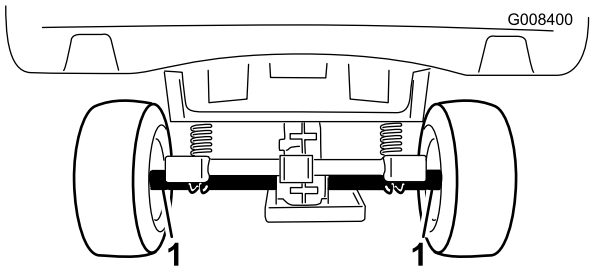

Figur 21

1. Festepunkter (bak på maskinen)

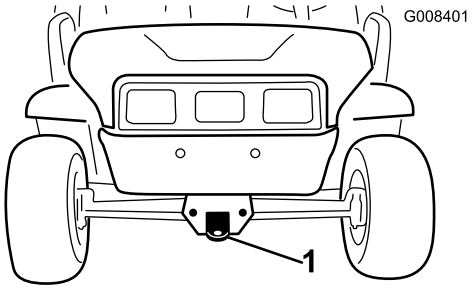

Figur 22

1. Tauetunge og festepunkt (foran på maskinen)

Taue maskinen

I nødstilfeller kan maskinen taues over korte avstander. Vi anbefaler imidlertid ikke å bruke dette som standardprosedyre.

⚠ ADVARSEL

Hvis du tauer i høy hastighet, kan du lett miste kontrollen over maskinen, noe som kan føre til personskader.

Tau aldri maskinen fortere enn 8 km/t.

Det må to personer til for å taue maskinen. Dersom du må flytte maskinen over en lengre avstand, bør den transporteres på en lastebil eller tilhenger. Se Transportere maskinen (side 22).

1. Fjern drivremmen fra maskinen. Se Skifte drivremmen (side 39).
2. Fest et tau til tungen på frontrammen (Figur 22).
3. Sett maskinen i fri og koble fra parkeringsbremsen. Se Girspak (side 13) og Parkeringsbrems (side 12).

Taue en tilhenger

Maskinen kan taue en tilhenger. Maskinen har to typer koplinger, avhengig av bruken. Ta kontakt med en autorisert Toro-forhandler hvis du vil ha mer informasjon.

Når du transporterer last eller trekker en tilhenger, må du ikke overbelaste maskinen eller tilhengeren. Overbelastning av maskinen eller tilhengeren kan gi dårlig ytelse eller skade bremsene, akselen, motoren, transakselen, styringen, opphenget, karosseristrukturen eller dekkene. Plasser alltid 60 % av lastevekten foran på tilhengeren. Dermed er om lag 10 % av tilhengerens bruttovekt på maskinens trekkopling.

Maksimal lastevekt må ikke overskride 567 kg, inkludert tilhengerens bruttovekt. Hvis tilhengerens bruttovekt er 181 kg, vil maksimum lastevekt være 386 kg.

For at kjøretøyet skal ha tilfredsstillende brems og trekk, må du alltid ha last på lastekassen når du bruker tilhenger. Ikke overskrid tilhengerens brutto- eller totalvektgrense.

Unngå å parkere maskinen i en bakke med tilhenger. Hvis du er nødt til å parkere i en bakke, må du sette på parkeringsbremsen og blokkere tilhengerhjulene.

Vedlikehold

Merk: Ser du etter et *elektronikkskjema* eller *hydraulikkskjema* for maskinen? Last ned en gratis kopi av skjemaet ved å gå til www.Toro.com og søke etter maskinen fra koblingen Håndbøker på hjemmesiden.

Merk: Angi hva som er høyre og venstre side på maskinen ved å stå i normal arbeidsstilling.

Anbefalt vedlikeholdsplan

Vedlikeholdsintervall	Vedlikeholdsprosedyre
Etter de 8 første timene	• Kontroller drivremmens tilstand. • Kontroller spenningen på startgeneratorremmen
Etter de 25 første timene	• Skift motoroljen. • Skift oljefilteret (modeller 07273 og 07273TC)
Etter de 100 første timene	• Følg retningslinjene for innkjøring av en ny maskin.
For hver bruk eller daglig	• Kontroller motoroljenivået. Sjekk motoroljenivået før motoren startes for første gang. Se . • Sjekk bremsevæskenivået. • Kontroller trykket i dekkene. • Kontroller at girene virker.
Hver 100. driftstime	• Smør lagrene og hylsene. • Inspiser og rengjør luftfilterelementet. (Dobbelt så ofte under spesielle driftsforhold; se Vedlikeholde kjøretøyet under spesielle driftsforhold). • Skift motoroljen. • Skift oljefilteret (modeller 07273 og 07273TC) • Kontroller tennpluggen. • Kontroller tilstanden på dekkene og felgene. • Stram til hjulenes hakemuttere. • Kontroller spissingen av forhjulene og skråstillingen. • Kontroller giroljenivået. • Kontroller girspakens fri-posisjon. • Rengjør motorens kjøleområder. • Kontroller bremsene.
Hver 200. driftstime	• Skift ut luftfilteret. • Justere parkeringsbremsen etter behov. • Kontroller tilstanden og spenningen til drivremmen. • Kontroller spenningen på startgeneratorremmen
Hver 400. driftstime	• Kontroller drivstoffslangene og -koblingene. • Rengjør den primære drivclutchen.
Hver 800. driftstime	• Bytt ut drivstoffilteret. • Skifte transakselvæsken.
Årlig	• Fullfør alle årlige vedlikeholdsprosedyrer som er spesifisert i brukerhåndboken for motoren.

Viktig: **Se i brukerhåndboken for flere vedlikeholdsprosedyrer.**

Kontrolliste for daglig vedlikehold

Ta kopi av denne siden for rutinemessig bruk.

Vedlikeholdskontroll-punkt	For uke:						
	Ma.	Ti.	On.	To.	Fr.	Lø.	Sø.
Kontroller at bremsen og parkeringsbremsen virker.							
Kontroller at du kan skifte gir, og sette kjøretøyet i fri.							
Kontroller drivstoffnivået.							
Kontroller drivstoffnivået.							
Kontroller oljenivået for transakselen.							
Kontroller luftfilteret.							
Kontroller motorens kjøleribber.							
Kontroller uvanlige motorlyder.							
Kontroller uvanlige driftslyder.							
Kontroller trykket i dekkene.							
Kontroller væskelekkasjer.							
Kontroller at instrumentene fungerer korrekt.							
Kontroller at gasspedalen virker.							
Smør alle smøreniplene.							
Lakker over ødelagt maling.							

⚠ FORSIKTIG

Dersom du lar nøkkelen stå i tenningsbryteren, kan noen starte motoren uten at det er tilsiktet, noe som kan påføre deg eller andre personer alvorlige skader.

Ta nøkkelen ut av tenningen, og koble ledningen fra tennpluggen før du utfører vedlikehold. Legg kabelen til side, slik at den ikke kan komme i kontakt med tennpluggen ved et uhell.

⚠ ADVARSEL

Lastekassen må være hevet for å kunne utføre visse deler av rutinevedlikehold.

En hevet lastekasse kan falle ned og skade personer som befinner seg under den.

- **Bruk alltid en støttestang for å holde lastekassen oppe før du jobber under den.**
- **Fjern lastemateriale fra lastekassen før du jobber under den.**

Forberedelse for vedlikehold

Vedlikeholde maskinen under spesielle driftsforhold

Hvis maskinen utsettes for noen av forholdene som nevnes nedenfor, bør du utføre vedlikehold dobbelt så ofte:

- Ørkenbruk
- Bruk i kaldt klima (under 10 °C)
- Taue tilhenger
- Driftstid vanligvis mindre enn fem minutter
- Hyppig bruk under støvete forhold
- Anleggsarbeid
- Etter langvarig bruk i søle, sand, vann eller andre skitne forhold må du kontrollere og rengjøre bremsene så fort som mulig. Dette vil forhindre slipende materiale i å påføre bremsene økt slitasje.
- Under hyppig bruk i vanskelige driftsforhold, bør du smøre alle smøreniplene og kontrollere luftfilteret daglig for å forhindre slitasje.

Klargjøre maskinen for vedlikehold

1. Parker maskinen på en jevn flate.
2. Sett på parkeringsbremsen, stans motoren og ta ut tenningsnøkkelen.
3. La motoren og eksosanlegget få kjøle seg ned.

Jekke opp maskinen

Når motoren kjøres under vedlikehold og/eller motordiagnostikk, bør bakhjulene være 25 mm over bakken og bakakselen støttes på jekk.

FARE

Maskinen kan bli ustødig når den er jekket opp. Den kan gli av jekken, og skade dem som er under.

- **Ikke start motoren når maskinen står på en jekk.**
- **Ta alltid nøkkelen ut av tenningen før du går av maskinen.**
- **Blokker dekkene når maskinen står på en jekk.**

Jekkpunktet foran på maskinen er på forsiden av rammen under tauetungen (Figur 23). Jekkpunktet bak på maskinen er under akselrørene (Figur 24).

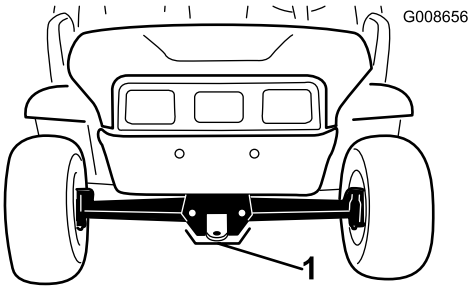

Figur 23

1. Jekkpunkt foran

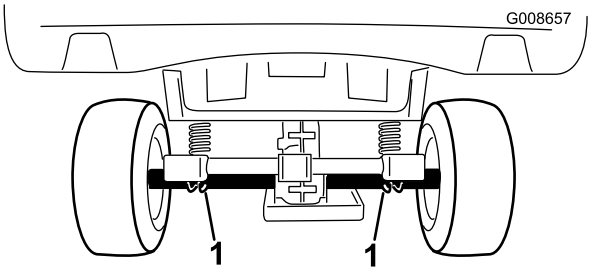

Figur 24

1. Jekkpunkter bak

Åpne og lukke panseret

1. Åpne panseret ved å utløse panserlåsene på begge sider av panseret (Figur 25).

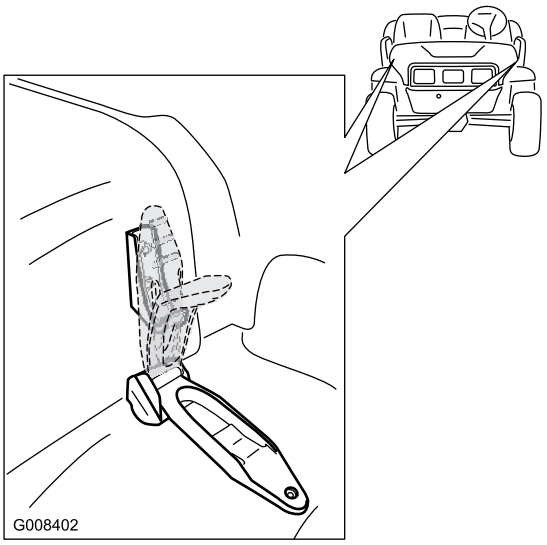

Figur 25

2. Vri panseret opp og tilbake for å heve det.
3. Vri det fremover og ned for å lukke det.
4. Fest panseret med begge panserlåsene.

Smøring

Smøre maskinen

Serviceintervall: Hver 100. driftstime/Årlig (avhengig av hva som kommer først)—Smør lagrene og hylsene. Smør maskinen oftere når den brukes til kraftigere bruk.

Smørefett: Nr. 2 litiumbasert smørefett til vanlig bruk

1. Tørk av smøreniplene med ei fille slik at fremmedmateriale ikke kan komme inn i lagrene eller hylsene.
2. Bruk en fettsprøyte og pump én eller to ganger for å få smørefett inn i maskinens smørenipler.
3. Tørk vekk overflødig smørefett.

Smøreniplene er plassert på endene til de fire parallellstagene (Figur 26) og de to kuleleddene (Figur 27).

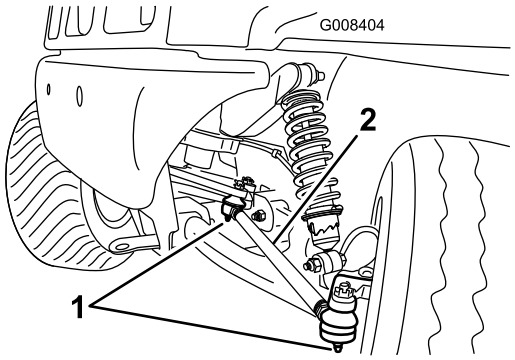

Figur 26
Venstre side

1. Smørenippel
2. Parallellstag

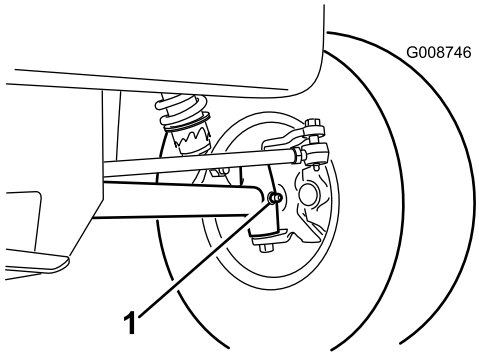

Figur 27
Venstre side

1. Smørenippel (kuleledd)

Vedlikehold av motor

Overhale luftrenseren

Merk: Luftrenseren må renses oftere (med noen få timers mellomrom) hvis maskinen er utsatt for mye støv og sand.

Fjerne luftfilteret

1. Hev lastekassen og sikre den med støttestangen. Se Heve lastekassen (side 16).
2. Utløs låsene som fester luftrenserdekslet til luftrenserhuset (Figur 28).

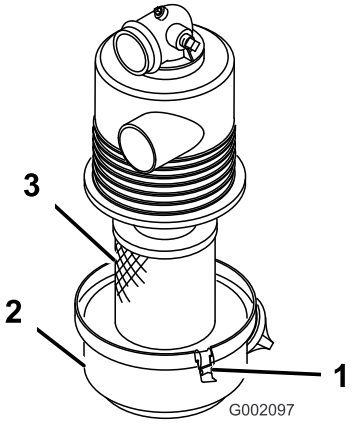

Figur 28

1. Lås
2. Luftrenserdeksel
3. Luftrenserhus

3. Skill dekselet fra kroppen og rengjør innsiden av luftfilterdekselet (Figur 28).
4. Skyv filteret forsiktig ut av luftrenserkroppen.

   Merk: Unngå at filteret ikke slår bort i luftrenserkroppen for å redusere mengden støv som kommer ut.
5. Kontroller luftfilterelementet.
   - Installer filteret hvis luftfilterelementet er rent. Se Montere luftfilteret (side 27).
   - Rengjør filteret hvis luftfilterelementet er skittent. Se Rengjøre filterelementet (side 26).
   - Skift ut filteret hvis det er skadet. Se Skifte luftfilteret (side 27).

Rengjøre filterelementet

Serviceintervall: Hver 100. driftstime—Inspiser og rengjør luftfilterelementet. (Dobbelt så ofte under spesielle driftsforhold; se Vedlikeholde kjøretøyet under spesielle driftsforhold).

Viktig: Ikke bruk et ødelagt filter.

1. Fjern luftfilteret. Se Fjerne luftfilteret (side 26).

2. Blås trykkluft fra innsiden til utsiden av det tørre filterelementet.

   Merk: Hold luftslangedysen minst 51 mm fra filteret og beveg dysen opp og ned mens du roterer filterelementet.

   Viktig: For å hindre at filterelementet blir skadet må vanntrykket ikke overstige 6,89 bar.

3. Kontroller om det er hull eller rifter i filteret ved å holde det opp mot et sterkt lys.

   Merk: Skift hvis luftfilterelementet hvis det har revner eller hull. Se Skifte luftfilteret (side 27).

4. Monter luftfilteret. Se Montere luftfilteret (side 27).

Montere luftfilteret

Viktig: Du må aldri bruke motoren uten at luftrenseren er installert, da det kan resultere i motorskader.

1. Skyv filteret inn i luftrenserhuset (Figur 28).

   Merk: Pass på at filteret er forseglet på riktig måte ved å legge trykk på ytterkanten av filteret når det installeres. Ikke trykk på det elastiske midtpunktet til filteret.

2. Rett inn luftrenserdekslet i forhold til luftrenserkroppen (Figur 28).
3. Fest dekslet til luftrenserkroppen med låsene (Figur 28).
4. Senk lastekassen. Se Senke lastekassen (side 16).

Skifte luftfilteret

Serviceintervall: Hver 200. driftstime—Skift ut luftfilteret. Skift ut luftfilteret tidligere hvis det er skittent eller ødelagt.

1. Fjern luftfilterelementet. Se Fjerne luftfilteret (side 26).
2. Kontroller at det nye filteret ikke ble ødelagt under transporten.

   Merk: Kontroller forseglingsenden av filteret.

   Viktig: Ikke monter et ødelagt filter.

3. Sett i det nye luftfilteret. Se Montere luftfilteret (side 27).

Kontrollere motoroljen

Serviceintervall: Etter de 25 første timene—Skift motoroljen.

Hver 100. driftstime—Skift motoroljen. (Skift olje dobbelt så ofte under spesielle driftsforhold. Se Vedlikeholde kjøretøyet under spesielle driftsforhold.)

Etter de 25 første timene—Skift oljefilteret (modeller 07273 og 07273TC)

Hver 100. driftstime—Skift oljefilteret (modeller 07273 og 07273TC) (Skift filteret dobbelt så ofte under spesielle driftsforhold. Se Vedlikeholde kjøretøyet under spesielle driftsforhold.)

Merk: Bytt oljen oftere når driftsforholdene er svært støvete eller sandete.

Merk: Det brukte motoroljen og oljefilterene skal kasseres på et godkjent gjenvinningssenter.

Skifte oljen (modeller 07266TC og 07279)

Oljetype: Renseolje (API service , SJ eller høyere)

Oljekapasitet: 1,1 l

Viskositet: Se tabellen nedenfor.

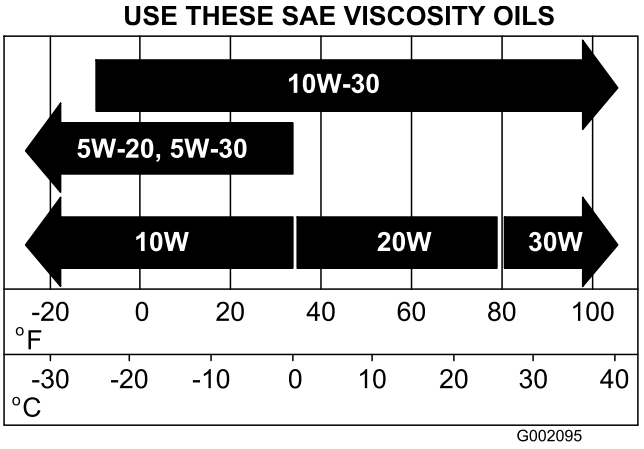

Figur 29

1. Start maskinen og la motoren gå i noen minutter.
2. Hev lastekassen. Se Heve lastekassen (side 16).
3. Skru av tenningen og ta ut nøkkelen.
4. Koble fra batteriet. Se Koble fra batteriet (side 31).
5. Plasser tappefatet under tappepluggen.
6. Fjern tappepluggen (Figur 30).

   Merk: Tapp all oljen ut av motoren.

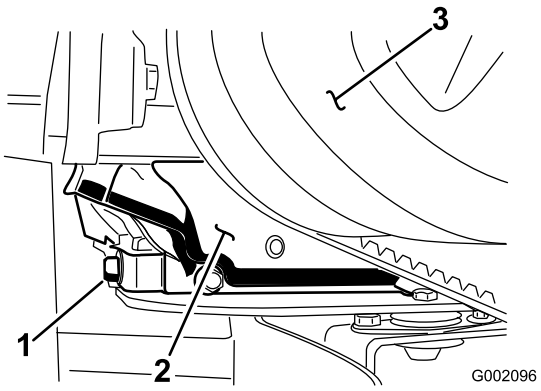

Figur 30

1. Motoroljetappeplugg
2. Motor
3. Primærdrivclutch

Merk: Den brukte oljen skal kasseres på et godkjent gjenvinningssenter.

7. Sett tappepluggen på plass og stram den til 17,6 Nm.
8. Rengjør rundt peilestaven og ta av lokket.
9. Hell olje inn i påfyllingsrøret til oljenivået når opp til Full-merket på peilestaven.

   Merk: Hell i olje sakte, og kontroller nivået ofte underveis. **Ikke overfyll motoren med olje.**
10. Skyv peilestaven helt inn og ta den ut igjen. Kontroller oljenivået.
11. Sett peilestaven på plass igjen.
12. Koble til batteriet og senk lastekassen. Se Koble til batteriet (side 32) og Senke lastekassen (side 16).

Skifte oljen (modeller 07273 og 07273TC)

Oljetype: Renseolje (API service SL eller høyere)

Veivhuskapasitet: 1,4 l når filteret er skiftet ut

Viskositet: Se tabellen nedenfor

Merk: Skift olje og oljefilter oftere når driftsforholdene er svært støvete eller sandete.

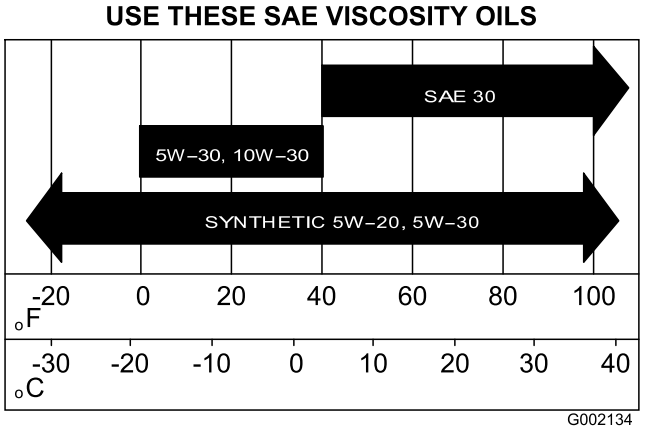

Figur 31

1. Start maskinen og la motoren gå i noen minutter.
2. Hev lastekassen. Se Heve lastekassen (side 16).
3. Skru av tenningen og ta ut nøkkelen.
4. Koble fra batteriet. Se Koble fra batteriet (side 31).
5. Plasser tappefatet under tappepluggen.
6. Fjern tappepluggen og tetningen (Figur 32).

   Merk: Tapp all oljen ut av motoren.

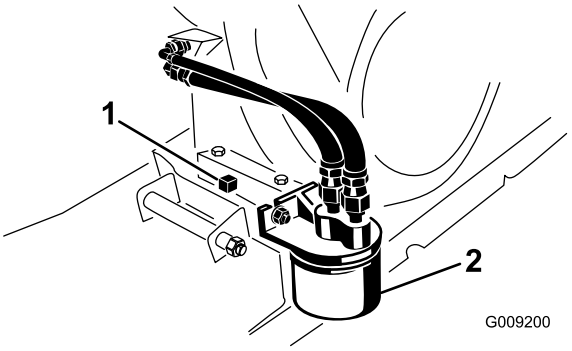

Figur 32

1. Motoroljetappeplugg
2. Motoroljefilter

7. Sett tappepluggen på plass og stram den til 17,6 Nm.
8. Hell olje inn i åpningen til oljenivået når opp til Full-merket på peilestaven.

   Merk: Hell i olje sakte, og kontroller nivået ofte underveis. **Ikke overfyll motoren med olje.**
9. Sett peilestaven på plass, og skru oljelokket godt på.
10. Koble til batteriet og senk lastekassen. Se Koble til batteriet (side 32) og Senke lastekassen (side 16).

Skifte oljefilteret (modeller 07273 og 07273TC)

Merk: Det finnes ingen oljefiltre for modellene 07266TC og 07279.

1. Tapp olje fra motoren. Se trinnene 1 til 7 i Skifte oljen (modeller 07273 og 07273TC) (side 28).

2. Fjern det gamle oljefilteret (Figur 32).
3. Stryk et tynt lag med ren olje på den nye oljefilterpakningen.
4. Tre det nye filteret på filteradapteren til pakningen kommer i kontakt med monteringsplaten. Stram deretter filteret med en halv til trekvart omdreining til (Figur 32).

   Merk: Oljefilteret må ikke trekkes til for hardt.
5. Fyll på olje i veivhuset med angitt type og viskositet. Se Figur 31 i Skifte oljen (modeller 07273 og 07273TC) (side 28).
6. Start motoren og la den gå for å kontrollere om det finnes oljelekkasjer.
7. Stopp motoren og kontroller oljenivået. Fyll olje på etter behov.

Overhale tennpluggen

Kontrollere og skifte tennpluggen

Serviceintervall: Hver 100. driftstime/Årlig (avhengig av hva som kommer først) Skift tennpluggen etter behov.

Type: Champion RN14YC (eller lignende)

Elektrodeavstand: 0,762 mm

Viktig: En tennplugg som er sprukket, skitten eller som ikke virker, må skiftes. Elektrodene må ikke sandblåses, skrapes eller rengjøres ved å bruke en stålbørste fordi partikler kan falle av tennpluggen og inn i sylinderen. Dette resulterer vanligvis i en ødelagt motor.

Merk: Tennpluggen varer vanligvis lenge. Pluggen bør imidlertid tas av og kontrolleres hvis motoren svikter.

1. Rengjør området rundt tennpluggene slik at fremmedmaterialer ikke kan komme ned i sylinderen når tennpluggen er fjernet.
2. Trekk ut ledningen fra klemmene på tennpluggen.
3. Fjern tennpluggen fra sylinderhodet.
4. Kontroller tilstanden til elektroden på siden, elektroden i midten og elektrodeisolatoren i midten for å sikre det ikke er skader (Figur 33).

   Merk: Ikke bruk en ødelagt eller slitt tennplugg. Skift ut med en ny tennplugg av angitt type.

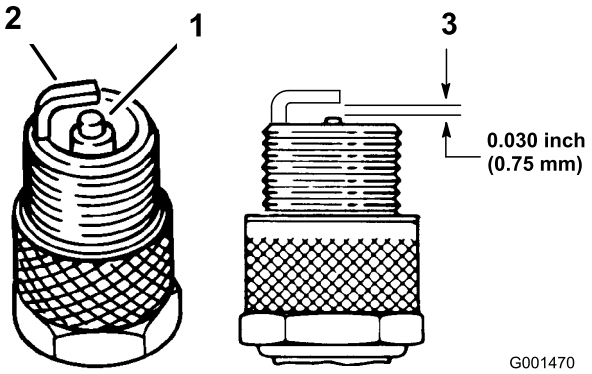

Figur 33

1. Elektrodeisolator i midten
2. Elektrode på siden
3. Elektrodeavstand (ikke måltegning)

5. Still inn luftgapet mellom midten og siden på elektrodene til 0,762 mm (Figur 33).
6. Sett tennpluggen på sylinderhodet, og stram med et moment på 20 Nm.
7. Sett kabelen på tennpluggen.
8. **Kun modeller 07273 og 07273TCy** Gjenta trinn 1 til og med 7 for den andre tennpluggen.

Vedlikehold av drivstoffsystem

Kontrollere drivstoffslangene og -koblingene

Serviceintervall: Hver 400. driftstime/Årlig (avhengig av hva som kommer først)

Kontroller om drivstoffledninger, fester og klemmer er slitte, ødelagte eller løse.

Merk: Reparer komponenter i drivstoffsystem som er ødelagte eller lekker før maskinen tas i bruk.

Skifte drivstoffilteret

Serviceintervall: Hver 800. driftstime/Årlig (avhengig av hva som kommer først)

1. Hev kassen, og støtt den med støttestangen. Se Heve lastekassen (side 16).
2. Skru av tenningen og ta ut nøkkelen.
3. Koble fra batteriet. Se Koble fra batteriet (side 31).
4. Plasser en ren beholder under drivstoffilteret.
5. Fjern klemmene som fester drivstoffilteret til drivstoffslangene (Figur 34).

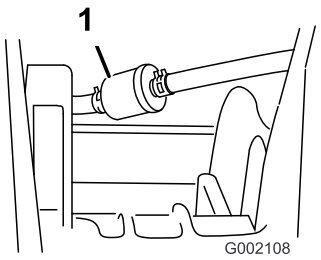

Figur 34

1. Drivstoffilter

6. Fjern det gamle drivstoffilteret fra drivstoffslangene.

   Merk: Drener det gamle filteret og kasser det på et godkjent gjenvinningssenter.
7. Sett i det nye filteret på drivstoffslangen slik at pilene peker **mot** forgasseren.
8. Fest filteret til slangen med klemmene du fjernet i trinn 5.
9. Koble til batteriet og senk lastekassen. Se Koble fra batteriet (side 31) og Senke lastekassen (side 16).

Vedlikeholde karbonsylinderen

Kontrollere luftfilteret i karbonsylinderen

Kontroller åpningen i bunnen av karbonsylinderen og påse at den er ren og fri for rusk og andre hindringer (Figur 35).

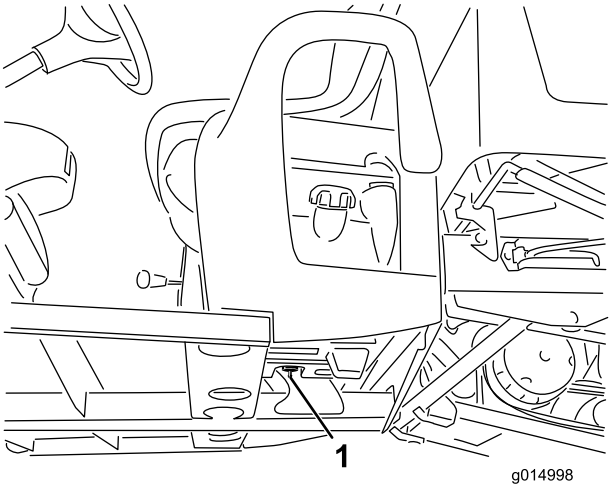

Figur 35

1. Luftfilteråpningen (innenfor drivstofftanken og under karbonsylinderen)

Bytte filter i karbonsylinderen

1. Fjern nippelen med mothake til filteret i karbonsylinderen fra slangen på bunnen av karbonsylinderen, og fjern filteret.

   Merk: Kast det gamle filteret.

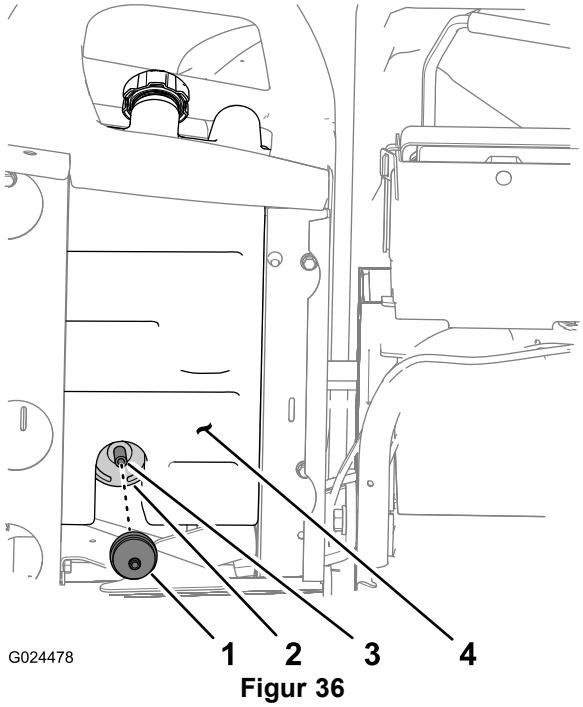

Figur 36

1. Filter i karbonsylinder
2. Karbonsylinder
3. Slange
4. Drivstofftank

2. Sett nippelen med mothake til filteret i karbonsylinderen inn i slangen på bunnen av karbonsylinderen.

Vedlikehold av elektrisk system

Vedlikeholde batteriet

Koble fra batteriet

1. Fjern batteridekselet fra toppen av batteriet (Figur 37).

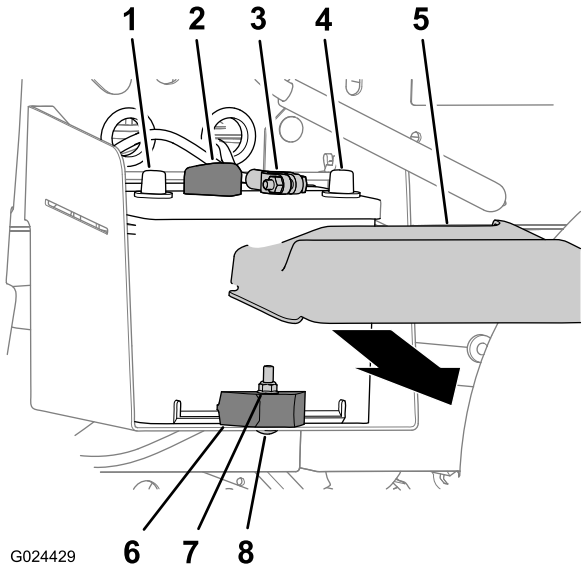

Figur 37

1. Positiv batteripol
2. Positiv batterikabel
3. Negativ batterikabel
4. Negativ batteripol
5. Batterideksel
6. Låsemutter
7. Batteriklemme
8. Låseskrue

2. Koble den positive batterikabelen fra batteripolen (Figur 37).
3. Koble den negative batterikabelen fra batteripolen (Figur 37).

Fjerne batteriet

1. Koble fra batterikablene. Se Koble fra batteriet (side 31).
2. Fjern låsemutteren, låseskruen og batteriklemmen som fester batteriet til batteriholderen (Figur 37).
3. Fjern batteriet fra batteriholderen (Figur 37).

Installere batteriet

1. Still inn batteriet med batteriholderen i maskinen (Figur 37).

   Merk: Pass på at de positive og negative polene til batteriet er stilt inn som vist i Figur 37.

2. Fest batteriet til batteriholderen med batteriklemmen, låseskruen og låsemutteren (Figur 37).
3. Koble til batterikablene. Se Koble til batteriet (side 32).

Koble til batteriet

1. Koble den negative batterikabelen til batteripolen (Figur 37).
2. Koble den positive batterikabelen til batteripolen (Figur 37).
3. Sett på batteridekslet (Figur 37).

Lade batteriet

Viktig: Batteriet skal alltid være full-ladet (spesifikk vekt 1,260). Dette er særlig viktig for å hindre skader på batteriene når temperaturen er under 0°C. .

1. Ta batteriet ut av maskinen slik det er beskrevet i Ta ut batteriet.
2. Kople en batterilader på 3–4 A til batteripostene. Lade batteriet med 3–4 ampere i 4 til 8 timer (12 volt). Batteriet må ikke overopplades.

   ⚠ ADVARSEL

   Når batteriet lades, utvikles det gasser som kan eksplodere.

   Røyk aldri i nærheten av batteriet og hold gnister og åpen ild borte fra batteriet.

3. Installer batteriet i understellet, se Installere batteriet.

Lagre batteriet

Hvis maskinen lagres i mer enn 30 dager, skal batteriet fjernes og fullades. Lagre det enten på en hylle eller på maskinen. La kablene være frakoblet hvis batteriet lagres på maskinen. Lagre batteriet på et kjølig sted for å hindre at batteriladningen forringes raskt. Pass på at batteriet er fulladet, for å forhindre at det fryser.

Skifte sikringer

Det er tre sikringer i det elektriske systemet. De sitter under dashbordet på førersiden (Figur 38).

Ekstra (åpen)	30 A
Tenningssystem/horn	10 A
Frontlys	15 A
Stikkontakt	20 A

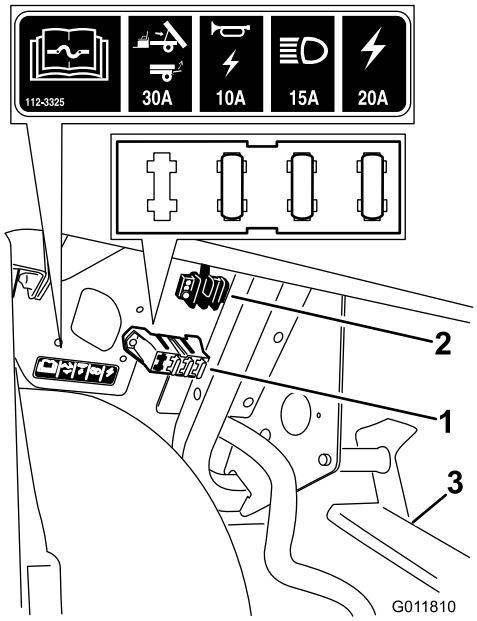

Figur 38

1. Sikringsblokk
2. Jordet blokk
3. Pedalenhet

Vedlikeholde frontlysene

Skifte pærer

⚠ FORSIKTIG

Halogenpærene blir ekstremt varme under bruk. Hvis man tar på en varm pære kan det forårsake brannsår og personskade.

La alltid pærene kjøles ned før du skifter dem. Utvis forsiktighet ved håndtering av pæren.

⚠ FORSIKTIG

Kontaminering av overflaten kan skade frontlyspæren og føre til at den går eller eksploderer og utgjør en alvorlig sikkerhetsfare.

Frontlyslamper skal håndteres uten at man berører den klare kvartsen, enten ved hjelp av et rent papirhåndkle eller berøre basen forsiktig.

Spesifikasjon: Se din *delekatalog*.

1. Pass på at lysbryteren står i av-stillingen. Se Lysbryter (side 13).
2. Åpne panseret. Se Åpne og lukke panseret (side 25).
3. Frakoble den elektriske forbindelsen for nettet fra koblingsstykket til pæreenheten på baksiden av frontlyshuset (Figur 39).

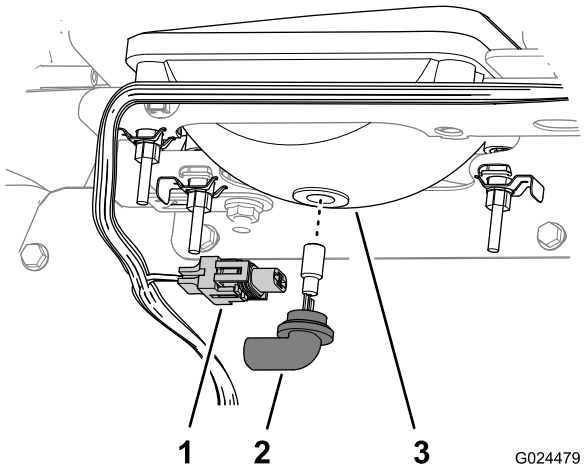

Figur 39

1. Elektrisk forbindelsen for nett
2. Pæreenhet
3. Frontlyshus

4. Vri pæreenheten 1/4 omdreining mot klokken og flytt den bakover, ut av frontlyshuset (Figur 39).
5. Sett på den nye pæreenheten og frontlyshuset, og juster tappene i pæreenheten med sporene i frontlyshuset (Figur 39).

   Merk: Pass på at du ikke berører halogenlampen når den nye lyspæren settes i.
6. Fest pæreenheten ved å vri den 1/4 med klokken (Figur 39).
7. Tilkoble den elektriske forbindelsen for nettet til koblingsstykket til den nye pæreenheten (Figur 39).
8. Lukk panseret. Se Åpne og lukke panseret (side 25)

Skifte frontlys

1. Frakoble den elektriske forbindelsen for nettet fra koblingsstykket til pæreenheten (Figur 40).

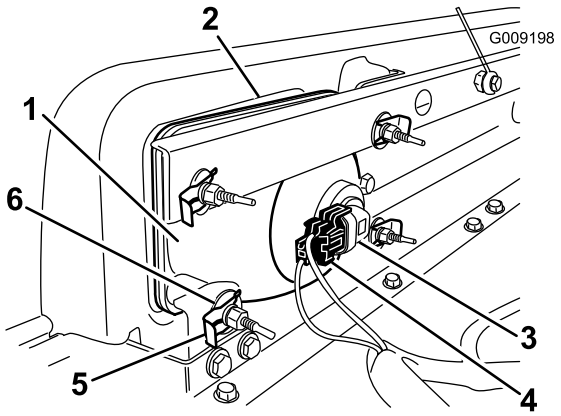

Figur 40

1. Frontlykt
2. Åpning i støtfangeren
3. Pæreenhet
4. Elektrisk forbindelsen for nett
5. Hurtigklemme
6. Flat skive

2. Fjern hurtigklemmene og skivene som fester frontlysene til frontlysbraketten (Figur 40).

   Merk: Ta vare på alle deler som brukes til installering av det nye frontlyset.
3. Fjern frontlysenheten ved å flytte den fremover gjennom åpningen i fremre støtfanger (Figur 40).
4. Fest det nye frontlyset gjennom åpningen i støtfangeren (Figur 40). Påse at justeringspostene er på linje med hullene i monteringsbraketten bak støtfangeren.
5. Fest frontlysenheten med skivene og hurtigklemmene som du fjernet i trinn 2.
6. Tilkoble den elektriske forbindelsen for nettet til koblingsstykket til pæreenheten (Figur 40).
7. Juster frontlysene slik at strålen peker mot korrekt sted. Se Justere frontlyset (side 33).

Justere frontlyset

Bruk følgende prosedyre for å justere retningen på frontlysstrålen når en frontlysenheten skiftes ut eller fjernes.

1. Vri om tenningsnøkkelen til på-stillingen og slå på frontlysene.
2. Ved frontlysenheten, bruk festene til å vippe frontlysenheten og justere strålens retning.

Vedlikehold av drivsystem

Vedlikeholde dekkene

Serviceintervall: Hver 100. driftstime—Kontroller tilstanden på dekkene og felgene.

Hver 100. driftstime—Stram til hjulenes hakemuttere.

1. Kontroller dekkene for slitasje og skader.

   Merk: Driftsulykker, for eksempel å kjøre på fortauskanter, kan skade dekket eller felgen og også forandre hjulstillingen. Kontroller derfor dekkene etter en ulykke.

2. Stram hjulenes hakemutre til 61 til 88 Nm.

Justere spissingen av forhjulene og skråstillingen

Serviceintervall: Hver 100. driftstime/Årlig (avhengig av hva som kommer først)—Kontroller spissingen av forhjulene og skråstillingen.

Viktig: Du må skaffe deg verktøynummer Toro6010 fra Toro-forhandleren for å utføre denne prosedyren.

Spissingen skal være 0 til 6 mm og skråstillingen 0+1/2 grad, det vil si at vinkelen på bunnen av de bakre hjulkantene er 2,3 mm større enn vinkelen på toppen, og med de følgende parametere:

- Kontroller lufttrykket i dekkene for å påse at fronthjulene er fylt til 0,83 bar.
- Du kan enten tilføre vekt til førersetet tilsvarende det av en gjennomsnittlig fører, eller du kan få en fører til å sette seg i setet. Vekten eller føreren må forbli i setet så lenge prosedyren foregår.
- Rull maskinen 2–3 m rett bakover på en jevn overflate, og deretter rett fremover tilbake til opprinnelig startposisjon. Dette vil stabilisere opphenget i driftsstillingen.
- Mål spissingen når hjulene er vendt rett fremover.

1. For å kontrollere skråstillingen, plasser en 90-graders firkant på bakken og påse at den vertikale kanten berører fremre del av dekket (Figur 41).

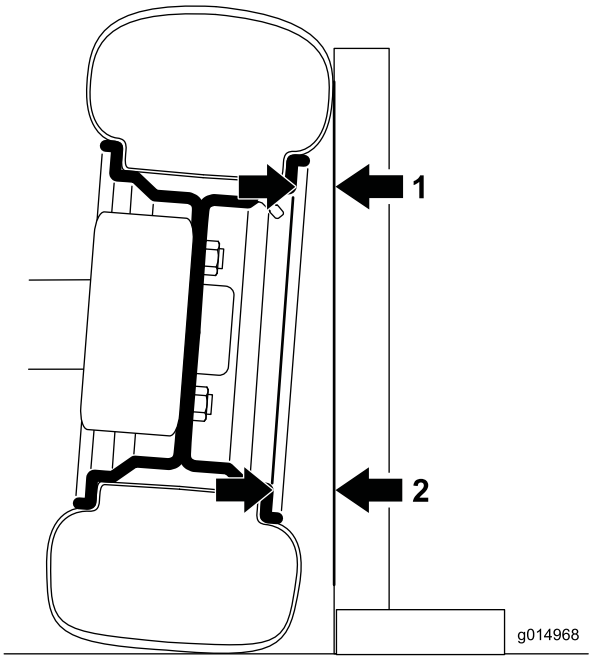

Figur 41

Venstre forhjul vist forfra, vinkelen er overdrevet for illustrative formål

1. Mål her
2. Mål her – skal være 2,3 mm større enn målingen ved 1

2. Mål avstanden fra samme del av kanten øverst og nederst på dekket og til firkanten (Figur 41).

   Merk: Avstanden på målingen fra bunnen skal være 2,3 mm større enn målingen fra toppen. Utfør målingen på begge fordekkene før du justerer.

   Utfør følgende prosedyre for hvert dekk som trenger justering:

3. Bruk verktøyet Toro 6010 til å rotere kragen på støtdemperen for å endre fjæringslengden (Figur 42).
   - Hvis bunnmålingen var for kort, reduser lengden på fjæringen.
   - Hvis bunnmålingen var for lang, øk lengden på fjæringen.

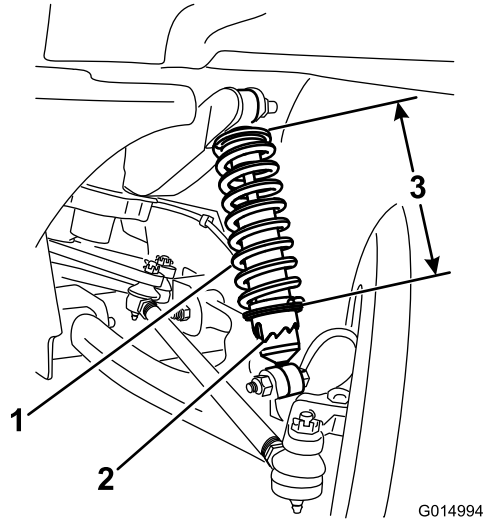

Figur 42

1. Støtdempende fjæring
2. Krage
3. Fjærlengde

4. Rull maskinen 2–3 m rett bakover på en jevn overflate, og deretter rett fremover tilbake til opprinnelig startposisjon.
5. Gjenta prosedyren, og start med trinn 1 helt til skråstillingen er korrekt innstilt for begge forhjulene.
6. Mål avstanden mellom begge forhjulene ved akselhøyde, både foran og bak på forhjulene (Figur 43).

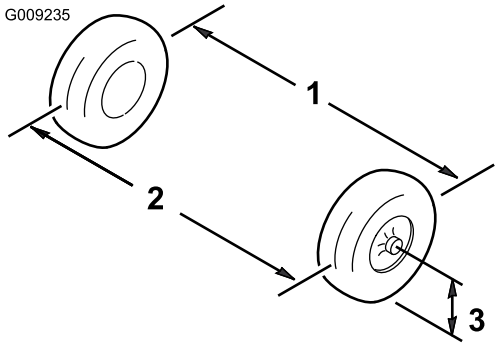

Figur 43

1. Dekkets midtlinje – bak
2. Dekkets midtlinje – foran
3. Akselens midtlinje

7. Hvis målene ikke faller innenfor 0 til 6 mm, løsne låsemutteren i begge ender av parallellstagene (Figur 44).

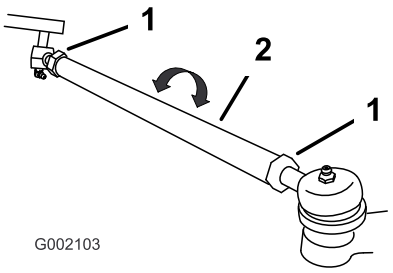

Figur 44

1. Låsemutter
2. Parallellstag

8. Roter begge parallellstagene for å bevege den fremre delen av dekket innover eller utover.
9. Stram parallellstagets låsemuttere når justeringen er korrekt.
10. Pass på at rattet kan vris helt i begge retninger.

Kontrollere giroljenivået

Serviceintervall: Hver 100. driftstime

Oljetype: SAE 10W30 (API service, SJ eller høyere)

Oljekapasitet: 1,4 l

1. Tørk området rundt fyllepluggen med ei fille (Figur 46).

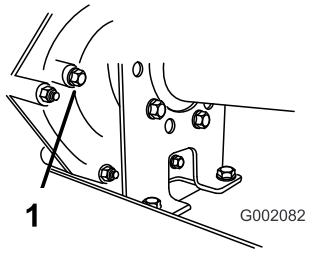

Figur 45

1. Fylleplugg

2. Fjern fyllepluggen ved å rotere den mot klokken (Figur 46).

   Merk: Ta vare på fyllepluggen og pakning for installasjon i trinn 5.
3. Kontroller giroljenivået ved å se inn i åpningen for fyllepluggen (Figur 46).

   Merk: Giroljenivået bør være opptil bunnen av gjengene i fyllepluggehullet.
4. Hvis oljenivået er under gjengene, må du fylle på angitt olje i fyllepluggehullet til oljenivået i drivverket er på linje med bunnen av gjengene.
5. Sett på og stram fyllepluggen og pakningen i fyllepluggehullet til drivverket (Figur 46).

Skifte transakselvæsken

Serviceintervall: Hver 800. driftstime/Årlig (avhengig av hva som kommer først)

Oljetype: SAE 10W30 (API service, SJ eller høyere)

Oljekapasitet: 1,4 l

1. Rengjør området rundt fyllepluggen og tappepluggen med ei fille (Figur 46).

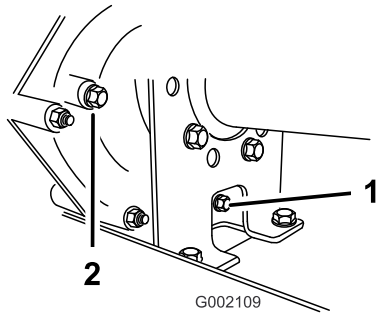

Figur 46

1. Tappeplugg 2. Fylleplugg

2. Plasser et tappefat med kapasitet på minst 2 liter under tappepluggen.
3. Fjern fyllepluggen ved å rotere den mot klokken (Figur 46).

   Merk: Ta vare på fyllepluggen og pakning for installasjon i trinn 7.
4. Fjern tappepluggen ved å rotere den mot klokken (Figur 46).

   Merk: Ta vare på tappepluggen og pakning for installasjon i trinn 5.

   Merk: Tapp all oljen ut av transakselen.
5. Sett på og stram tappepluggen og pakningen i tappeplugghullet til drivverket (Figur 46).

   Merk: Den brukte oljen skal kasseres på et godkjent gjenvinningssenter.
6. Fyll beholderen (Figur 47) via fyllepluggshullet med ca. 1,4 liter angitt olje eller til oljenivået i drivverket er på linje med bunnen av gjengene (Figur 46).

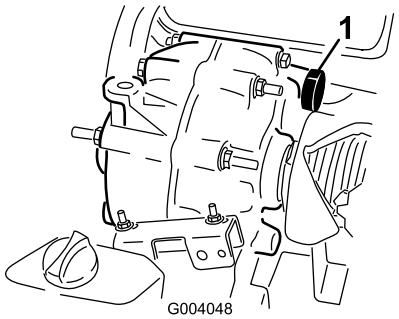

Figur 47

1. Fylle olje

7. Sett på og stram fyllepluggen og pakningen i fyllepluggshullet til drivverket (Figur 46).
8. Start motoren og bruk maskinen.
9. Sjekk oljenivået, og fyll på olje hvis nivået er under gjengene i fyllplugghullet (Figur 46).

Kontrollere og justere fri-posisjon

Serviceintervall: Hver 100. driftstime

Når man utfører rutinemessig vedlikehold og/eller motordiagnostistikk, må transakselen flyttes til fri (Figur 48). Kjøretøyet har en fri-posisjon på girspaken som kontrollerer nøytralen i transakselen. Du bør gjennomføre følgende tiltak for at frigirspaken skal bruke nøytralen i transakselen på riktig måte:

1. Flytt girspaken til fri-posisjonen.
2. Påse at den nøytrale braketten er i nøytral stilling (på nivå med kabelmonteringsbraketten under girbraketten) ved å dreie drivclutchen (Figur 48).

   Merk: Kjøretøyet skal ikke rulle frem og tilbake. Dersom det gjør det, må du sette den nøytrale braketten i fri.

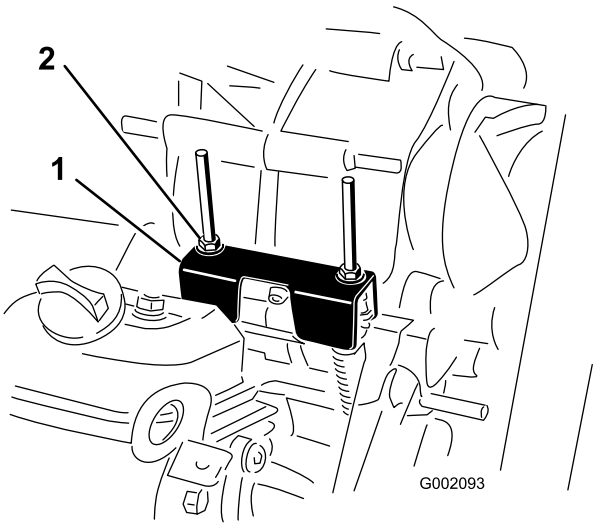

Figur 48

1. Nøytral brakett 2. Låsemuttere

3. Vri en av låsemutrene (Figur 48) for å få en avstand på 0,762 til 1,524 mm mellom bunnen av mutter/skive og nøytral brakett.

   Merk: Du må holde gjengeakselen under braketten når du justerer posisjonen til låsemutteren på toppen.
4. Vri den andre låsemutteren for å få en avstand på 0,76 til 1,52 mm mellom bunnen av mutter/skive og nøytral brakett.
5. Trekk opp hver girkabel for å sikre at det er et mellomrom på 0,76–1,52 mm mellom mutter/skive og nøytral brakett (Figur 49).

Merk: Hvis det ikke er et mellomrom, juster mutterne til angitt mellomrom.

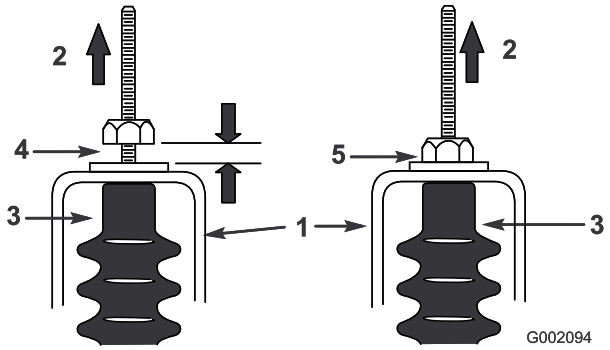

Figur 49

1. Nøytral brakett
2. Dra opp
3. Kabelhette
4. 0,76 til 1,52 mm avstand
5. **Feil** – juster for å få en avstand på 0,76 til 1,52 mm

6. Start motoren og sett girspaken i fremover, revers og fri flere ganger for å passe på at den nøytrale braketten fungerer som den skal.

Vedlikeholde primær drivclutch

Serviceintervall: Hver 400. driftstime/Årlig (avhengig av hva som kommer først)

⚠ FORSIKTIG

Støvet i clutchen fraktes gjennom luften og kan skade øynene dine eller du kan inhalere det og få pusteproblemer.

Bruk vernebriller og en støvmaske eller annet øye- eller åndedrettsvern når du gjennomfører denne prosedyren.

1. Hev og lås fast lastekassen. Se Heve lastekassen (side 16).
2. Fjern de tre skruene som fester dekselet til clutchen og fjern dekselet (Figur 50).

   Merk: Ta vare på dekselet og skruene for installasjon.

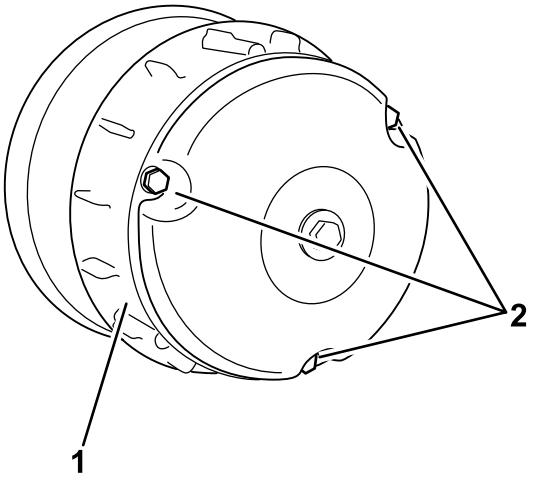

Figur 50

1. Deksel
2. Skruer

3. Rengjør innsiden av dekselet og de indre delene av clutchen grundig ved hjelp av komprimert luft.
4. Sett på clutchdekselet og fest det med de tre skruene (Figur 50) som du fjernet i (2).
5. Senk lastekassen. Se Senke lastekassen (side 16).

Vedlikehold av kjølesystem

Rengjøre motorens kjøleområder

Serviceintervall: Hver 100. driftstime Rengjør kjølesystemet dobbelt så ofte under spesielle driftsforhold. Se Vedlikeholde kjøretøyet under spesielle driftsforhold.

Viktig: Hvis du bruker motoren med en blokkert rotasjonsskjerm, skitne eller tilstoppete kjøleribber eller hvis kjøledekslene er fjernet, kan motoren bli ødelagt på grunn av overoppheting.

Viktig: Rengjør aldri motoren med en trykkvasker. Vann kan forurense drivstoffsystemet.

Rengjør rotasjonsskjerm, kjøleribber og motorens utvendige overflater.

Merk: Rengjør motorens kjølekomponenter oftere under ekstremt støvete og skitne forhold.

Vedlikehold av bremser

Kontrollere bremsene

Serviceintervall: Hver 100. driftstime

Bremsene er viktige sikkerhetskomponenter i maskinen. Som alle andre sikkerhetskomponenter må de kontrolleres med jevne mellomrom for at de skal gi optimal ytelse og sikkerhet.

- Undersøk om bremseskoene er slitte eller skadde. Hvis tykkelsen på fôringen (bremseskive) er mindre enn 1,6 mm, må bremseskoen byttes ut.
- Kontroller om bakplaten eller andre komponenter viser tegn til slitasje eller deformasjon. Hvis du oppdager deformasjon, må du skifte ut de aktuelle komponentene.
- Kontrollere nivået på bremsevæsken. Se Sjekke bremsevæskenivået (side 19).

Justere parkeringsbremsen

Serviceintervall: Hver 200. driftstime

1. Lirk gummihetten av parkeringsbremsen.
2. Løsne setteskruen som festen knotten til parkeringsbremsespaken (Figur 51).

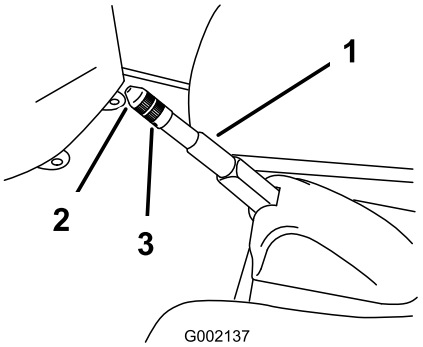

Figur 51

1. Parkeringsbremsespak
2. Knott
3. Setteskrue

3. Roter knotten til det er nødvendig med styrke på 133–156 Nm for å heve spaken.
4. Stram setteskruen, og monter gummihetten.

Vedlikehold av remmer

Vedlikeholde drivremmen

Kontrollere drivremmen

Serviceintervall: Etter de 8 første timene

Hver 200. driftstime

1. Hev lastekassen. Se Heve lastekassen (side 16).
2. Sett drivverket i nøytral, sett på parkeringsbremsen, stans motoren og ta ut tenningsnøkkelen.
3. Roter og inspiser remmen (Figur 52) for overdreven slitasje eller skade.

   Merk: Skift beltet hvis det har mye slitasje eller skade. Se Skifte drivremmen (side 39).

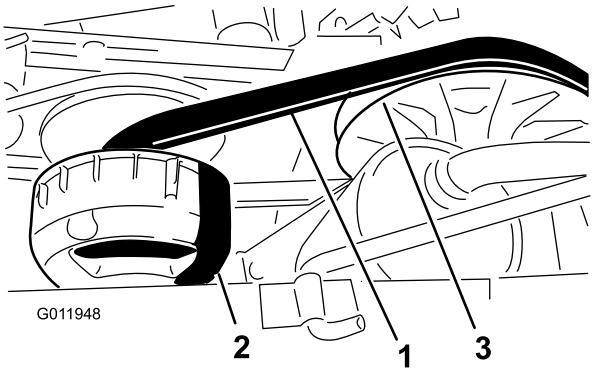

Figur 52

1. Drivrem
2. Primærclutch
3. Sekundærclutch

4. Senk lastekassen. Se Senke lastekassen (side 16).

Skifte drivremmen

1. Hev lastekassen. Se Heve lastekassen (side 16).
2. Sett drivverket i nøytral, sett på parkeringsbremsen, stans motoren og ta ut tenningsnøkkelen.
3. Vri og før remmen over den sekundære clutchen (Figur 52).
4. Ta av remmen fra den primære clutchen (Figur 52).

   Merk: Kast det gamle beltet.
5. Still inn den nye remmen over den primære clutchen (Figur 52).
6. Vri og før remmen over den sekundære clutchen (Figur 52).
7. Senk lastekassen. Se Senke lastekassen (side 16).

Justere startgeneratorremmen

Serviceintervall: Etter de 8 første timene

Hver 200. driftstime

1. Hev lastekassen. Se Heve lastekassen (side 16).
2. Løsne startergeneratorens svingmutter (Figur 53).

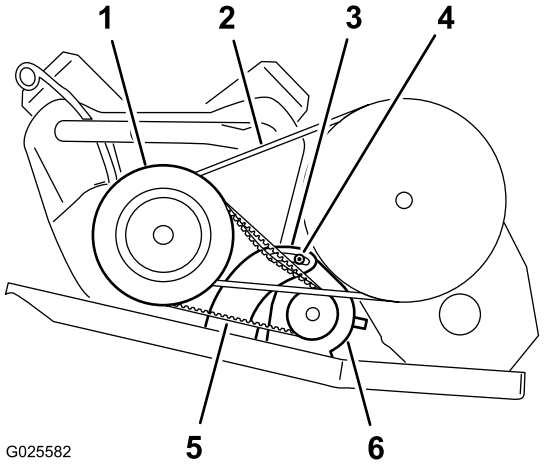

Figur 53

1. Primærdrivclutchhus
2. Drivrem
3. Generatorsvingbrakett
4. Svingmutter
5. Startgeneratorrem
6. Startgenerator

3. Still inn et spikerjern mellom motormonteringen og starteren.
4. Trykk spikerjernet nedover for å vri starteren ned i sporet til remspenningen er 6 mm ved 44 N styrke (Figur 53).
5. Stram svingmutteren med håndkraft og fjern spikerjernet (Figur 53).
6. Stram låsemutteren til 88–115 Nm.
7. Senk lastekassen. Se Senke lastekassen (side 16).

Vedlikeholde chassis

Justere lastekassens låser

Hvis lastekasselåsen ikke er juster, vibrerer lastekassen opp og ned når du kjører. Du kan justere låsepostene slik at sperrene holder lastekassen stramt mot chassiset.

1. Løsne låsemutteren på enden av låseposten (Figur 54).

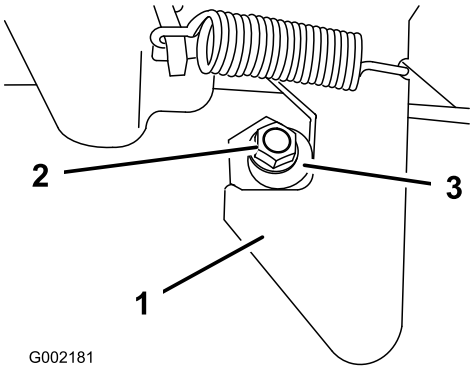

Figur 54

1. Lås
2. Låsemutter
3. Låsepost

2. Vri låseposten med klokken til den sitter tett mot krokdelen på sperren (Figur 54).
3. Stram låsemutteren med et moment på 19,7 til 25,4 Nm.
4. Gjenta trinnene 1 til 3 for låsen på den andre siden av kjøretøyet.

Rengjøring

Vaske maskinen

Du bør vaske maskinen etter behov. Bruk bare vann eller et mildt rengjøringsmiddel. Du kan bruke en klut til å vaske maskinen, men panseret kommer til å miste litt av glansen.

Viktig: Ikke bruk høyttrykksutstyr til å vaske maskinen. Høyttrykksutstyr kan skade det elektriske systemet, løsne viktige merker og vaske bort nødvendig fett fra friksjonspunktene. Unngå overdreven bruk av vann nær kontrollpanelet, motoren og batteriet.

Lagring

1. Sett maskinen på en jevn flate, sett på parkeringsbremsen, stans motoren og ta ut nøkkelen.
2. Fjern utvendige gressrester og smuss fra hele maskinen, inkludert i motorens sylindertoppribber og viftehus.

   Viktig: Du kan vaske maskinen med skånsomt vaskemiddel og vann. Ikke bruk høyttrykksutstyr til å vaske maskinen. Trykkvasking kan skade det elektriske systemet og vaske bort nødvendig fett fra friksjonspunktene. Unngå bruk av for mye vann nær dashbordet, lysene, motoren og batteriet.
3. Sjekk bremsen. Se Kontrollere bremsene (side 38).
4. Vedlikehold luftrenseren. Se Overhale luftrenseren (side 26).
5. Smøre maskinen. Se Smøring (side 26).
6. Bytte motorolje. Se Skifte oljen (modeller 07266TC og 07279) (side 27) og Skifte oljen (modeller 07273 og 07273TC) (side 28).
7. Kontroller trykket i dekkene. Se Kontrollere trykket i dekkene (side 19).
8. Ved lagring i mer enn 30 dager skal drivstoffsystemet forberedes på følgende måte:
   A. Bland et drivstoffstabiliserings-/kondisjoneringsmiddel med petroleumsbase i drivstoffet på tanken.

      Viktig: Ikke lagre stabiliseringsmiddel / behandlet drivstoff i mer enn 90 dager.

      Følg blandingsinstruksjonene fra produsenten av drivstoffstabiliseringsmiddelet. (0,04 l per 5 liter).

      Viktig: Drivstoffstabiliseringsmidler med alkoholbase (etanol eller metanol) må ikke brukes.

      Merk: Drivstoffstabiliserings-/kondisjoneringsmiddel er mest effektivt når det blandes med fersk bensin og brukes til enhver tid.

   B. Kjør motoren for å fordele det behandlede drivstoffet i drivstoffsystemet (fem minutter).
   C. Slå av motoren, la den kjøles ned og tøm drivstofftanken.

      Merk: Drivstoff må kasseres i henhold til lokale forskrifter. Gjenvinn i samsvar med lokale forskrifter.

   D. Start motoren igjen og kjør den til den stopper.
   E. Choke motoren.
   F. Start motoren og la den gå til den ikke starter mer.
9. Ta ut tennpluggene, og sjekk tilstanden. Se Kontrollere og skifte tennpluggen (side 29).
10. Når tennpluggene er tatt ut, heller du to spiseskjeer med olje i tennplugghullet.
11. Bruk den elektriske starteren til å starte motoren og fordele oljen på innsiden av sylinderen.
12. Monter tennpluggen(e), og stram til anbefalt spenningsmoment. Se Kontrollere og skifte tennpluggen (side 29).

    Merk: Ikke monter ledningen på tennpluggen(e).
13. Ta batteriet ut av chassiset lad det helt opp. Se Fjerne batteriet (side 31).

    Viktig: Batteriet må være full-ladet for å unngå at det fryser og skades ved temperaturer under 0°C. Et fullt oppladet batteri opprettholder ladningen i ca. 50 dager ved temperaturer som er under 4°C.

    Merk: Batterikablene må ikke være koblet til batteripolene under lagring.
14. Sjekk og stram til alle bolter, muttere og skruer. Alle skadde eller defekte deler må repareres eller skiftes ut.
15. Reparer alle riper eller avskallinger i lakken.

    Merk: Du kan kjøpe maling hos ditt autoriserte forhandlerverksted.
16. Maskinen må oppbevares rent og tørt i en garasje eller på et lager.
17. Ta nøkkelen ut av tenningen, og oppbevar den på et trygt sted som er utilgjengelig for barn.
18. Legg en presenning over maskinen for å beskytte den og holde den ren.

Notat:

Liste over internasjonale forhandlere

Distributør:	Land:	Telefonnummer:	Distributør:	Land:	Telefonnummer:
Agrolanc Kft	Ungarn	36 27 539 640	Maquiver S.A.	Colombia	57 1 236 4079
Balama Prima Engineering Equip.	Hong Kong	852 2155 2163	Maruyama Mfg. Co. Inc.	Japan	81 3 3252 2285
B-Ray Corporation	Korea	82 32 551 2076	Mountfield a.s.	Den tsjekkiske republikk	420 255 704 220
Casco Sales Company	Puerto Rico	787 788 8383	Mountfield a.s.	Slovakia	420 255 704 220
Ceres S.A.	Costa Rica	506 239 1138	Munditol S.A.	Argentina	54 11 4 821 9999
CSSC Turf Equipment (pvt) Ltd.	Sri Lanka	94 11 2746100	Norma Garden	Russland	7 495 411 61 20
Cyril Johnston & Co.	Nord-Irland	44 2890 813 121	Oslinger Turf Equipment SA	Ecuador	593 4 239 6970
Cyril Johnston & Co.	Irland	44 2890 813 121	Oy Hako Ground and Garden Ab	Finland	358 987 00733
Equiver	Mexico	52 55 539 95444	Parkland Products Ltd.	New Zealand	64 3 34 93760
Femco S.A.	Guatemala	502 442 3277	Perfetto	Polen	48 61 8 208 416
ForGarder OU	Estland	372 384 6060	Pratoverde SRL.	Italia	39 049 9128 128
G.Y.K. Company Ltd.	Japan	81 726 325 861	Prochaska & Cie	Østerrike	43 1 278 5100
Geomechaniki of Athens	Hellas	30 10 935 0054	RT Cohen 2004 Ltd.	Israel	972 986 17979
Golf international Turizm	Tyrkia	90 216 336 5993	Riversa	Spania	34 9 52 83 7500
Guandong Golden Star	Kina	86 20 876 51338	Lely Turfcare	Danmark	45 66 109 200
Hako Ground and Garden	Sverige	46 35 10 0000	Solvert S.A.S.	Frankrike	33 1 30 81 77 00
Hako Ground and Garden	Norge	47 22 90 7760	Spypros Stavrinides Limited	Kypros	357 22 434131
Hayter Limited (U.K.)	Storbritannia	44 1279 723 444	Surge Systems India Limited	India	91 1 292299901
Hydroturf Int. Co Dubai	De forente arabiske emirater	97 14 347 9479	T-Markt Logistics Ltd.	Ungarn	36 26 525 500
Hydroturf Egypt LLC	Egypt	202 519 4308	Toro Australia	Australia	61 3 9580 7355
Irrimac	Portugal	351 21 238 8260	Toro Europe NV	Belgia	32 14 562 960
Irrigation Products Int'l Pvt Ltd.	India	0091 44 2449 4387	Valtech	Marokko	212 5 3766 3636
Jean Heybroek b.v.	Nederland	31 30 639 4611	Victus Emak	Polen	48 61 823 8369

European Privacy Notice

Informasjonen Toro samler inn
Toro Warranty Company (Toro) respekterer ditt personvern. For at vi skal kunne behandle ditt garantikrav og kontakte deg ved en eventuell produkttilbakekalling, ber vi deg om å dele enkelte personopplysninger med oss, enten direkte eller gjennom den lokale Toro-bedriften eller -forhandleren.

Toros garantisystem finnes på vertsservere i USA, hvor personvernlovgivningen kanskje ikke gir samme beskyttelse som i ditt eget land.

VED Å DELE DIN PERSONLIGE INFORMASJON MED OSS, SAMTYKKER DU I BEHANDLINGEN AV DIN PERSONLIGE INFORMASJON SOM BESKREVET I DENNE PERSONVERNERKLÆRINGEN.

Måten Toro bruker informasjon på
Toro kan bruke din personlige informasjon til å behandle garantikrav, til å kontakte deg ved en eventuell produkttilbakekalling og av andre hensyn som vi vil fortelle deg om. Toro kan dele din informasjon med Toros datterselskaper, forhandlere eller andre forretningspartnere i forbindelse med disse aktivitetene. Vi vil ikke selge din personlige informasjon til andre selskaper. Vi forbeholder oss retten til å oppgi personlig informasjon for samsvar med gjeldende lovgivning og på forespørsel fra passende myndighet, for å kunne drive våre systemer korrekt eller for vår egen eller andre brukeres beskyttelse.

Oppbevaring av personlig informasjon
Vi vil oppbevare din personlige informasjon så lenge vi har behov for den, av hensynene de opprinnelig ble samlet inn for eller av andre legitime hensyn (som f.eks. samsvar med regelverk), eller som påkrevd av gjeldende lovgivning.

Toros forpliktelse til din personlige informasjons sikkerhet
Vi tar rimelige forholdsregler for å beskytte sikkerheten til din personlige informasjon. Vi setter også i verk tiltak for å opprettholde nøyaktigheten til og gjeldende status for personlig informasjon.

Tilgang og korrigering av personlig informasjon
Hvis du vil gjennomgå eller korrigere din personlige informasjon, kontakt oss per e-post på legal@toro.com.

Australsk forbrukerlov

Australske kunder vil finne opplysninger angående australsk forbrukerlov enten inni boksen eller hos din lokale Toro-forhandler.

Toros totaldekningsgaranti

Begrenset garanti

Betingelser og inkluderte produkter

Toro Company og datterselskapet Torp Warranty Company, i henhold til en avtale mellom dem, garanterer i fellesskap at ditt kommersielle Toro-produkt ("produktet") er uten feil i materialer eller håndverk i to år eller 1500 driftstimer*, avhengig av hva som inntreffer først. Denne garantien gjelder alle produkter, med unntak av luftemaskiner (se separate garantierklæringer for disse produktene). Der det finnes berettigede forhold, vil vi reparere produktet uten ekstra kostnad for deg, inkludert diagnostikkutstyr, arbeid, deler og transport. Denne garantien tar effekt på den dato som produktet leveres til kunden.
* Produkt utstyrt med timeteller.

Instruksjoner for å innhente garantitjenester

Du er ansvarlig for å underrette distributøren eller den autoriserte forhandleren av kommersielle produkter om hvem du kjøpte produktet av, straks du tror at det foreligger et berettiget forhold. Hvis du trenger hjelp med å finne en distributør eller autorisert forhandler av kommersielle produkter, eller hvis du har spørsmål ang. dine garantirettigheter eller ansvar, kan du kontakte:

Toros serviceavdeling for kommersielle produkter
Toro Warranty Company
8111 Lyndale Avenue South
Bloomington, MN 55420-1196, USA

+1–952–888–8801 eller +1–800–952–2740

E-post: commercial.warranty@toro.com

Eierens ansvar

Som eier av produktet, er du ansvarlig for nødvendig vedlikehold og justeringer som beskrives i *brukerhåndboken*. Hvis du ikke utfører nødvendig vedlikehold og justeringer, kan dette føre til at garantien blir ugyldig.

Elementer og betingelser som ikke inkluderes

Ikke all produktsvikt eller feilfunksjon som finner sted i løpet av garantiperioden er et resultat av defekter i materialene eller håndverket. Denne garantien dekker ikke følgende:

- Produktsvikt som er et resultat av at man ikke har brukt originale Toro-deler ved utskiftninger, eller fra montering og bruk av tilleggsutstyr eller endret tilbehør som ikke kommer fra Toro. En separat garanti kan gis av produsenten for disse artiklene.
- Produktsvikt som er et resultat av at man ikke har utført anbefalt vedlikehold og/eller justeringer. Hvis du ikke vedlikeholder Toro-produktet i henhold til anbefalt vedlikehold som oppgitt i *brukerhåndboken*, kan dette føre til at garantikrav blir avslått.
- Produktsvikt som er et resultat av at man har brukt produktet på en grov, uaktsom eller uforsiktig måte.
- Deler som anses som forbruksdeler, bortsett fra om de er defekte. Eksempler på deler som anses som forbruksdeler, eller som brukes opp, under normal drift av produktet er, men er ikke begrenset til, bremseklosser og bremsebelegg, clutchbelegg, kniver, spoler, valser og lagre (tettet eller smurt), motstål, tennplugger, styrehjul og lagre, dekk, filtre, remmer og enkelte sprøytedeler som diafragma, munnstykker, kontrollventiler o.l.
- Feil forårsaket av utenforliggende krefter. Tilstander som anses å være utenforliggende krefter inkluderer, men er ikke begrenset til, vær, lagringsprosedyrer, ikke-godkjent bruk av kjølemidler, smøremidler, tilsetningsstoffer, gjødsel, vann eller kjemikalier o.l.
- Feil eller ytelsesproblemer på grunn av drivstoffbruk (f.eks. bensin, diesel eller biodiesel) som ikke samsvarer med de respektive bransjestandardene.
- Normal støy, vibrasjon, slitasje og forringelse.
- "Vanlig slitasje" inkluderer, men er ikke begrenset til, skade på seter pga. slitasje eller slipevirkning, slitte, lakkerte overflater, oppskrapte merker eller vinduer o.l.

Deler

Deler som skal skiftes ut som en del av nødvendig vedlikehold er garantert for perioden opp til tidspunktet for utskiftingen av delen. Deler som skiftes ut under garantien dekkes i gyldighetsperioden for garantien til originalproduktet og blir Toros eiendom. Toro vil ta den siste avgjørelsen om å reparere eventuelle eksisterende deler eller montere eller erstatte den. Toro kan bruke fabrikkreparerte deler for garantireparasjoner.

Garanti for dypsyklus- og litium-ionbatterier:

Dypsyklus- og litium-ion-batterier har et begrenset antall kilowattimer de kan levere i løpet av levetiden. Bruks-, lade- og vedlikeholdsteknikker kan forlenge eller forkorte den totale levetiden til batteriet. Etter hvert som batteriene i dette produktet brukes, vil mengden med faktisk arbeid mellom ladeintervallene sakte men sikkert minske til batteriet er helt brukt opp. Bytte av oppbrukte batterier, på grunn av normal forbruk, er produkteiers ansvar. Batteriene må kanskje byttes ut i løpet av den ordinære produktgarantiperioden for eierens regning. Merk: (Kun litium-ionbatterier): Et litium-ionbatteri har en proporsjonsmessig delegaranti som begynner tredje året og gjelder til og med femte året, avhengig av driftstid og kilowattimer brukt. Les *brukerhåndboken* for mer informasjon.

Vedlikehold foretas for eierens regning

Trimming av motor, smøring, rengjøring og lakkering, utskifting av filtre, kjølevæske og utføring av anbefalt vedlikehold, er noen av de normale tjenestene som Toro-produkter forutsetter må foretas for eiers regning.

Generelle betingelser

Reparasjon av en autorisert Toro-distributør eller -forhandler er ditt eneste rettsmiddel under denne garantien.

Verken Toro Company eller Toro Warranty Company er ansvarlig for indirekte, tilfeldige eller betingede skader i forbindelse med bruk av Toro-produkter som dekkes av denne garantien, inkludert eventuelle kostnader eller utgifter forbundet med bruk av reserveutstyr eller -tjenester i perioder med feilfunksjon og ikke-bruk (innenfor rimelighetens grenser) i påvente av at reparasjoner skal foretas under denne garantien. Bortsett fra utslippsgarantien som det vises til nedenfor, hvis den gjelder, er det ingen andre uttrykkelige garantier. Alle impliserte garantier om salgbarhet og egnethet til bruk er begrenset til varigheten av denne uttrykkelig garantien.

Noen stater tillater ikke utelatelse av tilfeldige eller betingede skader eller begrensninger for hvor lenge en implisert garanti skal vare. Ovennevnte utelatelser og begrensninger gjelder derfor kanskje ikke for deg. Denne garantien gir deg spesielle rettigheter i henhold til loven, og du kan kanskje også ha andre rettigheter som varierer fra stat til stat.

Merknad ang. motorgaranti:

Systemet for utslippskontroll på ditt produkt dekkes kanskje av en separat garanti hvor kravene er fastsatt av det amerikanske miljøforvaltningsorganet EPA (EPA = Environmental Protection Agency) og/eller bilprodusentgruppen CARB (CARB = California Air Resources Board). Timebegrensningen som fastsettes ovenfor gjelder ikke for garantien for systemer for utslippskontroll. Du finner mer informasjon om dette i garantierklæringen for motorutslippskontroll i brukerhåndboken eller i dokumentasjonen fra motorprodusenten.

Land andre enn USA og Canada

Kunder som har kjøpt Toro-produkter som er eksportert fra USA eller Canada bør ta kontakt med sin Toro-distributør (forhandler) for å få garantipoliser for ditt land, din provins eller din delstat. Hvis du av en noen grunn er misfornøyd med din forhandlers tjenester eller har vanskeligheter med å skaffe deg informasjon om garantien, ta kontakt med importøren av Toro-produktene.