Form No. 3384-925 Rev B

TORO®

Count on it.

Manual do utilizador

# Veículo utilitário Workman® MD e MDX

**Modelo nº 07266TC—Nº de série 314000001 e superiores**
**Modelo nº 07273—Nº de série 314000001 e superiores**
**Modelo nº 07273TC—Nº de série 314000001 e superiores**
**Modelo nº 07279—Nº de série 314000001 e superiores**

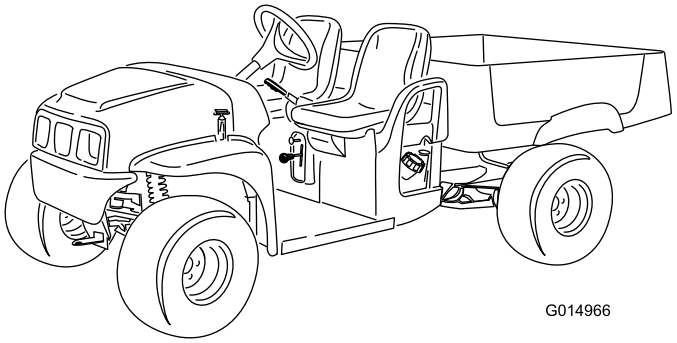

G014966

Registe o seu produto em www.Toro.com.
Tradução do original (PT)

CE

*3384-925* B

Este produto cumpre todas as directivas europeias relevantes. Para mais informações, consulte a folha de Declaração de conformidade (DOC) em separado, específica do produto.

**⚠ AVISO**

**CALIFÓRNIA**
**Proposição 65 Aviso**

**É do conhecimento do Estado da Califórnia que um ou vários produtos químicos deste produto podem provocar cancro, defeitos congénitos ou outros problemas reprodutivos.**

**É do conhecimento do Estado da Califórnia que os gases de escape deste motor contêm químicos que podem provocar cancro, defeitos congénitos ou outros problemas reprodutivos.**

**Importante: O motor não se encontra equipado com um silenciador de escape e protecção contra chamas. Segundo a secção 4442 do código de recursos públicos da Califórnia é proibido utilizar o motor em terrenos arborizados ou relvados. Poderão existir leis semelhantes noutros estados ou zonas federais.**

O sistema de ignição está em conformidade com a norma canadiana ICES-002.

**O *Manual do proprietário do motor* é fornecido para informações acerca do sistema de emissões, manutenção e garantia da US Environmental Protection Agency (EPA) e regulamento de controlo de emissões da Califórnia. A substituição pode ser solicitada através do fabricante do motor.**

# Introdução

Esta máquina é um veículo utilitário e destina-se a ser utilizada por operadores profissionais contratados em aplicações comerciais. Foi principalmente concebida para o transporte de acessórios utilizados nessas aplicações. Esta máquina permite o transporte seguro de um operador e um passageiro nos bancos identificados. A caixa de carga desta máquina não é adequada para o transporte de qualquer pessoa.

Leia esta informação cuidadosamente para saber como utilizar e efectuar a manutenção adequada do produto, para evitar ferimentos e para evitar danos no produto. A utilização correcta e segura do produto é da exclusiva responsabilidade do utilizador.

Pode contactar directamente a Toro em www.toro.com para obter informações sobre produtos e acessórios, ajuda para encontrar um representante ou para registar o seu produto.

Sempre que necessitar de assistência, peças genuínas Toro ou informações adicionais, entre em contacto com um Distribuidor autorizado ou com o Serviço de assistência Toro, indicando os números de modelo e de série do produto. A Figura 1 identifica a localização dos números de série e de modelo do produto. Escreva os números no espaço disponível.

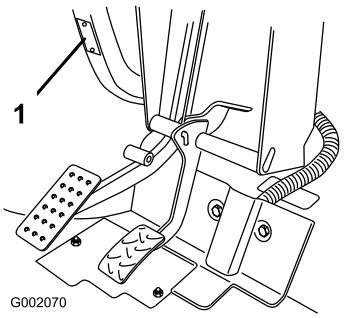


**Figura 1**

1. Localização do número de série e de modelo

**Modelo nº** _____

**Nº de série** _____

Este manual identifica potenciais perigos e tem mensagens de segurança identificadas com o símbolo de alerta de segurança (Figura 2), que identifica perigos que podem provocar ferimentos graves ou mesmo a morte, se não respeitar as precauções recomendadas.



**Figura 2**

1. Símbolo de alerta de segurança

Neste manual são utilizados 2 termos para identificar informação. **Importante** chama a atenção para informação especial de ordem mecânica e **Nota** sublinha informação geral que requer atenção especial.

**© 2014—The Toro® Company**
**8111 Lyndale Avenue South**
**Bloomington, MN 55420**



**Contacte-nos em www.Toro.com.**
**Impresso nos E.U.A.**
**Todos os direitos reservados**

# Índice


Segurança ..... 4
Práticas de utilização segura ..... 4
Antes da utilização ..... 4
Utilização ..... 4
Manutenção ..... 7
Modelos 07266TC e 07279 ..... 7
Modelos 07273 e 07273TC ..... 8
Autocolantes de segurança e de instruções ..... 8
Instalação ..... 11
1 Instalação do volante (modelos 07266TC e 07273TC) ..... 11
2 Ler o Manual e ver o Material de formação em segurança ..... 11
Descrição geral do produto ..... 13
Comandos ..... 13
Especificações ..... 16
Engates/acessórios ..... 16
Funcionamento ..... 17
Pense em primeiro lugar na segurança ..... 17
Funcionamento da caixa de carga ..... 17
Realização das verificações prévias ..... 18
Verificação do óleo do motor ..... 19
Verificação do nível de fluido dos travões ..... 20
Verificação da pressão dos pneus ..... 21
Abastecimento de combustível ..... 21
Ligar o motor ..... 22
Parar a máquina ..... 23
Estacionar a máquina ..... 23
Rodar uma máquina nova ..... 23
Carregamento da caixa de carga ..... 23
Transportar a máquina ..... 24
Rebocar a máquina ..... 24
Reboque de um atrelado ..... 24
Manutenção ..... 26
Plano de manutenção recomendado ..... 26
Lista de manutenção diária ..... 27
Procedimentos a efectuar antes da manutenção ..... 28
Manutenção da máquina em condições especiais de funcionamento ..... 28
Preparar a manutenção da máquina ..... 28
Elevar a máquina com macacos ..... 28
Abrir e fechar o capot ..... 28
Lubrificação ..... 29
Lubrificação da máquina ..... 29
Manutenção do motor ..... 30
Manutenção do filtro de ar ..... 30
Verificação do óleo do motor ..... 31
Manutenção da vela de ignição ..... 32
Manutenção do sistema de combustível ..... 33
Inspeccionar tubagens de combustível e ligações ..... 33
Substituição do filtro de combustível ..... 33
Prestar assistência ao recipiente de carbono ..... 34
Manutenção do sistema eléctrico ..... 35
Manutenção da bateria ..... 35
Substituição dos fusíveis ..... 36
Manutenção dos faróis ..... 36
Manutenção do sistema de transmissão ..... 37
Manutenção dos pneus ..... 37
Ajuste do alinhamento da roda dianteira e inclinação ..... 37
Verificação do nível de óleo da transmissão ..... 39
Substituição do fluido do eixo transversal ..... 39
Verificação e ajuste da posição de ponto morto ..... 40
Manutenção da embraiagem principal ..... 41
Manutenção do sistema de arrefecimento ..... 41
Limpar as zonas de arrefecimento do motor ..... 41
Manutenção dos travões ..... 42
Verificação dos travões ..... 42
Ajuste do travão de estacionamento ..... 42
Manutenção das correias ..... 42
Manutenção da correia de transmissão ..... 42
Ajuste da correia do gerador do motor de arranque ..... 43
Manutenção do chassis ..... 43
Afinação dos trincos da caixa de carga ..... 43
Limpeza ..... 44
Lavar a máquina ..... 44
Armazenamento ..... 44

# Segurança

A utilização ou manutenção indevida por parte do utilizador ou do proprietário pode provocar ferimentos. De modo a reduzir o risco de lesões, respeite estas instruções de segurança e preste toda a atenção ao símbolo de alerta de segurança, que indica **Cuidado**, **Aviso** ou **Perigo** – "instruções de segurança pessoal". O não cumprimento desta instrução pode resultar em acidentes pessoais ou mesmo na morte.

## Práticas de utilização segura

**⚠ AVISO**

**A máquina é um veículo fora de estrada e não foi concebida, equipada e fabricada para ser utilizada em estradas. Utilizá-la numa estrada pública poderá resultar em acidente, que poderá causar ferimentos graves ou ser fatal para si ou para outros.**

**Não utilize esta máquina em estradas públicas.**

### Responsabilidades do supervisor

- Certifique-se de que os utilizadores desta máquina receberam a formação adequada e de que estão familiarizados com o *Manual do utilizador* e com todas as etiquetas existentes na máquina.
- Defina os seus próprios procedimentos e regras de trabalho para condições de utilização mais exigentes (ex.: inclinações demasiado pronunciadas para a máquina).

## Antes da utilização

- Utilize a máquina só depois de ler e compreender este manual.
- Nunca permita que crianças utilizem a máquina. Todos os utilizadores da máquina deverão possuir carta de condução.
- Não deixe outros adultos utilizarem a máquina sem previamente terem lido e compreendido o *Manual do utilizador*. Esta máquina só pode ser conduzida por pessoal autorizado e com formação adequada. Certifique-se de que todos os utilizadores se encontram em bom estado físico e mental para utilizar a máquina.
- Esta máquina foi concebida para transportar apenas o utilizador e um passageiro, que deverá sentar-se no banco fornecido pelo fabricante. Não transporte mais do que um passageiro na máquina.
- Nunca utilize a máquina quando se encontrar sob o efeito de álcool ou drogas. Mesmo os medicamentos para a constipação ou outros que tenham sido receitados podem provocar sonolência.
- Não conduza a máquina quando se sentir cansado. Faça um intervalo de vez em quando. É muito importante manter-se sempre atento.
- Familiarize-se com os comandos e aprenda a parar rapidamente a máquina.
- Mantenha todos os resguardos, dispositivos de segurança e autocolantes no devido lugar. Se um resguardo, dispositivo de segurança ou autocolante se encontrar danificado ou ilegível, repare-o ou substitua-o antes de utilizar a máquina.
- Use sempre calçado resistente. Não utilize a máquina quando calçar sandálias, ténis ou sapatilhas. Não use roupa larga ou bijuteria, que pode ficar presa em peças móveis e provocar lesões.
- Aconselha-se a utilização de óculos e sapatos de protecção, calças compridas e capacete, por vezes exigida por regulamentos de seguros e normas de segurança locais.
- Evite conduzir quando escurece, especialmente em zonas desconhecidas. Se for necessário conduzir quando escurece, tenha cuidado e ligue os faróis e luzes adicionais.
- Tome todas as precauções necessárias quando passar com o veículo ao pé de pessoas. Preste atenção ao sítio onde elas se encontrem.
- Antes de utilizar a máquina, verifique sempre as áreas designadas da máquina que estão indicadas em Realização das verificações prévias (página 18). Se houver algum problema, não use a máquina. Certifique-se de que o problema foi solucionado, antes de utilizar a máquina ou o engate.
- A gasolina é um combustível altamente inflamável, pelo que deverá tomar todas as precauções necessárias.
  - Utilize um contentor para gasolina aprovado.
  - Não retire a tampa do depósito de combustível quando o motor estiver quente ou ainda em funcionamento.
  - Não fume quando estiver próximo de gasolina.
  - Encha o depósito de combustível no exterior e apenas até 2,5 cm do cimo do depósito (o fundo do tubo de enchimento). Não encha demasiado.
  - Limpe todo o combustível derramado.

## Utilização

**⚠ AVISO**

**Os gases de escape contêm monóxido de carbono, um gás inodoro e venenoso que poderá provocar a morte.**

**Nunca ligue o motor num espaço fechado.**

- O utilizador e o passageiro devem permanecer sentados sempre que a máquina se encontrar em movimento. O utilizador deve manter as mãos no volante sempre que possível e o passageiro deve agarrar-se aos suportes

para esse efeito. Mantenha sempre os braços e as pernas dentro da máquina.

- Conduza mais devagar e mude de direcção mais suavemente quando transportar um passageiro. Não se esqueça de que o passageiro pode não estar preparado para uma travagem ou mudança de direcção brusca.
- Tome sempre muita atenção a obstáculos suspensos, por exemplo, ramos de árvores, aduelas de portas e passagens suspensas. Verifique se há espaço livre suficiente para passar com a máquina e a sua cabeça.
- A condução perigosa da máquina pode provocar um acidente, o tombamento da máquina e lesões graves ou morte. Conduza cuidadosamente. Para evitar o capotamento ou a perda de controlo:
  - Tenha muito cuidado, reduza a velocidade e mantenha uma distância de segurança em relação a bancos de areia, poços, cursos de água, rampas, zonas desconhecidas, ou áreas com elevações ou declives abruptos.
  - Preste atenção a buracos ou outros perigos não visíveis.
  - Tome precauções adicionais quando conduzir a máquina em superfícies molhadas, em condições atmosféricas adversas, a uma velocidade maior ou com a carga máxima. Com a carga máxima, o tempo e a distância de paragem aumentam.
  - Evite paragens e arranques bruscos. Não inverta a direcção sem que a máquina se encontre completamente parada.
  - Abrande antes de fazer uma curva. Não efectue mudanças bruscas de direcção, manobras bruscas ou quaisquer outras manobras inseguras que possam provocar a perda de controlo da máquina.
  - Quando efectuar a descarga de material da caixa de carga da máquina, não permita que ninguém se posicione atrás da máquina. Certifique-se de que a caixa de carga está descida e bloqueada antes de abrir a porta traseira.
  - Não utilize a máquina antes de a caixa da carga estar descida e bloqueada.
  - Antes de recuar, olhe para trás e certifique-se de que ninguém está atrás da máquina. Recue a máquina lentamente.
  - Preste atenção ao trânsito quando chegar a uma via pública, ou a atravessar. Dê prioridade aos peões e aos restantes veículos. Indique sempre a mudanças de direcção, ou pare atempadamente de modo a que os outros condutores percebam a manobra que pretende realizar. Respeite o código e as regras de trânsito.
  - Os sistemas eléctrico e de escape da máquina podem produzir faíscas susceptíveis de provocar a ignição de materiais explosivos. Não conduza a máquina em, ou nas proximidades de, zonas onde existam poeiras ou gases inflamáveis.
  - Sempre que se sentir inseguro sobre uma operação, pare a máquina e peça conselhos ao seu supervisor.
- Não toque no motor nem na panela de escape quando o motor se encontrar em funcionamento ou assim que o desligar. Estas zonas podem estar suficientemente quentes para provocar queimaduras.
- Se a máquina vibrar de forma invulgar, interrompa imediatamente a operação, aguarde até que a máquina se encontre perfeitamente parada e verifique se existem danos. Repare todos os danos na máquina antes de continuar a operá-la.
- Antes de se levantar do banco:
  1. Desligue a máquina.
  2. Engate o travão de mão.
  3. Rode a chave da ignição para a posição de desligar.
  4. Retire a chave da ignição.

  **Nota:** Se a máquina se encontrar numa zona inclinada, bloqueie as rodas ao sair.
- Os raios podem causar ferimentos graves ou morte. Se forem visto raios ou ouvidos trovões na área, não opere a máquina – procure abrigo.

## Travagem

- Reduza a velocidade antes de se aproximar de um obstáculo. Desta forma, tem mais tempo para parar ou mudar de direcção. O choque contra um obstáculo pode feri-lo a si e ao seu passageiro. Para além disto, pode danificar a máquina e a sua carga.
- O peso bruto da máquina (GVW) influencia de forma decisiva a sua capacidade de parar e/ou mudar de direcção. Cargas e engates pesados dificultam a paragem ou mudança de direcção. Quanto mais pesada for a carga, mais tempo demora a parar.
- Reduza a velocidade, se a caixa de carga tiver sido retirada e se a máquina circular sem engate. As características de travagem são diferentes e as travagens bruscas podem bloquear as rodas traseiras, interferindo no controlo da máquina.
- A relva e o pavimento tornam-se muito mais escorregadios se estiverem húmidos. O tempo de paragem em superfícies molhadas pode ser entre 2 a 4 vezes superior ao tempo em superfícies secas. Se conduzir através de água suficientemente profunda para molhar os travões, estes não funcionarão correctamente até estarem secos. Ao sair da zona de água, teste os travões para verificar se estão a funcionar correctamente. Se não funcionarem correctamente, conduza devagar em superfície nivelada, carregando ligeiramente no pedal de travão. Desta forma, os travões acabam por secar.

## Funcionamento em subidas e descidas

**⚠ AVISO**

**A utilização da máquina numa superfície inclinada poderá provocar o seu tombamento ou capotamento ou a redução de potência do motor, podendo perder velocidade nas subidas. Estas situações poderão provocar acidentes pessoais.**

- **Não utilize a máquina em inclinações excessivamente pronunciadas.**
- **Não acelere rapidamente nem trave bruscamente quando descer uma superfície inclinada de marcha-atrás, especialmente se o veículo estiver carregado.**
- **Se o motor parar ou perder potência numa subida, recue lentamente. Nunca tente inverter a marcha da máquina.**
- **Conduza devagar e com cuidado em subidas ou descidas.**
- **Não mude de direcção nas subidas ou descidas.**
- **Reduza a carga e a velocidade da máquina.**
- **Evite parar em superfícies inclinadas, especialmente quando transportar uma carga.**

Precauções adicionais para o funcionamento da máquina em subidas ou descidas:

- Abrande a máquina antes de começar a subir ou a descer.
- Se o motor parar ou perder potência numa subida, utilize os travões de forma gradual e recue lentamente a máquina.
- É perigoso mudar de direcção numa subida ou descida. Se tiver de inverter o sentido da marcha numa subida ou descida, conduza devagar e com cuidado. Não faça curvas apertadas ou repentinas.
- Cargas pesadas afectam a estabilidade do veículo. Reduza o peso da carga e a velocidade em subidas e descidas, ou quando o centro de gravidadde da carga for alto. Fixe a carga na caixa de carga da máquina para evitar que se desloque. Tenha especial cuidado ao transportar cargas que se soltam facilmente (líquidos, pedras, areia, etc.).
- Não pare nas subidas ou descidas, especialmente quando transportar uma carga. Parar numa descida leva mais tempo do que parar numa superfície plana. Se precisar de imobilizar a máquina, evite mudanças bruscas de velocidade que podem provocar o tombamento ou capotamento da máquina. Não trave bruscamente nas descidas porque a máquina pode capotar.
- Se estiver a utilizar a máquina num terreno inclinado, pode instalar o kit opcional ROPS.

## Funcionamento em Terrenos Acidentados

Reduza a velocidade e a carga da máquina quando circular em terrenos acidentados, irregulares e perto de lancis, buracos e outras alterações bruscas no terreno. As cargas podem soltar-se e desestabilizar a máquina.

Se estiver a utilizar a máquina num terreno acidentado, pode instalar o kit opcional ROPS.

**⚠ AVISO**

**Alterações bruscas no terreno podem provocar movimentos bruscos no volante e, consequentemente, lesões nos membros superiores.**

- **Reduza a velocidade quando circular em terrenos acidentados e perto de lancis.**
- **Conduza com as mãos no volante, uma de cada lado, mantendo os polegares para cima e afastados da parte interior do volante.**

## Cargas e Descargas

O peso e a posição da carga e do passageiro podem afectar a estabilidade e o manuseamento da máquina. Tenha em atenção as seguintes condições para evitar a perda de controlo ou o tombamento da máquina:

- Não ultrapasse a capacidade de peso indicada na máquina quando a operar com carga na caixa de carga, quando rebocar um atrelado ou ambos; consulte Especificações (página 16).
- Tenha cuidado quando operar a máquina numa superfície inclinada ou num terreno acidentado, particularmente com carga na caixa de carga, com um atrelado ou com ambos.
- Tenha cuidado quando transportar cargas altas na caixa de carga.
- Esteja ciente de que a estabilidade e o controlo da máquina diminuem quando a carga na caixa de carga estiver mal distribuída.
- Transportar cargas de maior dimensão na caixa de carga altera a estabilidade da máquina.
- A direcção, a travagem e a estabilidade da máquina são afectadas quando se transporta uma carga em que o peso do material não possa ser preso à máquina, como líquido num grande depósito.

**⚠ AVISO**

**A caixa pode ser pesada. Há o risco de esmagamento das mãos ou outras partes do corpo.**

- **– Resguarde as mãos e o corpo quando fizer descer a caixa.**
- **– Não descarregue material na presença de pessoas.**

- Não descarregue com a máquina de lado numa subida ou descida. A mudança na distribuição do peso pode provocar o capotamento da máquina.
- Ao transportar uma carga pesada, reduza a velocidade e mantenha uma distância segura de travagem. Não trave de repente. Tenha especial cuidado com as superfícies inclinadas.
- As cargas pesadas exigem uma distância maior de travagem e aumentam a possibilidade de queda do veículo numa mudança rápida de direcção.
- O espaço de carga à retaguarda não se destina ao transporte de passageiros.
- Não sobrecarregue a máquina. A placa de características (localizada debaixo do tablier) indica os limites de carga da máquina. Não carregue em demasia os engates nem exceda o peso bruto da máquina; consulte Carregamento da caixa de carga (página 23).

# Manutenção

- Apenas pessoal qualificado e autorizado deverá efectuar a manutenção, reparação, ajuste ou inspecção da máquina.
- Antes de efectuar qualquer ajuste ou tarefa de manutenção na máquina, deverá desligar o motor, engatar o travão de estacionamento e retirar a chave da ignição.
- Para garantir que a máquina se encontra em boas condições de funcionamento, mantenha todas as porcas e parafusos devidamente apertados.
- Para reduzir o risco de incêndio, mantenha a zona do motor livre de massa lubrificante excessiva, folhas e acumulação de sujidade.
- Nunca utilize uma chama para verificar o nível de combustível nem para verificar se há fuga de combustível ou do electrólito da bateria.
- Se for necessário colocar o motor em funcionamento para executar qualquer ajuste, deverá manter as mãos, pés, roupa e outras partes do corpo longe do motor e outras peças em movimento. Mantenha todos afastados da máquina enquanto proceder à manutenção numa máquina a trabalhar.
- Não limpe as peças com recipientes de combustível encetados, nem com produtos de limpeza inflamáveis.
- Se for necessário efectuar reparações de vulto na máquina ou se alguma vez necessitar de assistência, contacte um distribuidor autorizado Toro.
- Para garantir o máximo desempenho e segurança da sua máquina, adquira sempre peças sobressalentes e acessórios genuínos da Toro. A utilização de peças sobressalentes e acessórios produzidos por outros fabricantes pode ser perigosa. Qualquer alteração na máquina que possa afectar o seu funcionamento, desempenho, durabilidade ou utilização poderá resultar em lesões ou em morte. Esse tipo de utilização pode anular a garantia do produto.

# Modelos 07266TC e 07279

## Pressão acústica

Esta unidade apresenta um nível de potência acústica garantido de 96 dBA, que inclui um Valor de incerteza (K) de 1 dBA.

O nível de potência acústica foi determinado de acordo com os procedimentos descritos na ISO EN 11094.

## Pressão acústica

Esta unidade apresenta um nível de pressão sonora no ouvido do operador de 83 dBA, que inclui um Valor de incerteza (K) de 1 dBA.

O nível de pressão acústica foi determinado de acordo com os procedimentos descritos na ISO EN 11201.

## Vibração Mão-Braço

Nível de vibração medido na mão direita = 1,5 $m/s^2$

Nível de vibração medido na mão esquerda = 1,03 $m/s^2$

Valor de incerteza (K) = 0,5 $m/s^2$

Os valores medidos foram determinados de acordo com os procedimentos descritos na EN 1032.

## Vibração em todo o corpo

Nível de vibração medido = 0,42 $m/s^2$

Valor de incerteza (K) = 0,5 $m/s^2$

Os valores medidos foram determinados de acordo com os procedimentos descritos na EN 1032.

# Modelos 07273 e 07273TC

## Pressão acústica

Esta unidade apresenta um nível de potência acústica garantido de 96 dBA, que inclui um Valor de incerteza (K) de 1 dBA.

O nível de potência acústica foi determinado de acordo com os procedimentos descritos na ISO EN 11094.

## Pressão acústica

Esta unidade apresenta um nível de pressão sonora no ouvido do operador de 86 dBA, que inclui um Valor de incerteza (K) de 1 dBA.

O nível de pressão acústica foi determinado de acordo com os procedimentos descritos na ISO EN 11201.

## Vibração Mão-Braço

Nível de vibração medido na mão direita = 1,5 $m/s^2$

Nível de vibração medido na mão esquerda = 1,06 $m/s^2$

Valor de incerteza (K) = 0,5 $m/s^2$

Os valores medidos foram determinados de acordo com os procedimentos descritos na EN 1032.

## Vibração em todo o corpo

Nível de vibração medido = 0,35 $m/s^2$

Valor de incerteza (K) = 0,5 $m/s^2$

Os valores medidos foram determinados de acordo com os procedimentos descritos na EN 1032.

# Autocolantes de segurança e de instruções

Os autocolantes de segurança e de instruções são facilmente visíveis e situam-se próximo das zonas de potencial perigo. Substitua todos os autocolantes danificados ou perdidos.

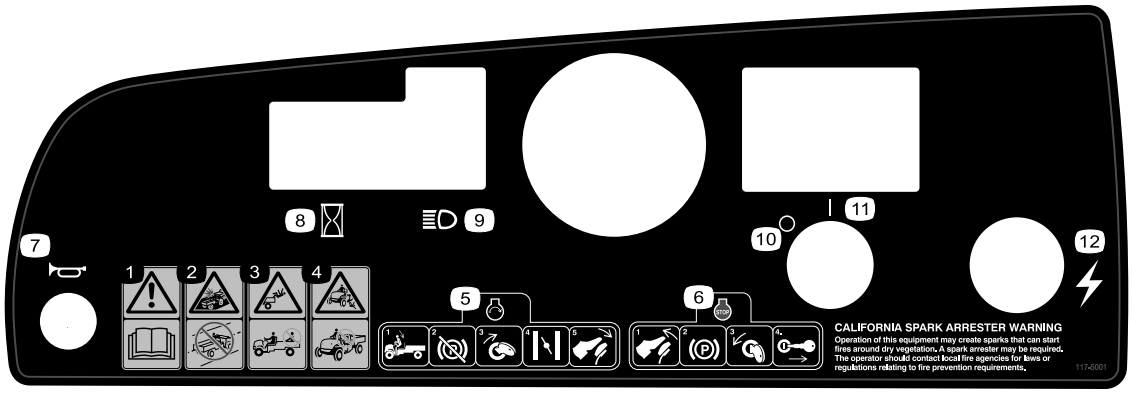


**117-5001**

1. Atenção – consulte o *Manual do utilizador*.
2. Risco de colisão – não utilize o veículo em ruas e estradas públicas, nem em vias rápidas.
3. Perigo de queda – não transporte passageiros na plataforma de carga.
4. Risco de queda – não permita que o veículo seja utilizado por crianças.
5. Para ligar o motor, sente-se no banco, desengate o travão de estacionamento, rode a chave de ignição, puxe a alavanca do dispositivo de arranque a frio (se for necessário) e pressione o pedal do acelerador.
6. Para parar o motor, liberte o pedal do acelerador, engate o travão de estacionamento, rode a chave para off e retire-a da ignição.
7. Buzina
8. Contador de horas
9. Faróis
10. Desligar
11. Ligar
12. Corrente eléctrica (ponto de alimentação)




**104-6581**

1. Atenção – consulte o *Manual do utilizador*.
2. Risco de incêndio – antes de abastecer de combustível, pare o motor.
3. Aviso – receba formação antes de operar esta máquina.
4. Risco de capotamento – conduza devagar nas curvas e quando conduzir em terrenos acidentados ou quando estiver com carga total ou pesada mantenha o veículo a uma velocidade inferior a 26 km/h.
5. Perigo de queda e de lesões dos membros – não transporte passageiros na plataforma de carga e mantenha os membros superiores e inferiores recolhidos dentro do veículo.

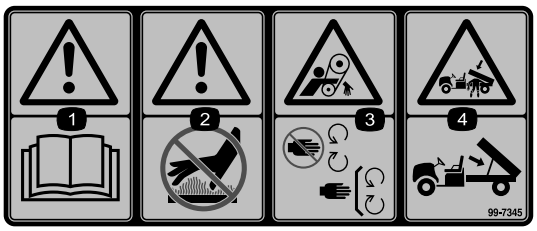


**99-7345**

1. Atenção – consulte o *Manual do utilizador*.
2. Superfície quente/risco de queimaduras – mantenha uma distância de segurança em relação à superfície quente.
3. Risco de emaranhamento, correia – mantenha-se afastado das peças móveis.; mantenha todas as protecções.
4. Risco de esmagamento provocado pela caixa de carga – utilize a barra de suporte para apoiar a caixa de carga.

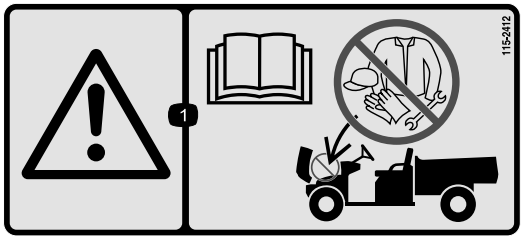


**115-2412**

1. Atenção – consulte o *Manual do utilizador*; sem armazenamento

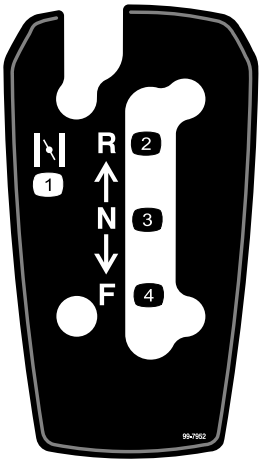


**99-7952**

1. Estrangulador
2. Marcha-atrás
3. Ponto morto
4. Avançar

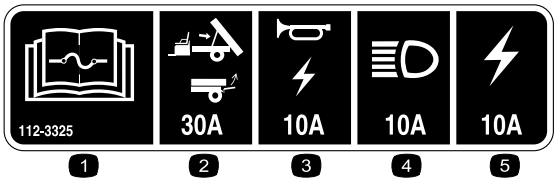


**112-3325**

1. Leia o *Manual do utilizador* para obter mais informações sobre os fusíveis.
2. Elevação/porta, 30A
3. Buzina/ponto de corrente, 10A
4. Faróis, 15A
5. Fusível da máquina, 20A

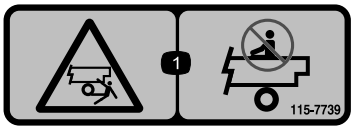


**115-7739**

1. Risco de queda e esmagamento, pessoas presentes – não transporte passageiros na máquina.

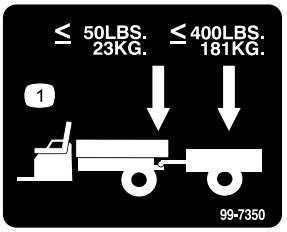


**99-7350**

1. O peso máximo do garfo é de 23 kg; o peso máximo do atrelado é de 181 kg.

# Instalação

## Peças soltas

Utilize a tabela abaixo para verificar se todas as peças foram enviadas.

| Procedimento | Descrição | Quanti-dade | Utilização |
|---|---|---|---|
| 1 | Volante | 1 | Instalar o volante (Modelos 07266TC e 07273TC). |
| 2 | Manual do utilizador<br>Manual do utilizador do motor<br>Catálogo de peças<br>Material de Formação em segurança<br>Cartão de Registo<br>Formulário de Inspecção Pré-envio<br>Certificado de qualidade<br>Chave | 1<br>1<br>1<br>1<br>1<br>1<br>1<br>2 | Leia o Manual do utilizador e veja o material de formação antes de utilizar a máquina. |

**Nota:** Determine os lados direito e esquerdo da máquina a partir da posição normal de utilização.

# 1

# Instalação do volante (modelos 07266TC e 07273TC)

## Peças necessárias para este passo:

| | |
|---|---|
| 1 | Volante |

## Procedimento

1. Liberte as patilhas na parte posterior do volante que fixam a tampa central e retire a tampa.
2. Retire a porca de bloqueio e a anilha do eixo de direcção.
3. Encaixe o volante e a anilha no eixo. Alinhe o volante no eixo de forma a que a travessa fique na horizontal quando os pneus estiverem virados para a frente e o raio principal do volante virado para baixo.

   **Nota:** A tampa de resguardo vem posicionada no eixo da direcção de fábrica.
4. Fixe o volante ao eixo, utilizando a porca de bloqueio (Figura 3).

   **Nota:** Aperte as porcas de bloqueio a 24–29 Nm.

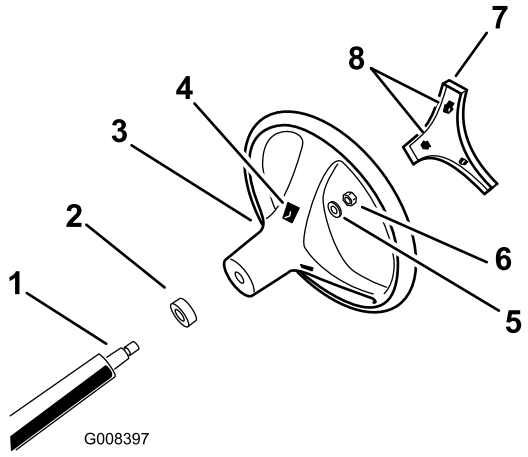


**Figura 3**

1. Eixo da direcção
2. Tampa de resguardo
3. Volante
4. Ranhuras das patilhas no volante
5. Anilha
6. Porca de bloqueio
7. Tampa
8. Patilhas na tampa

Alinhe as patilhas da tampa com as ranhuras no volante e coloque a tampa no volante.

# 2

# Ler o Manual e ver o Material de formação em segurança

## Peças necessárias para este passo:

| | |
|---|---|
| 1 | *Manual do utilizador* |
| 1 | *Manual do utilizador do motor* |
| 1 | *Catálogo de peças* |
| 1 | Material de Formação em segurança |
| 1 | Cartão de Registo |
| 1 | *Formulário de Inspecção Pré-envio* |
| 1 | Certificado de qualidade |
| 2 | Chave |

## Procedimento

- Leia o *Manual do utilizador* e *Manual de utilização do motor*.
- Veja o material de formação em segurança do utilizador.
- Preencha o cartão de registo.
- Preencha o *Formulário de Inspecção Pré-envio*.
- Verifique o *Certificado de qualidade*.

# Descrição geral do produto

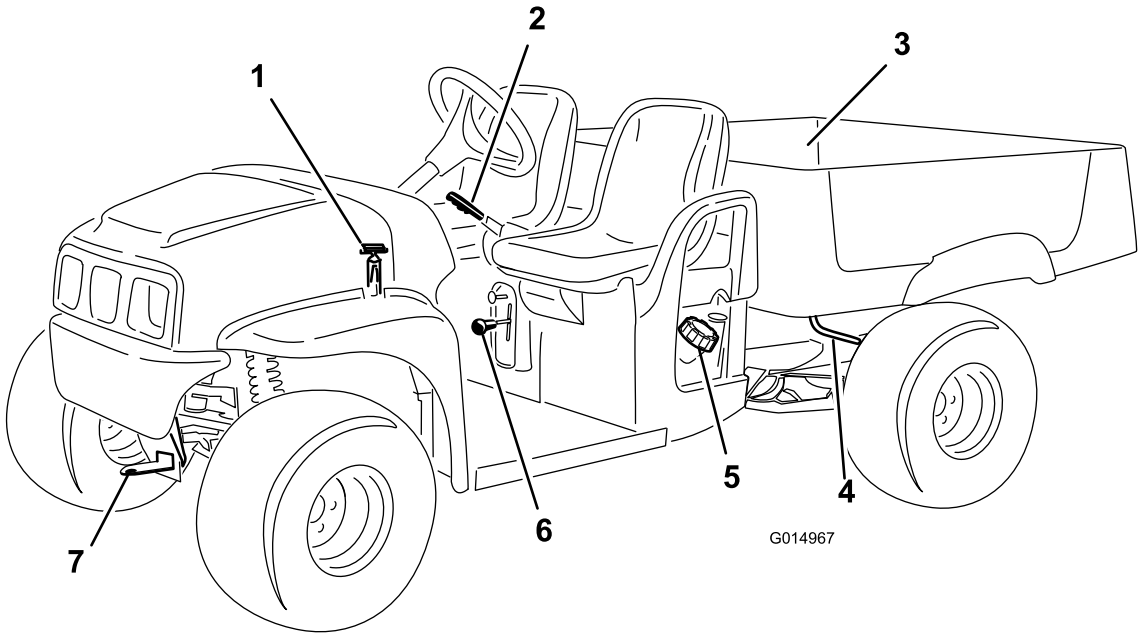


**Figura 4**

1. Trinco do capot
2. Alavanca do travão de estacionamento
3. Caixa de carga
4. Alavanca da caixa de carga
5. Tampa do depósito de combustível
6. Alavanca de mudanças
7. Capacidade de reboque

## Comandos

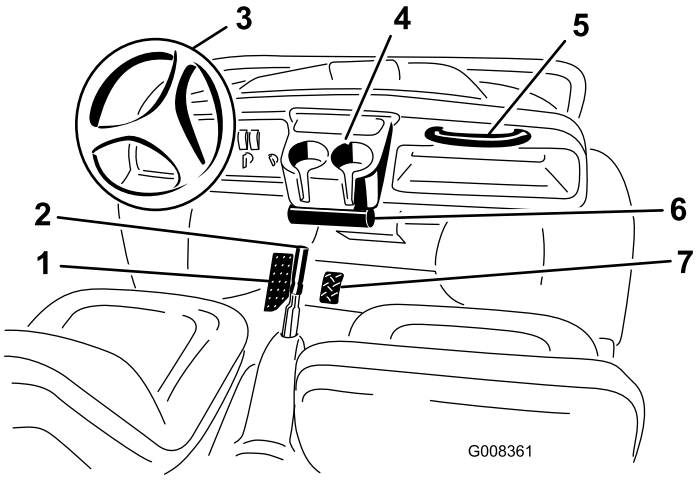


**Figura 5**

1. Pedal do travão
2. Travão de estacionamento (entre os bancos)
3. Volante
4. Suporte do recipiente
5. Suporte de apoio do passageiro
6. *Manual do utilizador* tubo
7. Pedal do acelerador

### Pedal do acelerador

Utilize o pedal do acelerador (Figura 5) para alterar a velocidade da máquina. Se pressionar o pedal, liga o motor. Se carregar mais no pedal, a velocidade da máquina aumenta. Se libertar o pedal, diminui a velocidade da máquina e desliga o motor.

**Nota:** A velocidade máxima é de 26 km/h.

### Pedal do travão

O pedal do travão serve para parar ou para abrandar a máquina (Figura 5).

**⚠ CUIDADO**

**Os travões podem desgastar-se ou ficar desafinados, o que pode resultar em ferimentos. Se o pedal do travão apresentar uma folga de 25 mm até ao piso da máquina, deverá efectuar a afinação dos travões ou as reparações necessárias.**

**Substitua travões gastos. Substitua os travões se estiverem desafinados.**

## Travão de estacionamento

O travão de estacionamento encontra-se entre os bancos (Figura 5). Utilize o travão de estacionamento sempre que o motor estiver desligado para evitar a deslocação acidental da máquina. Se a máquina estiver estacionada num declive pronunciado, puxe o travão de estacionamento.

- Para engatar o travão de estacionamento, puxe a alavanca do travão de estacionamento.
- Para soltar o travão de estacionamento, empurre a alavanca do travão de estacionamento para baixo.

## Alavanca do ar

A alavanca do ar encontra-se localizada na zona inferior direita do banco do utilizador. Utilize o ar para ajudar no arranque de um motor frio puxando a alavanca do ar para fora (Figura 6). Após o arranque do motor, regule o ar para manter o motor num funcionamento regular. Assim que o motor aquecer, empurre a alavanca do ar para a posição de desligado.

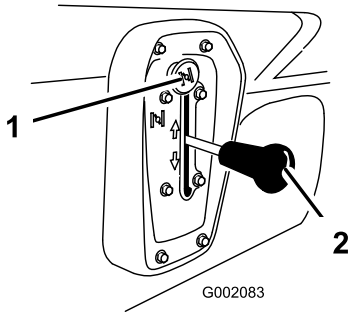


**Figura 6**

1. Estrangulador
2. Alavanca de mudanças

## Alavanca de mudanças

Utilize a alavanca de mudanças para alterar a direcção do percurso da máquina. A alavanca de mudanças possui três posições: marcha à frente, marcha-atrás e ponto morto (Figura 6). O motor arranca e continua em funcionamento em qualquer uma das três posições.

**Nota:** Quando equipado com um alarme opcional de segurança, se a alavanca de mudanças se encontrar engatada na marcha-atrás quando a ignição for ligada, deverá ouvir um sinal sonoro que alerta o utilizador para esse facto.

**Importante: Pare sempre a máquina antes de engatar uma mudança.**

## Ignição

A ignição (Figura 7) é utilizada para ligar e desligar o motor e tem duas posições: ligar e desligar. Rode a chave para a direita para ligar o motor. Quando a máquina se encontrar parada, rode a chave para a esquerda (posição de desligar) para parar o motor. Retire a chave da ignição ao sair da máquina.

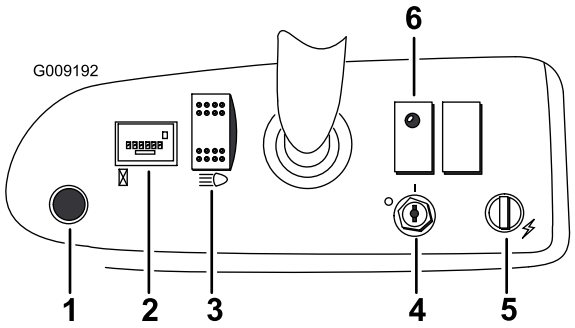


**Figura 7**

1. Botão da buzina (Modelos 07266TC e 07273TC)
2. Contador de horas
3. Interruptor das luzes
4. Ignição
5. Ponto de corrente
6. Luz indicadora do óleo

## Contador de horas

O contador de horas (Figura 7) indica o número total de horas de funcionamento do motor. O contador de horas regista o tempo sempre que o motor estiver a trabalhar e o acelerador for pressionado.

## Luz indicadora do óleo

A luz indicadora do óleo é utilizada para avisar o operador de que a pressão do óleo do motor se encontra abaixo do nível de segurança (Figura 7). Se a luz se acender e não se desligar, deverá verificar o nível e adicionar óleo sempre que necessário; consulte Verificação do óleo do motor (página 19).

**Nota:** A luz do óleo poderá piscar; isto é normal e não é necessário tomar qualquer medida.

## Interruptor das luzes

O interruptor das luzes é utilizado para controlar os faróis. Empurre o interruptor das luzes para baixo para ligar os faróis; empurre o interruptor para cima para desligar as luzes (Figura 7).

## Ponto de corrente

Utilize o ponto de corrente para ligar acessórios eléctricos opcionais de 12 volts CC (Figura 7).

## Botão da buzina (Modelos 07266TC e 07273TC)

Carregue no botão da buzina para apitar (Figura 7).

## Indicador de combustível

O indicador de combustível (Figura 8) está no depósito de combustível, junto à tampa de enchimento, do lado esquerdo do operador na máquina. O indicador mostra a quantidade de combustível no depósito.

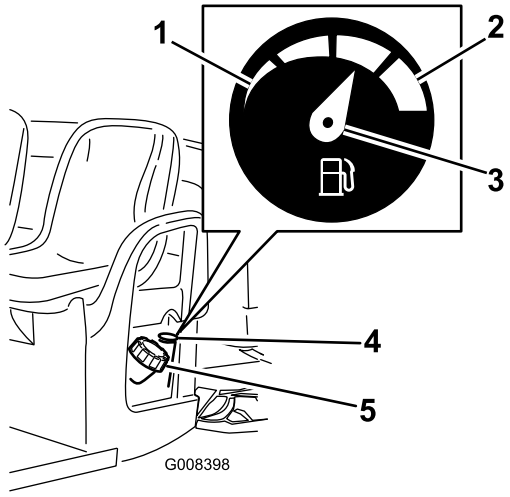


**Figura 8**

1. Vazio
2. Cheio
3. Agulha
4. Indicador de combustível
5. Tampão do depósito de combustível

## Suportes de Apoio do Passageiro

Os suportes de apoio do passageiro encontram-se à direita no painel de instrumentos e no exterior de cada banco (Figura 9).

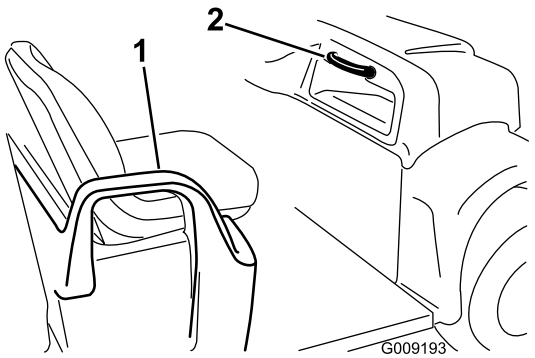


**Figura 9**

1. Suporte e encosto para ancas
2. Suporte para o passageiro

# Especificações

**Nota:** As especificações e o desenho do produto estão sujeitos a alterações sem aviso prévio.

| Tipo | Modelo: 07266TC e 07279 | Modelo: 07273 e 07273TC |
|---|---|---|
| Peso base | Seco 544 kg | |
| Capacidade nominal total (numa superfície nivelada) | 567 kg, incluindo 90,7 kg do condutor e 90,7 kg do passageiro, carga, peso do garfo, peso bruto do atrelado, acessórios e engates | 749 kg, incluindo 90,7 kg do condutor e 90,7 kg do passageiro, carga, peso do garfo, peso bruto do atrelado, acessórios e engates |
| Peso máximo do veículo (GVW) (numa superfície nivelada) | 1111 kg, incluindo todos os componentes supra referidos | 1292 kg, incluindo todos os componentes supra referidos |
| Capacidade máxima de carga (numa superfície plana) | 385 kg, incluindo o peso do garfo e o peso bruto do atrelado | 567 kg, incluindo o peso do garfo e o peso bruto do atrelado |
| Capacidade de reboque: | | |
| Engate Padronizado | Peso do garfo 23 kg; peso máximo do atrelado 182 kg | |
| Engate para Atrelados Pesados | Peso do garfo 45 kg; peso máximo do atrelado 363 kg | |
| Largura total | 150 cm | |
| Comprimento total | 299 cm | |
| Altura em relação ao solo | 25 cm à frente, sem carga nem operador; 18 cm atrás, sem carga nem operador | |
| Distância entre eixos | 206 cm | |
| Piso da roda (centro a centro) | 125 cm à frente; 118 cm à retaguarda | 125 cm à frente; 120 cm à retaguarda |
| Comprimento da caixa de carga | 117 cm interior; 133 cm exterior | |
| Largura da caixa de carga | 125 cm interior, 150 cm no exterior dos guarda-lamas moldados | |
| Altura da caixa de carga | 25 cm interior | |

## Engates/acessórios

Está disponível uma selecção de engates e acessórios aprovados Toro para utilização com a máquina, para melhorar e expandir as suas capacidades. Contacte o representante ou distribuidor autorizado ou vá a www.toro.com para obter uma lista de todos os engates e acessórios aprovados.

# Funcionamento

**Nota:** Determine os lados direito e esquerdo da máquina a partir da posição normal de utilização.

## Pense em primeiro lugar na segurança

Leia atentamente as instruções de segurança e o teor dos autocolantes na secção Segurança. Esta informação contribui para evitar acidentes ao condutor e a terceiros.

## Funcionamento da caixa de carga

### Elevar a caixa de carga

**⚠ AVISO**

**Ao circular com a caixa de carga erguida, a máquina pode capotar ou tombar mais facilmente. A estrutura da caixa pode ficar danificada, se a máquina circular com a caixa erguida.**

- **Circule sempre com a caixa de carga em baixo.**
- **Depois de esvaziar a caixa de carga, baixe-a.**

**⚠ CUIDADO**

**Se uma carga estiver concentrada perto da parte traseira da caixa de carga quando libertar os fechos, a caixa pode abrir inesperadamente, ferindo as pessoas próximas.**

- **Centre as cargas na caixa de carga, se possível.**
- **Pressione a caixa de carga para baixo e, quando libertar os fechos, certifique-se de que ninguém está inclinado sobre a caixa ou se encontra por trás dela.**
- **Retire toda a carga da caixa antes de elevar a caixa para prestar assistência à máquina.**

1. Com a alavanca de bloqueio em cada um dos lados, perto do canto dianteiro da caixa de carga, levante a caixa (Figura 10).
2. Fixe a caixa de carga puxando a barra de apoio para o bloqueio traseiro, na extremidade da ranhura que se encontra na estrutura esquerda da máquina (Figura 10).

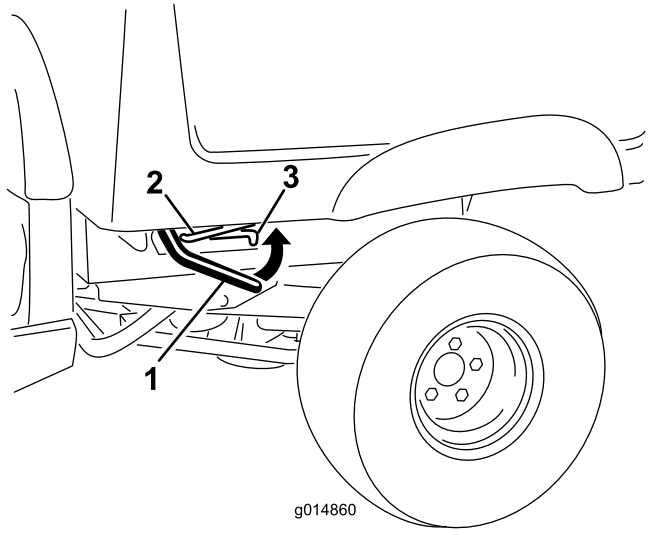


**Figura 10**

1. Alavanca de bloqueio
2. Barra de apoio
3. Ranhura de bloqueio

### Descer a caixa de carga

**⚠ AVISO**

**A caixa pode ser pesada. Há o risco de esmagamento das mãos ou outras partes do corpo.**

**Resguarde as mãos e o corpo quando fizer descer a caixa.**

1. Levante ligeiramente a caixa de carga levantando a alavanca de bloqueio (Figura 10).
2. Retire a barra de apoio da ranhura de bloqueio (Figura 10).
3. Baixe a caixa até prender em segurança (Figura 10).

## Abrir a porta traseira

1. Certifique-se de que a caixa de carga está para baixo e trancada.
2. Levante nos locais indicados no painel traseiro da porta traseira (Figura 11).

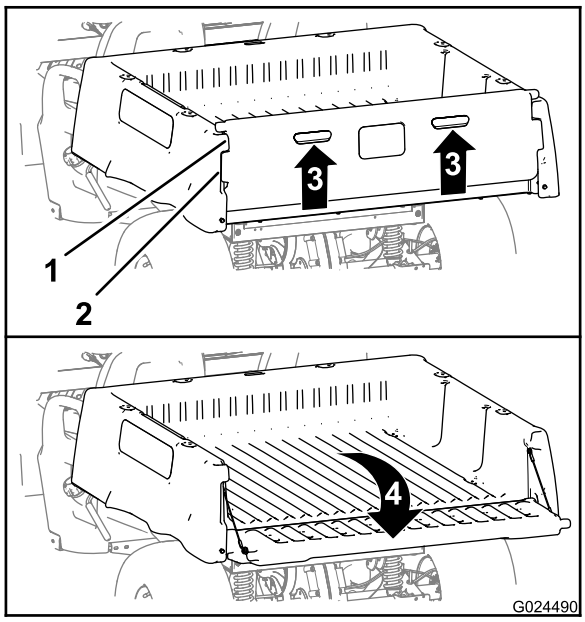


**Figura 11**

1. Flange da porta traseira (caixa de carga)
2. Flange de bloqueio (porta traseira)
3. Levantar (local indicado)
4. Rodar para trás e para baixo

3. Alinhe as flanges de bloqueio na porta traseira com as aberturas entre as flanges da porta traseira na caixa de carga (Figura 11).
4. Rode a porta traseira para trás e para baixo (Figura 11).

## Fechar a porta traseira

Se descarregar material solto como areia, pedras ou aparas de madeira, algum material pode alojar-se da área das dobradiças da porta traseira. Faça o seguinte antes de fechar a porta traseira.

1. Com as mãos, retire tanto material quanto possível da zona das dobradiças.
2. Rode a porta traseira para a posição de aproximadamente 45° (Figura 12).

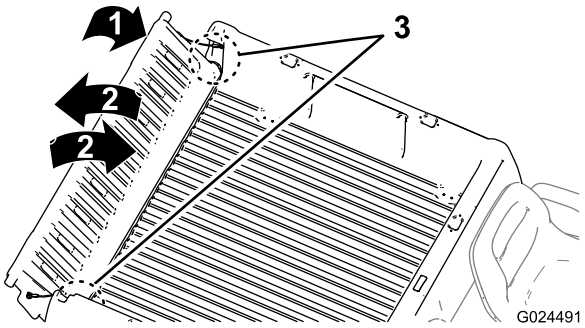


**Figura 12**

3. Com um movimento breve e oscilante, rode a porta traseira para trás e para a frente várias vezes (Figura 12).

   **Nota:** Esta acção vai ajudar a afastar o material da zona das dobradiças
4. Baixe a porta traseira e verifique se ainda resta material nas zonas das dobradiças.
5. Repita os passos 1 a 4 até o material ser retirado da zona das dobradiças.
6. Rode a porta traseira para cima e para a frente até as flanges de bloqueio estarem justas ao espaço da porta na caixa de carga (Figura 11).

   **Nota:** Levante ou baixe a caixa de carga para alinhar as flanges de bloqueio na porta traseira com as aberturas verticais entre as flanges da porta traseira da caixa de carga.
7. Baixe a porta traseira até ficar assente na parte de trás da caixa de carga (Figura 11).

   **Nota:** As flanges de bloqueio da porta traseira ficam completamente presas pelas flanges da porta traseira da caixa de carga.

# Realização das verificações prévias

Antes de utilizar a máquina, verifique diariamente os seguintes elementos:

- Verifique o nível do óleo do motor e o fluido dos travões e adicione a quantidade de fluido necessária para manter os níveis correctos; consulte Verificação do óleo do motor (página 19) e Verificação do nível de fluido dos travões (página 20).
- Verifique a pressão dos pneus; consulte ( Verificação da pressão dos pneus (página 21)).
- Verifique o funcionamento do pedal do travão.
- Verifique se as luzes funcionam correctamente.
- Rode o volante para a esquerda e para a direita para verificar a direcção.
- Verifique se existem fugas de óleo, peças soltas ou quaisquer outros problemas.

**Nota:** Desligue o motor e espere até que todas as peças se encontrem imóveis antes de verificar se existem fugas de óleo, peças soltas ou quaisquer outros problemas.

Se existir algum problema com qualquer um dos elementos referidos anteriormente, deverá avisar o mecânico ou o seu supervisor antes de utilizar a máquina. É possível que tenha de verificar outros elementos diariamente, por isso, deverá definir com o seu supervisor quais são as responsabilidades adicionais do operador.

# Verificação do óleo do motor

**Intervalo de assistência:** Em todas as utilizações ou diariamente Verifique o nível de óleo do motor antes de ligar o motor pela primeira vez.

**Nota:** O motor já é enviado com óleo no cárter.

- **Modelos 07266TC e 07279**

  **Tipo de óleo:** Óleo detergente (API, classificação SJ ou superior)

  **Capacidade de óleo:** 1,1 litros

  **Viscosidade:** Veja a tabela seguinte.

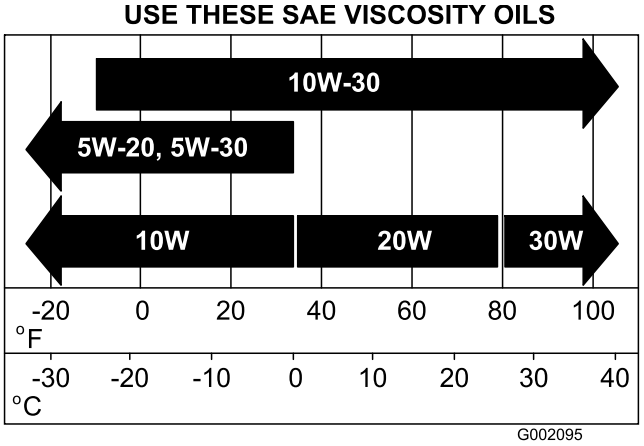


**Figura 13**

- **Modelos 07273 e 07273TC**

  **Tipo de óleo:** óleo detergente (API, classificação SF, SG, SH, SJ ou superior)

  **Capacidade do cárter:** 1,4 litros quando se substitui o filtro

  **Viscosidade:** Veja a tabela seguinte

  **Nota:** A mudança de óleo e de filtro deverá ser mais frequente quando a máquina for utilizada em condições de grande poeira ou sujidade.

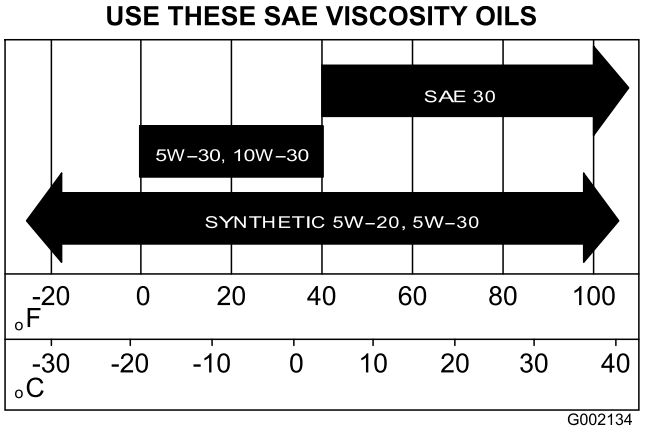


**Figura 14**

1. Leve a máquina para uma superfície nivelada.
2. Suba a caixa de carga; consulte Elevar a caixa de carga (página 17).
3. Utilize um pano para limpar em torno das seguintes áreas do motor:
   - Modelos **07266TC e 07279** – vareta do óleo e bocal de enchimento (Figura 15).

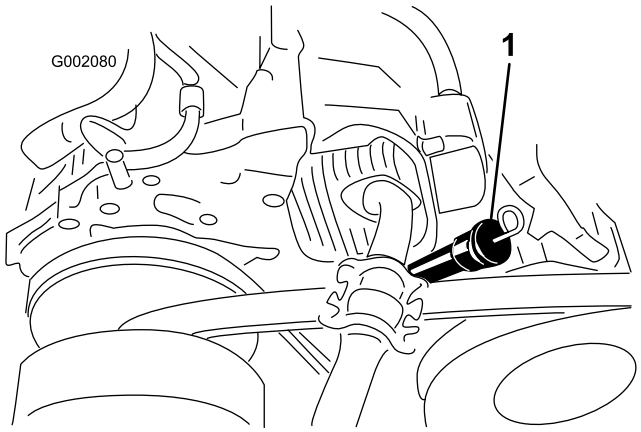


**Figura 15**
Modelos 07266TC e 07279

1. Vareta do óleo e bocal de enchimento

- Modelos **07273 e 07273TC** – vareta do óleo e tampa de enchimento (Figura 16).

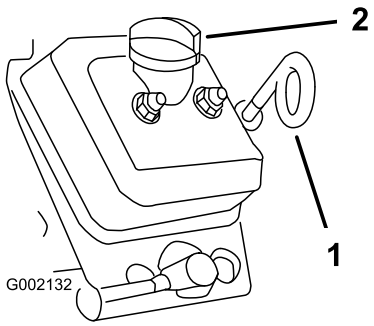


**Figura 16**
Modelos 07273 e 07273TC

1. Vareta do óleo (argola inferior)
2. Tampa de enchimento

4. Retire a vareta do óleo e limpe a extremidade (Figura 15 e Figura 16).
5. Volte a colocar a vareta completamente no tubo de enchimento (Figura 15 e Figura 16). Retire a vareta do óleo e verifique a extremidade.

   **Nota:** Se o nível de óleo estiver baixo, retire a tampa de enchimento e adicione o óleo especificado até à marca "Full" (Cheio), existente na vareta.

   **Nota:** Adicione o óleo lentamente e verifique o nível com alguma frequência durante o procedimento. **Não encha muito o motor com óleo**.
6. Insira a vareta do óleo e coloque-a com firmeza (Figura 15 e Figura 16).

   **Importante: Certifique-se de que a extremidade da argola da vareta de óleo está virada para baixo nos modelos 07273 e 07273TC.**

# Verificação do nível de fluido dos travões

**Intervalo de assistência:** Em todas as utilizações ou diariamente Verifique o nível de fluido dos travões antes de o motor ser ligado pela primeira vez.

**Tipo de fluido dos travões:** DOT 3

1. Coloque a máquina numa superfície plana, engate o travão de estacionamento, desligue o motor e retire a chave da ignição.
2. Retire a tampa de borracha do centro e da parte superior do painel para obter acesso ao cilindro e reservatório do travão principal (Figura 17).

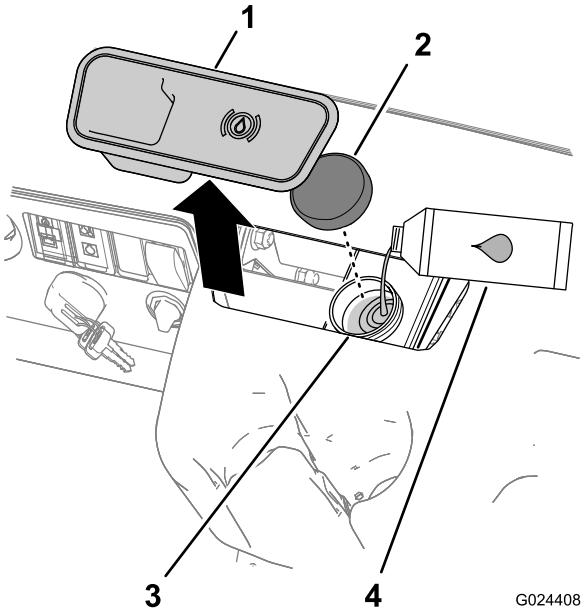


**Figura 17**

1. Tampa de borracha
2. Tampa do reservatório
3. Tubo de enchimento (reservatório)
4. Fluido dos travões DOT 3

3. Observe o nível do fluido na parte lateral do reservatório (Figura 18).

   **Nota:** O nível deverá encontrar-se acima da linha de mínimo

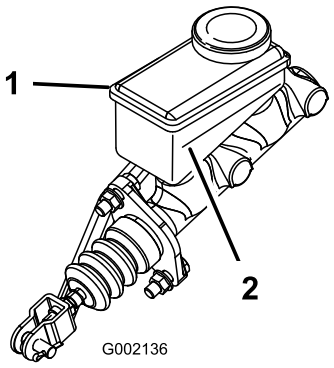


**Figura 18**

1. Reservatório do fluido dos travões
2. Linha de mínimo

4. Se o nível do fluido estiver baixo, faça o seguinte:
   A. Limpe a zona em redor da tampa do reservatório e retire-a (Figura 17).
   B. Adicione fluido de travões DOT 3 ao reservatório até o nível do fluido estar acima da linha de mínimo (Figura 18).

      **Nota:** Não encha demasiado o reservatório com fluido dos travões.
   C. Coloque a tampa do reservatório (Figura 17).
5. Instale a tampa de borracha na parte superior do painel (Figura 18).

# Verificação da pressão dos pneus

**Intervalo de assistência:** Em todas as utilizações ou diariamente

- A pressão de ar correcta nos pneus dianteiros e traseiros é **0,55–1,52 bar**.
- A pressão de ar necessária nos pneus é determinada pelo total de carga que tenciona transportar.
  - Utilize baixa pressão nos pneus para cargas mais leves, menos compactação do solo, uma condução mais suave e para minimizar as marcas dos pneus no solo.
  - Utilize elevada pressão nos pneus para transportar cargas mais pesadas a velocidades mais elevadas.
- Não exceda a pressão máxima de ar indicada na lateral do pneu.

# Abastecimento de combustível

- Para melhores resultados, utilizar apenas gasolina limpa, fresca (com menos de 30 dias) e sem chumbo com uma classificação de octanas de 87 ou superior (método de classificação (R+M)/2).
- **Etanol**: gasolina com até 10% de etanol (gasool) ou 15% de MTBE (éter-metil-tercio-butílico) por volume é aceitável. Etanol e MTBE não são a mesma coisa. Gasolina com 15% de etanol (E15) por volume não é aprovada para utilização. **Nunca utilizar gasolina que contenha mais de 10% de etanol por volume**, por exemplo, E15 (contém 15% de etanol), E20 (contém 20% de etanol) ou E85 (contém até 85% de etanol). A utilização de gasolina não aprovada pode causar problemas de desempenho e/ou danos no motor, que poderão não ser abrangidos pela garantia.
- **Não** utilizar gasolina que contenha metanol.
- **Não** guardar combustível nem no depósito do combustível nem em recipientes de combustível durante o Inverno, a não ser que seja utilizado um estabilizador de combustível.
- **Não** adicionar petróleo à gasolina.

**⚠ PERIGO**

**Em determinadas circunstâncias, a gasolina é extremamente inflamável e explosiva. Um incêndio ou explosão provocado(a) por gasolina pode resultar em queimaduras e danos materiais.**

- **Encha o depósito de combustível no exterior, num espaço aberto, quando o motor estiver frio. Remova toda a gasolina que, eventualmente, se tenha derramado.**
- **Nunca encha o depósito de combustível num atrelado fechado.**
- **Não encha completamente o depósito de combustível. Adicione gasolina ao depósito de combustível, até que o nível se encontre entre 6 a 13 mm abaixo da extremidade inferior do tubo de enchimento. Este espaço vazio no depósito permitirá que a gasolina se expanda.**
- **Nunca fume quando estiver a manusear gasolina e mantenha-se afastado de todas as fontes de fogo ou faíscas que possam inflamar os vapores de gasolina.**
- **Guarde a gasolina num recipiente aprovado e mantenha-a longe do alcance das crianças. Nunca adquira mais do que a gasolina necessária para 30 dias.**
- **Não utilize a máquina sem que todos os componentes do sistema de escape estejam correctamente montados e em boas condições de funcionamento.**

**PERIGO**

**Em determinadas condições durante o abastecimento, pode ser libertada electricidade estática que provoca uma faísca que pode inflamar os vapores da gasolina. Um incêndio ou explosão provocado(a) por gasolina pode resultar em queimaduras e danos materiais.**

- **Coloque sempre os recipientes de gasolina no chão, longe da máquina, antes de os encher.**
- **Não encha os recipientes de gasolina no interior da máquina, outro veículo ou um atrelado, porque os revestimentos ou a cobertura plástica do interior podem isolar o recipiente e abrandar a perda de energia estática do mesmo.**
- **Sempre que possível, retire a máquina a abastecer do veículo ou do atrelado e encha o depósito da máquina com as respectivas rodas no chão.**
- **Se tal não for possível, abasteça a máquina no veículo ou no atrelado a partir de um recipiente portátil e não do bico de abastecimento normal.**
- **Se for necessário utilizar um bico de abastecimento, mantenha-o em contacto permanente com o anel exterior do depósito de combustível ou com a abertura do recipiente até concluir a operação.**

## Enchimento do depósito de combustível

A capacidade do depósito de combustível é de aproximadamente 26,5 litros.

1. Desligue o motor e engate o travão de estacionamento.
2. Limpe a zona em torno da tampa do depósito de combustível (Figura 19).

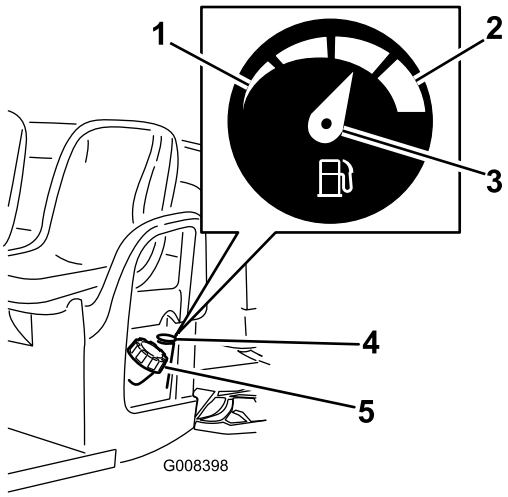


**Figura 19**

1. Vazio
2. Cheio
3. Agulha
4. Indicador de combustível
5. Tampão do depósito de combustível

3. Retire a tampa do depósito de combustível.
4. Encha o depósito até 25 mm abaixo do cimo do depósito (fundo do tubo de enchimento).

   **Nota:** Este espaço no depósito irá permitir que a gasolina se expanda. **Não encha demasiado**.
5. Volte a colocar a tampa do depósito de combustível.
6. Limpe todo o combustível derramado.

# Ligar o motor

**Importante: Não tente empurrar nem rebocar a máquina para ligar o motor.**

1. Sente-se no banco do utilizador, introduza a chave na ignição e rode-a para a direita, para a posição ON (ligar); consulte Ignição (página 14).

   **Nota:** Quando equipado com um alarme opcional de segurança, se a alavanca de mudanças se encontrar engatada na marcha-atrás quando a ignição for ligada, deverá ouvir um sinal sonoro que alerta o utilizador para esse facto.
2. Mova a alavanca de mudanças na direcção pretendida para a máquina; consulte Alavanca de mudanças (página 14).
3. Solte o travão de estacionamento empurrando para baixo a alavanca do travão de estacionamento; consulte Travão de estacionamento (página 14).
4. Pressione lentamente o pedal do acelerador.

   **Nota:** Se o motor se encontrar frio, mantenha o pedal do acelerador pressionado e puxe o botão do ar para a posição On. Volte a colocar o botão do ar na posição Off quando o motor aquecer.

# Parar a máquina

Para parar a máquina, tire o pé do acelerador e carregue no pedal do travão; consulte Pedal do acelerador (página 13) e Pedal do travão (página 13).

**Nota:** A distância de paragem irá depender do peso da carga e da velocidade da máquina.

# Estacionar a máquina

1. Prima e mantenha premido o travão; consulte Pedal do travão (página 13).
2. Accione o travão de estacionamento puxando a alavanca do travão de estacionamento; consulte Travão de estacionamento (página 14).
3. Rode a chave na ignição para a esquerda, para a posição Off (desligar); consulte Ignição (página 14).
4. Retire a chave da ignição.

# Rodar uma máquina nova

**Intervalo de assistência:** Após as pimeiras 100 horas—Siga as orientações na rodagem de uma nova máquina.

Siga as orientações na rodagem de uma nova máquina para obter um desempenho adequado e prolongar a vida útil da máquina.

- Verifique os níveis dos fluidos e do óleo do motor regularmente. Mantenha-se alerta aos sinais de que a máquina ou os seus componentes estão em sobreaquecimento.
- Após o arranque de um motor a frio, deverá aguardar 15 segundos antes de utilizar a máquina.
- Evite situações de travagem a fundo durante as primeiras horas de rodagem de uma nova máquina. As guarnições dos novos travões poderão não apresentar o melhor desempenho durante as primeiras horas de utilização.
- Deverá variar a velocidade da máquina durante o seu funcionamento. Evite paragens e arranques bruscos.
- Não é necessário utilizar um óleo de rodagem para o motor. O óleo do motor original é do mesmo tipo daquele que é especificado para as mudanças de óleo regulares.
- Consulte Manutenção (página 7) para obtenção de informações detalhadas acerca das verificações programadas.
- Verifique o posicionamento da suspensão dianteira e ajuste se necessário; consulte Ajuste do alinhamento da roda dianteira e inclinação (página 37).

# Carregamento da caixa de carga

Siga as seguintes directrizes quando carregar a caixa de carga e operar a máquina:

- Respeite a capacidade de peso da máquina e o limite de peso da carga que transporta na caixa de carga, conforme descrito em Especificações (página 16) e no autocolante do peso bruto da máquina (Figura 20).

  **Nota:** Nota: A capacidade de carga é específica para o funcionamento da máquina apenas numa superfície nivelada.

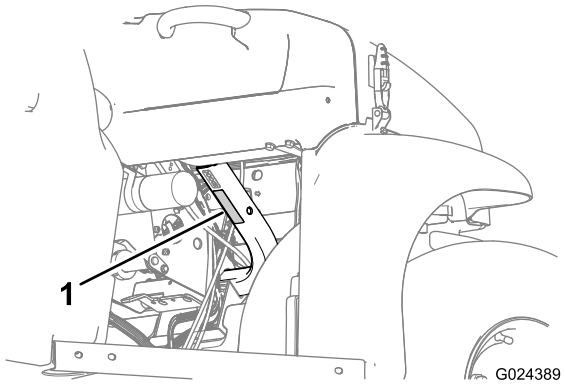


**Figura 20**

1. Autocolante do peso bruto da máquina

---

- Reduza o peso da carga que transporta na caixa de carga quando utilizar a máquina em subias/descidas ou terreno irregular.
- Reduza o peso da carga que transporta quando os materiais forem altos (e tenham um centro de gravidade elevado), como um monte de tijolos, madeira para projectos paisagistas ou sacos de fertilizante. Distribua a carga na horizontal, mas de modo a não reduzir a visibilidade para a traseira da máquina.
- Mantenha as cargas centradas carregando a caixa de carga da seguinte forma:
  - Posição equilibrada do peso na caixa de carga de um lado ao outro.

    **Importante: Há maior probabilidade de ocorrer tombamento, se a caixa de carga tiver carga só de um lado.**
  - Posição equilibrada do peso na caixa de carga de frente para trás.

    **Importante: Perda da direcção ou a máquina pode tombar, se posicionar a carga atrás do eixo traseiro e a tracção nos pneus dianteiros for reduzida.**
- Tenha especial cuidado quando transportar cargas de grandes dimensões na caixa de carga, particularmente quando não conseguir centrar o peso dessa carga na caixa.
- Sempre que possível, fixe a carga à caixa de carga para não se mover.
- Quando transportar líquidos num depósito grande (como um depósito de pulverização), tenha cuidado quando conduzir a máquina em subidas ou descidas, quando alterar a velocidade ou parar de repente ou quando conduzir em superfícies irregulares.

A capacidade da caixa de carga é 0,37 m³. A quantidade (volume) de material que pode ser colocado na caixa, sem ultrapassar os limites definidos, pode variar grandemente conforme a densidade do material carregado. Por exemplo, uma caixa repleta de areia molhada pesa aproximadamente 680 kg, valor que ultrapassa o limite máximo de carga em 113 kg. Mas uma caixa repleta de madeira pesa apenas 295 kg, um peso que não atinge o valor máximo de carga.

Para informações mais detalhadas acerca dos limites do volume de carga para diversos materiais, consulte o quadro seguinte:

| Material | Densidade | Capacidade máxima da caixa de carga (numa superfície plana) |
|---|---|---|
| Brita, seca | 1521,7 kg/m³ | Cheia |
| Brita, molhada | 1922,2 kg/m³ | 3/4 carga |
| Areia, seca | 1441,6 kg/m³ | Cheia |
| Areia, molhada | 1922,2 kg/m³ | 3/4 carga |
| Madeira | 720,8 kg/m³ | Carga total |
| Casca de árvore | <720,8 kg/m³ | Carga total |
| Terra, compactada | 1601,8 kg/m³ | 3/4 cheia (aprox.) |

# Transportar a máquina

Utilize um atrelado para mover a máquina numa longa distância. Verifique se a máquina se encontra bem presa ao atrelado. Consulte Figura 21 e Figura 22 para localizar os pontos de fixação da máquina.

**⚠ CUIDADO**

**Os bancos com folgas podem saltar durante o transporte da máquina e cair em cima de outra máquina ou obstruir a estrada.**

**Retire os bancos ou verifique se se encontram bem presos ao acoplamento no resguardo do banco.**

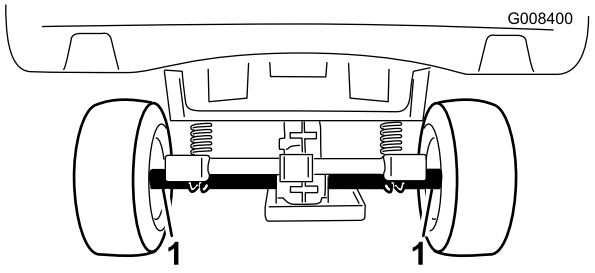


**Figura 21**

1. Pontos de fixação (traseira da máquina)

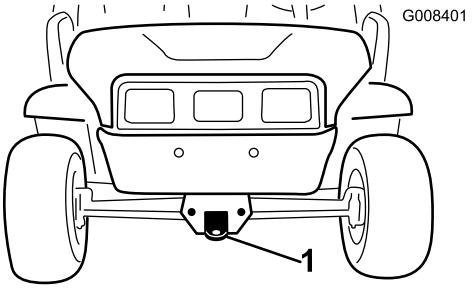


**Figura 22**

1. Garfo de reboque e ponto de fixação (dianteira da máquina)

# Rebocar a máquina

Em caso de emergência, a máquina pode ser rebocada em distâncias curtas. No entanto, este procedimento não deve ser utilizado regularmente.

**⚠ AVISO**

**Se rebocar a máquina a velocidades excessivas, pode perder o controlo da direcção do veículo e provocar acidentes pessoais.**

**Não ultrapasse os 8 km/h durante o reboque.**

O reboque da máquina é tarefa para duas pessoas. Se for necessário deslocar a máquina uma distância considerável, deverá utilizar uma carrinha ou um atrelado; consulte Transportar a máquina (página 24).

1. Retire a correia de transmissão da máquina; consulte Substituição da correia de transmissão (página 42).
2. Ate um cabo de reboque ao garfo, na parte dianteira do chassis da máquina (Figura 22).
3. Ponha a máquina em ponto-morto e destrave o travão de estacionamento; consulte Alavanca de mudanças (página 14) e Travão de estacionamento (página 14).

# Reboque de um atrelado

A máquina tem capacidade para rebocar um atrelado. Há dois tipos de engate, conforme a utilização a dar à máquina. Para mais informação, contacte o Distribuidor Oficial Toro.

Para transportar carga ou rebocar um atrelado, não sobrecarregue a máquina nem o atrelado. A sobrecarga da máquina ou do atrelado poderá diminuir o desempenho ou danificar os travões, o eixo, o motor, o conjunto eixo-transmissão, a direcção, a suspensão, o chassis ou os pneus. Carregue sempre o atrelado com 60% da capacidade de carga na zona dianteira. Desta forma, cerca de 10% do peso bruto do atrelado fica sobre o engate de reboque da máquina.

A carga máxima não pode ultrapassar os 567 kg, incluindo o peso bruto do atrelado. Por exemplo, se o Peso Bruto do Atrelado = 181,5 kg, Carga Máxima = 386 kg.

Para uma travagem e tracção adequadas durante o reboque, carregue sempre a caixa de carga. Não exceda os limites do PBA nem do PMA.

Não estacione a máquina com um atrelado em subidas ou descidas. Se não houver alternativa, engate o travão de estacionamento e bloqueie as rodas do atrelado.

# Manutenção

**Nota:** Procura um *Esquema eléctrico* ou *Esquema hidráulico* para a sua máquina? Transfira um exemplar gratuito do esquema visitando www.toro.com e procure a sua máquina na ligação para os manuais na página inicial.

**Nota:** Determine os lados direito e esquerdo da máquina a partir da posição normal de utilização.

## Plano de manutenção recomendado

| Intervalo de assistência | Procedimento de manutenção |
|---|---|
| Após as pimeiras 8 horas | • Verifique o estado da correia.<br>• Verifique a tensão da correia do gerador do motor de arranque. |
| Após as pimeiras 25 horas | • Substitua o óleo do motor.<br>• Substitua o filtro do óleo (modelos 07273 e 07273TC). |
| Após as pimeiras 100 horas | • Siga as orientações na rodagem de uma nova máquina. |
| Em todas as utilizações ou diariamente | • Verifique o nível de óleo do motor. Verifique o nível de óleo do motor antes de ligar o motor pela primeira vez.<br>• Verifique o nível de fluido dos travões.<br>• Verifique a pressão dos pneus.<br>• Funcionamento da alavanca de mudanças. |
| A cada 100 horas | • Lubrifique os rolamentos e casquilhos.<br>• Verifique e limpe o elemento do filtro de ar. Duas vezes mais em condições especiais de funcionamento; consulte Manter o veículo em condições especiais de funcionamento<br>• Substitua o óleo do motor.<br>• Substitua o filtro do óleo (modelos 07273 e 07273TC).<br>• Verifique a vela.<br>• Verifique o estado dos pneus e das jantes.<br>• Aperte as porcas das rodas.<br>• Verifique o alinhamento das rodas dianteiras e inclinação.<br>• Verifique o nível do óleo da transmissão.<br>• Verifique o funcionamento da posição Neutro das mudanças.<br>• Limpe as zonas de arrefecimento do motor.<br>• Verifique o estado dos travões. |
| A cada 200 horas | • Substitua o filtro do ar.<br>• Ajuste o travão de estacionamento, se necessário.<br>• Verifique o estado e a tensão da correia de transmissão.<br>• Verifique a tensão da correia do gerador do motor de arranque. |
| A cada 400 horas | • Verifique as tubagens de combustível e ligações.<br>• Limpe a embraiagem principal. |
| A cada 800 horas | • Substitua o filtro de combustível.<br>• Substitua o fluido da transmissão. |
| Anualmente | • Efectue todos os procedimentos de manutenção anuais, especificados no Manual do utilizador do motor. |

**Importante: Para informações detalhadas sobre os procedimentos de manutenção adicionais, consulte o Manual do utilizador do motor.**

# Lista de manutenção diária

Copie esta página para uma utilização de rotina.

| Verificações de manutenção | Para a semana de: | | | | | | |
|---|---|---|---|---|---|---|---|
| | Seg. | Ter. | Qua. | Qui. | Sex. | Sáb. | Dom. |
| Funcionamento dos travões / travão de estacionamento | | | | | | | |
| Funcionamento da alavanca de mudanças | | | | | | | |
| Verifique o nível de combustível. | | | | | | | |
| Verifique o nível de óleo do motor. | | | | | | | |
| Verifique o nível de óleo do eixo transversal. | | | | | | | |
| Verifique o filtro de ar. | | | | | | | |
| Verifique os alertas de arrefecimento do motor. | | | | | | | |
| Verifique os ruídos estranhos do motor. | | | | | | | |
| Verifique os ruídos de funcionamento estranhos. | | | | | | | |
| Verifique a pressão dos pneus. | | | | | | | |
| Fugas de líquidos | | | | | | | |
| Funcionamento do painel de instrumentos | | | | | | | |
| Funcionamento do acelerador | | | | | | | |
| Aplique lubrificante em todos os bocais de lubrificação. | | | | | | | |
| Retoque a pintura danificada. | | | | | | | |

**⚠ CUIDADO**

**Se deixar a chave na ignição, alguém pode ligar acidentalmente o motor e feri-lo a si ou às pessoas que se encontrarem próximo da máquina.**

**Retire a chave da ignição e os fios das velas antes de efectuar qualquer tarefa de manutenção no veículo. Mantenha os cabos longe da máquina para evitar qualquer contacto acidental com a vela.**

**⚠ AVISO**

**A caixa de carga deve ser levantada para se proceder a algumas tarefas de manutenção de rotina.**

**Há o risco de a caixa de carga cair e causar ferimentos a quem se encontre debaixo dela.**

- **Antes de se posicionar sob a plataforma da caixa de carga, accione a barra de apoio para a fixar.**
- **Antes de se posicionar sob a plataforma da caixa de carga, descarregue o material que lá se encontre.**

# *Procedimentos a efectuar antes da manutenção*

## Manutenção da máquina em condições especiais de funcionamento

Se a máquina estiver sujeita a qualquer uma das condições que a seguir se enumeram, proceda à sua manutenção com o dobro da regularidade.

- Funcionamento no deserto
- Utilização em clima frio abaixo de 10 ºC
- Reboque do atrelado
- Tempo de condução normalmente inferior a 5 minutos
- Utilização frequente em locais com muita poeira
- Estaleiros
- O funcionamento prolongado em solos enlameados, arenosos, pantanosos e em outras condições adversas implicam a rápida inspecção e limpeza dos travões. Desta forma se evita o desgaste excessivo causado por substâncias abrasivas.
- Em condições de funcionamento mais exigentes, deverá lubrificar os bocais e verificar o estado do filtro de ar diariamente, para evitar um maior desgaste dos componentes do veículo.

## Preparar a manutenção da máquina

1. Coloque a máquina numa superfície nivelada.
2. Engate o travão de estacionamento, desligue o motor e retire a chave da ignição.
3. Deixe o motor e o sistema de escape arrefecerem.

## Elevar a máquina com macacos

Sempre que for necessário ligar o motor para efectuar operações de manutenção programada e/ou diagnósticos do motor, as rodas traseiras da máquina deverão encontrar-se a uma distância de 25 mm do solo e o eixo traseiro deverá estar apoiado em suportes adequados.

**⚠ PERIGO**

**A máquina poderá perder a estabilidade quando se coloca o macaco. Pode escorregar do macaco e causar ferimentos em quem se encontre debaixo.**

- **Não ligue o motor quando a máquina estiver apoiada num macaco.**
- **Retire sempre a chave da ignição antes de sair da máquina.**
- **Bloqueie as rodas quando a máquina estiver suspensa no macaco.**

O ponto de suspensão dianteiro da máquina fica na zona dianteira do chassis, por trás do garfo de reboque (Figura 23). O ponto de suspensão traseiro fica por baixo das bainhas do diferencial (Figura 24).

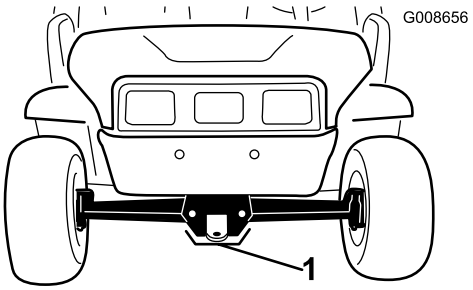


**Figura 23**

1. Ponto de suspensão dianteiro

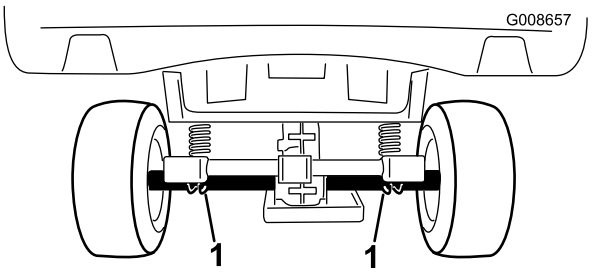


**Figura 24**

1. Pontos de suspensão traseiros

## Abrir e fechar o capot

1. Para abrir o capot, solte os trincos em ambos os lados do capot (Figura 25).

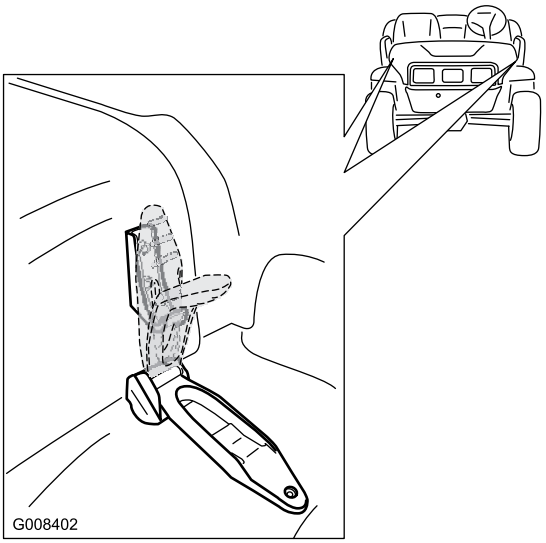


**Figura 25**

2. Rode o capot para cima e para trás para o levantar.
3. Para fechar o capot, rode-o para a frente e para baixo.
4. Fixe o capot com ambos os trincos.

# *Lubrificação*

## Lubrificação da máquina

**Intervalo de assistência:** A cada 100 horas/Anualmente (O que ocorrer primeiro)—Lubrifique os rolamentos e casquilhos. Lubrifique a máquina mais frequentemente se for submetida a trabalhos pesados.

**Tipo de lubrificante:** Lubrificante N.º 2 para utilizações gerais, à base de lítio

1. Utilize um trapo para limpar o bocal de lubrificação para impedir a infiltração de resíduos nos rolamentos e casquilhos.
2. Com uma pistola de lubrificação, aplique 1 ou 2 bombadas nos copos de lubrificação da máquina.
3. Limpe o excesso de lubrificante da máquina.

Os bocais de lubrificação ficam nas 4 rótulas de direcção (Figura 26) e nos 2 pinos principais (Figura 27).

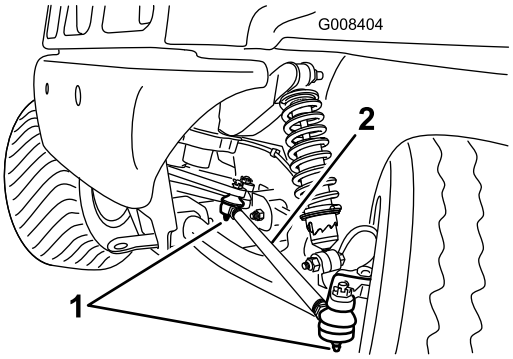


**Figura 26**
Lado esquerdo

1. Bocal de lubrificação
2. Barra de direcção

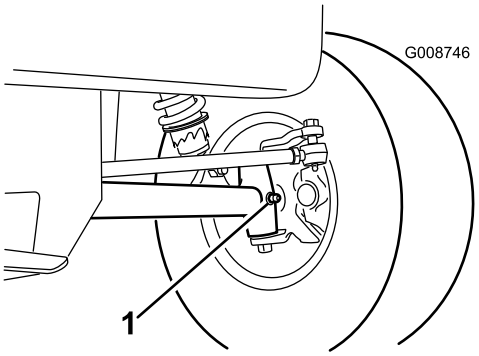


**Figura 27**
Lado esquerdo

1. Bocal de lubrificação (pino principal)

# Manutenção do motor

## Manutenção do filtro de ar

**Nota:** A manutenção do filtro de ar deverá ser mais frequente (após algumas horas) quando a máquina for utilizada em condições de grande poeira ou muita areia.

### Remover o filtro do ar

1. Levante a caixa de carga e fixe-a com a barra de apoio; consulte Elevar a caixa de carga (página 17).
2. Liberte os trincos que fixam a cobertura do filtro de ar ao respectivo corpo (Figura 28).

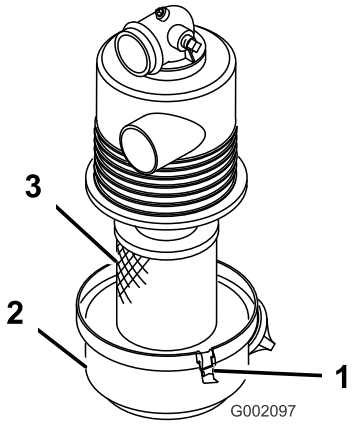


**Figura 28**

1. Trinco
2. Tampa do filtro de ar
3. Corpo do filtro de ar

3. Separe a cobertura do corpo e limpe o interior da cobertura do filtro de ar (Figura 28).
4. Deslize suavemente o filtro para fora do corpo do filtro.

   **Nota:** Para reduzir a quantidade de pó deslocado, evite bater com o filtro no corpo do filtro do ar.
5. Verifique o elemento do filtro de ar.
   - Se o o elemento do filtro de ar estiver limpo, instale o filtro; consulte Instalar o filtro do ar (página 30).
   - Se o o elemento do filtro de ar estiver sujo, limpe o filtro; consulte Limpeza do elemento do filtro de ar (página 30).
   - Se o filtro estiver danificado, substitua o filtro; consulte Substituir o filtro de ar (página 30).

### Limpeza do elemento do filtro de ar

**Intervalo de assistência:** A cada 100 horas—Verifique e limpe o elemento do filtro de ar. Duas vezes mais em condições especiais de funcionamento; consulte Manter o veículo em condições especiais de funcionamento

**Importante: Não utilize um filtro danificado.**

1. Retire o elemento do filtro do ar; consulte Remover o filtro do ar (página 30).
2. Aplique ar comprimido do interior para o exterior do elemento do filtro seco.

   **Nota:** Mantenha o bico da mangueira de ar a cerca de 51 mm do filtro e mova-o para cima e para baixo enquanto roda o elemento do filtro.

   **Importante: A pressão de ar não deverá ultrapassar os 6,89 bar para evitar danos no elemento do filtro.**
3. Verifique se existem orifícios ou rasgões no elemento do filtro colocando-o em frente de uma luz brilhante.

   **Nota:** Se o elemento do filtro do ar tiver rasgos ou buracos, tem de ser substituído; consulte Substituir o filtro de ar (página 30).
4. Coloque o filtro do ar; consulte Instalar o filtro do ar (página 30).

### Instalar o filtro do ar

**Importante: Só deve utilizar o motor quando toda a estrutura de filtragem estiver montada; se não o fizer, poderá danificar o motor.**

1. Introduza o filtro no corpo do filtro do ar (Figura 28).

   **Nota:** Verifique se o filtro está devidamente selado, aplicando alguma pressão no anel exterior do filtro. Não pressione a zona central, porque esta é muito flexível.
2. Alinhe a cobertura do filtro do ar com o corpo do filtro do ar (Figura 28).
3. Fixe a cobertura ao corpo do filtro do ar com os trincos (Figura 28).
4. Desça a caixa de carga; consulte Descer a caixa de carga (página 17).

### Substituir o filtro de ar

**Intervalo de assistência:** A cada 200 horas—Substitua o filtro do ar. Substitua o filtro do ar mais cedo, se estiver sujo ou danificado.

1. Retire o elemento do filtro do ar; consulte Remover o filtro do ar (página 30).
2. Verifique se o novo filtro está danificado.

   **Nota:** Verifique a extremidade selada do filtro.

   **Importante: Não instale um filtro danificado.**
3. Coloque o novo filtro do ar; consulte Instalar o filtro do ar (página 30).

# Verificação do óleo do motor

**Intervalo de assistência:** Após as pimeiras 25 horas—Substitua o óleo do motor.

A cada 100 horas—Substitua o óleo do motor. (Mude o óleo o dobro das vezes em condições especiais de funcionamento; consulte Manutenção da máquina em condições especiais de funcionamento.)

Após as pimeiras 25 horas—Substitua o filtro do óleo (modelos 07273 e 07273TC).

A cada 100 horas—Substitua o filtro do óleo (modelos 07273 e 07273TC). (Mude o filtro o dobro das vezes em condições especiais de funcionamento; consulte Manutenção da máquina em condições especiais de funcionamento).

**Nota:** A mudança de óleo deverá ser mais frequente se a máquina for utilizada em condições de grande poeira ou sujidade.

**Nota:** Deverá eliminar o óleo do motor e os filtros do óleo usados num centro de reciclagem certificado.

## Substituir o óleo (modelos 07266TC e 07279)

**Tipo de óleo:** Óleo detergente (API, classificação SJ ou superior)

**Capacidade de óleo:** 1,1 litros

**Viscosidade:** Veja a tabela seguinte.

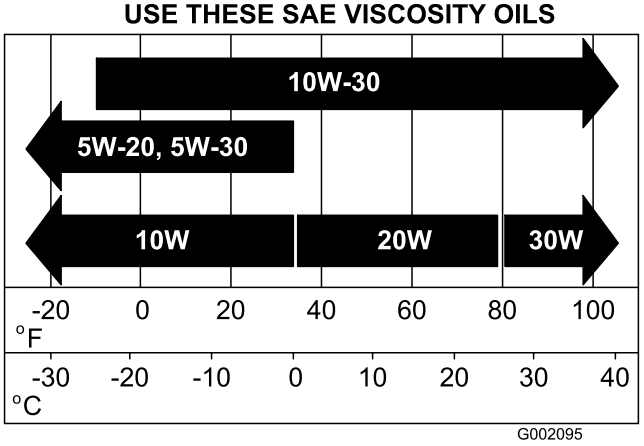


**Figura 29**

1. Ligue o veículo e deixe o motor a funcionar durante alguns minutos.
2. Suba a caixa de carga; consulte Elevar a caixa de carga (página 17).
3. Desligue a ignição e retire a chave.
4. Desligue a bateria; consulte Desligar a bateria (página 35).
5. Alinhe um recipiente de escoamento com o tampão de escoamento.
6. Retire o tampão de escoamento (Figura 30).

   **Nota:** Deixe o óleo escoar completamente do motor.

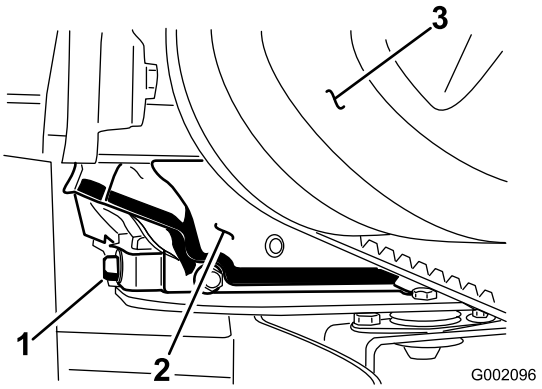


**Figura 30**

1. Tampão de escoamento do óleo do motor
2. Motor
3. Embraiagem principal

   **Nota:** O óleo usado deve ser tratado num centro de reciclagem certificado.
7. Monte o tampão de escoamento e o vedante e aperte com uma força de 17,6 Nm.
8. Limpe a zona em redor da vareta de óleo e desaperte a tampa.
9. Deite óleo na abertura de enchimento até que o nível de óleo atinja a marca "Full" (Cheio) da vareta.

   **Nota:** Adicione o óleo lentamente e verifique o nível com alguma frequência durante o procedimento. **Não encha muito o motor com óleo.**
10. Insira totalmente a vareta e depois retire-a. Verifique o nível de óleo.
11. Volte a introduzir a vareta do óleo.
12. Ligue a bateria e baixe a caixa de carga; consulte Ligar a bateria (página 35) e Descer a caixa de carga (página 17).

## Mudar o óleo (modelos 07273 e 07273TC)

**Tipo de óleo:** Óleo detergente (API, classificação SL ou superior)

**Capacidade do cárter:** 1,4 litros quando se substitui o filtro

**Viscosidade:** Veja a tabela seguinte

**Nota:** A mudança de óleo e de filtro deverá ser mais frequente quando a máquina for utilizada em condições de grande poeira ou sujidade.

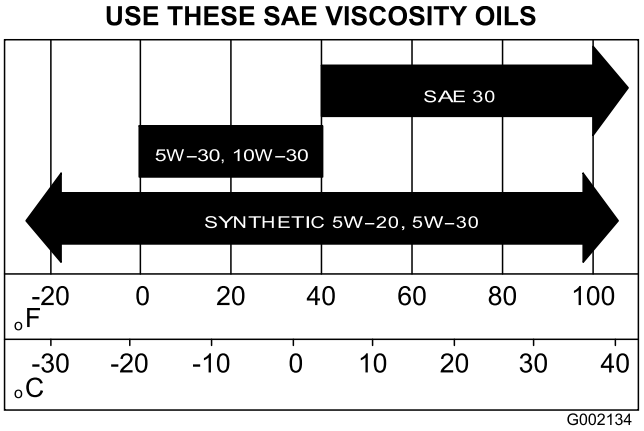


**Figura 31**

1. Ligue o veículo e deixe o motor a funcionar durante alguns minutos.
2. Suba a caixa de carga; consulte Elevar a caixa de carga (página 17).
3. Desligue a ignição e retire a chave.
4. Desligue a bateria; consulte Desligar a bateria (página 35).
5. Alinhe um recipiente de escoamento com o tampão de escoamento.
6. Retire o tampão de escoamento e o vedante (Figura 32).

   **Nota:** Deixe o óleo escoar completamente do motor.

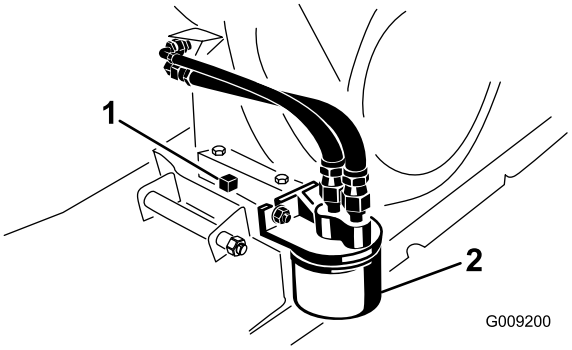


**Figura 32**

1. Tampão de escoamento do óleo do motor
2. Filtro de óleo do motor

7. Monte o tampão de escoamento e o vedante e aperte com uma força de 17,6 Nm.
8. Deite óleo na abertura de enchimento até que o nível de óleo atinja a marca "Full" (Cheio) da vareta.

   **Nota:** Adicione o óleo lentamente e verifique o nível com alguma frequência durante o procedimento. **Não encha muito o motor com óleo.**
9. Volte a colocar a tampa de enchimento e a vareta na posição correcta.
10. Ligue a bateria e baixe a caixa de carga; consulte Ligar a bateria (página 35) e Descer a caixa de carga (página 17).

## Substituir o filtro do óleo (modelos 07273 e 07273TC)

**Nota:** Não existe filtro de óleo nos modelos 07266TC e 07279.

1. Purgue o óleo do motor; consulte os passos 1 a 7 em Mudar o óleo (modelos 07273 e 07273TC) (página 31).
2. Retire o filtro do óleo existente (Figura 32).
3. Aplique uma leve camada de óleo limpo na gaxeta do novo filtro de óleo.
4. Enrosque o novo filtro no adaptador do filtro até que a gaxeta entre em contacto com a placa de montagem, em seguida aperte o filtro mais 1/2 a 3/4 de volta (Figura 32).

   **Nota: Não aperte demasiado o filtro do óleo.**
5. Encha o cárter com óleo novo do tipo e viscosidade especificados; consulte Figura 31 em Mudar o óleo (modelos 07273 e 07273TC) (página 31).
6. Ligue o motor e verifique se existem fugas de óleo.
7. Desligue o motor e verifique o nível de óleo. Adicione mais óleo, se necessário.

# Manutenção da vela de ignição

## Verificação e substituição da vela de ignição

**Intervalo de assistência:** A cada 100 horas/Anualmente (O que ocorrer primeiro) Substitua a vela de ignição, se necessário.

**Tipo:** Champion RN14YC (ou equivalente)

**Folga:** 0,76 mm

**Importante: Uma vela partida, reparada, suja ou danificada deverá ser substituída imediatamente. Não lixe, raspe ou limpe eléctrodos utilizando uma escova de arame porque as limalhas libertadas com essa operação poderão cair para dentro do cilindro. O resultado será sempre um motor danificado.**

**Nota:** Normalmente, uma vela tem uma vida útil bastante longa, no entanto, esta deverá ser retirada e verificada sempre que o motor apresentar sinais de avaria.

1. Limpe a zona em redor da vela, de modo a evitar a penetração de matérias estranhas no cilindro quando retirar a vela.
2. Puxe o cabo do terminal da vela.
3. Retire a vela da cabeça do cilindro.
4. Verifique o estado dos eléctrodos lateral e central, bem como do isolante do eléctrodo central, certificando-se de que não se encontram danificados (Figura 33).

**Nota:** Não utilize uma vela danificada ou gasta. Substitua-a por uma vela nova do tipo especificado.

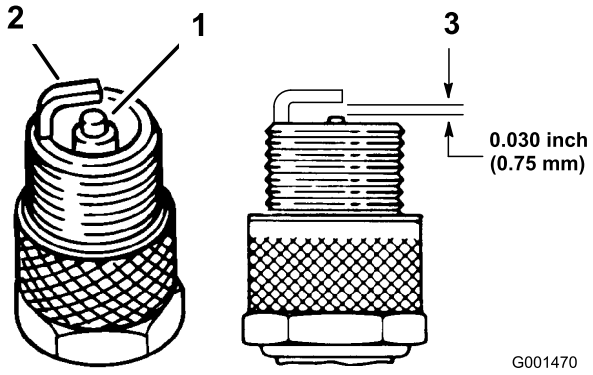


**Figura 33**

1. Isolante do eléctrodo central
2. Eléctrodo lateral
3. Folga (não está à escala)

5. Ajuste a folga existente entre a zona central e lateral dos eléctrodos para 0,76 mm (Figura 33).
6. Instale a vela de ignição na cabeça do cilindro e aperte a vela com 20 Nm.
7. Monte o cabo na vela de ignição.
8. **Modelos 07273 e 07273TC apenas** – repita os passos 1 a 7 para a outra vela.

# *Manutenção do sistema de combustível*

## Inspeccionar tubagens de combustível e ligações

**Intervalo de assistência:** A cada 400 horas/Anualmente (O que ocorrer primeiro)

Verifique as tubagens de combustível, os encaixes e os grampos para ver se existem sinais de deterioração, danos ou ligações soltas.

**Nota:** Repare qualquer componente do sistema de combustível danificado ou com fuga antes de utilizar a máquina.

## Substituição do filtro de combustível

**Intervalo de assistência:** A cada 800 horas/Anualmente (O que ocorrer primeiro)

1. Levante a caixa e fixe-a com a barra de apoio; consulte Elevar a caixa de carga (página 17).
2. Desligue a ignição e retire a chave.
3. Desligue a bateria; consulte Desligar a bateria (página 35).
4. Coloque um recipiente limpo debaixo do filtro de combustível.
5. Retire as braçadeiras que fixam o filtro de combustível às tubagens (Figura 34).

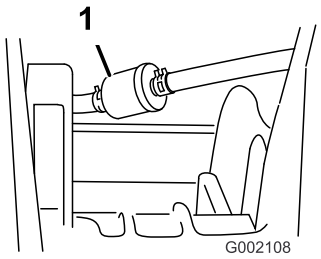


**Figura 34**

1. Filtro de combustível

6. Retire o filtro de combustível antigo das tubagens.

   **Nota:** Drene o filtro antigo e elimine-o num centro de reciclagem certificado.
7. Instale o filtro de substituição nas tubagens de combustível de forma a que as setas apontem **na direcção** do carburador.
8. Fixe o filtro nas tubagens com os grampos que retirou no passo 5.

9. Ligue a bateria e baixe a caixa de carga; consulte Desligar a bateria (página 35) e Descer a caixa de carga (página 17).

# Prestar assistência ao recipiente de carbono

## Verificar o filtro do ar do recipiente de carbono

Verifique a abertura na parte inferior do filtro do ar no recipiente de carbono para se certificar de que está limpo e sem detritos e obstruções (Figura 35).

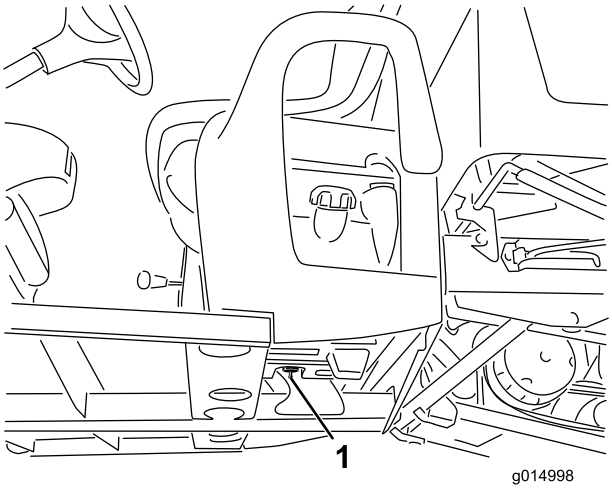


**Figura 35**

1. Abertura do filtro do ar (localizada no interior do depósito do combustível e abaixo do recipiente de carbono)

## Substituir o filtro do recipiente de carbono

1. Retire o encaixe roscado do filtro do recipiente de carbono do tubo, na parte inferior do recipiente de carbono, e retire o filtro.

   **Nota:** Elimine o filtro antigo.

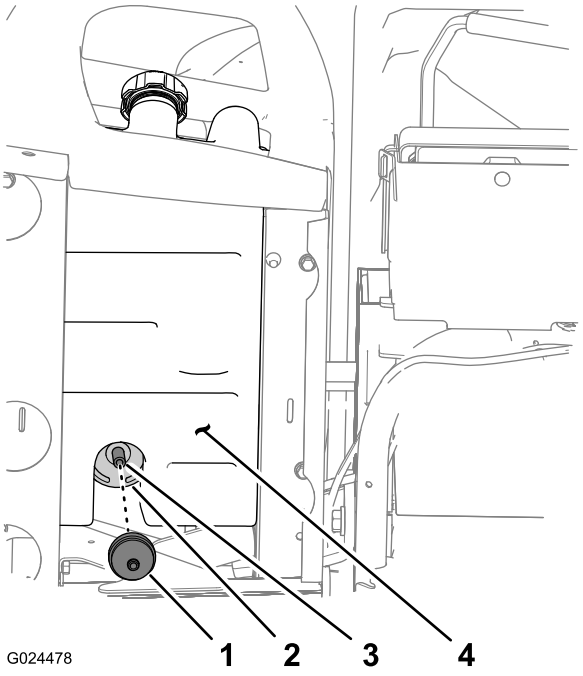


**Figura 36**

1. Filtro do recipiente de carbono
2. Recipiente de carbono
3. Tubo
4. Depósito de combustível

2. Insira completamente o encaixe roscado do novo filtro do recipiente de carbono no tubo na parte inferior do recipiente de carbono.

# *Manutenção do sistema eléctrico*

## Manutenção da bateria

### Desligar a bateria

1. Retire a tampa da bateria da parte superior da bateria (Figura 37).

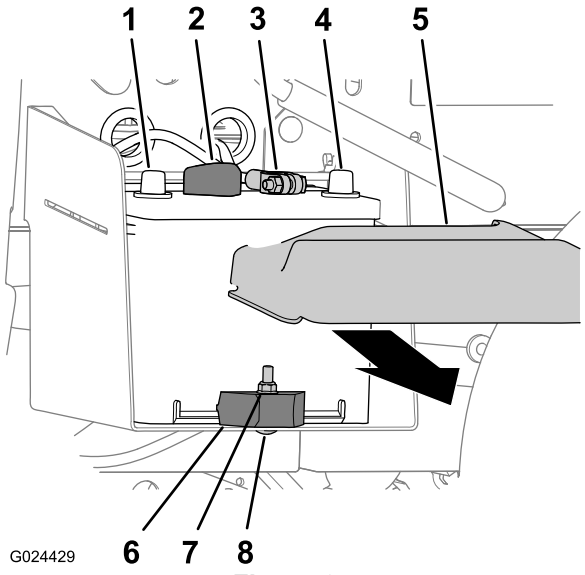


**Figura 37**

1. Terminal positivo da bateria
2. Cabo positivo da bateria
3. Cabo negativo da bateria
4. Terminal negativo da bateria
5. Tampa da bateria
6. Porca de bloqueio
7. Grampo da bateria
8. Parafuso de carroçaria

2. Desligue o cabo positivo da bateria do terminal da bateria (Figura 37).
3. Desligue o cabo negativo da bateria do terminal da bateria (Figura 37).

### Retirar a bateria

1. Desligue os cabos da bateria; consulte Desligar a bateria (página 35).
2. Retire a porca de bloqueio, o parafuso de carroçaria e o grampo da bateria que fixa a bateria ao tabuleiro da bateria (Figura 37).
3. Retire a bateria do tabuleiro da bateria (Figura 37).

### Montar a bateria

1. Alinhe a bateria com o tabuleiro da bateria da máquina (Figura 37).

   **Nota:** Certifique-se de que os pólos positivo e negativo da bateria estão alinhados conforme indicado na Figura 37.
2. Fixe a bateria ao tabuleiro da bateria com o grampo da bateria, o parafuso de carroçaria e a porca de bloqueio (Figura 37).
3. Ligue os cabos da bateria; consulte Ligar a bateria (página 35).

### Ligar a bateria

1. Ligue o cabo negativo da bateria ao terminal da bateria (Figura 37).
2. Ligue o cabo positivo da bateria ao terminal da bateria (Figura 37).
3. Coloque a tampa da bateria na parte superior da bateria (Figura 37).

### Carregamento da bateria

**Importante: Deverá manter sempre a bateria carregada (1.260 de gravidade específica). Este procedimento torna-se especialmente importante para evitar danos, quando a temperatura desce abaixo dos 0 °C .**

1. Retire a bateria da máquina, consulte a secção Retirar a bateria.
2. Ligue um carregador de baterias de 3 a 4 amperes aos pólos da bateria. Carregue a bateria com um carregador de bateria de 3 a 4 amperes, durante 4 a 8 horas (12 volts). Não carregue demasiado a bateria.

**⚠ AVISO**

**O carregamento da bateria gera gases que podem provocar explosões.**

**Nunca fume perto da bateria e mantenha-a afastada de faíscas e chamas.**

3. Volte a colocar a bateria no chassis; consultar a secção Montar a bateria.

### Guardar a bateria

Se for necessário guardar a máquina por um período superior a 30 dias, deverá retirar a bateria e carregá-la completamente. Guarde-a num local seguro ou na própria máquina. Se optar por guardá-la na máquina não ligue os cabos. Guarde a bateria num local fresco para evitar que a carga se deteriore mais rapidamente. Para evitar que a bateria congele, certifique-se de que esta se encontra completamente carregada.

# Substituição dos fusíveis

Existem 3 fusíveis no sistema eléctrico. Encontra-se por baixo do painel do lado do condutor (Figura 38).

| | |
|---|---|
| Auxiliar (Aberto) | 30 A |
| Sistema de ignição/buzina | 10 A |
| Faróis | 15 A |
| Ponto de corrente | 20 A |

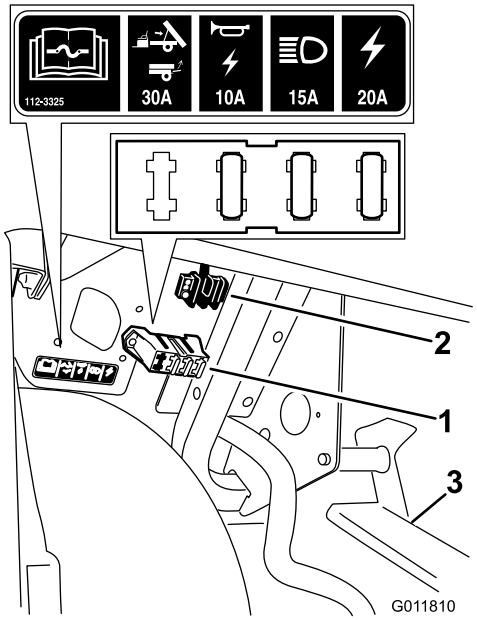


**Figura 38**

1. Bloco de fusíveis
2. Bloco de massa
3. Estrutura do pedal

# Manutenção dos faróis

## Substituição de lâmpadas

**⚠ CUIDADO**

**As lâmpadas de halogénio ficam extremamente quentes durante o funcionamento. Tocar numa lâmpada quente pode provocar queimaduras graves e ferimentos pessoais.**

**Aguarde sempre o tempo suficiente para as lâmpadas arrefecerem antes de as substituir. Tenha cuidado sempre que tocar numa lâmpada.**

**⚠ CUIDADO**

**Qualquer contaminação de superfície pode danificar a lâmpada do farol e levar a falha ou explosão criando um sério risco de segurança.**

**As lâmpadas dos faróis devem ser manuseadas sem tocar no quartzo transparente, usando uma toalha de papel ou segurando cuidadosamente pela base.**

Especificações: Consulte o *Catálogo de peças*.

1. Certifique-se de que o interruptor das luzes está na posição Off (desligar); consulte Interruptor das luzes (página 14).
2. Abra o capot; consulte Abrir e fechar o capot (página 28).
3. Desligue o conector eléctrico para a cablagem do conector do conjunto da lâmpada, na parte de trás do compartimento do farol (Figura 39).

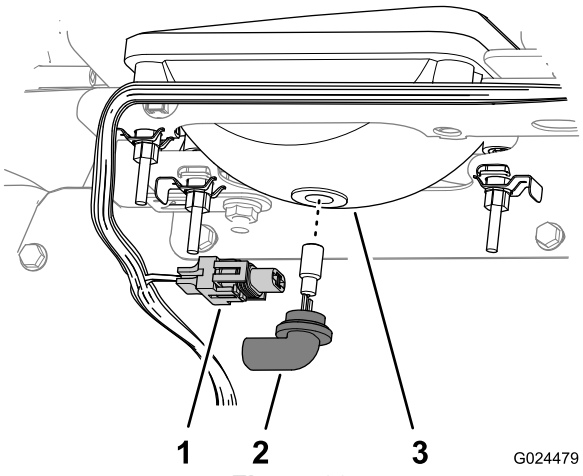


**Figura 39**

1. Conector da cablagem eléctrica
2. Conjunto da lâmpada
3. Compartimento do farol

4. Rode o conjunto da lâmpada 1/4 de volta para a esquerda e mova-o para trás, para fora do compartimento do farol (Figura 39).
5. Insira o novo conjunto da lâmpada e compartimento do farol e alinhe as linguetas no conjunto da lâmpada com as ranhuras no compartimento do farol (Figura 39).

   **Nota:** Tenha cuidado para não tocar na lâmpada de halogéneo quando instalar a nova lâmpada.
6. Fixe o conjunto da lâmpada rodando-o 1/4 de volta para a direita (Figura 39).
7. Ligue o conector eléctrico para a cablagem ao conector do novo conjunto da lâmpada (Figura 39).
8. Feche o capot; consulte Abrir e fechar o capot (página 28).

## Substituição do farol

1. Desligue o conector eléctrico para a cablagem do conector do conjunto da lâmpada (Figura 40).

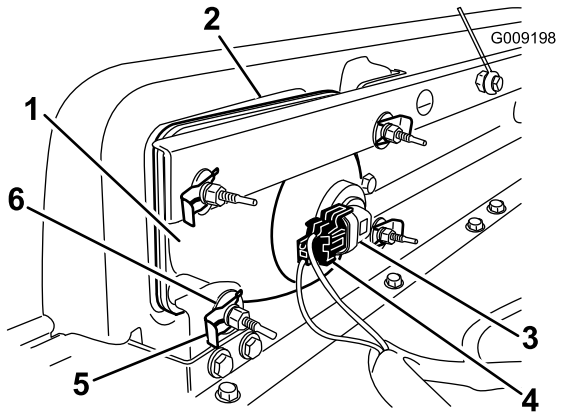


**Figura 40**

1. Farol
2. Abertura no pára-choques
3. Conjunto da lâmpada
4. Conector da cablagem eléctrica
5. Clipe rápido
6. Anilha de cabeça chata

2. Retire os clips rápidos e as anilhas que fixam o farol a respectivo suporte (Figura 40).

   **Nota:** Guarde todas as peças para instalação do novo farol.

3. Retire o conjunto do farol movendo-o para a frente através da abertura no pára-choques dianteiro (Figura 40).
4. Instale o novo farol através da abertura no pára-choques (Figura 40). Garanta que os pólos de ajuste estão alinhados com os furos no suporte de montagem atrás do pára-choques.
5. Prenda o conjunto do farol com as anilhas e clipes rápidos que retirou no passo 2.
6. Ligue o conector eléctrico para a cablagem ao conector do conjunto da lâmpada (Figura 40).
7. Ajuste os faróis para dirigir os feixes na posição desejada; consulte Ajustar os faróis (página 37).

## Ajustar os faróis

Utilize o seguinte procedimento para ajustar a posição do feixe do farol sempre que um conjunto de farol é substituído ou removido.

1. Rode a chave da ignição para a posição de ligar e ligue os faróis.
2. No conjunto do farol, utilize os dispositivos de fixação para inclinar o farol e ajustar a posição do feixe.

# *Manutenção do sistema de transmissão*

## Manutenção dos pneus

**Intervalo de assistência:** A cada 100 horas—Verifique o estado dos pneus e das jantes.

A cada 100 horas—Aperte as porcas das rodas.

1. Inspeccione os pneus e as jantes para detectar sinais de desgaste e danos.

   **Nota:** Os acidentes de trabalho, tais como embater contra bermas de passeios elevados, poderão danificar o pneu ou a jante, mas também desalinhar as rodas; deverá, por isso, verificar o estado dos pneus após um acidente.

2. Aperte as porcas das rodas com 61 a 88 Nm.

## Ajuste do alinhamento da roda dianteira e inclinação

**Intervalo de assistência:** A cada 100 horas/Anualmente (O que ocorrer primeiro)—Verifique o alinhamento das rodas dianteiras e inclinação.

**Importante: Tem de obter o número de ferramenta Toro6010 do seu distribuidor Toro para realizar este procedimento.**

O alinhamento deve ser de 0 a 6 mm e a inclinação deve ser 0+1/2 grau, isto é, a parte inferior do anel da jante encontra-se a um ângulo de 2,3 mm mais que a parte superior, com os seguintes parâmetros:

- Verifique a pressão dos pneus para assegurar que os pneus dianteiros estão cheios a 0,83 bar.
- Adicione peso ao banco do condutor igual ao operador médio que vai trabalhar com a máquina, ou um operador deve sentar-se no banco. O peso ou o operador tem de permanecer no banco durante o procedimento.
- Numa superfície nivelada, desloque a máquina 2 a 3 m para trás e, em seguida, para a frente para a posição inicial original. Isto vai permitir à suspensão assentar na posição de funcionamento.
- Meça o alinhamento com as rodas viradas para a frente.

1. Para verificar a inclinação, coloque um quadrado de 90 graus no chão com a parte vertical a tocar na face do pneu (Figura 41).

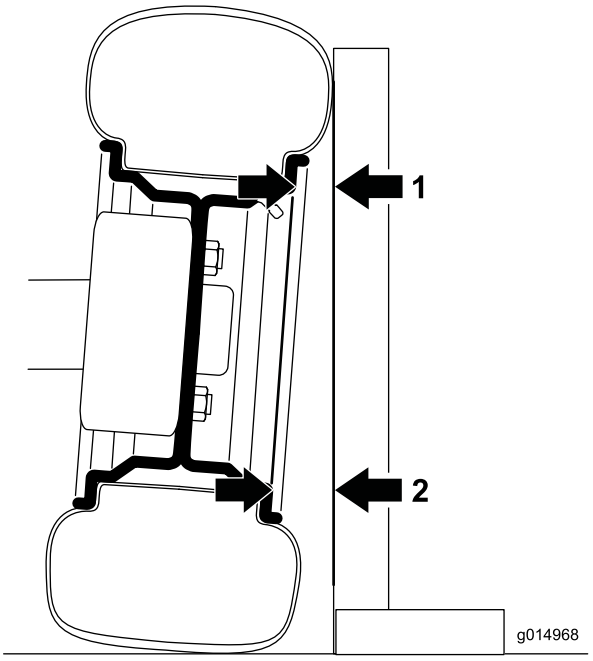


**Figura 41**

A roda esquerda frontal mostrada a partir da frente; o ângulo está exagerado para efeitos de ilustração

1. Medir aqui
2. Medir aqui – deve ser 2,3 mm maior do que a medida em 1

2. Meça a partir da mesma parte do anel na parte superior e inferior do pneu em relação ao quadrado (Figura 41).

   **Nota:** A distância da medida da parte inferior deve ser 2,3 mm maior do que a medida superior. Complete a medição em ambos os pneus frontais antes de ajustar.

   Complete o seguinte procedimento para cada pneu que necessite de ajuste:

3. Utilizando a ferramenta Toro 6010, rode o anel no amortecedor para alterar o comprimento da mola (Figura 42).
   - Se a medição inferior for demasiado pequena, reduza o comprimento da mola.
   - Se a medição inferior for demasiado grande, aumente o comprimento da mola.

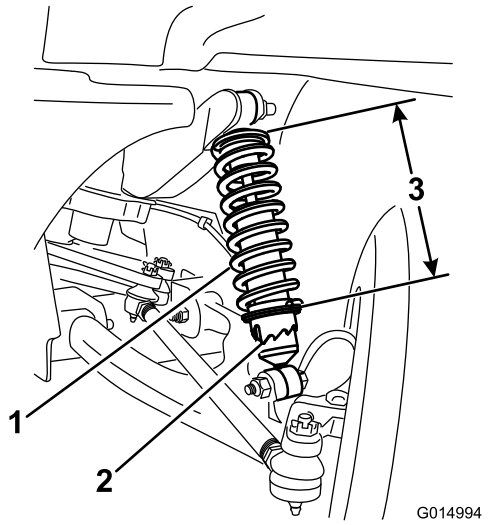


**Figura 42**

1. Mola amortecedora
2. Anel
3. Comprimento da mola

4. Numa superfície nivelada, desloque a máquina 2 a 3 m para trás e, em seguida, para a frente para a posição inicial original.
5. Repita este procedimento, iniciando com o passo 1 até que a inclinação esteja devidamente corrigida para ambas as rodas frontais.
6. Meça a distância entre os pneus dianteiros à altura do eixo na zona dianteira e traseira dos pneus dianteiros (Figura 43).

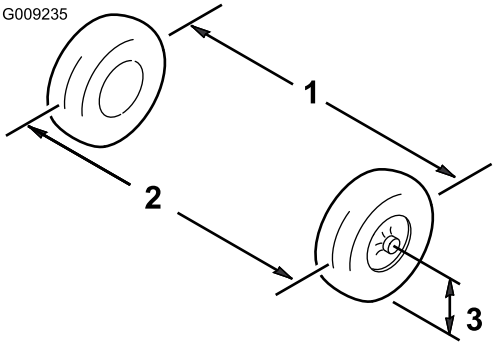


**Figura 43**

1. Centro do pneu – traseira
2. Centro do pneu – dianteira
3. Centro do eixo

7. Se a medição obtida não se situar entre 0 e 6 mm, desaperte as porcas de retenção nas extremidades das barras (Figura 44).

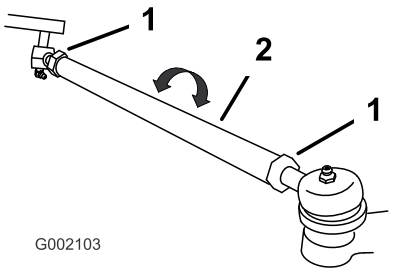


**Figura 44**

1. Porca de retenção 2. Barra de ligação

8. Rode as barras para deslocar a zona dianteira do pneu para dentro ou para fora.
9. Volte a apertar as porcas da barra de direcção quando a operação de ajuste estiver concluída.
10. Verifique se o volante gira livremente o volante em ambas os sentidos.

# Verificação do nível de óleo da transmissão

**Intervalo de assistência:** A cada 100 horas

**Tipo de óleo:** SAE 10W30 (API, classificação SJ ou superior)

**Capacidade de óleo:** 1,4 litros

1. Limpe a área em torno do tampão de enchimento com um trapo (Figura 46).

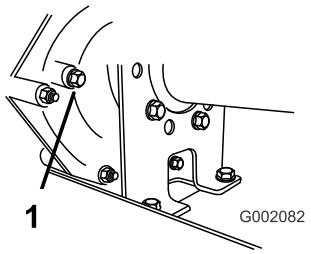


**Figura 45**

1. Tampão de enchimento

2. Retire o tampão de enchimento rodando-o para a esquerda (Figura 46).

   **Nota:** Guarde o tampão de enchimento e a junta para instalação no passo 5.
3. Verifique o nível do óleo da transmissão, observando pelo orifício para o tampão de enchimento (Figura 46).

   **Nota:** O nível do óleo da transmissão deve estar na parte inferior das estrias do orifício do tampão de enchimento.
4. Se o nível de óleo estiver abaixo das estrias, adicione o óleo especificado através do orifício do tampão de enchimento até o nível de óleo na transmissão estar alinhado com a parte inferior das estrias.
5. Coloque a aperte o tampão de enchimento e a junta no orifício do tampão de enchimento da transmissão (Figura 46).

# Substituição do fluido do eixo transversal

**Intervalo de assistência:** A cada 800 horas/Anualmente (O que ocorrer primeiro)

Tipo de óleo: SAE 10W30 (API, classificação SJ ou superior)

Capacidade de óleo: 1,4 litros

1. Limpe a área em torno dos tampões de enchimento e escoamento com um trapo (Figura 46).

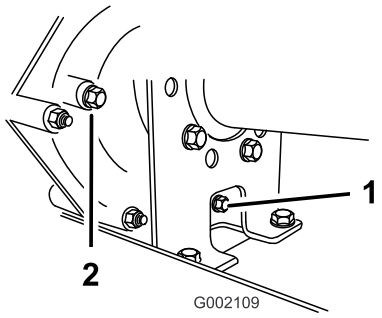


**Figura 46**

1. Tampão de escoamento 2. Tampão de enchimento

2. Alinhe um recipiente de escoamento com uma capacidade de 2 litros ou mais com o tampão de escoamento.
3. Retire o tampão de enchimento rodando-o para a esquerda (Figura 46).

   **Nota:** Guarde o tampão de enchimento e a junta para instalação no passo 7.
4. Retire o tampão de escoamento rodando-o para a esquerda (Figura 46).

   **Nota:** Guarde o tampão de escoamento e a junta para instalação no passo 5.

   **Nota:** Deixe o óleo escoar completamente do eixo transversal.
5. Coloque e aperte o tampão de escoamento e a junta no orifício do tampão de escoamento da transmissão (Figura 46).

   **Nota:** O óleo usado deve ser tratado num centro de reciclagem certificado.
6. Encha o reservatório (Figura 47) através do orifício do tampão de enchimento com aproximadamente 1,4 litros do óleo especificado ou até o nível de óleo na transmissão estar alinhado com a parte inferior das estrias (Figura 46).

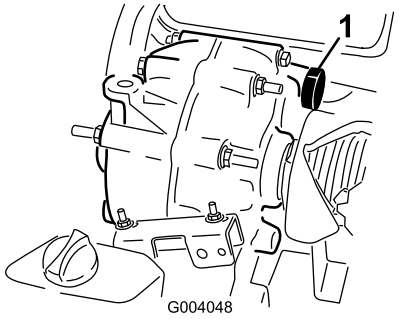


**Figura 47**

1. Enchimento de óleo

7. Coloque a aperte o tampão de enchimento e a junta no orifício do tampão de enchimento da transmissão (Figura 46).
8. Ligue o motor e opere a máquina.
9. Verifique o nível de óleo e adicione mais óleo, se o nível estiver abaixo das estrias do orifício do tampão de enchimento (Figura 46).

# Verificação e ajuste da posição de ponto morto

**Intervalo de assistência:** A cada 100 horas

Sempre que for necessário efectuar operações de manutenção programada e/ou diagnósticos do motor, deverá colocar a alavanca de mudanças na posição de ponto morto (Figura 48). A alavanca de mudanças do veículo possui uma posição de ponto morto que controla a posição neutra do eixo transversal. Deverá executar as seguintes operações para se certificar de que a alavanca de mudanças controla a posição neutra do eixo transversal de forma correcta:

1. Desloque a alavanca das mudanças para a posição de ponto morto.
2. Certifique-se de que o suporte neutro está na posição neutra (nível do suporte do cabo ao capot situado por baixo do suporte das mudanças), rodando a embraiagem (Figura 48).

   **Nota:** O veículo não deve andar, nem para a frente, nem para trás. Se isso acontecer, coloque manualmente a embraiagem na posição de ponto morto.

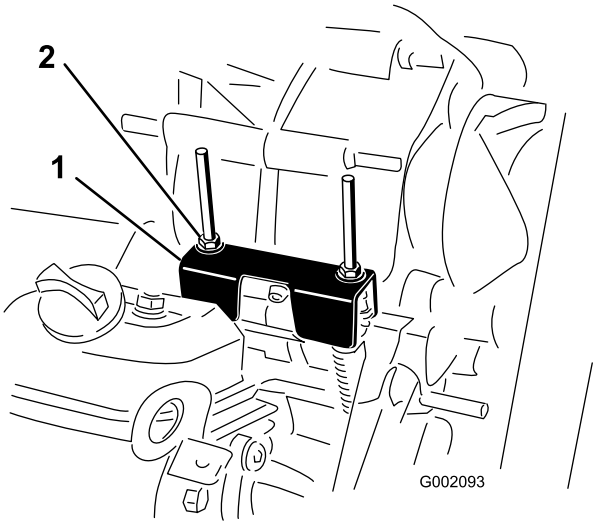


**Figura 48**

1. Suporte de ponto morto
2. Porcas de bloqueio

3. Rode uma das porcas de bloqueio (Figura 48) para conseguir 0,76 a 1,52 mm de folga entre a parte inferior da porca/anilha e o suporte neutro.

   **Nota:** Deve segurar o eixo roscado, localizado debaixo do suporte, quando ajustar a porca que se encontra na zona superior.
4. Rode a outra porca de bloqueio para conseguir 0,76 a 1,52 mm de folga entre a parte inferior da porca/anilha e o suporte neutro.
5. Puxe cada cabo de mudanças para se certificar de que existe folga de 0,76 a 1,52 mm entre a porca/anilha e o suporte neutro (Figura 49).

   **Nota:** Se não existir folga, ajuste as porcas para alcançar a folga especificada.

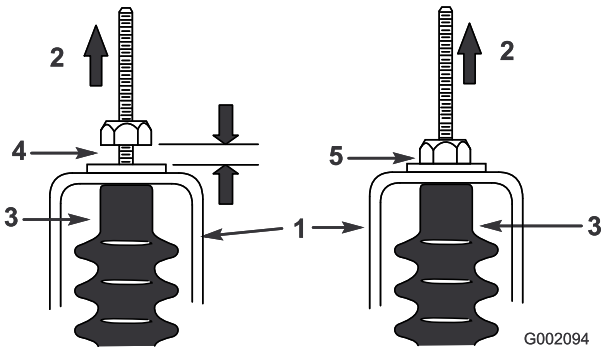


**Figura 49**

1. Suporte neutro
2. Puxar
3. O tampão de cabo
4. 0,76 a 1,52 mm de folga
5. **Errado** – ajuste para obter uma folga de 0,76 a 1,52 mm

6. Ligue o motor e engate todas as mudanças várias vezes, de modo a verificar se o suporte neutro funciona correctamente.

## Manutenção da embraiagem principal

**Intervalo de assistência:** A cada 400 horas/Anualmente (O que ocorrer primeiro)

**⚠ CUIDADO**

**O pó da embraiagem propaga-se na atmosfera, podendo provocar lesões oculares ou dificuldades respiratórias.**

**Utilize óculos de protecção e uma máscara anti-pó ou outra protecção para os olhos e boca quando efectuar este procedimento.**

1. Levante e bloqueie a caixa de carga; consulte Elevar a caixa de carga (página 17).
2. Retire os 3 parafusos que fixam a tampa à embraiagem e retire a tampa (Figura 50).

   **Nota:** Guarde a tampa e os parafusos para instalação.

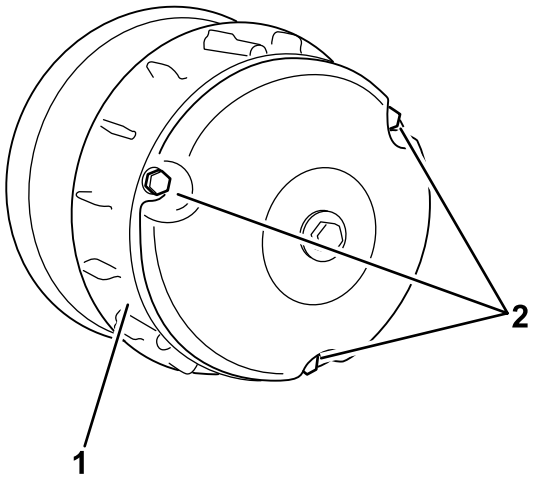


**Figura 50**

1. Tampa
2. Parafusos

3. Limpe bem o interior da tampa e os componentes interiores da embraiagem aplicando ar comprimido.
4. Coloque a tampa da embraiagem e fixe-a com os 3 parafusos (Figura 50) que retirou em 2.
5. Desça a caixa de carga; consulte Descer a caixa de carga (página 17).

# *Manutenção do sistema de arrefecimento*

## Limpar as zonas de arrefecimento do motor

**Intervalo de assistência:** A cada 100 horas Limpe o sistema de refrigeração o dobro das vezes em condições especiais de funcionamento; consulte Manutenção da máquina em condições especiais de funcionamento.

**Importante: Não deverá utilizar o motor quando o painel móvel estiver bloqueado, quando as aletas de arrefecimento se encontrarem sujas ou presas ou quando as coberturas de arrefecimento forem retiradas porque esse procedimento poderá danificar o motor (sobreaquecimento).**

**Importante: Nunca limpe o motor com água sob pressão porque poderá contaminar o sistema de combustível.**

Limpe o painel móvel, aletas de arrefecimento e superfícies externas do motor.

**Nota:** Limpe os componentes de refrigeração do motor com maior frequência quando utilizar a máquina em condições de grande poeira ou sujidade.

# Manutenção dos travões

## Verificação dos travões

**Intervalo de assistência:** A cada 100 horas

Os travões são um elemento de segurança muito importante na máquina. E tal como todos os elementos de segurança, deverão ser verificados regularmente para garantir o seu máximo desempenho e segurança.

- Verificar se as pastilhas se encontram gastas ou danificadas. Se a grossura da cobertura (pastilha dos travões) for inferior a 1,6 mm, deverá substituí-las.
- Verifique se a placa traseira e outros componentes apresentam sinais de desgaste ou deformação. Se esses sinais existirem, deverá substituir os componentes danificados.
- Verifique o nível do fluido dos travões; consulte Verificação do nível de fluido dos travões (página 20).

## Ajuste do travão de estacionamento

**Intervalo de assistência:** A cada 200 horas

1. Levante a cobertura de borracha que reveste o travão de estacionamento.
2. Desaperte o parafuso de afinação que fixa o manípulo à alavanca do travão de estacionamento (Figura 51).

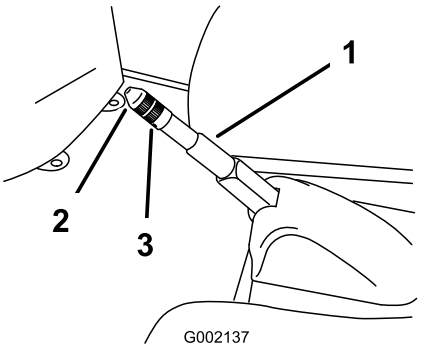


**Figura 51**

1. Alavanca do travão de estacionamento
2. Manípulo
3. Parafuso de afinação

3. Rode o manípulo aplicando um binário de 133 a 156 Nm para activar a alavanca.
4. Aperte o parafuso de afinação e instale a cobertura de borracha.

# Manutenção das correias

## Manutenção da correia de transmissão

### Verificação da correia de transmissão

**Intervalo de assistência:** Após as pimeiras 8 horas

A cada 200 horas

1. Suba a caixa de carga; consulte Elevar a caixa de carga (página 17).
2. Coloque a embraiagem em ponto-morto, engate o travão de estacionamento, desligue o motor e retire a chave da ignição.
3. Rode e verifique se a correia (Figura 52) apresenta sinais de desgaste ou se está danificada.

   **Nota:** Substitua a correia, se estiver excessivamente gasta ou danificada; consulte Substituição da correia de transmissão (página 42).

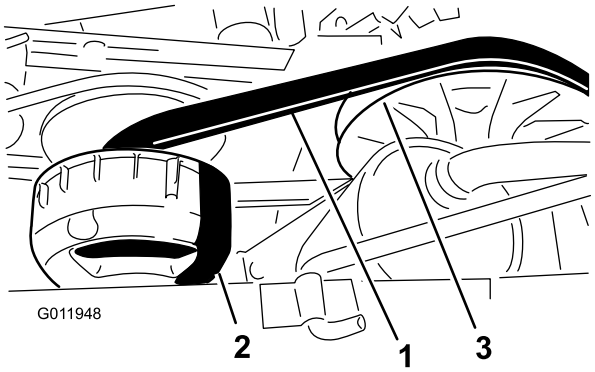


**Figura 52**

1. Correia da transmissão
2. Embraiagem primária
3. Embraiagem secundária

4. Desça a caixa de carga; consulte Descer a caixa de carga (página 17).

### Substituição da correia de transmissão

1. Suba a caixa de carga; consulte Elevar a caixa de carga (página 17).
2. Coloque a embraiagem em ponto-morto, engate o travão de estacionamento, desligue o motor e retire a chave da ignição.
3. Rode e coloque a correia sobre a embraiagem secundária (Figura 52).
4. Retire a correia da embraiagem primária (Figura 52).

   **Nota:** Elimine a correia antiga.
5. Alinhe a nova correia sobre a embraiagem primária (Figura 52).

6. Rode e coloque a correia sobre a embraiagem secundária (Figura 52).
7. Desça a caixa de carga; consulte Descer a caixa de carga (página 17).

## Ajuste da correia do gerador do motor de arranque

**Intervalo de assistência:** Após as pimeiras 8 horas

A cada 200 horas

1. Suba a caixa de carga; consulte Elevar a caixa de carga (página 17).
2. Desaperte a porca de articulação do gerador do motor de arranque (Figura 53).

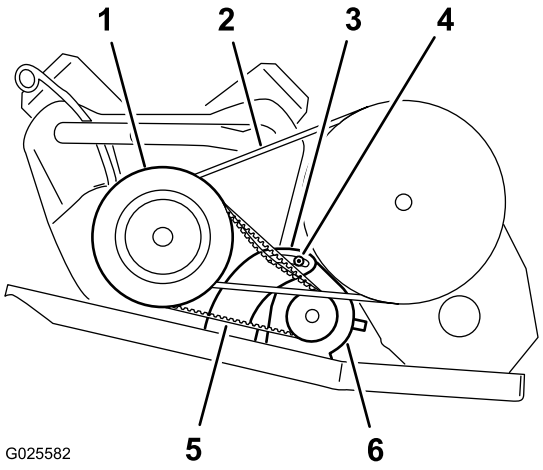


**Figura 53**

1. Caixa da embraiagem principal
2. Correia da transmissão
3. Suporte de articulação do motor de arranque
4. Porca de articulação
5. Correia do gerador do motor de arranque
6. Gerador do motor de arranque

3. Alinhe um pé-de-cabra entre a estrutura do motor e o motor de arranque.
4. Pressione o pé-de-cabra para rodar o motor de arranque na ranhura até a tensão da correia permitir apenas 6 mm de deflexão da correia com 44 N de força (Figura 53).
5. Aperte a porca de articulação à mão e retire o pé-de-cabra (Figura 53).
6. Aperte a porca de articulação com 88 a 115 Nm.
7. Desça a caixa de carga; consulte Descer a caixa de carga (página 17).

# *Manutenção do chassis*

## Afinação dos trincos da caixa de carga

Se o trinco da caixa de carga estiver desajustado, a caixa de carga oscila quando conduz. Pode ajustar os pernos do trinco para assegurar que os trincos mantêm a caixa de carga presa no chassis.

1. Desaperte a porca de bloqueio na extremidade do perno do trinco (Figura 54).

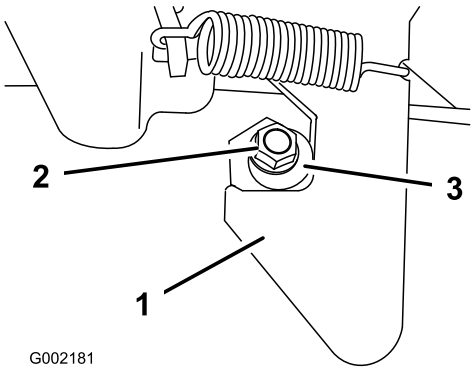


**Figura 54**

1. Trinco
2. Porca de bloqueio
3. Perno do trinco

2. Rode o perno do trinco para a direita até encostar à zona de gancho do trinco (Figura 54).
3. Aperte a porca de bloqueio com uma força de 19,7 a 25,4 Nm.
4. Repita estes passos 1 a 3 para o trinco do outro lado do veículo.

# *Limpeza*

## Lavar a máquina

A máquina deverá ser lavada sempre que necessário. Utilize apenas água ou adicione um detergente suave. Pode utilizar um pano quando lavar a máquina, mas o capot fica menos brilhante.

**Importante: Não utilize equipamento de lavagem eléctrico para lavar a máquina. O equipamento de lavagem eléctrico poderá danificar o sistema eléctrico, eliminar alguns autocolantes importantes ou eliminar a massa lubrificante existente em alguns pontos de fricção. Evite a utilização excessiva de água próximo da zona do painel de controlo, motor e bateria.**

# Armazenamento

1. Coloque a máquina numa superfície nivelada, engate o travão de mão, desligue o motor e retire a chave da ignição.
2. Limpe a sujidade de toda a máquina, incluindo a parte exterior das aletas da cabeça do cilindro e o revestimento da turbina.

   **Importante: Pode lavar a máquina com água e um detergente suave. Não utilize equipamento de lavagem eléctrico para lavar a máquina. A lavagem de pressão pode danificar o sistema eléctrico ou retirar lubrificação aplicada nos pontos de fricção. Evite a utilização excessiva de água próximo da zona do painel de controlo, luzes, motor e bateria.**
3. Inspeccione os travões; consulte Verificação dos travões (página 42).
4. Efectue a manutenção do filtro de ar; consulte Manutenção do filtro de ar (página 30).
5. Lubrifique a máquina; consulte Lubrificação (página 29).
6. Mude o óleo do motor; consulte Substituir o óleo (modelos 07266TC e 07279) (página 31) e Mudar o óleo (modelos 07273 e 07273TC) (página 31).
7. Verifique a pressão dos pneus; consulte ( Verificação da pressão dos pneus (página 21)).
8. Para um armazenamento superior a 30 dias, prepare o sistema de combustível da seguinte forma:
   A. Adicione ao depósito um estabilizador/condicionador de combustível com base de petróleo.

      **Importante: Não armazene gasolina estabilizada/condicionada mais de 90 dias.**

      Siga as instruções de mistura do fabricante do estabilizador de combustível. (8 ml por litro).

      **Importante: Não utilize um estabilizador de combustível com base de álcool (etanol ou metanol).**

      **Nota:** O estabilizador/condicionador de combustível é mais eficaz quando misturado com gasolina nova e utilizado de forma continuada.

   B. Ligue o motor para distribuir o combustível condicionado pelo sistema de combustível (5 minutos).

   C. Desligue o motor, deixe-o arrefecer e, em seguida, drene o depósito de combustível.

      **Nota:** O combustible deverá ser eliminado de forma adequada. Recicle de acordo com as normas locais.

   D. Ligue o motor mais uma vez e deixe-o trabalhar até parar.

   E. Afogue o motor.

F. Ligue o motor e deixe-o trabalhar até não conseguir voltar a ligá-lo.

9. Retire a vela e verifique o seu estado; consulte Verificação e substituição da vela de ignição (página 32).
10. Depois de retirar as velas de ignição do motor, coloque duas colheres de óleo nos orifícios das velas.
11. Utilize o arranque eléctrico para fazer girar o motor e distribuir o óleo pelo interior do cilindro.
12. Volte a colocar a(s) vela(s) de ignição aplicando o binário recomendado; consulte Verificação e substituição da vela de ignição (página 32).

    **Nota:** Não coloque os cabos na(s) vela(s) de ignição.
13. Retire a bateria do chassis e carregue-a totalmente; consulte Retirar a bateria (página 35).

    **Importante: A bateria deve ser totalmente carregada para evitar que congele e seja danificada por temperaturas inferiores a 0 °C . Uma bateria totalmente carregada mantém a carga durante cerca de 50 dias com uma temperatura inferior a 4 °C .**

    **Nota:** Não ligue os cabos da bateria aos terminais da bateria durante o armazenamento.
14. Verifique e aperte todos os pernos, porcas e parafusos. Repare ou substitua qualquer peça danificada.
15. Pinte todas as superfícies de metal arranhadas ou descascadas.

    **Nota:** O serviço de pintura é disponibilizado pelo Serviço de Assistência Técnica autorizado.
16. Guarde a máquina numa garagem ou armazém limpo e seco.
17. Retire a chave da ignição e coloque-a num local seguro, fora do alcance das crianças.
18. Tape a máquina para a proteger e mantê-la limpa.

# Notas:

# Lista de distribuidores internacionais

| Distribuidor: | País: | Telefone: | Distribuidor: | País: | Telefone: |
|---|---|---|---|---|---|
| Agrolanc Kft | Hungria | 36 27 539 640 | Maquiver S.A. | Colômbia | 57 1 236 4079 |
| Balama Prima Engineering Equip. | Hong Kong | 852 2155 2163 | Maruyama Mfg. Co. Inc. | Japão | 81 3 3252 2285 |
| B-Ray Corporation | Coreia | 82 32 551 2076 | Mountfield a.s. | República Checa | 420 255 704 220 |
| Casco Sales Company | Porto Rico | 787 788 8383 | Mountfield a.s. | Eslováquia | 420 255 704 220 |
| Ceres S.A. | Costa Rica | 506 239 1138 | Munditol S.A. | Argentina | 54 11 4 821 9999 |
| CSSC Turf Equipment (pvt) Ltd. | Sri Lanka | 94 11 2746100 | Norma Garden | Rússia | 7 495 411 61 20 |
| Cyril Johnston & Co. | Irlanda do Norte | 44 2890 813 121 | Oslinger Turf Equipment SA | Equador | 593 4 239 6970 |
| Cyril Johnston & Co. | República da Irlanda | 44 2890 813 121 | Oy Hako Ground and Garden Ab | Finlândia | 358 987 00733 |
| Equiver | México | 52 55 539 95444 | Parkland Products Ltd. | Nova Zelândia | 64 3 34 93760 |
| Femco S.A. | Guatemala | 502 442 3277 | Perfetto | Polónia | 48 61 8 208 416 |
| ForGarder OU | Estónia | 372 384 6060 | Pratoverde SRL. | Itália | 39 049 9128 128 |
| G.Y.K. Company Ltd. | Japão | 81 726 325 861 | Prochaska & Cie | Áustria | 43 1 278 5100 |
| Geomechaniki of Athens | Grécia | 30 10 935 0054 | RT Cohen 2004 Ltd. | Israel | 972 986 17979 |
| Golf international Turizm | Turquia | 90 216 336 5993 | Riversa | Espanha | 34 9 52 83 7500 |
| Guandong Golden Star | China | 86 20 876 51338 | Lely Turfcare | Dinamarca | 45 66 109 200 |
| Hako Ground and Garden | Suécia | 46 35 10 0000 | Solvert S.A.S. | França | 33 1 30 81 77 00 |
| Hako Ground and Garden | Noruega | 47 22 90 7760 | Spypros Stavrinides Limited | Chipre | 357 22 434131 |
| Hayter Limited (U.K.) | Reino Unido | 44 1279 723 444 | Surge Systems India Limited | Índia | 91 1 292299901 |
| Hydroturf Int. Co Dubai | Emirados Árabes Unidos | 97 14 347 9479 | T-Markt Logistics Ltd. | Hungria | 36 26 525 500 |
| Hydroturf Egypt LLC | Egipto | 202 519 4308 | Toro Australia | Austrália | 61 3 9580 7355 |
| Irrimac | Portugal | 351 21 238 8260 | Toro Europe NV | Bélgica | 32 14 562 960 |
| Irrigation Products Int'l Pvt Ltd. | Índia | 0091 44 2449 4387 | Valtech | Marrocos | 212 5 3766 3636 |
| Jean Heybroek b.v. | Holanda | 31 30 639 4611 | Victus Emak | Polónia | 48 61 823 8369 |

## Aviso de privacidade europeu

As informações que a Toro recolhe
A Toro Warranty Company (Toro) respeita a sua privacidade. Para processar as suas reclamações e o contactar em caso de recolha de produtos, pedimos que partilhe determinadas informações pessoais connosco, seja directamente ou através da empresa Toro ou do seu representante Toro.

O sistema de garantia Toro está alojado em servidores que se encontram nos Estados Unidos onde a lei da privacidade pode não providenciar a mesma protecção que se aplica no seu país.

AO PARTILHAR AS SUAS INFORMAÇÕES PESSOAIS CONNOSCO, ESTÁ A AUTORIZAR O PROCESSAMENTO DAS SUAS INFORMAÇÕES PESSOAIS CONFORME É DESCRITO NESTE AVISO DE PRIVACIDADE.

A forma como a Toro utiliza as informações
A Toro pode utilizar as suas informações pessoais para processar reclamações e para o contactar em caso de recolha de produtos ou qualquer outro fim que indicarmos. A Toro pode partilhar as suas informações com afiliadas da Toro, representantes ou outros parceiros de negócios relativamente a qualquer uma destas actividades. Não vendemos as suas informações pessoais a qualquer outra empresa. Reservamo-nos o direito de revelar informações pessoais para cumprir as leis aplicáveis e pedidos das autoridades devidas, para operar os nossos sistemas correctamente ou para nossa protecção ou de outros utilizadores.

Retenção de informações pessoais
Iremos manter as suas informações pessoais enquanto necessitarmos delas para os fins para os quais elas foram originalmente recolhidas ou para outros fins legítimos (como conformidade com regulamentos), ou conforme seja exigido pela lei aplicável.

O compromisso da Toro com a segurança das suas informações pessoais
Tomamos as precauções razoáveis para proteger a segurança das suas informações pessoais. Também tomamos medidas para manter a precisão e o estado actualizado das informações pessoais.

Aceder a e corrigir as suas informações pessoais
Se pretender rever ou corrigir as suas informações pessoais, contacte-nos através do endereço de e-mail legal@toro.com.

## Lei do consumidor australiana

Os clientes australianos encontrarão informações relacionadas com a Lei do consumidor australiana no interior da caixa ou no seu representante Toro local.

# A garantia Toro de cobertura total

Uma garantia limitada

## Condições e produtos abrangidos

The Toro Company e a sua afiliada, Toro Warranty Company, no seguimento de um acordo celebrado entre ambas, garantem que o seu Produto Comercial Toro (“Produto”) está isento de defeitos de materiais e de fabrico durante dois anos ou 1500 horas de funcionamento*, o que surgir primeiro. Esta garantia aplica-se a todos os produtos, com a excepção dos arejadores (consultar declaração de garantia separada para estes produtos). Nos casos em que exista uma condição para reclamação de garantia, repararemos o Produto gratuitamente incluindo o diagnóstico, mão-de-obra, peças e transporte. A garantia começa na data em que o produto é entregue ao comprador a retalho original. *Produto equipado com contador de horas.

## Instruções para a obtenção de um serviço de garantia

É da responsabilidade do utilizador notificar o Distribuidor de Produtos Comerciais ou o Revendedor de Produtos Comerciais Autorizado, onde adquiriu o Produto, logo que considere existir uma condição para reclamação da garantia. Se precisar de ajuda para encontrar um Distribuidor de Produtos Comerciais ou Revendedor Autorizado, ou se tiver dúvidas relativamente aos direitos ou responsabilidades da garantia, pode contactar-nos em:

Toro Commercial Products Service Department
Toro Warranty Company
8111 Lyndale Avenue South
Bloomington, MN 55420-1196

+1–952–888–8801 ou +1–800–952–2740

E-mail: commercial.warranty@toro.com

## Responsabilidades do proprietário

Como proprietário do produto, você é responsável pela manutenção e ajustes necessários indicados no seu *Manual do utilizador*. O não cumprimento da manutenção e ajustes necessários pode constituir motivo para anulação da garantia.

## Itens e condições não abrangidos

Nem todas as falhas ou avarias de produto que ocorrem durante o período da garantia são defeitos de material ou de fabrico. Esta garantia não cobre o seguinte:

- Falhas do produto que resultem da utilização de peças sobressalentes que não sejam da Toro ou da instalação e utilização de acessórios e produtos acrescentados ou modificados que não sejam da marca Toro. Pode ser fornecida uma garantia separada pelo fabricante para estes itens.
- Falhas do produto que resultem do não cumprimento da manutenção e/ou ajustes recomendados. A falha em manter devidamente o seu produto Toro de acordo com a Manutenção recomendada indicada no *Manual do utilizador* pode dar origem a recusa de aplicação da garantia em caso de reclamação.
- Falhas do produto que resultem da operação do produto de uma forma abusiva, negligente ou descuidada.
- Peças sujeitas a desgaste de utilização, excepto se apresentarem um defeito. Exemplos de peças sujeitas a desgaste durante a operação normal do produto incluem, mas não se limitam a pastilhas e coberturas dos travões, cobertura da embraiagem, lâminas, cilindros, rolos e rolamentos (selados ou lubrificados), lâminas de corte, velas, rodas giratórias e rolamentos, pneus, filtros, correias, e determinados componentes de pulverização como diafragmas, bicos e válvulas de retenção, etc.
- Falhas provocadas por influência externa. As condições consideradas como influências externas incluem, mas não se limitam a, condições climatéricas, práticas de armazenamento, contaminação, utilização de combustíveis, líquidos de refrigeração, lubrificantes, aditivos, fertilizantes, água ou químicos não aprovados, etc.
- As questões de falha ou desempenho devido a utilização de combustíveis (por exemplo, gasolina, diesel ou biodiesel) que não estejam em conformidade com as normas industriais respectivas.
- Ruído, vibração, desgaste e deteriorações normais.
- O desgaste normal inclui, mas não se limita a, danos nos assentos devido a desgaste ou abrasão, superfícies com a pintura gasta, autocolantes arranhados ou janelas riscadas, etc.

## Peças

As peças agendadas para substituição de acordo com a manutenção necessária são garantidas durante o período de tempo até à data da substituição agendada para essa peça. Peças substituídas durante esta garantia são cobertas durante a duração da garantia original do produto e tornam-se propriedade da Toro. Cabe à Toro tomar a decisão final quanto à reparação ou substituição de uma peça ou conjunto. A Toro pode usar peças refabricadas para reparações da garantia.

## Garantia das baterias de circuito interno e iões de lítio:

As baterias de circuito interno e de iões de lítio estão programadas para um número total específico de kWh de duração. As técnicas de funcionamento, carregamento e manutenção podem aumentar/reduzir essa duração. Como as baterias são um produto consumível, o tempo útil de funcionamento entre os carregamentos vai diminuindo progressivamente até as baterias ficarem gastas. A substituição das baterias, devido ao desgaste normal, é da responsabilidade do proprietário do veículo. Esta substituição pode ocorrer no período normal de garantia do produto a custo do proprietário. Nota: (apenas baterias de iões de lítio): Uma bateria de iões de lítio possui apenas uma parte da garantia começando no ano 3 até ao ano 5 com base no tempo de serviço e kilowatt horas usadas. Consulte o *Manual do utilizador* para obter informações adicionais.

## A manutenção é a custo do proprietário

A afinação do motor, lubrificação, limpeza e polimento, substituição de filtros, refrigerante e realização da manutenção recomendada são alguns dos serviços normais que os produtos Toro exigem que são a cargo do proprietário.

## Condições gerais

A reparação por um Distribuidor ou Revendedor Toro Autorizado é a sua única solução ao abrigo desta garantia.

**Nem The Toro Company nem Toro Warranty Company será responsável por quaisquer danos indirectos, acidentais ou consequenciais relacionados com a utilização de Produtos Toro abrangidos por esta garantia, incluindo quaisquer custos ou despesas de fornecimento de equipamento de substituição ou assistência durante períodos razoáveis de avaria ou não utilização, pendente da conclusão de reparação de avarias ao abrigo desta garantia. Excepto a garantia quanto a Emissões referida em baixo, caso se aplique, não há qualquer outra garantia expressa. Todas as garantias implícitas de comercialização e adequabilidade de utilização estão limitadas à duração desta garantia expressa.**

Alguns estados não permitem a exclusão de danos acidentais ou consequenciais, nem limitações sobre a duração de uma garantia por isso as exclusões e limitações acima podem não se aplicar a si. Esta garantia dá-lhe direitos legais específicos e pode ainda ter outros direitos que variam de estado para estado.

## Nota relativamente à garantia do motor:

O Sistema de Controlo de Emissões do seu Produto pode estar abrangido por uma garantia separada que satisfaz os requisitos estabelecidos pela Agência de Protecção Ambiental dos EUA (EPA) e/ou pela Comissão da Califórnia para o Ar (CARB). As limitações de horas definidas em cima não se aplicam à Garantia do Sistema de Controlo de Emissões. Consulte a Declaração de garantia para controlo de emissões do motor fornecida com o produto ou contida na documentação do fabricante do motor para mais pormenores.

## Países que não são os Estados Unidos nem o Canadá

Os clientes que tenham comprado produtos Toro exportados pelos Estados Unidos ou Canadá devem contactar o seu Distribuidor Toro (Revendedor) para obter políticas de garantia para o seu país, província ou estado. Se, por qualquer razão estiver insatisfeito com o serviço do seu distribuidor ou se tiver dificuldades em obter informações sobre a garantia, contacte o importador da Toro.

374-0253 Rev B