Form No. 3384-926 Rev B

TORO®

Count on it.

Руководство оператора

Технологические автомобили Workman® серии MD и MDX

Номер модели 07266TC—Заводской номер 314000001 и до
Номер модели 07273—Заводской номер 314000001 и до
Номер модели 07273TC—Заводской номер 314000001 и до
Номер модели 07279—Заводской номер 314000001 и до

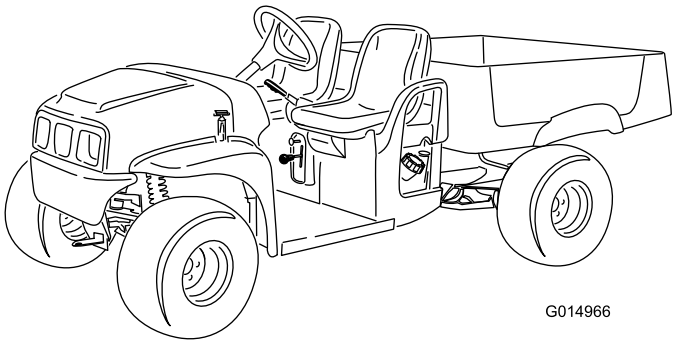

G014966

Регистрация в www.Toro.com.
Перевод исходного документа (RU)

CE

3384-926 B

Данное изделие удовлетворяет всем соответствующим Европейским директивам. Подробные сведения содержатся в документе «Декларация соответствия» на каждое отдельное изделие.

⚠ ПРЕДУПРЕЖДЕНИЕ

КАЛИФОРНИЯ
Положение 65, Предупреждение

В соответствии с информацией, имеющейся в распоряжении компетентных органов штата Калифорния, данное вещество содержит химическое соединение (соединения), отнесенные к категории канцерогенных, способных вызвать врождённые пороки и оказывающих вредное воздействие на репродуктивную систему человека.

Согласно законам штата Калифорния считается, что выхлопные газы этого изделия содержат химические вещества, которые вызывают рак, врождённые пороки, и представляют опасность для репродуктивной функции.

Внимание: Данный двигатель не оборудован глушителем с искрогасящим устройством. Использование или эксплуатация данного двигателя на местности, покрытой лесом, кустарником или травой, является нарушением раздела 4442 Закона штата Калифорния об использовании общественных ресурсов. В других штатах или федеральных территориях могут действовать аналогичные законы.

Данная система зажигания отвечает канадскому стандарту ICES-002.

Прилагаемое *Руководство владельца двигателя* содержит информацию относительно требований Агентства по охране окружающей среды США (EPA) и/или Директивы по контролю вредных выбросов штата Калифорния, касающихся систем выхлопа, технического обслуживания и гарантии. Детали для замены можно заказать, обратившись в компанию-изготовитель двигателя.

Введение

Данная машина является технологическим автомобилем, предназначенным для использования профессиональными наемными операторами в коммерческих целях. Прежде всего она рассчитана на перевозку оборудования, используемого в указанных целях. Данная машина допускает перевозку одного оператора и одного пассажира на промаркированных сиденьях. Запрещается перевозить пассажиров в грузовом кузове машины.

Внимательно изучите данное руководство и научитесь правильно использовать и обслуживать машину, не допуская ее повреждения и травмирования персонала. Вы несете ответственность за правильное и безопасное использование машины.

Вы можете связаться с компанией Toro непосредственно через веб-сайт www.Toro.com для получения информации по машинам и принадлежностям, чтобы найти дилера или зарегистрировать вашу машину.

При возникновении потребности в техническом обслуживании, запасных частях, выпущенных фирмой Toro, или в дополнительной информации вам необходимо обратиться к уполномоченному дилеру по техническому обслуживанию или в отдел технического обслуживания фирмы Toro. Не забудьте при этом указать модель и заводской номер машины. Рисунок 1 указывает место на машине, где представлена ее модель и серийный номер. Запишите номера в предусмотренном для этого месте.

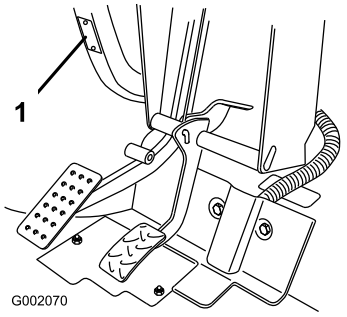

Рисунок 1

1. Место названия модели и серийного номера

Номер модели _____

Заводской номер _____

В настоящем руководстве приведены потенциальные факторы опасности и рекомендации по их предупреждению, обозначенные символом предупреждения об опасности (Рисунок 2) Данный символ означает, что имеется опасность, которая может привести к серьезной травме или летальному исходу, если пользователь не будет соблюдать рекомендуемые меры предосторожности.



Рисунок 2

1. Символ предупреждения об опасности

© 2014—The Toro® Company
8111 Lyndale Avenue South
Bloomington, MN 55420

Обращайтесь к нам в www.Toro.com.
Напечатано в США
Все права защищены

Для выделения информации в данном руководстве используются два слова. **Внимание** – привлекает внимание к специальной информации, относящейся к механической части машины, и **Примечание** – выделяет общую информацию, требующую специального внимания.

Содержание

Техника безопасности 4
Методы безопасной эксплуатации 4
Подготовка к эксплуатации 4
Эксплуатация 5
Техническое обслуживание 7
Модели 07266TC и 07279 8
Модели 07273 и 07273TC 8
Наклейки с правилами техники безопасности и инструкциями 9
Сборка 11
1 Установка рулевого колеса (модели 07266TC и 07273TC) 11
2 Изучение руководства и просмотр учебного материала по технике безопасности 11
Знакомство с изделием 13
Органы управления 13
Технические характеристики 16
Навесные орудия и принадлежности 16
Эксплуатация 17
Безопасность – прежде всего! 17
Управление грузовым кузовом 17
Выполнение проверок перед работой 18
Проверка масла в двигателе 19
Проверка уровня тормозной жидкости 20
Проверка давления в шинах 21
Заправка топливом 21
Запуск двигателя 22
Останов машины 23
Постановка машины на стоянку 23
Обкатка новой машины 23
Загрузка грузового кузова 23
Транспортировка машины 24
Буксировка машины 24
Буксировка прицепа 25
Техническое обслуживание 26
Рекомендуемый график(и) технического обслуживания 26
Перечень операций ежедневного техобслуживания 27
Действия перед техническим обслуживанием 28
Техническое обслуживание машины в особых условиях эксплуатации 28
Подготовка машины к техническому обслуживанию 28
Подъем машины на домкрате 28
Открывание и закрывание капота 29
Смазка 29
Смазывание машины 29
Техническое обслуживание двигателя 30
Обслуживание воздухоочистителя 30
Замена масла в двигателе 31
Обслуживание свечи зажигания 33
Техническое обслуживание топливной системы 34
Осмотр топливных трубопроводов и соединений 34
Замена топливного фильтра 34
Техническое обслуживание фильтра с угольным элементом 34
Техническое обслуживание электрической системы 35
Техническое обслуживание аккумулятора 35
Замена плавких предохранителей 36
Техническое обслуживание фар 37
Техническое обслуживание приводной системы 38
Техническое обслуживание шин 38
Регулировка схождения и развала передних колес 38
Проверка уровня масла в трансмиссии 40
Замена трансмиссионной жидкости 40
Проверка и регулировка нейтрального положения 41
Техническое обслуживание основного сцепления привода 42
Техническое обслуживание системы охлаждения 43
Очистка поверхностей охлаждения двигателя 43
Техническое обслуживание тормозов 43
Осмотр тормозов 43
Регулировка стояночного тормоза 43
Техническое обслуживание ремней 44
Техническое обслуживание приводного ремня 44
Регулировка ремня стартера-генератора 45
Техническое обслуживание шасси 45
Регулировка защелок грузового кузова 45
Очистка 46
Промывка машины 46
Хранение 46

Техника безопасности

Нарушение оператором или владельцем указаний по эксплуатации или техническому обслуживанию может стать причиной травм. Для того, чтобы уменьшить вероятность травмирования, выполняйте правила техники безопасности и всегда обращайте внимание на символы , предупреждающие об опасности, которые имеют следующее значение: **Предостережение**, **Предупреждение** или **Опасность**—указания по обеспечению безопасности персонала." Несоблюдение данных инструкций может стать причиной несчастного случая или смерти.

Методы безопасной эксплуатации

⚠ ПРЕДУПРЕЖДЕНИЕ

Данный автомобиль предназначен для использования только вне дорог, он не рассчитан, не оборудован и не изготовлен для применения на общественных дорогах. При использовании автомобиля на общественной дороге может произойти несчастный случай, который может повлечь серьезные травмы или гибель оператора или других лиц.

Не используйте данную машину на общественных дорогах.

Обязанности руководителя

- Убедитесь, что операторы данной машины тщательно проинструктированы и хорошо знают *Руководство оператора* и все таблички на машине.
- Обеспечьте разработку собственных специальных методик и правил работы для нештатных условий эксплуатации (например, на склонах, слишком крутых для работы машины).

Подготовка к эксплуатации

- Эксплуатируйте машину только после того, как вы прочитаете и усвоите содержание настоящего руководства.
- Никогда не позволяйте детям пользоваться машиной. Любой человек, управляющий данной машиной, должен иметь водительское удостоверение.
- Никогда не разрешайте другим взрослым людям управлять машиной, если они предварительно не прочитали и не усвоили *Руководство оператора*. Эксплуатировать данную машину должны только обученные и аттестованные лица. Физические и умственные возможности водителей-операторов должны позволять им эксплуатировать данную машину.
- Данная машина рассчитана на перевозку только вас, водителя-оператора, и одного пассажира на сиденье, предусмотренным изготовителем. Запрещается перевозить на машине каких-либо других пассажиров.
- Запрещается эксплуатировать машину, находясь под действием наркотиков или алкоголя. Даже назначенные врачом лекарства и средства от простуды могут вызвать сонливость.
- Не допускается управлять данной машиной, если вы устали. Обязательно делайте периодические перерывы. Очень важно все время оставаться внимательным.
- Ознакомьтесь с функциями органов управления и способами быстрой остановки двигателя.
- Все щитки, защитные устройства и таблички должны находиться на своих местах. Если щиток, предохранительное устройство или табличка повреждены, утеряны или нечитаемые, произведите их ремонт или замену до начала работы.
- Водитель-оператор должен носить закрытую обувь на твердой подошве. Не допускается работа на машине в сандалиях, теннисных туфлях или кроссовках. Запрещается носить свободную одежду и ювелирные украшения, которые могут быть захвачены движущимися частями и привести к травме.
- Рекомендуется (а согласно некоторым местным правилам техники безопасности и страхования – требуется) использовать защитные очки, защитную обувь, длинные брюки и каску.
- Избегайте вождения в темноте, особенно в незнакомых местах. Если вам приходится ехать в темноте, ведите машину очень осторожно, используйте фары, а при необходимости рассмотрите возможность установки дополнительных фар.
- Будьте чрезвычайно осторожны при работе рядом с людьми. Всегда помните о том, что поблизости могут находиться люди.
- Перед управлением машиной всегда проверяйте места на машине, указанные в разделе Выполнение проверок перед работой (страница 18). При обнаружении какой-либо неисправности не используйте машину. Прежде чем снова эксплуатировать машину или навесное оборудование, убедитесь, что неисправность устранена.
- Поскольку бензин легко воспламеняется, обращайтесь с ним с осторожностью.
  - Используйте утвержденную к применению емкость для бензина.
  - Не снимайте крышку топливного бака при работающем или неостывшем двигателе.

- Курить во время выполнения операций с бензином запрещается.
- Заправляйте топливный бак на открытом воздухе и до уровня примерно на 25 мм ниже верха бака (низа заливной горловины). Не допускайте переполнения картера.
- Удалите пролитый бензин.

Эксплуатация

⚠ ПРЕДУПРЕЖДЕНИЕ

Выхлоп двигателя содержит монооксись углерода, не имеющую запаха и являющуюся смертельно ядовитым газом, который может привести к гибели оператора.

Запрещается запускать двигатель в помещении или закрытом пространстве.

- Оператор и пассажир должны оставаться на сиденьях все время, пока машина находится в движении. Оператор по возможности должен держать обе руки на рулевом колесе, а пассажир должен держаться за предусмотренные ручки. Руки и ноги должны всегда находиться в пределах габаритов корпуса машины.
- Двигайтесь медленнее и выполняйте более плавные повороты при перевозке пассажира. Следует помнить о том, что пассажир может не ожидать торможения или поворота и оказаться не готовым к ним.
- Всегда следите за свисающими сверху предметами, такими как ветки деревьев, дверные косяки и подвесные мостки, и избегайте контакта с ними. Убедитесь, что над вами есть достаточное пространство для проезда машины так, чтобы не задеть какие-либо предметы головой.
- Несоблюдение правил безопасной эксплуатации машины может привести к несчастному случаю, опрокидыванию машины и серьезным травмам или гибели. Внимательно управляйте машиной. Для предотвращения опрокидывания или потери управления:
  - Будьте особенно осторожны, снижайте скорость и сохраняйте безопасное расстояние от песколовок, канав, ручьев, скатов, любых незнакомых участков или зон с резкими изменениями состояния почвы или подъемами.
  - Следите за ямами или другими скрытыми опасностями.
  - Будьте особенно осторожны при эксплуатации машины на мокрых поверхностях, в неблагоприятных погодных условиях, на повышенных скоростях или с полной нагрузкой. При полной нагрузке возрастает время остановки и тормозной путь.
  - Избегайте резких остановов и пусков. Не допускается изменение направления движения машины путем переключения с задней передачи на переднюю или с передней на заднюю без предварительной полной остановки.
  - Снизьте скорость перед поворотом. Не пытайтесь выполнять крутые повороты, резкие маневры или другие небезопасные действия по управлению машиной, которые могут привести к потере управления.
  - При разгрузке груза или материала из грузового кузова машины не разрешайте никому стоять позади машины. Убедитесь, что грузовой кузов опущен и зафиксирован защелкой, прежде чем отпускать задний откидной борт.
  - Управляйте машиной только в случае, когда грузовой кузов опущен и зафиксирован защелкой.
  - Перед началом движения задним ходом посмотрите назад и убедитесь, что сзади машины никого нет. Двигайтесь задним ходом медленно.
  - Находясь поблизости или при пересечении дорог, следите за движением по дороге. Всегда уступайте дорогу пешеходам и другим транспортным средствам на дороге. В обязательном порядке заблаговременно подавайте сигнал о повороте или остановке, чтобы другие люди знали, что вы собираетесь сделать. Соблюдайте все правила уличного движения.
  - В электрических и выхлопных системах машины могут возникать искры, способные воспламенить взрывчатые материалы. Запрещается эксплуатировать машину в местах, где воздух содержит взрывоопасные пыль или газы, или вблизи таких мест.
  - При отсутствии уверенности в безопасности работы прекратите работу машины и обратитесь к вашему руководителю для получения указаний.
- Не касайтесь двигателя или глушителя, когда двигатель работает или сразу после его остановки. Эти зоны могут быть горячими и стать причиной ожогов.
- При появлении в машине аномальной вибрации немедленно остановитесь, дождитесь остановки всех движущихся частей и проверьте машину на наличие повреждения. Отремонтируйте все повреждения машины, прежде чем продолжать ее эксплуатацию.
- Прежде чем встать с сиденья:
  1. Остановите движение машины.
  2. Включите стояночный тормоз.
  3. Поверните ключ зажигания в положение «Выкл.».
  4. Выньте ключ зажигания.

Примечание: Если машина стоит на уклоне, заблокируйте колеса после того, как сойдете с нее.

- Грозовой разряд может стать причиной тяжелых травм и смерти. При появлении в данной местности признаков грозы (молния, гром) немедленно прекратите эксплуатацию машины и постарайтесь найти укрытие.

Торможение

- Снизьте скорость до того, как приблизитесь к препятствию. Это дает вам дополнительное время для того, чтобы остановиться или свернуть в сторону. Вы и ваш пассажир можете получить травмы при ударе о препятствие. Кроме того, столкновение с препятствием может повредить автомобиль и груз.
- При остановке и повороте следует принимать во внимание общую массу автомобиля (GVW). Тяжелые грузы и навесное оборудование затрудняют остановку и поворот автомобиля. Чем тяжелее груз, тем длиннее тормозной путь до остановки.
- Снизьте скорость машины, если грузовой кузов был снят и на машину не установлены навесные орудия. Тормозные характеристики изменяются, и быстрые остановки могут вызвать блокировку задних колес, ухудшая управляемость машины.
- Травяной покров и твердое дорожное покрытие становятся гораздо более скользкими, когда они мокрые. На мокрых поверхностях тормозной путь машины оказывается в 2-4 раза длиннее, чем на сухих. После преодоления водной преграды вброд имейте в виду, что нормальная работа тормозов восстановится только после просыхания колодок. Проехав по воде, необходимо проверить тормоза, чтобы убедиться в том, что они работают должным образом. Если тормоза не работают, двигайтесь медленно на горизонтальной поверхности, слегка нажимая при этом на педаль тормоза. Таким образом можно просушить тормоза.

Работа на холмах

⚠ ПРЕДУПРЕЖДЕНИЕ

При эксплуатации машины на холме может произойти опрокидывание или переворачивание машины, двигатель может заглохнуть или машина может потерять ход при движении вверх по склону. Это может привести к травме.

- **Не эксплуатируйте машину на слишком крутых склонах.**
- **Не допускайте резких ускорений и не нажимайте резко на тормоз при движении задним ходом вниз по склону, особенно с грузом.**
- **Если двигатель заглох, а также в случае потери хода при движении вверх по склону медленно двигайтесь задним ходом и по прямой траектории вниз по склону. Никогда не пытайтесь развернуть машину.**
- **Эксплуатируйте машину медленно на холмах, соблюдайте меры предосторожности.**
- **Избегайте поворотов на склонах.**
- **Снизьте нагрузку и скорость движения машины.**
- **Избегайте остановок на холмах, особенно с грузом.**

При эксплуатации машины на холмах необходимо предпринять следующие дополнительные меры предосторожности:

- Сбросьте скорость до начала подъема или спуска с холма.
- Если двигатель заглох или вы начинаете терять момент инерции при движении вверх по склону, плавно нажмите на тормоз и медленно двигайтесь задним ходом и по прямой траектории вниз по склону.
- Поворот при движении вверх или вниз по склону может быть опасным. Если вам придется повернуть, находясь на склоне, делайте это медленно и осторожно. Никогда не делайте крутые или быстрые повороты.
- Тяжелые грузы ухудшают устойчивость. Уменьшите массу груза и скорость движения при движении на склоне или в случае, если груз имеет высокий центр тяжести. Закрепите груз в грузовом кузове машины, чтобы предотвратить его смещение. Соблюдайте чрезвычайные меры предосторожности при транспортировке грузов, которые могут легко переместиться (жидкость, скальная порода, песок и т.п.).

- Избегайте остановок на холмах, особенно с грузом. При остановке на спуске с холма тормозной путь будет длиннее, чем на горизонтальной поверхности. Если машину необходимо остановить, избегайте резких изменений скорости, которые могут вызвать опрокидывание или переворачивание машины. Не нажимайте резко на тормоз при свободном скатывании назад, так как это может привести к переворачиванию машины.
- Если вы будете использовать машину на холмистой местности, желательно установить дополнительный комплект конструкции защиты оператора при опрокидывании машины (ROPS).

Работа на неровной поверхности

Снизьте скорость движения машины и перевозимый груз при езде по пересеченной местности, на неровном грунте, рядом с бордюрами, ямами и другими резкими изменениями характера поверхности. Грузы могут сместиться, при этом машина станет неустойчивой.

Если вы будете использовать машину на неровной поверхности, вы можете установить дополнительный комплект конструкции защиты оператора при опрокидывании машины (ROPS).

⚠ ПРЕДУПРЕЖДЕНИЕ

Неожиданные неровности на поверхности могут стать причиной резких движений рулевого колеса, что может привести к травмам рук и кистей.

- **Снизьте скорость при работе на неровной поверхности и рядом с бордюрами.**
- **Держите рулевое колесо свободно по периметру, большими пальцами вверх и наружу от спиц рулевого колеса.**

Погрузка и выгрузка

Вес и положение груза и пассажира могут ухудшить устойчивость и управляемость автомобиля. Помните о следующих условиях, чтобы избежать потери управления машиной или переворачивания:

- Не превышайте номинальную нагрузку машины при работе с грузом в грузовом кузове, при буксировке прицепа или при работе одновременно с грузом и прицепом; см. Технические характеристики (страница 16).
- Соблюдайте меры предосторожности при работе на уклонах или неровной поверхности, особенно с грузом в кузове или при буксировке прицепа, а также при работе одновременно с грузом и прицепом.
- Соблюдайте меры предосторожности при перевозке высоких грузов в грузовом кузове.
- Помните, что устойчивость и управляемость машины снижается, когда груз в кузове распределен неравномерно.
- Перевозка грузов больших размеров в кузове изменяет устойчивость машины.
- На рулевое управление, торможение и устойчивость машины влияет перевозка груза, вес которого нельзя жестко привязать к машине, например при транспортировке жидкостей в большом баке.

⚠ ПРЕДУПРЕЖДЕНИЕ

Вес кузова может быть большим. Может произойти сдавливание рук или других частей тела.

- **Держите руки и другие части тела на достаточном расстоянии при опускании кузова.**
- **Не сгружайте материалы на стоящих поблизости людей.**

- Никогда не разгружайте нагруженный кузов, когда машина стоит поперек склона. Изменение распределения веса может привести к переворачиванию машины.
- При работе с тяжелым грузом в кузове снизьте скорость и обеспечьте достаточный тормозной путь. Не нажимайте резко на тормоз. Соблюдайте особую осторожность на склонах.
- Помните, что тяжелые грузы увеличивают тормозной путь и снижают способность автомобиля быстро повернуть без опрокидывания.
- Заднее грузовое пространство предназначено для перевозки только грузов, но не пассажиров.
- Никогда не перегружайте машину. Предельные нагрузки на машину показаны на паспортной табличке (расположенной под средней частью панели приборов). Ни в коем случае не переполняйте навесное оборудование и не превышайте полную массу машины (GVW); см. Загрузка грузового кузова (страница 23).

Техническое обслуживание

- К выполнению технического обслуживания, ремонта, регулировки или проверки машины должен допускаться только обученный и аттестованный персонал.
- Перед ремонтом или выполнением регулировок на машине заглушите двигатель, включите стояночный тормоз и выньте ключ из замка зажигания.
- Чтобы убедиться, что весь автомобиль находится в исправном состоянии, проверьте правильность затяжки всех гаек, болтов и винтов.

- Для уменьшения потенциальной опасности возгорания не допускайте накапливания в области двигателя чрезмерных количеств смазки, травы, листьев и грязи.
- Запрещается использовать открытое пламя для проверки уровня или утечки топлива или аккумуляторного электролита.
- Если для выполнения регулировок при техническом обслуживании двигатель должен работать, держите руки, ноги, одежду и все части тела на безопасном расстоянии от двигателя и любых движущихся частей. Следите за тем, чтобы посторонние лица не приближались к машине, когда техническое обслуживание производится при работающей машине.
- Не допускается использовать для очистки деталей открытые поддоны с топливом или легковоспламеняющимися чистящими жидкостями.
- При необходимости серьезного ремонта машины или срочного оказания технической помощи, обращайтесь к официальному дистрибьютору компании Toro.
- Для обеспечения оптимальных рабочих характеристик и безопасности машины всегда приобретайте только оригинальные запасные части и принадлежности компании Toro. Использование запасных частей и принадлежностей, изготовленных другими производителями, может оказаться опасными. Внесение в конструкцию машины каких-либо изменений, способных повлиять на ее работу, рабочие характеристики, долговечность или использование, может привести к травмам или гибели. Использование такой машины может сделать недействительной гарантию.

Модели 07266TC и 07279

Звуковое давление

Гарантированный уровень звукового давления во время работы данного устройства составляет 96 дБА с погрешностью (K) 1 дБА.

Уровень звуковой мощности определен в соответствии с процедурами, описанными в EN ISO 11094.

Звуковое давление

Уровень звукового давления на органы слуха оператора во время работы данного устройства составляет 83 дБА с погрешностью (K) 1 дБА.

Определение уровня звукового давления производилось согласно методикам, описанным в EN ISO 11201.

Вибрация рук и кистей

Измеренный уровень вибраций, воздействующих на правую руку = 1,5 м/с^2

Измеренный уровень вибраций, воздействующих на левую руку = 1,03 м/с^2

Величина погрешности (K) = 0,5 м/с^2

Определение уровня вибрации производилось согласно методикам, описанным в EN 1032.

Вибрация, воздействующая на все тело оператора

Измеренный уровень вибрации = 0,42 м/с^2

Величина погрешности (K) = 0,5 м/с^2

Определение уровня вибрации производилось согласно методикам, описанным в EN 1032.

Модели 07273 и 07273TC

Звуковое давление

Гарантированный уровень звукового давления во время работы данного устройства составляет 96 дБА с погрешностью (K) 1 дБА.

Уровень звуковой мощности определен в соответствии с процедурами, описанными в EN ISO 11094.

Звуковое давление

Уровень звукового давления на органы слуха оператора во время работы данного устройства составляет 86 дБА с погрешностью (K) 1 дБА.

Определение уровня звукового давления производилось согласно методикам, описанным в EN ISO 11201.

Вибрация рук и кистей

Измеренный уровень вибраций, воздействующих на правую руку = 1,5 м/с^2

Измеренный уровень вибраций, воздействующих на левую руку = 1,06 м/с^2

Величина погрешности (K) = 0,5 м/с^2

Определение уровня вибрации производилось согласно методикам, описанным в EN 1032.

Вибрация, воздействующая на все тело оператора

Измеренный уровень вибрации = 0,35 м/с^2

Величина погрешности (K) = 0,5 м/с^2

Определение уровня вибрации производилось согласно методикам, описанным в EN 1032.

Наклейки с правилами техники безопасности и инструкциями

Таблички и инструкции по технике безопасности хорошо видны оператору и располагаются вблизи любого места повышенной опасности. Заменяйте любую поврежденную или утерянную табличку.

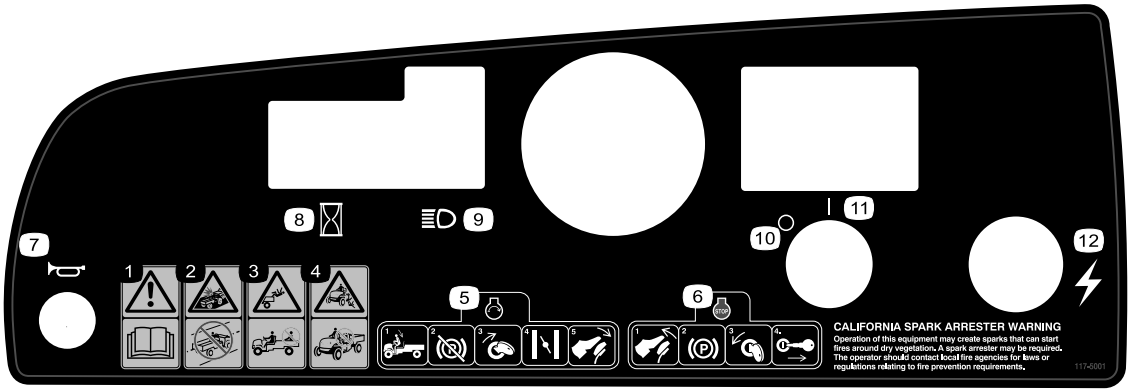

117-5001

1. Предупреждение – изучите *Руководство по эксплуатации*.
2. Опасность столкновения – запрещается эксплуатировать машину на общественных улицах, дорогах или магистралях.
3. Опасность падения – запрещается перевозить пассажиров в грузовом кузове.
4. Опасность падения – не позволяйте детям пользоваться машиной.
5. Для запуска двигателя сядьте на сиденье оператора, отпустите стояночный тормоз, поверните ключ зажигания в положение «Вкл.», вытяните рычаг дроссельной заслонки (если необходимо) и нажмите педаль газа.
6. Для остановки двигателя отпустите педаль газа, включите стояночный тормоз, поверните ключ зажигания в положение «Выкл.» и выньте его.
7. Звуковой сигнал
8. Счетчик часов работы
9. Фары
10. Питание выключено
11. Питание включено
12. Электропитание (розетка питания)



104-6581

1. Предупреждение – изучите *Руководство по эксплуатации*.
2. Опасность возгорания – заглушите двигатель перед заправкой топлива.
3. Внимание! Не допускается управлять данным автомобилем без прохождения обучения.
4. Опасность опрокидывания – соблюдайте осторожность и двигайтесь медленно по уклонам; двигайтесь медленно при выполнении поворотов, сохраняйте скорость автомобиля не выше 26 км/ч при движении с заполненным кузовом, полной нагрузкой или по неровной поверхности.
5. Опасность падения и травм рук/ног – запрещается перевозить пассажиров в грузовом кузове, все время держите руки и ноги в пределах габаритов корпуса машины.

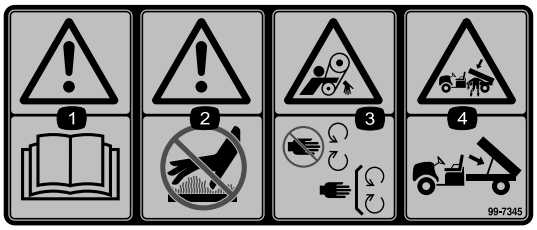

99-7345

1. Предупреждение – изучите *Руководство по эксплуатации*.
2. Горячая поверхность / опасность ожогов – соблюдайте безопасное расстояние от горячих поверхностей.
3. Опасность затягивания ремнем – держитесь в стороне от движущихся частей; следите за тем, чтобы все ограждения были установлены на штатных местах.
4. Опасность сдавливания кузовом – используйте опорную стойку для поддержки грузового кузова

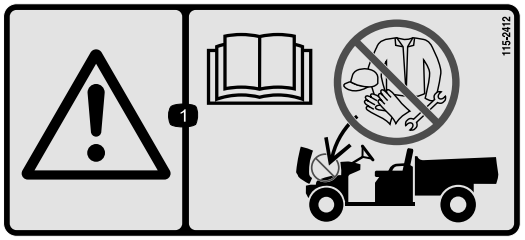

115-2412

1. Предупреждение – изучите *Руководство по эксплуатации*; хранить здесь предметы запрещается.

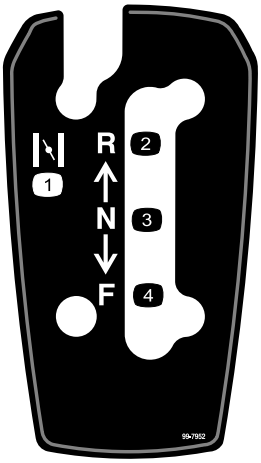

99-7952

1. Дросселирование
2. Назад
3. Нейтраль
4. Вперед

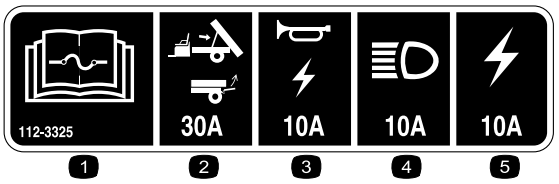

112-3325

1. Прочтите информацию о предохранителях в *Руководстве оператора*.
2. Подъемник / откидной борт, 30A
3. Звуковой сигнал/розетка питания, 10 A
4. Фары, 15A
5. Предохранитель машины, 20A

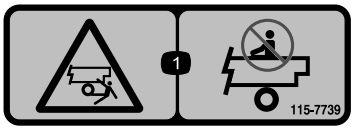

115-7739

1. Опасность падения, раздавливания, посторонние лица – перевозка людей на машине запрещена.

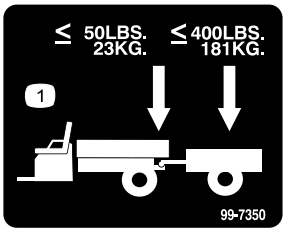

99-7350

1. Максимальная масса сцепного устройства 23 кг; максимальная масса прицепа 181 кг.

Сборка

Незакреплённые детали

Используя таблицу, представленную ниже, убедитесь в том, что все детали отгружены

Процедура	Наименование	Количество	Использование
1	Рулевое колесо	1	Установите рулевое колесо (модели 07266TC и 07273TC)
2	Руководство оператора	1	Прочитайте Руководство оператора и просмотрите учебный материал, прежде чем работать с машиной.
	Руководство владельца двигателя	1	
	Каталог деталей	1	
	Учебный материал по технике безопасности	1	
	Регистрационная карточка	1	
	Форма проверки перед доставкой	1	
	Сертификат качества	1	
	Ключ	2	

Примечание: Определите левую и правую стороны машины (при взгляде со стороны оператора).

1

Установка рулевого колеса (модели 07266TC и 07273TC)

Детали, требуемые для этой процедуры:

1	Рулевое колесо

Процедура

1. Освободите выступы в задней части рулевого колеса, которые удерживают центральную крышку на месте, и снимите крышку со ступицы рулевого колеса.
2. Снимите контргайку и шайбу с рулевого вала.
3. Наденьте рулевое колесо и шайбу на вал. Выровняйте рулевое колесо на валу так, чтобы поперечина находилась в горизонтальном положении, когда колеса направлены прямо вперед, и более толстая спица рулевого колеса была направлена вниз.

   Примечание: Пылезащитная крышка устанавливается на рулевой вал на заводе-изготовителе.
4. Закрепите рулевое колесо на валу с помощью контргайки (Рисунок 3).

Примечание: Затяните контргайку с моментом 24-29 Н-м.

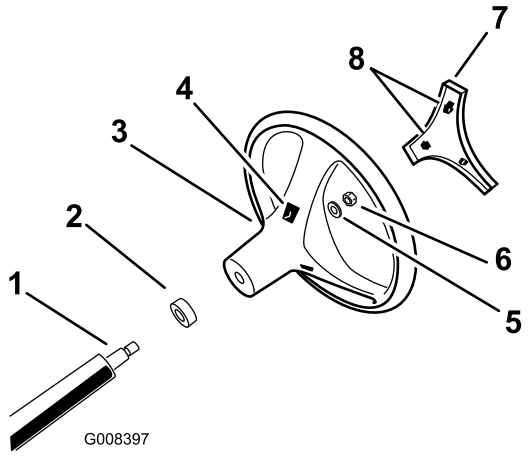

Рисунок 3

1. Рулевой вал
2. Пылезащитная крышка
3. Рулевое колесо
4. Пазы для выступов в рулевом колесе
5. Шайба
6. Контргайка
7. Крышка
8. Выступы в крышке

Совместите выступы крышки с пазами в рулевом колесе и защелкните крышку на ступице рулевого колеса.

2

Изучение руководства и просмотр учебного материала по технике безопасности

Детали, требуемые для этой процедуры:

1	*Руководство оператора*
1	*Руководство владельца двигателя*
1	*Каталог деталей*
1	Учебный материал по технике безопасности
1	Регистрационная карточка
1	*Форма проверки перед доставкой*
1	Сертификат качества
2	Ключ

Процедура

- Прочитайте *Руководство оператора* и *Руководство по эксплуатации двигателя.*
- Просмотрите учебный материал по технике безопасности.
- Заполните регистрационную карточку.
- Заполните *Форму проверки перед доставкой.*
- Просмотрите *Сертификат качества.*

Знакомство с изделием

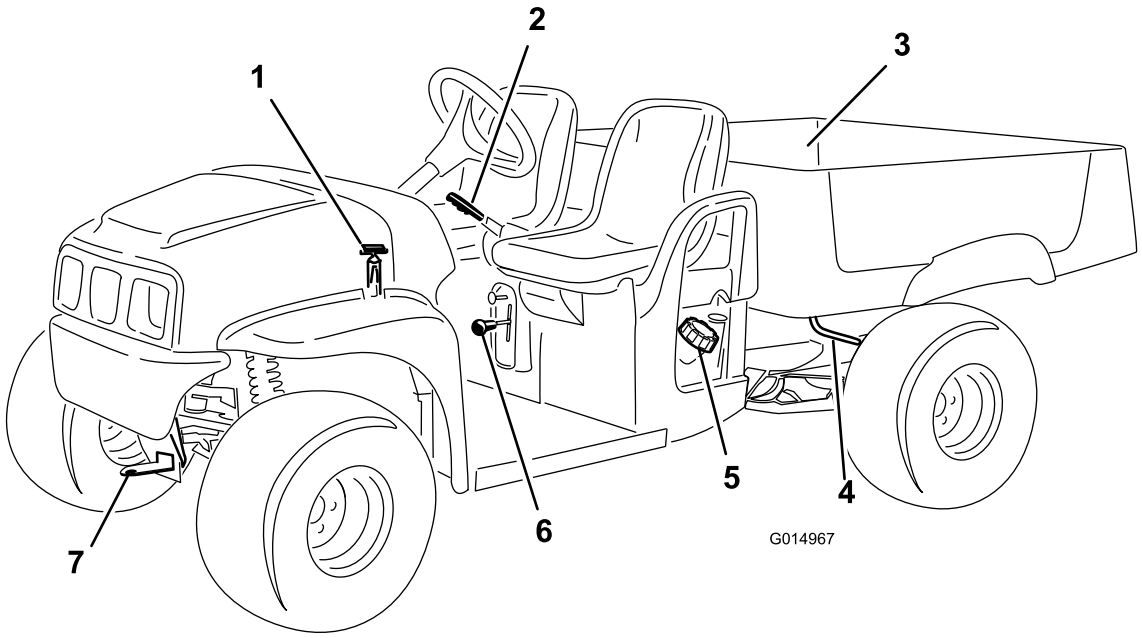

Рисунок 4

1. Защелка капота
2. Рычаг стояночного тормоза
3. Грузовой кузов
4. Рычаг грузового кузова
5. Крышка топливного бака
6. Рычаг переключения передач
7. Сцепное устройство для буксировки

Органы управления

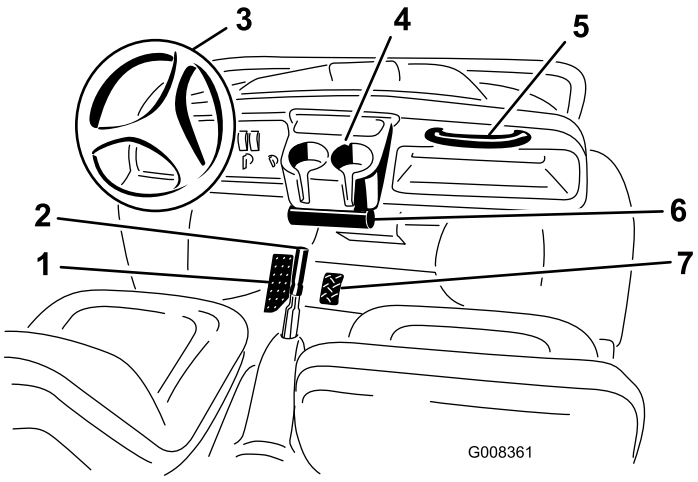

Рисунок 5

1. Педаль тормоза
2. Стояночный тормоз (между сиденьями)
3. Рулевое колесо
4. Держатель чашки
5. Поручень пассажира
6. Футляр для *Руководства оператора*
7. Педаль газа

Педаль газа

Используйте педаль газа (Рисунок 5), чтобы изменить скорость движения машины по земле. Нажатие на педаль газа запускает двигатель. Дальнейшее нажатие на педаль увеличивает скорость движения по земле. Отпускание педали замедляет машину, и двигатель останавливается.

Примечание: Максимальная скорость движения по земле составляет 26 км/ч.

Педаль тормоза

Педаль тормоза (Рисунок 5) служит для замедления движения и остановки машины.

⚠ ПРЕДОСТЕРЕЖЕНИЕ

В случае износа или неправильной регулировки тормозов они могут стать причиной травмы. Если педаль тормоза опускается до 25 мм от пола автомобиля, тормоза необходимо отрегулировать или отремонтировать.

Замените изношенные тормоза. Отремонтируйте тормоза, если они неправильно отрегулированы.

Стояночный тормоз

Стояночный тормоз расположен между сиденьями (Рисунок 5). Используйте стояночный тормоз, когда двигатель выключен, для предотвращения случайного движения машины. Если машина паркуется на крутом склоне, убедитесь, что стояночный тормоз включен.

- Для включения стояночного тормоза потяните вверх его рычаг.
- Нажмите рычаг стояночного тормоза вниз, чтобы выключить стояночный тормоз.

Регулировка воздушной заслонки

Орган управления дроссельной заслонки расположен внизу и справа от сиденья оператора. Используйте регулятор дроссельной заслонки, чтобы запустить холодный двигатель, для этого вытяните его на себя (Рисунок 6). После того, как двигатель заведется, отрегулируйте дроссельную заслонку на поддержание устойчивой работы двигателя. После прогрева двигателя установите рычаг дроссельной заслонки внутрь в положение «Выкл.».

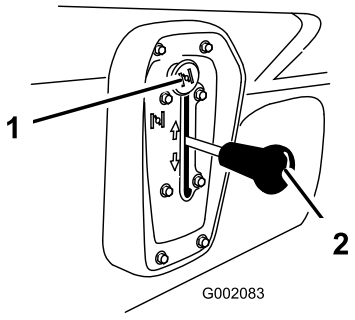

Рисунок 6

1. Дросселирование
2. Рычаг переключения передач

Рычаг переключения передач

Используйте рычаг переключения передач для изменения направления движения машины. У рычага переключения передач есть три положения: «Передний ход», «Задний ход» и «Нейтральное» (Рисунок 6). Двигатель запускается и работает в любом из этих трех положений.

Примечание: Если на машине установлен опциональный звуковой сигнал заднего хода, то при установке рычага переключения передач в положение «Задний ход», прозвучит звуковой сигнал, предупреждающий оператора, что машина находится на передаче заднего хода.

Внимание: Всегда останавливайте машину, прежде чем переключать передачи.

Выключатель зажигания

Ключ зажигания (Рисунок 7) используется для пуска и остановки двигателя и имеет два положения: «Вкл.» и «Выкл.». Поверните ключ по часовой стрелке в положение «Вкл.» для работы двигателя. Когда машина остановлена, поверните ключ против часовой стрелки в положение «Выкл.» для выключения двигателя. Покидая рабочее место водителя, извлеките ключ из замка зажигания.

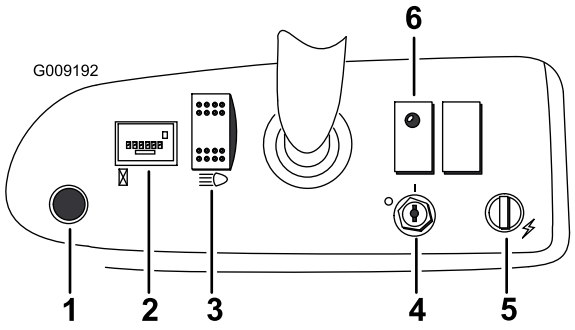

Рисунок 7

1. Кнопка звукового сигнала (на моделях 07266TC и 07273TC)
2. Счетчик часов работы
3. Выключатель освещения
4. Выключатель зажигания
5. Электрический ввод
6. Индикатор масла

Счетчик моточасов

Счетчик моточасов (Рисунок 7) показывает общую наработку двигателя в часах. Счетчик моточасов записывает время работы двигателя и нажатия педали газа.

Индикатор масла

Индикатор масла используется для предупреждения оператора о том, что при работающем двигателе давление масла в двигателе падает ниже безопасного уровня (Рисунок 7). Если индикатор масла загорается и не гаснет, необходимо проверить уровень масла в двигателе и, при необходимости, долить его, см. Проверка масла в двигателе (страница 19).

Примечание: Индикатор масла может мигать, это не является неисправностью, и не требуется никаких корректирующих действий.

Выключатель освещения

Переключатель освещения используется для управления фарами. Нажмите переключатель вниз для включения фар, нажмите переключатель вверх для их выключения (Рисунок 7).

Электрический ввод

Используйте электрическую розетку для питания дополнительных электрических устройств на 12 вольт постоянного тока (Рисунок 7).

Кнопка звукового сигнала (на моделях 07266TC и 07273TC)

Нажмите кнопку для подачи звукового сигнала (Рисунок 7).

Указатель уровня топлива

Указатель уровня топлива (Рисунок 8) расположен на топливном баке рядом с крышкой заливной горловины, с правой стороны машины. Указатель топлива показывает количество топлива в баке.

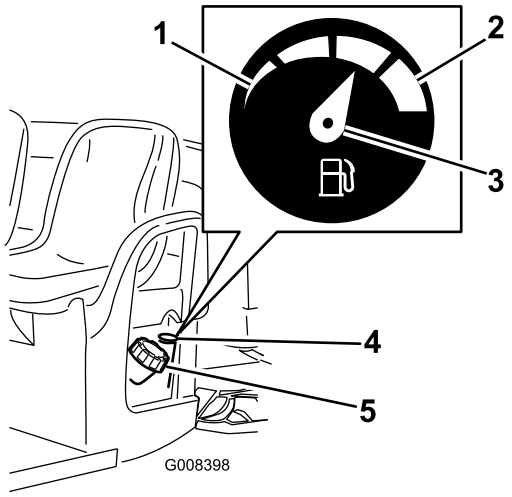

Рисунок 8

1. Пустой
2. Полный
3. Стрелка
4. Указатель уровня топлива
5. Крышка топливного бака

Поручни пассажира

Поручни пассажира расположены с правой стороны приборной панели и с наружной стороны каждого сиденья (Рисунок 9).

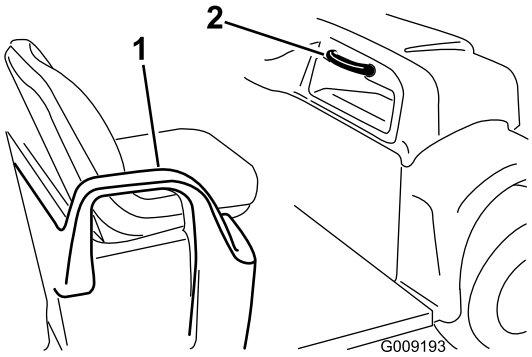

Рисунок 9

1. Поручень и ограничитель для бедра
2. Поручень пассажира

Технические характеристики

Примечание: Технические характеристики и конструкция могут быть изменены без уведомления.

Тип	Модель: 07266TC и 07279	Модель: 07273 и 07273TC
Базовый вес	собственный вес 544 кг	
Номинальная грузоподъемность (на горизонтальной поверхности).	Всего 567 кг, включая вес оператора 90,7 кг, пассажира 90,7 кг, груза, сцепного устройства, полный вес прицепа, принадлежностей и навесных орудий	Всего 749 кг, включая вес оператора 90,7 кг, пассажира 90,7 кг, груз, сцепное устройство, полный вес прицепа, принадлежностей и навесных орудий
Полная масса машины (GVW) (на горизонтальной поверхности)	Всего 1111 кг, включая все нагрузки, перечисленные выше	Всего 1292 кг, включая все нагрузки, перечисленные выше
Максимальная грузоподъ-емность (на горизонтальной поверхности).	Всего 385 кг, включая вес сцепного устройства для прицепа и полный вес прицепа	Всего 567 кг, включая вес сцепного устройства для прицепа и полный вес прицепа
Грузоподъемность буксируемого прицепа:		
Стандартное сцепное устройство	Масса сцепного устройства 23 кг Максимальная масса прицепа 182 кг	
Сцепное устройство для работы в тяжелых условиях	Масса сцепного устройства 45 кг Максимальная масса прицепа 363 кг	
Полная ширина	150 см	
Полная длина	299 см	
Дорожный просвет	25 см в передней части без груза и оператора, 18 см в задней части без груза и оператора	
Колесная база	206 см	
Ширина колеи (по осям колес)	125 см в передней части, 118 см в задней части	125 см в передней части, 120 см в задней части
Длина грузового кузова	117 см внутри, 133 см снаружи	
Ширина грузового кузова	125 см внутри, 150 см по наружным краям формованных крыльев	
Высота грузового кузова	25 см внутри	

Навесные орудия и принадлежности

Ряд утвержденных Toro навесных орудий и принадлежностей можно использовать с данной машиной для улучшения и расширения ее возможностей. Свяжитесь со своим уполномоченным дилером по техническому обслуживанию или дистрибьютором или посетите веб-сайт www.Toro.com на котором приведен список всех утвержденных навесных орудий и принадлежностей.

Эксплуатация

Примечание: Определите левую и правую стороны машины (при взгляде со стороны оператора).

Безопасность – прежде всего!

Прочитайти внимательно все указания по технике безопасности и таблички в разделе по безопасности. Знание этой информации поможет вам и находящимся рядом людям избежать травм.

Управление грузовым кузовом

Подъем грузового кузова

⚠ ПРЕДУПРЕЖДЕНИЕ

Перемещение машины с поднятым грузовым кузовом может быстрее вызвать опрокидывание или переворачивание машины. Конструкция кузова может быть повреждена, если вы будете перемещать машину с поднятым кузовом.

- **Управляйте машиной только в случае, когда грузовой кузов опущен.**
- **После опорожнения грузового кузова опустите его.**

⚠ ПРЕДОСТЕРЕЖЕНИЕ

Если груз сконцентрирован вблизи задней части грузового кузова, при отпускании защелок кузов может неожиданно опрокинуться, причинив травмы вам и стоящим поблизости людям.

- **По возможности старайтесь расположить груз по центру в грузовом кузове.**
- **При отпускании защелок придерживайте грузовой кузов, предварительно убедившись в том, что люди находятся на безопасном расстоянии от кузова.**
- **Удалите весь груз из кузова, прежде чем поднимать его и производить техническое обслуживание машины.**

1. Поднимите один из рычагов защелок, которые находятся с обеих сторон машины рядом с передними углами грузового кузова, и поднимите кузов (Рисунок 10).
2. Закрепите грузовой кузов, вставив опорную стойку в заднее фиксированное положение в конце паза, находящегося в левой раме машины (Рисунок 10).

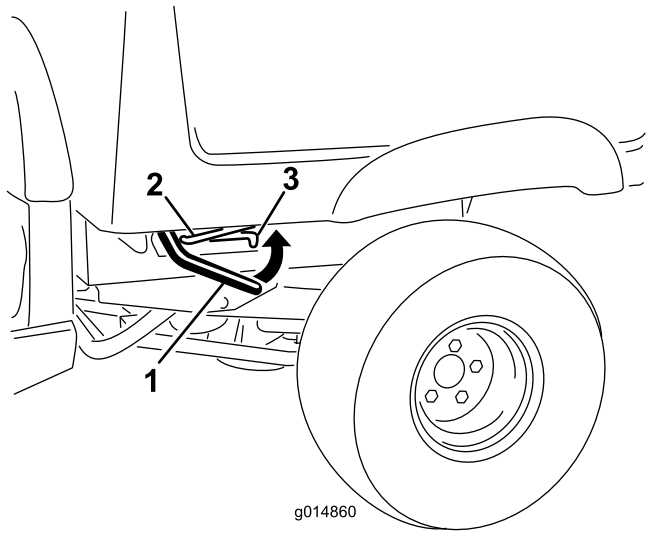

Рисунок 10

1. Рычаг защелки
2. Опорная стойка
3. Паз с фиксацией

Опускание грузового кузова

⚠ ПРЕДУПРЕЖДЕНИЕ

Вес кузова может быть большим. Может произойти сдавливание рук или других частей тела.

При опускании кузова держите руки и другие части тела на безопасном расстоянии.

1. Немного приподнимите грузовой кузов, нажав вверх на рычаг защелки (Рисунок 10).
2. Вытяните опорную стойку из паза с фиксацией (Рисунок 10).
3. Опустите кузов, чтобы он надежно зафиксировался защелками (Рисунок 10).

Открывание заднего откидного борта

1. Убедитесь, что грузовой кузов опущен и зафиксирован защелкой.
2. Поднимите захваты на задней панели откидного борта (Рисунок 11).

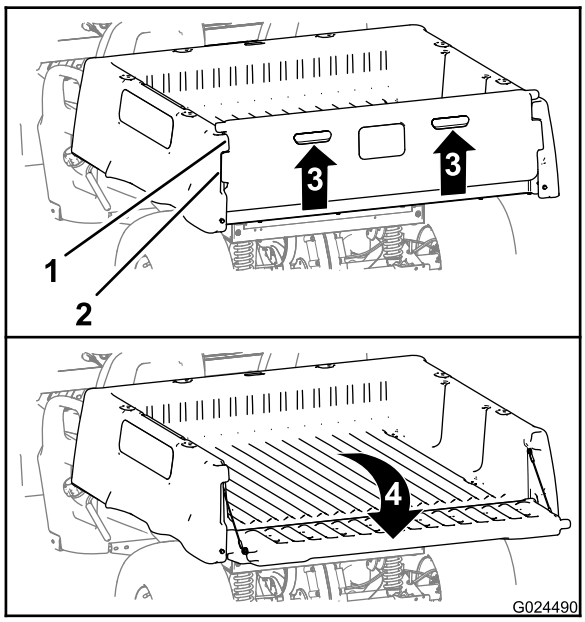

Рисунок 11

1. Фланец откидного борта (грузовой кузов)
2. Фиксирующий фланец (откидной борт)
3. Поднимите (захват)
4. Поверните назад и вниз

3. Совместите фиксирующие фланцы заднего откидного борта с отверстиями, расположенными между фланцами грузового кузова, предназначенными для откидного борта (Рисунок 11).
4. Поверните откидной борт назад и вниз (Рисунок 11).

Закрывание заднего откидного борта

Если вы разгрузили сыпучий материал, такой как песок, скальные породы или деревянные опилки, из грузового кузова машины, некоторая часть разгружаемого материала может попасть в зону шарнира откидного борта. Выполните следующие действия, прежде чем закрывать откидной борт.

1. Вручную удалите как можно больше такого материала из зоны шарнира.
2. Поверните откидной борт приблизительно в положение 45° (Рисунок 12).

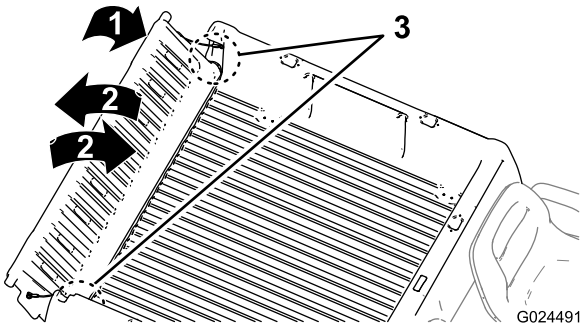

Рисунок 12

3. Короткими движениями, встряхивая, поверните откидной борт назад и вперед несколько раз (Рисунок 12).

   Примечание: Это действие поможет удалить материал из зоны шарнира.
4. Опустите откидной борт и проверьте зоны шарнира на наличие оставшегося в них материала.
5. Повторите действия 1 до 4полного удаления материала из зоны шарнира.
6. Поверните откидной борт вверх и вперед так, чтобы фиксирующие фланцы откидного борта были заподлицо с его гнездом в грузовом кузове (Рисунок 11).

   Примечание: Поднимите или опустите откидной борт, чтобы выровнять фиксирующие фланцы откидного борта с вертикальными отверстиями между фланцами откидного борта в грузовом кузове.
7. Опустите откидной борт до его посадки в задней части грузового кузова (Рисунок 11).

   Примечание: Фиксирующие фланцы заднего откидного борта будут полностью зафиксированы фланцами грузового кузова, предназначенными для откидного борта.

Выполнение проверок перед работой

Произведите следующие проверки перед началом эксплуатации машины в течение рабочего дня:

- Проверьте уровень масла и тормозной жидкости, добавьте соответствующие объемы рабочих жидкостей, если будет обнаружен какой-либо низкий уровень; см. разделы Проверка масла в двигателе (страница 19) и Проверка уровня тормозной жидкости (страница 20).
- Проверьте давление в шинах, обратитесь к Проверка давления в шинах (страница 21).
- Проверьте работу педали тормоза.
- Убедитесь, что осветительные приборы работают.

- Поверните рулевое колесо влево и вправо, чтобы проверить реакцию рулевого управления.
- Проверьте на наличие утечек масла, ослабления крепления частей и любых других заметных нарушений.

  Примечание: Заглушите двигатель и дождитесь остановки движущихся частей, после чего проверьте на утечки масла, ослабление крепления частей и любые другие неисправности.

При обнаружении неполадки в какой-либо из вышеперечисленных позиций сообщите об этом механику или произведите проверку с вашим руководителем, прежде чем завершать дневную работу машины. Руководитель работ может поручить вам проведение дополнительных ежедневных проверкок, уточните у него ваши дополнительные обязанности как оператора.

Проверка масла в двигателе

Интервал обслуживания: Перед каждым использованием или ежедневно
Проверьте уровень масла в двигателе перед его первым запуском.

Примечание: Ваш двигатель поставляется с заправленным маслом в картере.

- **Модели 07266TC и 07279**

  Тип масла: Масло с моющими свойствами (класс SJ или выше по API)

  Объем масла: 1,1 л

  Вязкость:См. представленную ниже таблицу.

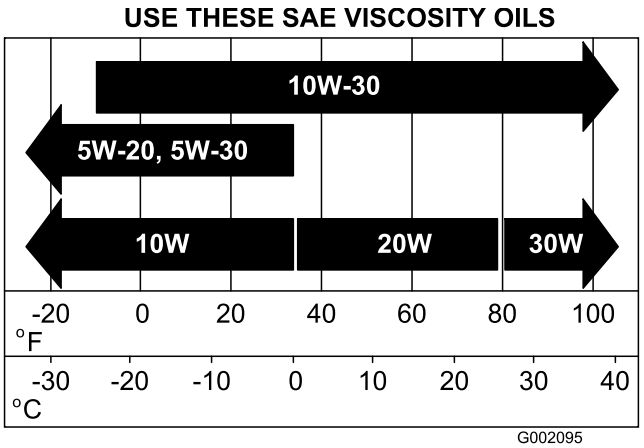

Рисунок 13

- **Модели 07273 и 07273TC**

  Тип масла: Масло с моющими свойствами (классы SF, SG, SH, SJ или выше по API)

  Вместимость картера: 1,4 л, когда фильтр заменен

  Вязкость:См. таблицу ниже

Примечание: При эксплуатации машины в условиях чрезвычайно большого количества пыли или песка замена масла и масляного фильтра должна производиться чаще.

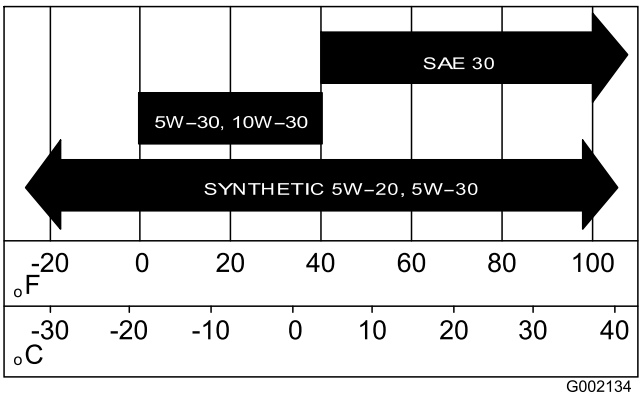

Рисунок 14

1. Установите машину на ровную поверхность.
2. Поднимите грузовой кузов; см. Подъем грузового кузова (страница 17).
3. Протрите чистой ветошью следующие поверхности двигателя:
   - Модели **07266TC и 07279** – масломерный щуп и заливная горловина (Рисунок 15).

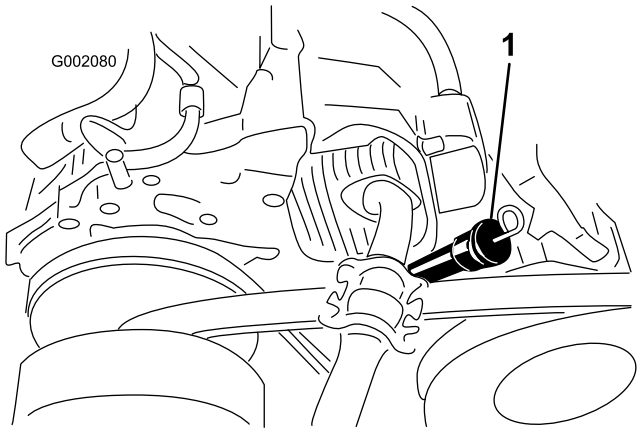

Рисунок 15
Модели 07266TC и 07279

1. Масломерный щуп и заливная горловина

- Модели **07273 и 07273TC** – масломерный щуп и крышка заливной горловины (Рисунок 16).

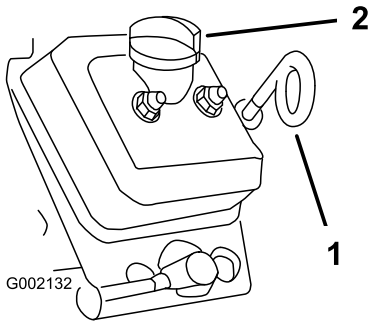

Рисунок 16
Модели 07273 и 07273TC

1. Масломерный щуп (проушиной вниз)
2. Крышка заливной горловины

4. Выньте масломерный щуп и начисто протрите его конец (Рисунок 15 и Рисунок 16).
5. Вставьте щуп в заливную горловину до упора (Рисунок 15 и Рисунок 16). Выньте щуп и посмотрите на его конец.

   Примечание: Если уровень масла низкий, снимите крышку заливной горловины и долейте столько масла, чтобы поднять его уровень до метки Full (Полный) на щупе.

   Примечание: Медленно доливайте масло и во время этого процесса часто проверяйте уровень. **Не переполняйте двигатель маслом**.
6. Вставьте масломерный щуп до упора (Рисунок 15 и Рисунок 16).

   Внимание: Убедитесь, что конец масломерного щупа с проушиной направлен вниз на моделях 07273 и 07273TC.

Проверка уровня тормозной жидкости

Интервал обслуживания: Перед каждым использованием или ежедневно Проверьте уровень тормозной жидкости перед первым запуском двигателя.

Тип тормозной жидкости: DOT 3

1. Запаркуйте машину на горизонтальной поверхности, включите стояночный тормоз, выключите зажигание и выньте ключ.
2. Снимите резиновую заглушку в центре и в верхней части приборной панели, чтобы получить доступ к главному тормозному цилиндру и бачку (Рисунок 17).

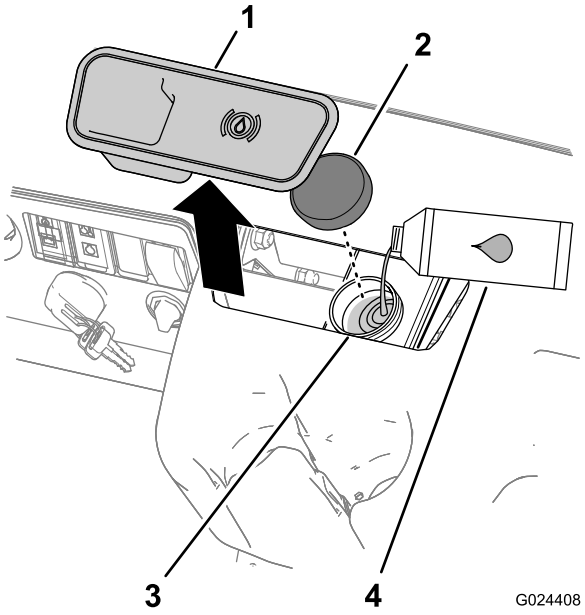

Рисунок 17

1. Резиновая заглушка
2. Крышка бачка
3. Заливная горловина (бачок)
4. Тормозная жидкость DOT 3

3. Посмотрите на контур уровня жидкости в боковой части бачка. (Рисунок 18).

   Примечание: Уровень должен быть выше линии «Минимум»

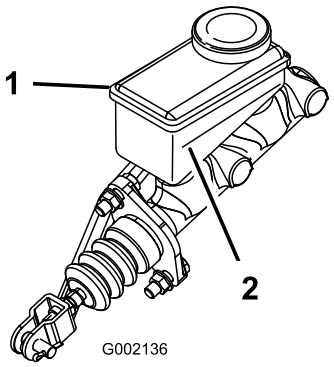

Рисунок 18

1. Бачок тормозной жидкости
2. Линия «Минимум»

4. Если уровень охлаждающей жидкости низкий, выполните следующие действия:
   A. Очистите область вокруг крышки бачка и снимите крышку (Рисунок 17).
   B. Долейте тормозную жидкость DOT 3 в бачок, пока ее уровень не будет выше линии «Минимум» (Рисунок 18).

      Примечание: Не переполняйте бачок тормозной жидкостью.

C. Установите на место крышку бака (Рисунок 17).

5. Установите резиновую заглушку в верхней части приборной панели (Рисунок 18).

Проверка давления в шинах

Интервал обслуживания: Перед каждым использованием или ежедневно

- Давление в передних и задних шинах должно быть в пределах **0,55–1,52 бар**.
- Необходимое давление в шинах определяется полезной нагрузкой, которую вы собираетесь перевезти.
  - Используйте более низкое давление в шинах при более низких нагрузках для меньшего уплотнения почвы, более плавного хода и уменьшения давления шин на грунт.
  - Используйте более высокое давление в шинах при транспортировке более тяжелых грузов и при более высокой скорости.
- Не превышайте максимально допустимое давление, указанное на боковине шины.

Заправка топливом

- Для наилучших результатов используйте только чистый, свежий (полученный в течение последних 30 дней), неэтилированный бензин с октановым числом 87 или выше (метод оценки (R+M)/2).
- **Этиловый спирт**: Приемлемым считается бензин, в состав которого входит до 10% этилового спирта или 15% MTBE (метил-трет-бутилового эфира) по объему. Этиловый спирт и MTBE – это разные вещества. Бензин с содержанием этилового спирта 15% (E15) по объему к использованию запрещен. **Никогда не используйте** бензин, содержащий более 10% этилового спирта по объему, такой как E15 (содержит 15% этилового спирта), E20 (содержит 20% этилового спирта) или E85 (содержит до 85% этилового спирта). Использование неразрешенного к применению бензина может привести к нарушениям эксплуатационных характеристик и/или повреждениям двигателя, которые не будут покрываться гарантией.
- **Запрещается** использовать бензин, содержащий метанол.
- **Запрещается** хранить топливо без стабилизирующей присадки в топливных баках или контейнерах на протяжении всего зимнего периода.
- **Не** добавляйте масло в бензин.

⚠ ОПАСНО

При определенных условиях бензин является чрезвычайно огнеопасным и взрывоопасным веществом. Возгорание или взрыв топлива могут вызвать ожоги и повреждение имущества.

- **Заправку топливного бака производите вне помещения, на открытом месте, после полного остывания двигателя. Вытрите все разлитое топливо.**
- **Никогда не заправляйте топливный бак в закрытом прицепе.**
- **Не заправляйте топливный бак до предела. Доливайте бензин в топливный бак до уровня на 6-13 мм ниже низа шейки заливной горловины. Это пустое пространство в баке позволит топливу расширяться.**
- **Курить при работе с топливом запрещено. Держитесь подальше от открытого пламени и от мест, где топливо может воспламениться от искр.**
- **Храните бензин в штатной емкости в месте, недоступном для детей. Приобретаемый запас бензина должен быть рассчитан не более, чем на 30 дней.**
- **Не эксплуатируйте машину без установленной выхлопной системы, находящейся в исправном рабочем состоянии.**

⚠ ОПАСНО

В определенных обстоятельствах во время заправки может накопиться статическое электричество и образоваться искра, вызывая воспламенение паров бензина. Возгорание или взрыв топлива могут вызвать ожоги и повреждение имущества.

- **Перед заполнением ставьте емкости на землю, в стороне от машины.**
- **Не заливайте емкости с бензином внутри машины, в кузове грузовика или на платформе прицепа, так как ковровое покрытие кабины или пластмассовая облицовка кузова могут изолировать емкость и замедлить рассеяние статического заряда.**
- **По возможности, снимайте оборудование, имеющее бензиновый двигатель, с грузовика или трейлера, и заправляйте его на земле.**
- **При отсутствии такой возможности заправлять такое оборудование на трейлере следует из переносной емкости, а не с помощью заправочного пистолета.**
- **При использовании раздаточной насадки на бензозаправочной станции держите насадку прижатой к краю заливочной горловины топливного бака или емкости до окончания заправки.**

Заправка топливного бака

Емкость топливного бака составляет приблизительно 26,5 л.

1. Заглушите двигатель и включите стояночный тормоз.
2. Очистите поверхность вокруг крышки топливного бака (Рисунок 19).

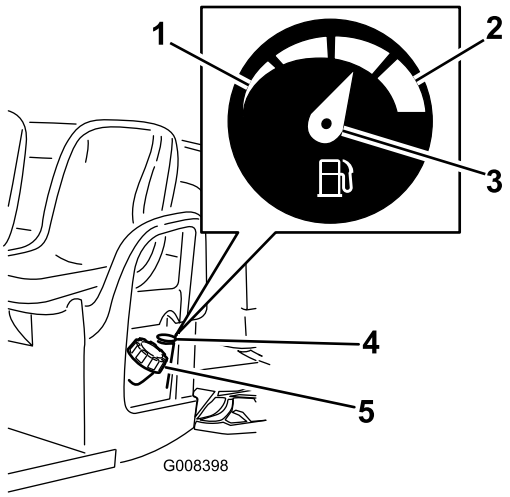

Рисунок 19

1. Пустой
2. Полный
3. Стрелка
4. Указатель уровня топлива
5. Крышка топливного бака

3. Снимите крышку топливного бака.
4. Заправляйте до уровня примерно на 25 мм ниже верха бака (низа заливной горловины).

   Примечание: Оставшееся в баках пространство позволяет бензину расширяться. **Не допускайте переполнения**.
5. Надежно закройте крышку топливного бака.
6. Вытрите весь расплескавшийся бензин.

Запуск двигателя

Внимание: Не допускается толкать или тянуть машину для запуска двигателя.

1. Займите место оператора, вставьте ключ в замок зажигания и поверните ключ по часовой стрелке в положение «Вкл.»; см. Выключатель зажигания (страница 14).

   Примечание: Если на машине установлен опциональный звуковой сигнал заднего хода, то при установке рычага переключения передач в положение «Задний ход», прозвучит звуковой сигнал, предупреждающий оператора, что машина находится на передаче заднего хода.
2. Переместите рычаг переключения передач в положение нужного направления движения машины; см. Рычаг переключения передач (страница 14).
3. Отпустите рычаг стояночного тормоза вниз, нажав на него вниз; см. Стояночный тормоз (страница 14).
4. Медленно нажмите на педаль газа.

Примечание: Если двигатель холодный, нажмите и держите педаль газа приблизительно на половину ее хода и вытяните ручку воздушной заслонки в положение «Вкл.». После прогрева двигателя верните ручку воздушной заслонки в положение «Выкл.».

Останов машины

Для остановки машины снимите ногу с педали газа и нажмите педаль тормоза; см. Педаль газа (страница 13) и Педаль тормоза (страница 13).

Примечание: Тормозной путь может изменяться в зависимости от массы полезной нагрузки машины и скорости ее движения.

Постановка машины на стоянку

1. Нажмите и держите педаль рабочего тормоза; см. Педаль тормоза (страница 13).
2. Включите стояночный тормоз, потянув вверх его рычаг; см. Стояночный тормоз (страница 14).
3. Поверните ключ зажигания против часовой стрелки в положение «Выкл.»; см. Выключатель зажигания (страница 14).
4. Выньте ключ из выключателя зажигания.

Обкатка новой машины

Интервал обслуживания: Через первые 100 часа—Проведите обкатку новой машины в соответствии с нормативами.

Для надлежащей работы и длительного срока службы машины проведите обкатку новой машины в соответствии с нормативами.

- Регулярно проверяйте уровни рабочих жидкостей и масла в двигателе. Внимательно следите за признаками перегрева машины или ее компонентов.
- После запуска холодного двигателя дайте ему прогреться около 15 секунд перед эксплуатацией машины.
- Во время обкатки новой машины избегайте резких торможений в течение первых нескольких часов эксплуатации. До приработки («притирки») новых тормозных накладок в течение первых нескольких часов работы возможны некоторые нарушения режима торможения.
- Меняйте скорость автомобиля во время эксплуатации. Избегайте резких пусков и быстрых остановов.
- Двигатель не требует обкаточного масла. Первоначальное моторное масло – того же типа, какой указан для регулярной замены масла.
- Все специальные проверки после небольшого пробега описаны в разделе Техническое обслуживание (страница 7).
- Проверьте положение передней подвески и, если необходимо, отрегулируйте его; см. Регулировка схождения и развала передних колес (страница 38).

Загрузка грузового кузова

При загрузке кузова и управлении машиной соблюдайте следующие указания:

- Соблюдайте грузоподъемность машины и ограничивайте вес перевозимого в кузове груза, как описано в разделе Технические характеристики (страница 16) и на табличке полной массы машины (Рисунок 20).

  Примечание: Примечание: номинальная нагрузка указана только для эксплуатации машины на ровной поверхности.

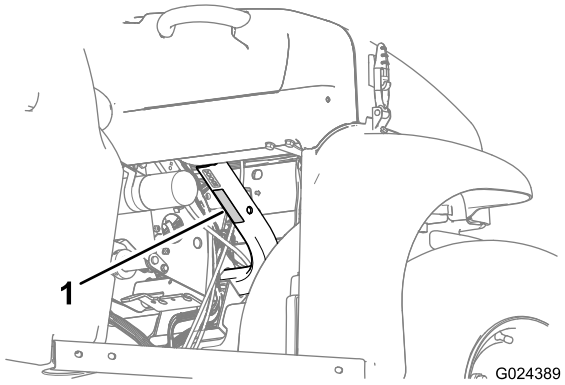

Рисунок 20

1. Табличка с указанием полной массы машины

- Снизьте вес груза, перевозимого в кузове, при работе машины на склонах и неровной поверхности.
- Снижайте вес груза при перевозке высоких грузов (с высоко расположенным центром тяжести), такие как штабель из кирпичей, лесоматериалы или пакеты с удобрениями. Распределите груз как можно ниже, проследив за тем, чтобы он не снижал возможность осмотра зоны позади машины во время ее эксплуатации.
- Держите груз по центру кузова, загружая его следующим образом:
  - Равномерно распределите вес груза в кузове по сторонам.

    Внимание: Переворачивание машины более вероятно, если груз в кузове сосредоточен на одной стороне.

  - Равномерно распределите вес груза в кузове с передней до задней части.

    Внимание: Если вы расположите груз позади заднего моста и сцепление передних

шин с грунтом уменьшится, возможна потеря рулевого управления или опрокидывание машины.

- Соблюдайте дополнительные меры предосторожности при транспортировке грузов большого размера в кузове, в особенности при невозможности разместить вес груза по центру кузова.
- По возможности закрепляйте груз, привязывая его к грузовому кузову, чтобы он не смещался.
- При транспортировке жидкости в большом баке (например, баке распылителя) соблюдайте меры предосторожности при движении машины вверх или вниз по склону, резком изменении скорости, резкой остановке или движении по неровной поверхности.

Вместимость грузового кузова составляет 0,37 м^{33}. Количество (объем) материала, которое можно поместить в кузов, не превысив номинальной грузоподъемности машины, может значительно изменяться в зависимости от плотности материала. Например, горизонтальный ящик с мокрым песком весит около 680 кг, что превышает номинальную нагрузку на 113 кг. Но горизонтальный ящик с древесиной весит 295 кг, что меньше номинальной нагрузки.

См. предельные значения объема загрузки различных материалов в приведенной ниже таблице:

Материал	Плотность	Максимальная вместимость кузова (на горизонтальной поверхности)
Гравий, сухой	1521,7 кг/м^{33}	Полный
Гравий, влажный	1922,2 кг/м^{3} ^{3}	3/4 полного объема
Песок, сухой	1441,6 кг/м^{3} ^{3}	Полный
Песок, влажный	1922,2 кг/м^{3} ^{3}	3/4 полного объема
Древесина	720,8 кг/м^{3} ^{3}	Полный
Кора	<720,8 кг/м^{33}	Полный
Земля, упакованная	1601,8 кг/м^{33}	3/4 полного объема (прибл.)

Транспортировка машины

Для перемещения машины на большие расстояния используйте прицеп. Убедитесь, что машина надежно закреплена на прицепе. Местонахождение точек крепления машины показано на Рисунок 21 и Рисунок 22.

⚠ ПРЕДОСТЕРЕЖЕНИЕ

Незакрепленные сиденья могут отсоединиться от машины и прицепа во время транспортировки машины и упасть на другую машину или создать препятствие на дороге.

Снимите сиденья или убедитесь в том, что они надежно прикреплены к месту соединения в кожухе сиденья.

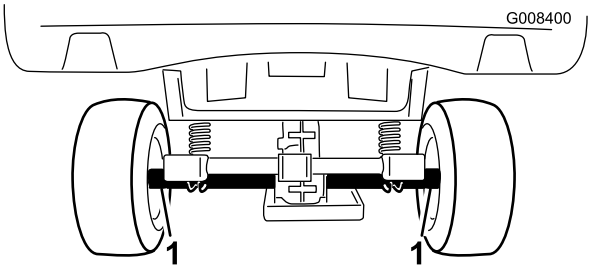

Рисунок 21

1. Такелажные точки (задняя часть машины)

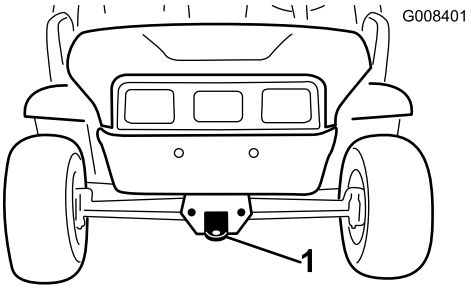

Рисунок 22

1. Сцепное устройство для буксировки и такелажная точка (передняя часть машины)

Буксировка машины

В случае аварии машина может быть отбуксирована на небольшое расстояние. Однако мы не рекомендуем буксировку в качестве стандартной процедуры.

⚠ ПРЕДУПРЕЖДЕНИЕ

Буксировка на повышенной скорости может вызвать потерю рулевого управления и стать причиной травмы.

Запрещается буксировка машины со скоростью свыше 8 км/ч.

Буксировку автомобиля должны выполнять два человека. Если машину требуется перевезти на значительное расстояние, транспортируйте ее на грузовом автомобиле или прицепе; см. Транспортировка машины (страница 24).

1. Снимите ремень привода с машины; см. Замена приводного ремня (страница 44).
2. Прикрепите буксирный трос к сцепному устройству в передней части рамы машины (Рисунок 22).
3. Переведите рычаг переключения передач в нейтральное положение и выключите стояночный тормоз; см. Рычаг переключения передач (страница 14) и Стояночный тормоз (страница 14).

Буксировка прицепа

Машина может буксировать прицеп. Для данной машины, в зависимости от ее назначения, выпускаются буксировочные штанги двух типов. За подробными сведениями обращайтесь к официальному дистрибьютору компании Toro.

Не допускается перегружать машину или прицеп при перевозке груза или буксировке прицепа. Перегрузка машины или прицепа может привести к ухудшению рабочих характеристик или повреждению тормозов, оси, двигателя, коробки передач, рулевого управления, подвески, конструкции корпуса или шин. Всегда загружайте прицеп таким образом, чтобы 60% массы груза находились в передней части прицепа. При этом буксировочная штанга автомобиля будет воспринимать примерно 10% от полной массы прицепа (GTW).

Максимальная масса груза не должна превышать 567 кг, включая GTW. Например, если GTW = 181,5 кг, то максимальная масса груза = 386 кг

Для обеспечения достаточной эффективности торможения и тяги всегда нагружайте кузов при буксировке прицепа. Не превышайте предельные значения GTW или GVW.

Избегайте парковки машины с прицепом на склоне. При вынужденной парковке на склоне включите стояночный тормоз и заблокируйте колеса прицепа.

Техническое обслуживание

Примечание: Требуется *схема электрических* или *гидравлических соединений* для машины? Загрузите бесплатную схему с веб-сайта www.Toro.com где можно найти свою машину, перейдя по ссылке Manuals (Руководства) на главной странице.

Примечание: Определите левую и правую стороны машины (при взгляде со стороны оператора).

Рекомендуемый график(и) технического обслуживания

Периодичность технического обслуживания	Порядок технического обслуживания
Через первые 8 часа	• Проверьте состояние приводного ремня. • Проверьте натяжение ремня стартера-генератора.
Через первые 25 часа	• Замените масло в двигателе. • Замените масляный фильтр (модели 07273 и 07273TC).
Через первые 100 часа	• Проведите обкатку новой машины в соответствии с нормативами.
Перед каждым использованием или ежедневно	• Проверьте уровень масла в двигателе. Проверьте уровень масла в двигателе перед его первым запуском. • Проверьте уровень тормозной жидкости. • Проверьте давление в шинах. • Проверьте переключение передач.
Через каждые 100 часов	• Смажьте консистентной смазкой подшипники и втулки. • Осмотрите и очистите элемент воздушного фильтра. Производите очистку в два раза чаще в особых условиях эксплуатации; см. раздел «Техническое обслуживание автомобиля в особых условиях эксплуатации» • Замените масло в двигателе. • Замените масляный фильтр (модели 07273 и 07273TC) • Проверьте свечу зажигания. • Проверьте состояние шин и ободов. • Затяните зажимные гайки колес. • Проверьте схождение и развал передних колес. • Проверьте уровень масла в трансмиссии. • Проверьте работу положения «Нейтральное» рычага переключения передач. • Очистите поверхности охлаждения двигателя. • Осмотрите тормоза.
Через каждые 200 часов	• Замените воздушный фильтр. • Если необходимо, отрегулируйте стояночный тормоз. • Проверьте состояние и натяжение приводного ремня. • Проверьте натяжение ремня стартера-генератора.
Через каждые 400 часов	• Проверьте топливные трубопроводы и соединения. • Очистите основное сцепление привода
Через каждые 800 часов	• Замените топливный фильтр. • Замените трансмиссионную жидкость.
Ежегодно	• Выполните все операции в рамках ежегодного технического обслуживания, указанные в руководстве для владельца двигателя.

Внимание: См. Руководство владельца двигателя для получения информации о дополнительном техническом обслуживании.

Перечень операций ежедневного техобслуживания

Скопируйте эту страницу для повседневного использования.

Пункт проверки при техобслуживании	Дни недели:						
	Пн.	Вт.	Ср.	Чт.	Пт.	Сб.	Вс.
Проверьте работу тормоза и стояночного тормоза.							
Проверьте переключение передач / нейтральное положение.							
Проверьте уровень топлива.							
Проверьте уровень масла в двигателе.							
Проверьте уровень масла в ведущем мосту.							
Осмотрите воздушный фильтр.							
Осмотрите охлаждающие ребра двигателя.							
Проверьте на наличие необычных шумов двигателя.							
Проверьте на наличие необычных шумов при работе.							
Проверьте давление в шинах.							
Проверьте на утечки жидкостей.							
Проверьте работу приборов.							
Проверьте работу педали газа.							
Заправьте все масленки консистентной смазкой.							
Восстановите поврежденное лакокрасочное покрытие.							

⚠ ПРЕДОСТЕРЕЖЕНИЕ

Если вы оставили ключ зажигания в замке, возможен несанкционированный запуск двигателя посторонним лицом, что может привести к нанесению серьезных травм вам или окружающим.

Перед выполнением любого технического обслуживания выньте ключ из замка зажигания и отсоедините провода от свечей зажигания. Держите провод в стороне так, чтобы он не мог случайно коснуться свечи зажигания.

⚠ ПРЕДУПРЕЖДЕНИЕ

Для выполнения некоторых операций повседневного техобслуживания необходимо поднять грузовой кузов.

Падение поднятого грузового кузова может стать причиной тяжелых травм.

- **Всегда устанавливайте опорную стойку, чтобы удерживать кузов в поднятом положении, прежде чем работать под ним.**
- **Удалите любой загруженный материал из грузового кузова, прежде чем работать под ним.**

Действия перед техническим обслуживанием

Техническое обслуживание машины в особых условиях эксплуатации

Если машина подвергается воздействию любого из нижеперечисленных условий, техническое обслуживание должно производиться вдвое чаще.

- Эксплуатация в пустыне
- Эксплуатация в холодном климате при температурах ниже 10 °C
- Буксировка прицепа
- Время движения, как правило, составляет менее 5 минут
- Частая эксплуатация в условиях повышенной запыленности
- Строительные работы
- После продолжительной эксплуатации в иле, песке, воде или в аналогичных грязных условиях при первой возможности проверьте и очистите тормоза. Это предотвратит чрезмерный износ, вызываемый любым абразивным материалом.
- При частой эксплуатации в сложных условиях заправляйте все масленки консистентной смазкой и осматривайте воздухоочиститель ежедневно для предотвращения чрезмерного износа.

Подготовка машины к техническому обслуживанию

1. Установите машину на горизонтальной поверхности.
2. Включите стояночный тормоз, заглушите двигатель и выньте ключ зажигания.
3. Дайте двигателю и выхлопной системе остыть.

Подъем машины на домкрате

Когда двигатель запускается для планового технического обслуживания и/или диагностики, задние колеса должны быть подняты на 25 мм от земли, а задний мост должен опираться на подъемные опоры.

⚠ ОПАСНО

Машина может быть неустойчивой при использовании домкрата. Она может соскользнуть с домкрата и травмировать находящегося под ним человека.

- **Не заводите двигатель, когда автомобиль находится на домкрате.**
- **Обязательно выньте ключ из замка зажигания перед выходом из машины.**
- **Заблокируйте шины, когда машина находится на домкрате.**

Точка подъема для домкрата с передней стороны автомобиля находится позади сцепного устройства для буксировки (Рисунок 23). Точка подъема в задней части машины находится под трубами моста (Рисунок 24).

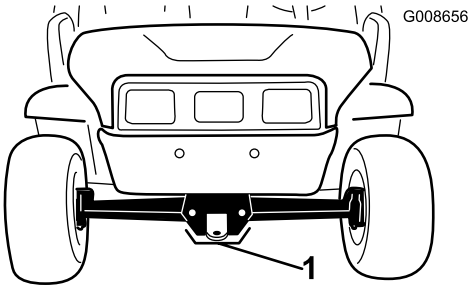

Рисунок 23

1. Передняя точка подъема на домкрате

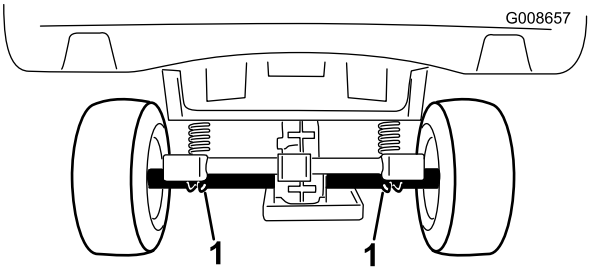

Рисунок 24

1. Задние точки подъема на домкрате

Открывание и закрывание капота

1. Чтобы открыть капот, освободите защелки с обеих сторон капота (Рисунок 25).

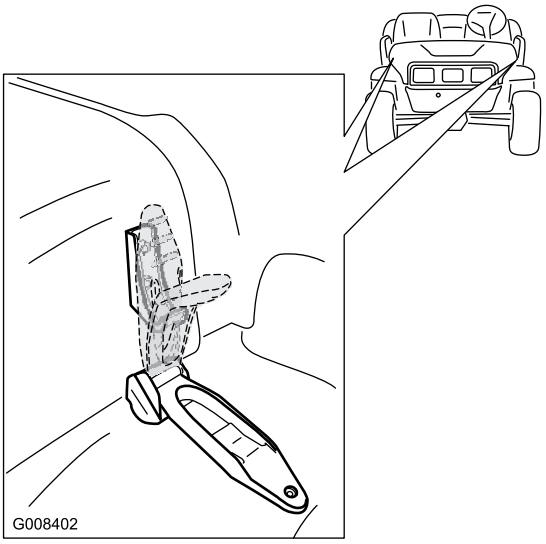

Рисунок 25

2. Чтобы поднять капот, подайте его вверх и назад.
3. Чтобы закрыть капот, поверните его вперед и вниз.
4. Закрепите капот обеими защелками.

Смазка

Смазывание машины

Интервал обслуживания: Через каждые 100 часов/Ежегодно (в зависимости от того, что наступит раньше)—Смажьте консистентной смазкой подшипники и втулки. Смазывайте машину более часто, когда она работает в сложных условиях эксплуатации.

Тип консистентной смазки: консистентная смазка № 2 общего назначения на литиевой основе

1. Тщательно протрите масленку ветошью, чтобы посторонние вещества не могли попасть в подшипник или втулку.
2. Сделайте 1-2 качания смазочным шприцом для заправки консистентной смазкой масленок на машине.
3. Удалите излишек консистентной смазки с машины

Масленки расположены на 4 концах тяг (Рисунок 26) и 2 поворотных шкворнях (Рисунок 27).

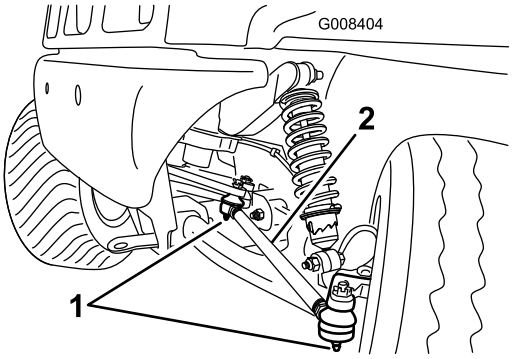

Рисунок 26
Показана левая сторона

1. Масленка для консистентной смазки
2. Тяга

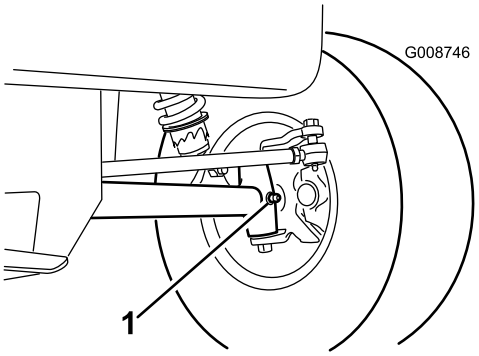

Рисунок 27
Показана левая сторона

1. Масленка для консистентной смазки (поворотный шкворень)

Техническое обслуживание двигателя

Обслуживание воздухоочистителя

Примечание: Чаще обслуживайте воздухоочиститель (каждые несколько часов), если приходится работать в условиях высокой запыленности или в песке.

Снятие воздушного фильтра

1. Поднимите грузовой кузов и закрепите его опорной стойкой; см. Подъем грузового кузова (страница 17).
2. Отпустите защелки, фиксирующие крышку воздухоочистителя на его корпусе (Рисунок 28).

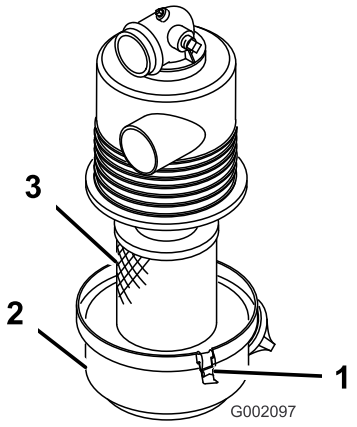

Рисунок 28

1. Защелка
2. Крышка воздухоочистителя
3. Корпус воздухоочистителя

3. Отделите крышку от корпуса и очистите внутреннюю поверхность крышки воздухоочистителя (Рисунок 28).
4. Осторожно извлеките фильтр из корпуса воздухоочистителя.

   Примечание: Чтобы снизить количество выбитой пыли, не ударяйте фильтром по корпусу воздухоочистителя.
5. Осмотрите элемент воздушного фильтра.
   - Если элемент воздушного фильтра чистый, установите фильтр на место; см. Установка воздушного фильтра (страница 30).
   - Если элемент воздушного фильтра загрязнен, очистите фильтр; см. Очистка элемента фильтра (страница 30).
   - Если фильтр поврежден, замените его; см. Замена воздушного фильтра (страница 31).

Очистка элемента фильтра

Интервал обслуживания: Через каждые 100 часов—Осмотрите и очистите элемент воздушного фильтра. Производите очистку в два раза чаще в особых условиях эксплуатации; см. раздел «Техническое обслуживание автомобиля в особых условиях эксплуатации»

Внимание: Не используйте поврежденный фильтр.

1. Снимите элемент воздушного фильтра; см. Снятие воздушного фильтра (страница 30).
2. Продуйте сжатым воздухом сухой элемент фильтра в направлении от внутренней стороны к наружной стороне.

   Примечание: Держите сопло воздушного шланга на расстоянии не менее 51 мм от фильтра и перемещайте сопло вверх и вниз, одновременно вращая элемент фильтра.

   Внимание: Для предотвращения повреждения элемента фильтра не превышайте давления воздуха 6,89 бар.
3. Осмотрите элемент фильтра на наличие отверстий и разрывов, используя с этой целью источник яркого света.

   Примечание: Если у элемента воздушного фильтра есть разрывы или отверстия, его следует заменить; см. Замена воздушного фильтра (страница 31).
4. Установите воздушный фильтр; см. Установка воздушного фильтра (страница 30).

Установка воздушного фильтра

Внимание: Во избежание повреждения двигателя запуск его разрешен только после установки узла воздухоочистителя в сборе.

1. Вставьте фильтр в корпус воздухоочистителя (Рисунок 28).

   Примечание: Убедитесь в том, что он полностью встал на место, надавливая на внешний обод фильтра во время его установки. Не нажимайте на гибкую среднюю область фильтра.
2. Совместите крышку воздухоочистителя с его корпусом (Рисунок 28).
3. Закрепите крышку на корпусе воздухоочистителя защелками (Рисунок 28).

4. Опустите грузовой кузов; см. Опускание грузового кузова (страница 17).

Замена воздушного фильтра

Интервал обслуживания: Через каждые 200 часов—Замените воздушный фильтр. Заменяйте воздушный фильтр чаще, если он загрязнен или поврежден.

1. Снимите элемент воздушного фильтра; см. Снятие воздушного фильтра (страница 30).
2. Осмотрите новый фильтр на отсутствие повреждений после транспортировки.

   Примечание: Проверьте состояние уплотнительного торца фильтра.

   Внимание: Не устанавливайте поврежденный фильтр.
3. Установите новый воздушный фильтр; см. Установка воздушного фильтра (страница 30).

Замена масла в двигателе

Интервал обслуживания: Через первые 25 часа—Замените масло в двигателе.

Через каждые 100 часов—Замените масло в двигателе. (Заменяйте масло в два раза чаще в особых условиях эксплуатации; см. раздел «Техническое обслуживание автомобиля в особых условиях эксплуатации».)

Через первые 25 часа—Замените масляный фильтр (модели 07273 и 07273TC).

Через каждые 100 часов—Замените масляный фильтр (модели 07273 и 07273TC) (Заменяйте фильтр в два раза чаще в особых условиях эксплуатации; см. раздел «Техническое обслуживание автомобиля в особых условиях эксплуатации».)

Примечание: Во время эксплуатации машины при повышенном содержании пыли или песка в воздухе замена масла должна производиться чаще.

Примечание: Отработанное масло и масляные фильтры сдаются в местный центр сбора отходов для последующей утилизации.

Замена масла (модели 07266TC и 07279)

Тип масла: Масло с моющими свойствами (класс SJ или выше по API)

Объем масла: 1,1 л

Вязкость:См. представленную ниже таблицу.

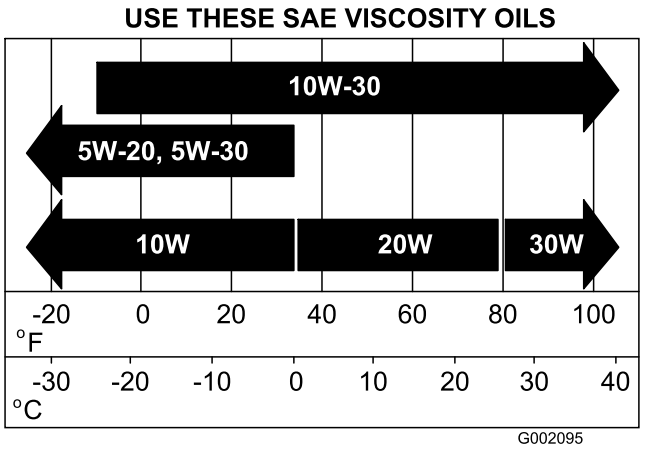

Рисунок 29

1. Запустите машину и дайте двигателю поработать несколько минут.
2. Поднимите грузовой кузов; см. Подъем грузового кузова (страница 17).
3. Выключите зажигание и выньте ключ.
4. Отсоедините аккумулятор; см. Отсоединение аккумулятора (страница 35).
5. Подставьте под пробку сливного отверстия сливной поддон.
6. Снимите пробку сливного отверстия (Рисунок 30).

   Примечание: Дайте маслу полностью стечь из двигателя.

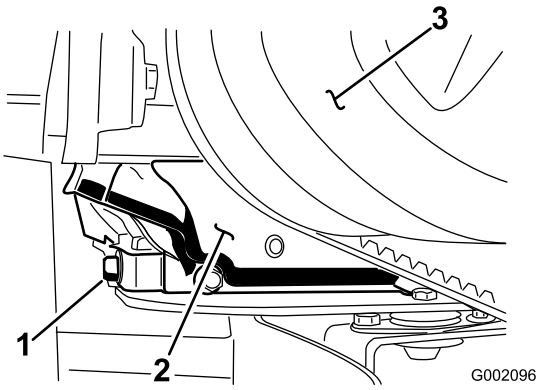

Рисунок 30

1. Пробка слива моторного масла
2. Двигатель
3. Основное сцепление привода

   Примечание: Утилизируйте использованное масло в местном центре для вторичной обработки.
7. Установите пробку слива масла и уплотнение и затяните ее с моментом 17,6 Н-м.
8. Очистите область вокруг масломерного щупа и отверните крышку.

9. Залейте масло в заливную горловину, пока его уровень не достигнет отметки Full (Полный) на щупе.

   Примечание: Медленно заливайте масло и во время этого процесса часто проверяйте уровень. **Не переполняйте двигатель маслом.**

10. Полностью вставьте щуп в отверстие заливной горловины, затем выньте его. Проверьте уровень масла.
11. Вставьте щуп.
12. Подсоедините аккумулятор и опустите грузовой кузов; см. Подсоединение аккумулятора (страница 36) и Опускание грузового кузова (страница 17).

Замена масла (модели 07273 и 07273TC)

Тип масла: Масло с моющими свойствами (класс SL или выше по API)

Вместимость картера: 1,4 л, когда фильтр заменен

Вязкость:См. таблицу ниже

Примечание: При эксплуатации машины в условиях чрезвычайно большого количества пыли или песка замена масла и масляного фильтра должна производиться чаще.

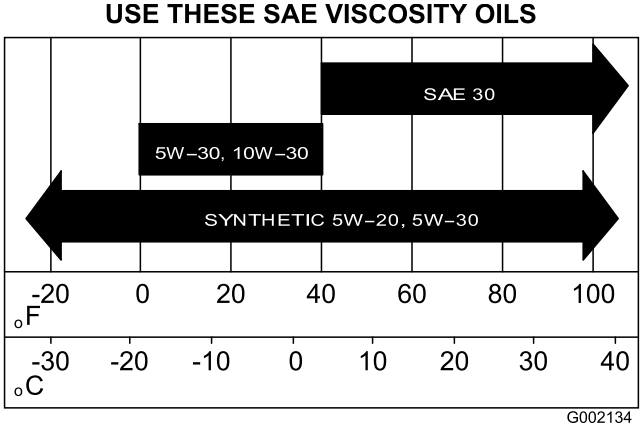

Рисунок 31

1. Запустите машину и дайте двигателю поработать несколько минут.
2. Поднимите грузовой кузов; см. Подъем грузового кузова (страница 17).
3. Выключите зажигание и выньте ключ.
4. Отсоедините аккумулятор; см. Отсоединение аккумулятора (страница 35).
5. Подставьте под пробку сливного отверстия сливной поддон.
6. Снимите пробку сливного отверстия и уплотнение (Рисунок 32).

Примечание: Дайте маслу полностью стечь из двигателя.

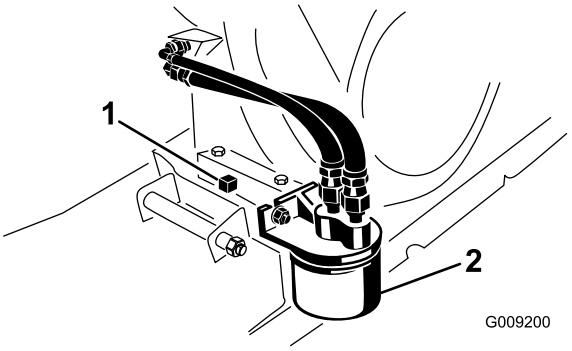

Рисунок 32

1. Пробка слива моторного масла
2. Фильтр моторного масла

7. Установите пробку слива масла и уплотнение и затяните ее с моментом 17,6 Н-м.
8. Залейте масло в заливное отверстие, пока его уровень не достигнет отметки Full (Полный) на щупе.

   Примечание: Медленно заливайте масло и во время этого процесса часто проверяйте уровень. **Не переполняйте двигатель маслом.**

9. Надежно установите крышку маслозаливной горловины и измерительный щуп.
10. Подсоедините аккумулятор и опустите грузовой кузов; см. Подсоединение аккумулятора (страница 36) и Опускание грузового кузова (страница 17).

Замена масляного фильтра (модели 07273 и 07273TC)

Примечание: В моделях 07266TC и 07279 нет масляного фильтра.

1. Слейте масло из двигателя, см. пункты с 1 по 7 в разделе Замена масла (модели 07273 и 07273TC) (страница 32).
2. Снимите имеющийся масляный фильтр (Рисунок 32).
3. Нанесите тонкий слой чистого масла на уплотнение нового масляного фильтра.
4. Наверните новый фильтр на переходник фильтра, пока прокладка не коснется монтажной пластины, затем затяните фильтр еще на 1/2 – 3/4 оборота (Рисунок 32).

   Примечание: Не допускайте чрезмерной затяжки масляного фильтра.

5. Залейте в картер двигателя свежее масло указанного типа и вязкости; см. Рисунок 31 в разделе Замена масла (модели 07273 и 07273TC) (страница 32).

6. Запустите двигатель, дайте ему поработать и проверьте наличие утечек масла.
7. Остановите двигатель и проверьте уровень масла. Если необходимо, долейте масло.

Обслуживание свечи зажигания

Проверка и замена свечи зажигания

Интервал обслуживания: Через каждые 100 часов/Ежегодно (в зависимости от того, что наступит раньше) Если необходимо, замените свечу зажигания.

Тип: Champion RN14YC (или эквивалентная)

Воздушный зазор: 0,762 мм

Внимание: Треснувшая, забрызганная маслом, загрязненная или неисправная свеча зажигания должна быть заменена. Для очистки электродов не используйте пескоструйную обработку, не пытайтесь соскабливать загрязнения с электродов и не очищайте их с помощью проволочной щетки, так как абразивная пыль может со свечи случайно попасть в цилиндр. Результатом обычно является повреждение двигателя.

Примечание: Свеча зажигания обычно работает в течение длительного времени; однако при нарушении нормальной работы двигателя ее необходимо снять и проверить.

1. Очистите место вокруг свечей зажигания так, чтобы после извлечения свечи зажигания в цилиндр двигателя не могли попасть посторонние материалы.
2. Снимите провод с клеммы свечи зажигания.
3. Выверните свечу зажигания из головки двигателя.
4. Проверьте состояние бокового электрода, выровняйте по центру электрод и выровняйте по центру изолятор электрода, чтобы гарантировать отсутствие повреждений (Рисунок 33).

   Примечание: Не используйте поврежденную или изношенную свечу. Замените ее новой свечей зажигания указанного типа.

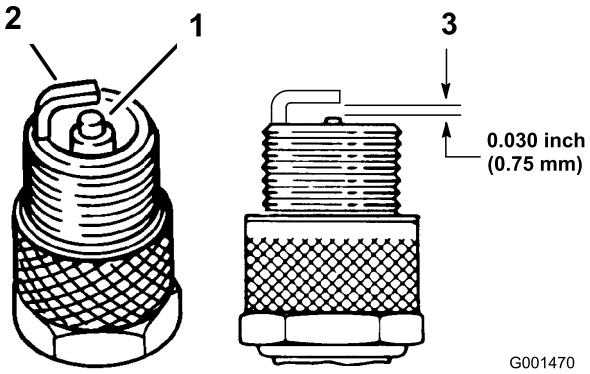

Рисунок 33

1. Изолятор центрального электрода
2. Боковой электрод
3. Воздушный зазор (не в масштабе)

5. Воздушный зазор между центральным и боковым электродами должен быть выставлен равным 0,762 мм (Рисунок 33).
6. Установите свечу зажигания в головку двигателя и затяните ее с моментом 20 Н-м.
7. Присоедините провод свечи зажигания.
8. **Только для моделей 07273 и 07273TC** – повторите действия, описанные в пунктах1 – 7, для другой свечи зажигания.

Техническое обслуживание топливной системы

Осмотр топливных трубопроводов и соединений

Интервал обслуживания: Через каждые 400 часов/Ежегодно (в зависимости от того, что наступит раньше)

Проверьте топливные трубопроводы, штуцеры и зажимы на признаки утечек, ухудшение качества, повреждений или ослабления соединений.

Примечание: Замените любые поврежденные или протекающие компоненты топливной системы, прежде чем использовать машину.

Замена топливного фильтра

Интервал обслуживания: Через каждые 800 часов/Ежегодно (в зависимости от того, что наступит раньше)

1. Поднимите кузов и закрепите его опорной стойкой; см. Подъем грузового кузова (страница 17).
2. Выключите зажигание и выньте ключ.
3. Отсоедините аккумулятор; см. Отсоединение аккумулятора (страница 35).
4. Подставьте под топливный фильтр чистую емкость.
5. Снимите зажимы, крепящие топливный фильтр к топливным линиям (Рисунок 34).

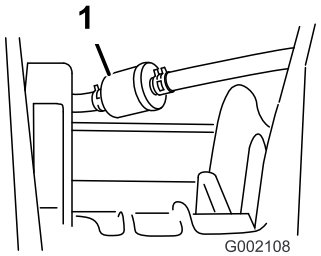

Рисунок 34

1. Топливный фильтр

6. Снимите старый топливный фильтр с топливных линий.

   Примечание: Слейте топливо из старого топливного фильтра и сдайте фильтр в местный центр сбора отходов для последующей утилизации.

7. Установите сменный фильтр на топливные линии, чтобы стрелка была направлена **в сторону** карбюратора.
8. Прикрепите фильтр к топливным линиям с помощью зажимов, снятых при выполнении действий, описанных в пункте 5.
9. Подсоедините аккумулятор и опустите грузовой кузов; см. Отсоединение аккумулятора (страница 35) и Опускание грузового кузова (страница 17).

Техническое обслуживание фильтра с угольным элементом

Осмотр воздушного фильтра с угольным элементом

Проверьте отверстие в нижней части воздушного фильтра, предназначенное для фильтра с угольным элементом, и убедитесь, что оно чистое и не перекрыто мусором или посторонними предметами (Рисунок 35).

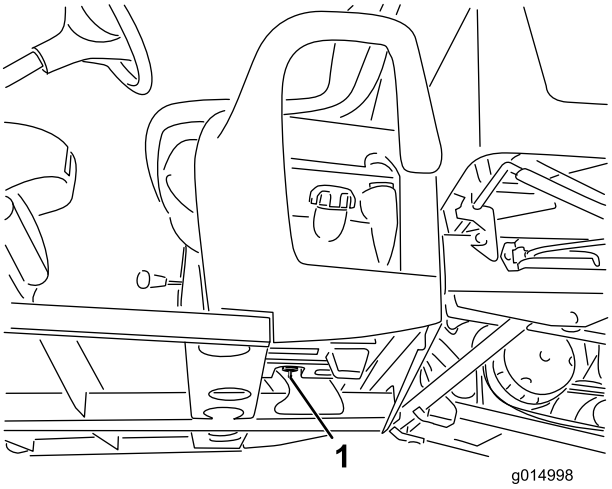

Рисунок 35

1. Отверстие воздушного фильтра (вмонтированное в конструкцию топливного бака под угольным элементом)

Замена фильтра с угольным элементом

1. Снимите расщепленный фитинг фильтра с угольным элементом со шланга в нижней части угольного элемента и снимите фильтр.

   Примечание: Удалите в отходы старый фильтр.

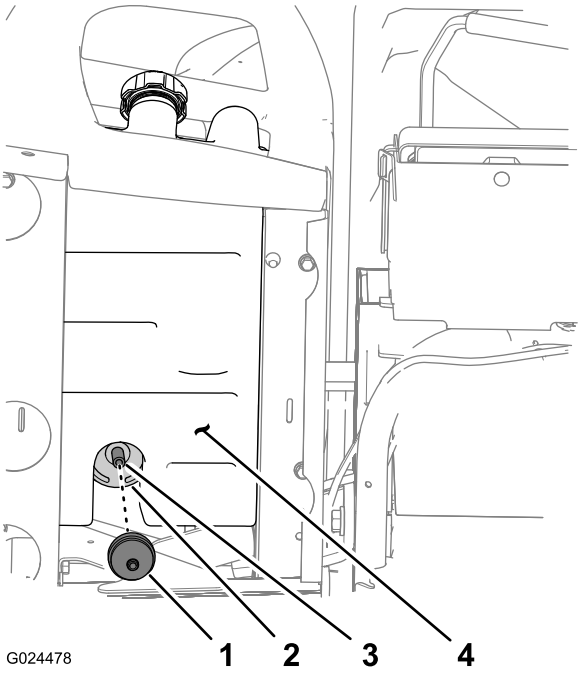

Рисунок 36

1. Фильтр с угольным элементом
2. Угольный элемент
3. Шланг
4. Топливный бак

2. Полностью вставьте расщепленный фитинг нового фильтра с угольным элементом в шланг в нижней части угольного элемента.

Техническое обслуживание электрической системы

Техническое обслуживание аккумулятора

Отсоединение аккумулятора

1. Снимите крышку аккумулятора с его верхней части (Рисунок 37).

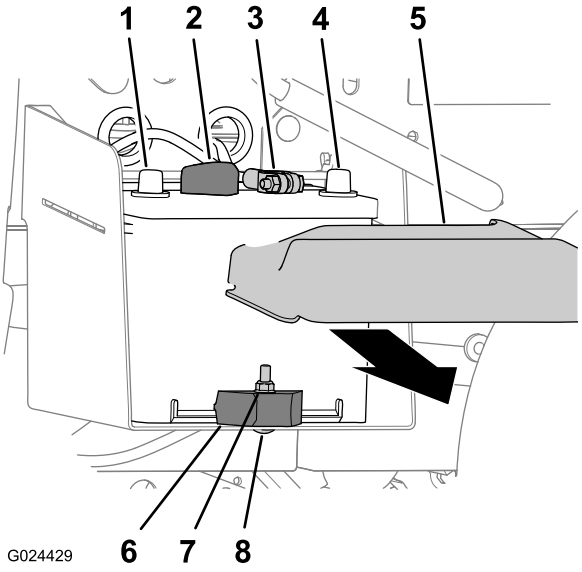

Рисунок 37

1. Положительная клемма аккумулятора
2. Положительный кабель аккумулятора
3. Отрицательный кабель аккумулятора
4. Отрицательная клемма аккумулятора
5. Крышка отсека батарей
6. Контргайка
7. Зажим аккумулятора
8. Вагонные болты

2. Отсоедините положительный кабель от клеммы аккумулятора (Рисунок 37).
3. Отсоедините отрицательный кабель от клеммы аккумулятора (Рисунок 37).

Снятие аккумулятора

1. Отсоедините кабели аккумулятора; см. Отсоединение аккумулятора (страница 35).
2. Отверните контргайку, снимите вагонный болт и зажим крепления аккумулятора к его лотку (Рисунок 37).
3. Извлеките аккумулятор из лотка (Рисунок 37).

Установка аккумуляторной батареи

1. Выровняйте аккумулятор относительно его лотка в машине (Рисунок 37).

   Примечание: Убедитесь, что положительный и отрицательный штыри аккумулятора выровнены, как показано на Рисунок 37.

2. Прикрепите аккумулятор к лотку аккумулятора с помощью зажима, вагонного болта и контргайки (Рисунок 37).

3. Подсоедините кабели аккумулятора; см. Подсоединение аккумулятора (страница 36).

Подсоединение аккумулятора

1. Подсоедините отрицательный кабель к клемме аккумулятора (Рисунок 37).

2. Подсоедините положительный кабель к клемме аккумулятора (Рисунок 37).

3. Установите крышку аккумулятора на его верхнюю часть (Рисунок 37).

Зарядка аккумулятора

Внимание: Аккумулятор всегда должен быть полностью заряжен (плотность электролита 1,260). Это особенно важно для предотвращения повреждения аккумулятора, когда температура опускается ниже 0 °C F).

1. Снимите аккумулятор с машины, см. раздел «Снятие аккумулятора».

2. Подсоедините к штырям аккумулятора зарядное устройство с током от 3 до 4 А. Заряжайте аккумулятор током от 3 до 4 А в течение 4 - 8 часов (12 Вольт). Не допускайте избыточного заряда аккумулятора.

⚠ ПРЕДУПРЕЖДЕНИЕ

При зарядке аккумуляторной батареи выделяются газы, которые могут взорваться.

Никогда не курите около аккумуляторной батареи и не допускайте появления искр или пламени поблизости от аккумуляторной батареи.

3. Установите аккумулятор в шасси; см. раздел «Установка аккумулятора».

Хранение аккумулятора

Если машина будет храниться более 30 дней, снимите аккумулятор и полностью его зарядите. Храните его на полке или на машине. Оставьте кабели отсоединенными, если аккумулятор хранится на машине. Храните аккумулятор в прохладном месте во избежание быстрого снижения заряда. Для предотвращения замерзания аккумулятора храните его полностью заряженным.

Замена плавких предохранителей

В электрической системе есть три плавких предохранителя. Они расположены под приборной панелью со стороны водителя (Рисунок 38).

Вспомогательный (разомкнут)	30 A
Система зажигания/звуковой сигнал	10 A
Фары	15 A
Электрический ввод	20 A

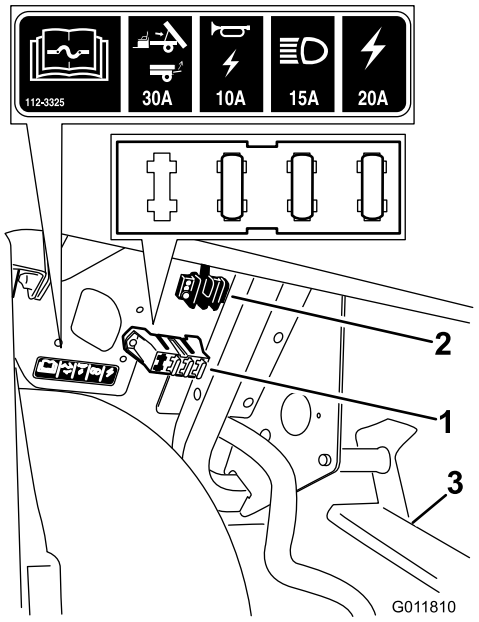

Рисунок 38

1. Блок предохранителей
2. Блок заземления
3. Педаль в сборе

Техническое обслуживание фар

Замена ламп в фарах

⚠ ПРЕДОСТЕРЕЖЕНИЕ

Галогенные лампы очень сильно нагреваются при работе. Прикосновение к горячей лампе может привести к серьезным ожогам и травме.

До замены ламп дождитесь их полного остывания. Соблюдайте осторожность при обращении с лампой.

⚠ ПРЕДОСТЕРЕЖЕНИЕ

Любое загрязнение поверхности может повредить лампу фары и привести к ее отказу или взрыву, что создаст серьезную опасность для здоровья.

Лампы фар необходимо держать, не прикасаясь к прозрачному кварцевому стеклу, используя чистое бумажное полотенце или осторожно удерживая ее за основание.

Технические данные: См. *Каталог деталей* для машины.

1. Убедитесь в том, что переключатель освещения находится в положении «Выкл.»; см. Выключатель освещения (страница 14).
2. Откройте капот, см. Открывание и закрывание капота (страница 29).
3. Отсоедините электрический разъем жгута проводки от разъема на лампе в задней части корпуса фары (Рисунок 39).

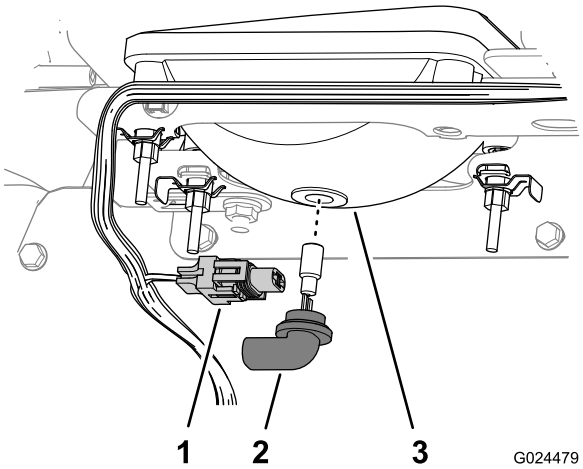

Рисунок 39

1. Электрический разъем жгута проводки
2. Лампа в сборе
3. Корпус фары

4. Поверните лампу в сборе на 1/4 оборота против часовой стрелки и одновременно перемещайте ее назад, чтобы извлечь из корпуса фары (Рисунок 39).
5. Вставьте новую лампу в сборе и корпус фары, совместите выступы в лампе с пазами в корпусе фары (Рисунок 39).

   Примечание: Примите меры предосторожности, чтобы при установке новой галогенной лампы не коснуться ее.
6. Закрепите лампу в сборе, повернув ее на 1/4 оборота по часовой стрелке (Рисунок 39).
7. Подсоедините электрический разъем жгута к разъему нового узла лампы (Рисунок 39).
8. Закройте капот, см. Открывание и закрывание капота (страница 29).

Замена фары

1. Отсоедините электрический разъем жгута проводки от разъема лампы в сборе (Рисунок 40).

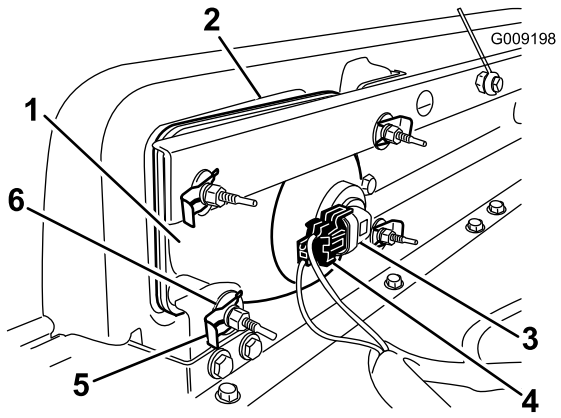

Рисунок 40

1. Фара
2. Отверстие в бампере
3. Лампа в сборе
4. Электрический разъем жгута проводки
5. Быстродействующий зажим
6. Плоская шайба

2. Снимите быстродействующие зажимы и шайбы крепления фары к кронштейну (Рисунок 40).

   Примечание: Сохраните все детали для установки новой фары.

3. Снимите фару в сборе, подавая ее вперед сквозь отверстие в переднем бампере (Рисунок 40).
4. Вставьте новую лампу сквозь отверстие в бампере (Рисунок 40). Убедитесь, что регулировочные стойки выровнены с отверстиями в монтажном кронштейне позади бампера.
5. Закрепите фару в сборе с помощью быстродействующих зажимов и шайб, снятых при выполнении действий, описанных в пункте 2.
6. Подсоедините электрический разъем жгута к разъему узла лампы (Рисунок 40).
7. Отрегулируйте фары так, чтобы направить лучи света в нужное место; см. Регулировка фар (страница 38).

Регулировка фар

Используйте следующую процедуру для регулировки положения луча лампы, когда лампа в сборе заменяется или снимается.

1. Поверните ключ зажигания в положение «Вкл.» и включите фары.
2. На узле фары используйте крепежные компоненты для поворота фары и изменения положения луча.

Техническое обслуживание приводной системы

Техническое обслуживание шин

Интервал обслуживания: Через каждые 100 часов—Проверьте состояние шин и ободов.

Через каждые 100 часов—Затяните зажимные гайки колес.

1. Осмотрите ободы для обнаружения признаков износа или повреждений.

   Примечание: Аварии в процессе эксплуатации, такие как удар о бордюрный камень, могут повредить шину или обод, а также нарушить регулировку углов установки колес, поэтому после аварии следует проверить состояние шин.

2. Затяните зажимные гайки колеса с моментом 61 – 88 Н-м.

Регулировка схождения и развала передних колес

Интервал обслуживания: Через каждые 100 часов/Ежегодно (в зависимости от того, что наступит раньше)—Проверьте схождение и развал передних колес.

Внимание: Для выполнения этой процедуры вам необходимо приобрести инструмент номер Toro6010 у вашего дистрибьютора компании Toro.

Схождение должно быть в пределах от 0 до 6 мм, угол развала должен быть в пределах 0+1/2 градусов, т.е. нижняя часть ободов колес должна иметь отклонение на 2,3 мм больше, чем верхняя, со следующими параметрами:

- Проверьте давление воздуха в шинах, чтобы убедиться в том, что передние колеса накачаны до 0,83 бар.
- Положите груз на сиденье водителя, равный среднему весу оператора, который водит машину, или попросите самого оператора сесть на сиденье в этот момент. Вес оператора должен воздействовать на сиденье на протяжении всего времени выполнения этой процедуры.
- На горизонтальной поверхности откатите машину строго назад на 2-3 м, а затем строго вперед в

исходное положение запуска. Это позволит подвеске установиться в рабочее положение.

- Измерьте схождение, когда колеса направлены строго вперед.

1. Чтобы проверить угол развала, установите 90-градусный угольник на полу таким образом, чтобы вертикальная грань касалась лицевой поверхности шины (Рисунок 41).

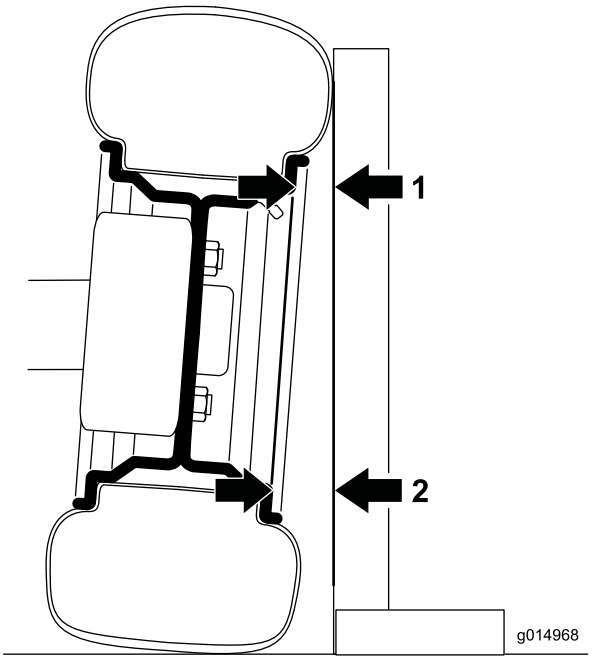

Рисунок 41

Левое переднее колесо показано спереди; угол преувеличен для наглядности

1. Измерьте здесь
2. Измерьте здесь – должно быть на 2,3 мм больше, чем измерение в пункте 1.

2. Измерьте от той же части обода в верхней и нижней частях шины до угольника (Рисунок 41).

   Примечание: Величина нижнего измерения должна быть на 2,3 мм больше, чем величина верхнего. Выполните измерение на обеих передних шинах, прежде чем регулировать их.

   Выполните следующую процедуру для каждой шины, для которой требуется регулировка:

3. Используя инструмент Toro6010, поверните кольцо на амортизаторе, чтобы изменить длину пружины (Рисунок 42).

   - Если нижняя измеренная величина слишком короткая, уменьшите длину пружины.
   - Если нижняя измеренная величина слишком большая, увеличьте длину пружины.

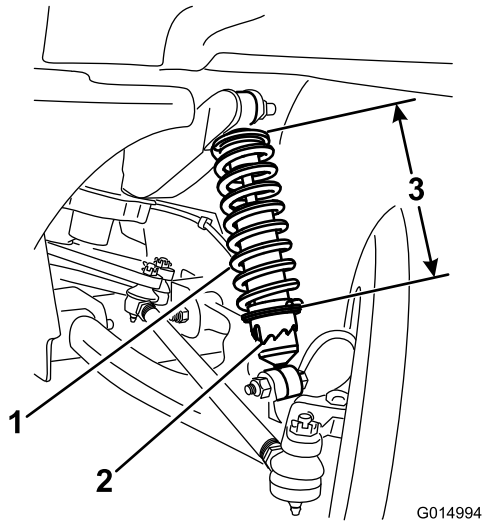

Рисунок 42

1. Пружина амортизатора
2. Кольцо
3. Длина пружины

4. На горизонтальной поверхности откатите машину строго назад на 2-3 м, а затем строго вперед в исходное положение запуска.
5. Повторите эту процедуру, начиная с пункта 1, пока развал не будет правильно установлен для обоих передних колес.
6. Измерьте расстояние между обеими передними шинами на высоте моста, с передней и задней стороны передних шин (Рисунок 43).

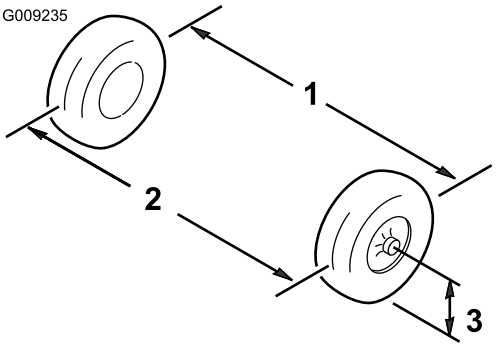

Рисунок 43

1. Осевая линия шины – задняя часть
2. Осевая линия шины – передняя часть
3. Осевая линия моста

7. Если измеренное значение не находится в пределах от 0 до 6 мм, ослабьте зажимные гайки с обоих концов тяг (Рисунок 44).

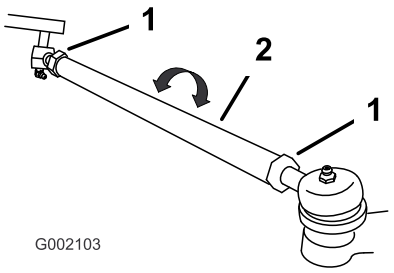

Рисунок 44

1. Контргайка
2. Тяга

8. Поверните обе тяги, чтобы переместить переднюю часть шины внутрь или наружу.
9. Затяните зажимные гайки тяг, когда будет получена правильная регулировка.
10. Убедитесь в полном ходе рулевого колеса в обоих направлениях.

Проверка уровня масла в трансмиссии

Интервал обслуживания: Через каждые 100 часов

Тип масла: SAE 10W30 (класс SJ или выше по API)

Объем масла: 1,4 л

1. Тщательно протрите место вокруг пробки заливного отверстия ветошью (Рисунок 46).

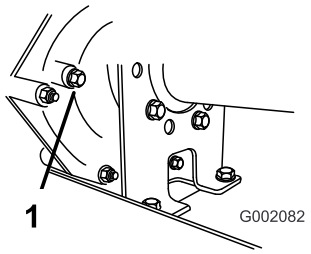

Рисунок 45

1. Пробка заливного отверстия

2. Снимите пробку заливного отверстия, повернув ее против часовой стрелки (Рисунок 46).

   Примечание: Сохраните пробку заливного отверстия и прокладку для их установки, как описано в пункте 5.

3. Проконтролируйте уровень масла в трансмиссии через заливное отверстие трансмиссии, из которого снята пробка (Рисунок 46).

   Примечание: Уровень масла в трансмиссии должен быть на нижней части резьбы заливного отверстия.

4. Если уровень масла ниже резьбы, долейте масло указанного типа через заливное отверстие, пока уровень масла в трансмиссии не станет на уровне нижней части резьбы.
5. Установите и затяните пробку заливного отверстия с прокладкой в заливное отверстие трансмиссии (Рисунок 46).

Замена трансмиссионной жидкости

Интервал обслуживания: Через каждые 800 часов/Ежегодно (в зависимости от того, что наступит раньше)

Тип масла: SAE 10W30 (класс SJ или выше по API)

Объем масла: 1,4 л

1. Тщательно протрите места вокруг пробок заливного и сливного отверстий ветошью (Рисунок 46).

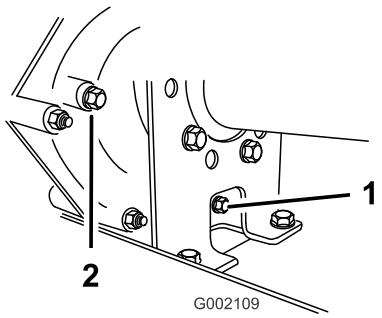

Рисунок 46

1. Пробка сливного отверстия
2. Пробка заливного отверстия

2. Установите сливной поддон емкостью 2 л или больше под пробку сливного отверстия.
3. Снимите пробку заливного отверстия, повернув ее против часовой стрелки (Рисунок 46).

   Примечание: Сохраните пробку заливного отверстия и прокладку для их установки, как описано в пункте 7.

4. Снимите пробку заливного отверстия, повернув ее против часовой стрелки (Рисунок 46).

   Примечание: Сохраните пробку сливного отверстия и прокладку для их установки, как описано в пункте 5.

   Примечание: Дайте маслу полностью стечь из ведущего моста.

5. Установите и затяните пробку сливного отверстия с прокладкой в сливное отверстие трансмиссии (Рисунок 46).

   Примечание: Утилизируйте использованное масло в местном центре для вторичной обработки.

6. Долейте в бак (Рисунок 47) через заливное отверстие приблизительно 1,4 л масла указанного типа или пока уровень масла в трансмиссии не станет на уровне нижней части резьбы. (Рисунок 46).

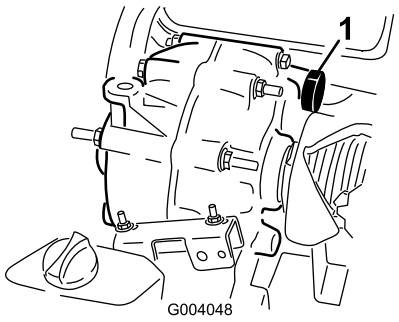

Рисунок 47

1. Заправка масла

7. Установите и затяните пробку заливного отверстия с прокладкой в заливное отверстие трансмиссии (Рисунок 46).
8. Запустите двигатель и дайте машине поработать.
9. Проверьте уровень масла и долейте его, если уровень масла ниже нижней части резьбы заливного отверстия (Рисунок 46).

Проверка и регулировка нейтрального положения

Интервал обслуживания: Через каждые 100 часов

При выполнении планового техобслуживания и/или диагностики двигателя ведущий мост необходимо переключить в нейтральное положение (Рисунок 48). У автомобиля есть нейтральное положение на рычаге переключения передач, которое включает нейтральное положение в ведущем мосту. Необходимо выполнить следующие действия, чтобы убедиться в правильной работе рычага переключения ведущего моста в нейтральное положение:

1. Переведите рычаг переключения передач в положение «Нейтральное».
2. Убедитесь, что кронштейн нейтрали находится в нейтральном положении (на уровне кронштейна крепления троса, расположенного под кронштейном переключения передач), повернув ведомое сцепление (Рисунок 48).

   Примечание: Машина не должна откатиться назад или вперед. Если она откатывается, вручную переместите кронштейн нейтрали в нейтральное положение.

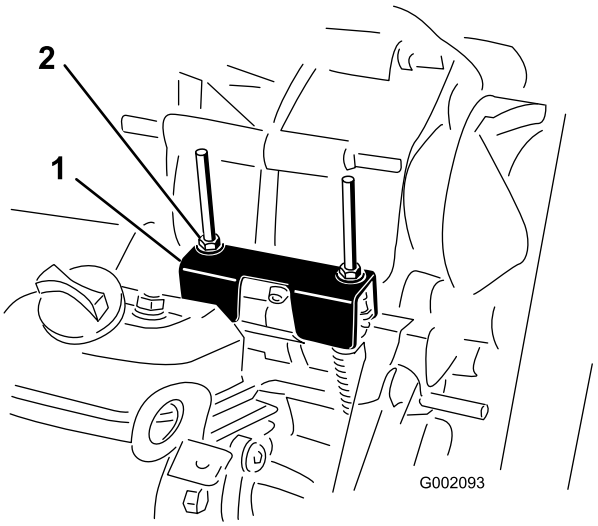

Рисунок 48

1. Кронштейн нейтрали
2. Контргайки

3. Поверните одну из контргаек (Рисунок 48), чтобы получить зазор от 0,762 до 1,52 мм между нижней частью гайки/шайбы и кронштейном нейтрали.

   Примечание: Вы должны удерживать резьбовой вал ниже кронштейна при регулировке положения контргайки сверху.
4. Поверните другую контргайку так, чтобы получить зазор от 0,76 до 1,52 мм между нижней частью гайки/шайбы и кронштейном нейтрали.
5. Потяните вверх каждый трос переключения передач, чтобы убедиться в наличии зазора от 0,76 до 1,52 мм между гайкой/шайбой и кронштейном нейтрали (Рисунок 49).

   Примечание: Если нет зазора, отрегулируйте гайки, чтобы достичь указанного зазора.

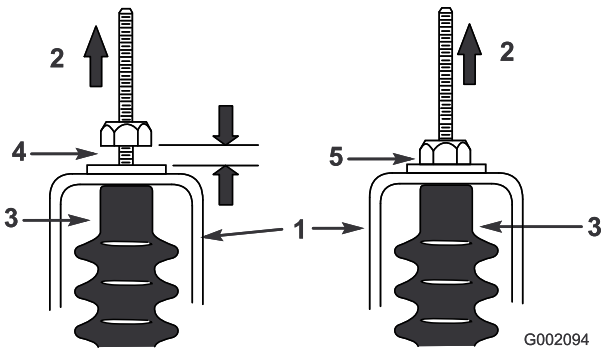

Рисунок 49

1. Кронштейн нейтрали
2. Потяните вверх
3. Чехол троса
4. Зазор от 0,76 до 1,52 мм
5. **Неправильно** – отрегулируйте, чтобы получить зазор от 0,76 до 1,52 мм

6. Запустите двигатель и включите передний ход, задний ход и нейтральное положение несколько раз, чтобы убедиться в правильной работе кронштейна нейтрали.

Техническое обслуживание основного сцепления привода

Интервал обслуживания: Через каждые 400 часов/Ежегодно (в зависимости от того, что наступит раньше)

⚠ ПРЕДОСТЕРЕЖЕНИЕ

Пыль в сцеплении попадает в воздух и может повредить глазам, или вы можете вдохнуть ее, что вызовет затруднения дыхания.

Используйте защитные очки, пылезащитную маску или другое средство защиты глаз и органов дыхания при выполнении этой процедуры.

1. Поднимите и зафиксируйте стойкой грузовой кузов; см. Подъем грузового кузова (страница 17).
2. Отверните три болта крепления крышки сцепления и снимите крышку (Рисунок 50).

   Примечание: Сохраните крышку и болты для последующей установки.

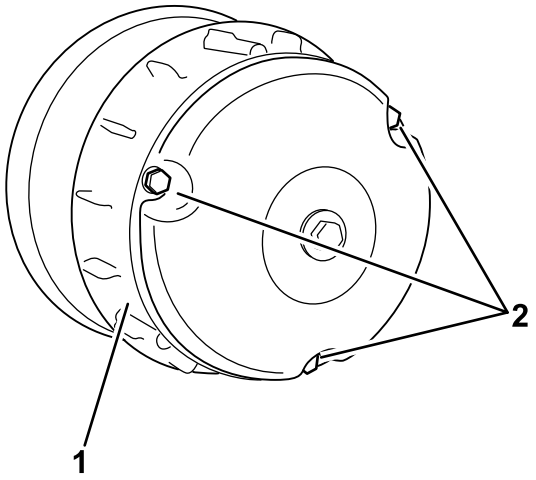

Рисунок 50

1. Крышка 2. Болты

3. Тщательно очистите внутреннюю поверхность крышки и внутренние компоненты сцепления, используя сжатый воздух.
4. Установите крышку сцепления и закрепите ее 3 болтами (Рисунок 50), которые вы сняли при выполнении действий в пункте 2.
5. Опустите грузовой кузов; см. Опускание грузового кузова (страница 17).

Техническое обслуживание системы охлаждения

Очистка поверхностей охлаждения двигателя

Интервал обслуживания: Через каждые 100 часов
Очищайте систему охлаждения в два раза чаще в особых условиях эксплуатации; см. раздел «Техническое обслуживание автомобиля в особых условиях эксплуатации».

Внимание: Эксплуатация двигателя с засоренным вращающимся сетчатым фильтром, загрязненными или забитыми охлаждающими ребрами или снятыми охлаждающими колпаками приведет к повреждению двигателя в результате перегрева.

Внимание: Никогда не очищайте двигатель водой под давлением, так как вода может загрязнить топливную систему.

Очистите вращающийся сетчатый фильтр, охлаждающие ребра и наружные поверхности двигателя.

Примечание: Очищайте охлаждающие компоненты двигателя более часто в условиях сильной запыленности или грязи.

Техническое обслуживание тормозов

Осмотр тормозов

Интервал обслуживания: Через каждые 100 часов

Тормоза являются важнейшим компонентом безопасности машины. Как и в случае всех компонентов безопасности, их необходимо тщательно осматривать с регулярными интервалами, чтобы обеспечить оптимальные характеристики и безопасность.

- Осмотрите тормозные колодки на наличие износа или повреждений. Если толщина накладок (тормозных колодок) меньше 1,6 мм, их следует заменить.
- Осмотрите опорную плиту и другие компоненты на признаки чрезмерного износа или деформаций. При обнаружении любой деформации соответствующие компоненты следует заменить.
- Проверьте уровень тормозной жидкости; см. Проверка уровня тормозной жидкости (страница 20).

Регулировка стояночного тормоза

Интервал обслуживания: Через каждые 200 часов

1. Подденьте резиновую оболочку и снимите ее со стояночного тормоза.
2. Ослабьте установочный винт, который крепит рукоятку к рычагу стояночного тормоза (Рисунок 51).

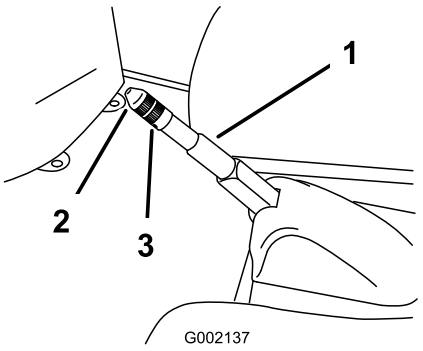

Рисунок 51

1. Рычаг стояночного тормоза
2. Рукоятка
3. Установочный винт

3. Поворачивайте головку до тех пор, пока усилие, требуемое для активации рычага, не достигнет 133-156 Нм.

4. Затяните установочный винт и установите резиновую оболочку.

Техническое обслуживание ремней

Техническое обслуживание приводного ремня

Проверка приводного ремня

Интервал обслуживания: Через первые 8 часа

Через каждые 200 часов

1. Поднимите грузовой кузов; см. Подъем грузового кузова (страница 17).
2. Переключите коробку передач в положение «Нейтральное», включите стояночный тормоз, заглушите двигатель и выньте ключ зажигания.
3. Проверните и осмотрите ремень (Рисунок 52) для обнаружения признаков чрезмерного износа или повреждений.

   Примечание: Замените ремень в случае чрезмерного износа или повреждения; см. Замена приводного ремня (страница 44).

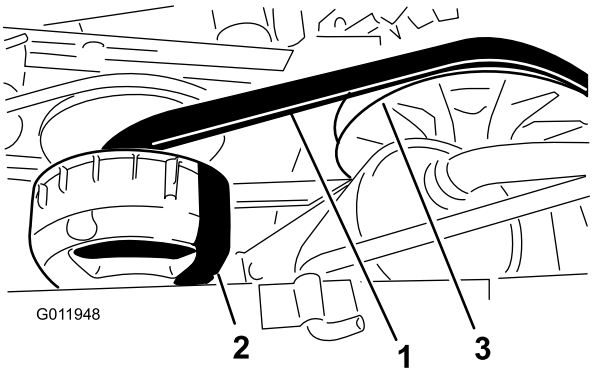

Рисунок 52

1. Ремень привода
2. Основное сцепление
3. Вторичное сцепление

4. Опустите грузовой кузов; см. Опускание грузового кузова (страница 17).

Замена приводного ремня

1. Поднимите грузовой кузов; см. Подъем грузового кузова (страница 17).
2. Переключите коробку передач в положение «Нейтральное», включите стояночный тормоз, заглушите двигатель и выньте ключ зажигания.
3. Поверните и проложите ремень поверх вторичного сцепления (Рисунок 52).
4. Снимите ремень с основного сцепления (Рисунок 52).

   Примечание: Удалите в отходы старый ремень.

5. Проложите новый ремень поверх основного сцепления (Рисунок 52).
6. Поверните и проложите ремень поверх вторичного сцепления (Рисунок 52).
7. Опустите грузовой кузов; см. Опускание грузового кузова (страница 17).

Регулировка ремня стартера-генератора

Интервал обслуживания: Через первые 8 часа

Через каждые 200 часов

1. Поднимите грузовой кузов; см. Подъем грузового кузова (страница 17).
2. Ослабьте затяжку гайки поворота стартера-генератора (Рисунок 53).

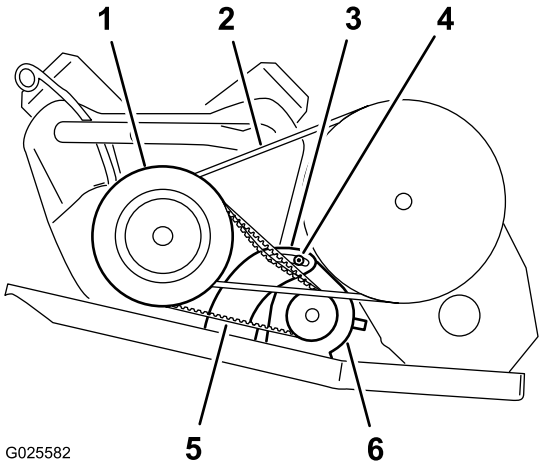

Рисунок 53

1. Корпус сцепления основного привода
2. Ремень привода
3. Кронштейн поворота генератора
4. Гайка оси поворота
5. Ремень стартера-генератора
6. Стартер-генератор

3. Вставьте монтировку между креплением двигателя и стартером.
4. Нажатием на монтировку поверните стартер вниз таким образом, чтобы натяжение ремня позволяло отклонять его только на 6 мм при воздействии усилия в 44 Н (Рисунок 53).
5. Затяните гайку оси поворота от руки и снимите монтировку (Рисунок 53).
6. Затяните гайку оси поворота с моментом от 88 до 115 Н-м.
7. Опустите грузовой кузов; см. Опускание грузового кузова (страница 17).

Техническое обслуживание шасси

Регулировка защелок грузового кузова

Если защелка грузового кузова не отрегулирована, грузовой кузов будет вибрировать при движении машины. Вы можете отрегулировать стойки защелок, чтобы они удерживали грузовой кузов плотно прижатым к шасси.

1. Ослабьте затяжку контргайки в конце стойки защелки (Рисунок 54).

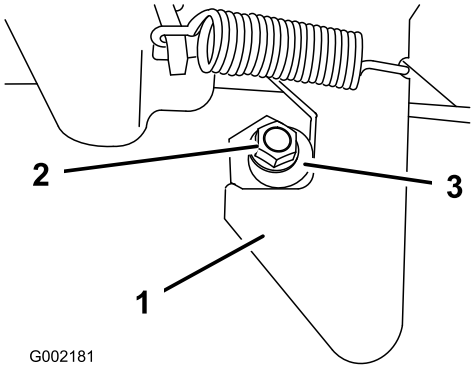

Рисунок 54

1. Защелка
2. Контргайка
3. Стойка защелки

2. Поверните стойку защелки по часовой стрелке, пока она не будет плотно прижата к крючковой части защелки (Рисунок 54).
3. Затяните контргайку с моментом 19,7-25,4 Нм.
4. Повторите эти действия, указанные в пунктах 1 – 3, для защелки с другой стороны автомобиля.

Очистка

Промывка машины

Мойка машины производится по мере необходимости. Используйте только воду или воду с мягким моющим средством. При мойке машины можно использовать ветошь, однако капот частично потеряет свой блеск.

Внимание: Не допускается использовать для мойки машины оборудование, подающее воду под давлением. Мойка под давлением может вывести из строя электрооборудование, ослабить важные предупреждающие таблички или смыть необходимую консистентную смазку в трущихся местах. Избегайте излишнего использования воды около панели управления, двигателя и аккумулятора.

Хранение

1. Установите машину на горизонтальной поверхности, включите стояночный тормоз, заглушите двигатель и выньте ключ зажигания.
2. Очистите всю машину от грязи и сажевого налета, включая наружные поверхности ребер головки цилиндров двигателя и корпус вентилятора.

   Внимание: Машину можно мыть мягким моющим средством с водой. Не допускается использовать для мойки машины оборудование, подающее воду под давлением. Мойка машины под давлением может вывести из строя электрооборудование или смыть необходимую консистентную смазку в точках трения. Избегайте излишнего использования воды около панели приборов, фонарей, двигателя и аккумулятора.
3. Осмотрите тормоза; см. Осмотр тормозов (страница 43).
4. Произведите техническое обслуживание воздухоочистителя, см. Обслуживание воздухоочистителя (страница 30).
5. Смажьте машину; см. Смазка (страница 29).
6. Замените масло в двигателе; см. Замена масла (модели 07266TC и 07279) (страница 31) и Замена масла (модели 07273 и 07273TC) (страница 32).
7. Проверьте давление в шинах, обратитесь к Проверка давления в шинах (страница 21).
8. Помещая машину на хранение на срок более 30 дней, подготовьте топливную систему следующим образом:

   A. Добавьте в содержащееся в баке топливо стабилизатор/кондиционер на нефтяной основе.

      Внимание: Не храните бензин с добавленным стабилизатором/кондиционером более 90 дней.

      Выполняя смешивание, следуйте указаниям производителя стабилизатора топлива. (1 унция на 1 галлон).

      Внимание: Не используйте стабилизатор топлива на спиртовой основе (этанол или метанол).

      Примечание: Использование стабилизатора/кондиционера топлива наиболее эффективно, когда он смешивается со свежим бензином и при постоянном использовании.

   B. Для распределения кондиционированного топлива по топливной системе запустите двигатель на 5 минут.

C. Остановите двигатель, дайте ему остыть и слейте топливо из топливного бака.

Примечание: Утилизируйте надлежащим образом все неиспользованное топливо. Производите переработку согласно местным законам.

D. Запустите двигатель и дайте ему проработать до остановки.

E. Закройте воздушную заслонку.

F. Запустите двигатель и дайте ему поработать до тех пор, пока он не заглохнет.

9. Снимите свечи зажигания и проверьте их состояние; см. Проверка и замена свечи зажигания (страница 33).
10. После извлечения свечей зажигания залейте по две столовые ложки моторного масла в отверстие каждой свечи зажигания.
11. Используйте электрический стартер для проворачивания двигателя и распределения масла внутри цилиндра.
12. Установите свечи зажигания на место и затяните рекомендованным крутящим моментом; см. Проверка и замена свечи зажигания (страница 33).

    Примечание: Не присоединяйте провода к свечам зажигания.
13. Снимите аккумулятор с шасси и полностью зарядите его; см. Снятие аккумулятора (страница 35).

    Внимание: Аккумулятор должен быть полностью заряжен для предотвращения его замерзания и повреждения при температурах ниже 0 °C. Полностью заряженный аккумулятор сохраняет свой заряд около 50 суток при температурах ниже 4 °C.

    Примечание: Во время хранения не подсоединяйте аккумуляторные кабели к штырям аккумулятора.
14. Проверьте и затяните все болты, гайки и винты. Отремонтируйте или замените все поврежденные части.
15. Покрасьте все поцарапанные или оголенные металлические поверхности.

    Примечание: Краску можно приобрести у вашего официального сервисного дилера.
16. Храните машину в чистом, сухом гараже или складском помещении.
17. Выньте ключ зажигания и уберите его в безопасное место, недоступное для детей.
18. Накройте машину для ее защиты и сохранения в чистоте.

Примечания:

Примечания:

Примечания:

Список международных дистрибьюторов

Дистрибьютор:	Страна:	Телефон:	Дистрибьютор:	Страна:	Телефон:
Agrolanc Kft	Венгрия	36 27 539 640	Maquiver S.A.	Колумбия	57 1 236 4079
Balama Prima Engineering Equip.	Гонконг	852 2155 2163	Maruyama Mfg. Co. Inc.	Япония	81 3 3252 2285
B-Ray Corporation	Корея	82 32 551 2076	Mountfield a.s.	Чешская Республика	420 255 704 220
Casco Sales Company	Пуэрто-Рико	787 788 8383	Mountfield a.s.	Словакия	420 255 704 220
Ceres S.A.	Коста-Рика	506 239 1138	Munditol S.A.	Аргентина	54 11 4 821 9999
CSSC Turf Equipment (pvt) Ltd.	Шри-Ланка	94 11 2746100	«Норма-Гарден»	Россия	7 495 411 61 20
Cyril Johnston & Co.	Северная Ирландия	44 2890 813 121	Oslinger Turf Equipment SA	Эквадор	593 4 239 6970
Cyril Johnston & Co.	Ирландия	44 2890 813 121	Oy Hako Ground and Garden Ab	Финляндия	358 987 00733
Equiver	Мексика	52 55 539 95444	Parkland Products Ltd.	Новая Зеландия	64 3 34 93760
Femco S.A.	Гватемала	502 442 3277	Perfetto	Польша	48 61 8 208 416
ForGarder OU	Эстония	372 384 6060	Pratoverde SRL.	Италия	39 049 9128 128
G.Y.K. Company Ltd.	Япония	81 726 325 861	Prochaska & Cie	Австрия	43 1 278 5100
Geomechaniki of Athens	Греция	30 10 935 0054	RT Cohen 2004 Ltd.	Израиль	972 986 17979
Golf international Turizm	Турция	90 216 336 5993	Riversa	Испания	34 9 52 83 7500
Guandong Golden Star	Китай	86 20 876 51338	Lely Turfcare	Дания	45 66 109 200
Hako Ground and Garden	Швеция	46 35 10 0000	Solvert S.A.S.	Франция	33 1 30 81 77 00
Hako Ground and Garden	Норвегия	47 22 90 7760	Spypros Stavrinides Limited	Кипр	357 22 434131
Hayter Limited (U.K.)	Великобритания	44 1279 723 444	Surge Systems India Limited	Индия	91 1 292299901
Hydroturf Int. Co Dubai	Объединённые Арабские Эмираты	97 14 347 9479	T-Markt Logistics Ltd.	Венгрия	36 26 525 500
Hydroturf Egypt LLC	Египет	202 519 4308	Toro Australia	Австралия	61 3 9580 7355
Irrimac	Португалия	351 21 238 8260	Toro Europe NV	Бельгия	32 14 562 960
Irrigation Products Int'l Pvt Ltd.	Индия	0091 44 2449 4387	Valtech	Марокко	212 5 3766 3636
Jean Heybroek b.v.	Нидерланды	31 30 639 4611	Victus Emak	Польша	48 61 823 8369

Уведомление о правилах соблюдения конфиденциальности для Европы

Информация, которую собирает компания Toro
Warranty Company (Toro), обеспечивает конфиденциальность ваших данных. Чтобы обработать вашу заявку на гарантийный ремонт и связаться с вами в случае отзыва изделий, мы просим вас предоставить нам некоторую личную информацию – непосредственно в нашу компанию или через ваше местное отделение или дилера компании Toro.

Гарантийная система Toro размещена на серверах, находящихся на территории Соединенных Штатов, где закон о соблюдении конфиденциальности может не гарантировать защиту такого уровня, который обеспечивается в вашей стране.

ПРЕДОСТАВЛЯЯ НАМ СВОЮ ЛИЧНУЮ ИНФОРМАЦИЮ, ВЫ СОГЛАШАЕТЕСЬ НА ЕЕ ОБРАБОТКУ В СООТВЕТСТВИИ С ОПИСАНИЕМ В НАСТОЯЩЕМ УВЕДОМЛЕНИИ О СОБЛЮДЕНИИ КОНФИДЕНЦИАЛЬНОСТИ.

Способ использования информации компанией Toro.
Компания Toro может использовать вашу личную информацию для обработки гарантийных заявок и для связи с вами в случае отзыва изделия или для каких-либо иных целей, о которых мы вам сообщим. Компания Toro может предоставлять вашу информацию в свои филиалы, дилерам или другим деловым партнерам в связи с любыми из указанных видов деятельности. Мы не будем продавать вашу личную информацию никаким посторонним компаниям. Мы оставляем за собой право раскрыть личную информацию, чтобы выполнить требования применимых законов и по запросу соответствующих органов власти, с целью обеспечения правильной работы наших систем или для нашей собственной защиты или защиты пользователей.

Хранение вашей личной информации
Мы будем хранить вашу личную информацию, пока она будет нужна нам для осуществления целей, с которыми она была первоначально собрана, для других законных целей (например, соблюдение установленных норм) или в соответствии с требованием применимого закона.

Приверженность компании Toro к обеспечению безопасности вашей личной информации
Мы принимаем все обоснованные меры, чтобы защитить вашу личную информацию. Мы также делаем все возможное для поддержания точности и актуального состояния личной информации.

Доступ и исправление вашей личной информации
Если вы захотите просмотреть или исправить свою личную информацию, просьба связаться с нами по электронной почте legal@toro.com.

Закон о защите прав потребителей Австралии

Клиенты в Австралии могут найти информацию, относящуюся к Закону о защите прав потребителей Австралии, внутри упаковки или у своего местного дилера компании Toro.

Общая гарантия компании Toro

Ограниченная гарантия

Условия гарантии и товары, на которые она распространяется

Компания Toro и ее филиал Toro Warranty Company в соответствии с заключенным между ними соглашением совместно гарантируют, что серийное изделие Toro («Изделие») не будет иметь дефектов материалов или изготовления в течение двух лет или 1500 часов работы* (в зависимости от того, что произойдет раньше). Настоящая гарантия распространяется на все изделия, за исключением аэраторов (см. отдельные условия гарантии на эти изделия). При наличии гарантийного случая компания произведет ремонт Изделия за свой счет, включая диагностику, трудозатраты, запасные части и транспортировку. Настоящая гарантия начинается со дня доставки Изделия первоначальному розничному покупателю.
* Изделие оборудовано счетчиком моточасов

Инструкции по обращению за гарантийным обслуживанием

В случае возникновения гарантийного случая Вы должны незамедлительно сообщить об этом дистрибьютору серийных изделий или официальному дилеру серийных изделий, у которых Вы приобрели Изделие. Если Вам нужна помощь в определении местонахождения дистрибьютора серийных изделий или официального дилера или если у Вас есть вопросы относительно Ваших прав и обязанностей по гарантии, Вы можете обратиться к нам по адресу:

Отделение технического обслуживания серийной продукции Toro
Toro Warranty Company
8111 Lyndale Avenue South
Bloomington, MN 55420-1196

952–888–8801 или 800–952–2740

Эл. почта: commercial.warranty@toro.com

Обязанности владельца

Вы, являясь владельцем Изделия, несете ответственность за выполнение необходимого технического обслуживания и регулировок, указанных в *Руководстве оператора*. Невыполнение требуемого технического обслуживания и регулировок может быть основанием для отказа в исполнении гарантийных обязательств.

Случаи нераспространения гарантий

Не все неисправности или нарушения работы изделия, возникшие в течение гарантийного периода, являются дефектами материала или изготовления. Действие этой гарантии не распространяется на следующее:

- Неисправности изделия, возникшие в результате использования запасных частей, произведенных третьей стороной, либо установки и использования дополнительных частей или измененных принадлежностей и изделий других фирм. На эти позиции изготовителем может быть предусмотрена отдельная гарантия.
- Неисправности изделия, возникшие в результате невыполнения рекомендованного технического обслуживания и регулировок. Невыполнение надлежащего технического обслуживания изделия Toro согласно Рекомендованному техническому обслуживанию, описанному в *Руководстве оператора*, может привести к отказу исполнения гарантийных обязательств.
- Неисправности изделия, возникшие в результате эксплуатации Изделия ненадлежащим, халатным или неосторожным образом.
- Части, расходуемые в процессе эксплуатации, кроме случаев, когда они будут признаны дефектными. Следующие части, помимо прочего, являются расходуемыми или быстроизнашивающимися в процессе нормальной эксплуатации Изделия: тормозные колодки и накладки, фрикционные накладки муфт сцепления, ножи, бобины, опорные катки и подшипники (герметичные или смазываемые), неподвижные ножи, свечи зажигания, колеса поворотного типа и их подшипники, шины, фильтры, ремни и определенные детали разбрызгивателей, такие как диафрагмы, насадки, обратные клапаны и т. п.
- Поломки, вызванные внешними воздействиями. Факторы, рассматриваемые как внешние воздействия, включают помимо прочего атмосферное воздействие, способы хранения, загрязнение, использование неразрешенных видов топлива, охлаждающих жидкостей, смазочных материалов, присадок, удобрений, воды, химикатов и т. п.
- Отказы или проблемы при работе из-за использования топлива (например, бензина, дизельного или биодизельного топлива), не удовлетворяющего требованиям соответствующих отраслевых стандартов.
- Нормальные шум, вибрация, естественный износ и старение, ухудшение технического состояния.
- Нормальный «износ» включает, помимо прочего, повреждение сидений в результате износа или истирания, потертость окрашенных поверхностей, царапины на табличках или окнах и т. п.

Части

Части, замена которых запланирована при требуемом техническом обслуживании, имеют гарантию на период до планового срока замены этих частей. На части, замененные по настоящей гарантии, действует гарантия в течение действия первоначальной гарантии на изделие, и они становятся собственностью компании Toro. Окончательное решение о том, подлежит ли ремонту или замене какая-либо существующая часть или узел, принимается компанией Toro. Компания Toro имеет право использовать для гарантийного ремонта восстановленные детали.

Гарантия на аккумуляторные батареи многократного цикла глубокого заряда-разряда и ионно-литиевые аккумуляторные батареи:

Аккумуляторные батареи многократного цикла глубокого заряда-разряда и ионно-литиевые аккумуляторные батареи за время своего срока службы могут выдать определенное полное число киловатт-часов. Методы эксплуатации, зарядки и технического обслуживания могут увеличить или уменьшить срок службы аккумулятора. Поскольку аккумуляторные батареи в настоящем изделии являются расходуемыми, количество полезной работы между зарядками будет постепенно уменьшаться до тех пор, пока батарея полностью не выйдет из строя. Ответственность за замену отработанных вследствие нормальной эксплуатации аккумуляторных батарей несет владелец изделия. Необходимость в замене батарей за счет владельца может возникнуть во время действия нормального гарантийного периода на изделие. Примечание (только для ионно-литиевых аккумуляторных батарей): На ионно-литиевую аккумуляторную батарею распространяется только частичная пропорционально рассчитанная гарантия на период с 3-го по 5-й год в зависимости от времени эксплуатации и количества использованных киловатт-часов. Для получения дополнительной информации см. *Руководство для оператора*.

Техническое обслуживание, выполняемое за счет владельца

Регулировка двигателя, смазка, очистка и полировка, замена фильтров, охлаждающей жидкости и проведение рекомендованного технического обслуживания входят в число нормальных операций по уходу за изделиями компании Toro, выполняемыми за счет владельца.

Общие условия

Выполнение ремонта официальным дистрибьютором или дилером компании Toro является вашим единственным возмещением убытков по настоящей гарантии.

Компании Toro и Toro Warranty Company не несут ответственности за косвенные, случайные или последующие убытки, связанные с использованием Изделий Toro, на которые распространяется действие настоящей гарантии, включая любые затраты или расходы на предоставление замещающего оборудования или оказание услуг в течение обоснованных периодов нарушения работы или неиспользования оборудования во время ожидания завершения ремонта в соответствии с условиями настоящей гарантии. Не существует каких-либо иных гарантий, за исключением упоминаемой ниже гарантии на системы контроля выхлопных газов (если применимо). Все подразумеваемые гарантии коммерческого качества или пригодности для конкретного применения ограничены продолжительностью настоящей прямой гарантии.

В некоторых странах не допускается исключать случайные или последующие убытки или ограничения на срок действия подразумеваемой гарантии, вследствие чего вышеуказанные исключения и ограничения могут на Вас не распространяться. Настоящая гарантия предоставляет вам конкретные законные права, но вы можете также иметь и другие права, которые меняются в зависимости от страны использования.

Примечание в отношении гарантии на двигатель:

На систему контроля выхлопных газов изделия может распространяться действие отдельной гарантии, соответствующей требованиям, установленным Агентством по охране окружающей среды США (EPA) и/или Калифорнийским советом по охране воздушных ресурсов (CARB). Приведенные выше ограничения на моточасы не распространяются на Гарантию на системы контроля выхлопных газов. Подробные сведения приводятся в «Гарантийных обязательствах на системы контроля выхлопных газов двигателей», которые прилагаются к вашему изделию или содержатся в документации предприятия-изготовителя двигателя

Другие страны, кроме США и Канады

Покупатели, которые приобрели изделия Toro за пределами США или Канады, для получения гарантийных полисов для своей страны, провинции и штатов должны обращаться к местному дистрибьютору (дилеру) компании Toro. Если по какой-либо причине вы не удовлетворены услугами вашего дистрибьютора или испытываете трудности с получением информации о гарантии, обратитесь к импортеру изделий компании Toro.