Form No. 3384-927 Rev B

TORO®

Count on it.

Bruksanvisning

Workman® MD- och MDX-arbetsfordon

Modellnr 07266TC—Serienr 314000001 och högre
Modellnr 07273—Serienr 314000001 och högre
Modellnr 07273TC—Serienr 314000001 och högre
Modellnr 07279—Serienr 314000001 och högre

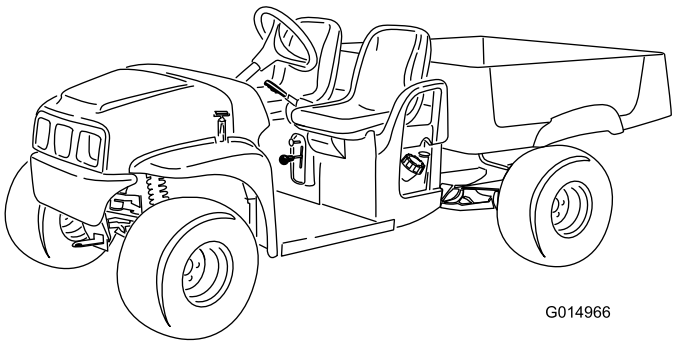

G014966

Registrera din produkt på www.Toro.com.
Översättning av originalet (SV)

CE

3384-927 B

Denna produkt uppfyller alla relevanta europeiska direktiv. Mer information finns i den separata produktspecifika överensstämmelseförklaringen.

⚠ VARNING

KALIFORNIEN
Proposition 65 Varning

Den här produkten innehåller en eller flera kemikalier som av den amerikanska delstaten Kalifornien anses orsaka cancer, fosterskador och andra fortplantningsskador.

Motoravgaserna från denna produkt innehåller kemikalier som av den amerikanska delstaten Kalifornien anses orsaka cancer, fosterskador eller andra fortplantningsskador.

Viktigt: Denna motor är inte utrustad med en gnistsläckare. Enligt avsnitt 4442 i Kaliforniens Public Resource Code är det ett brott att använda eller köra den här motorn på skogs-, busk- eller grästäckt mark. Andra stater eller federala områden kan ha liknande lagar.

Detta tändningssystem överensstämmer med bestämmelserna i kanadensiska ICES-002.

Den bifogade *bruksanvisningen till motorn* tillhandahålls för information om den amerikanska miljömyndigheten EPA:s (US Environmental Protection Agency) och Kaliforniens lagstiftning om utsläppskontroll för emissionssystem, underhåll och garanti. Extra bruksanvisningar kan beställas från motortillverkaren.

Introduktion

Maskinen är ett arbetsfordon som är avsett att användas av yrkesförare som har anlitats för kommersiellt arbete. Den är huvudsakligen utformad för transport av verktyg som används vid sådant arbete. Maskinen tillåter säker transport av en förare och en passagerare i angivna säten. Maskinens lastlåda får inte användas till att transportera passagerare.

Läs den här informationen noga så att du lär dig att använda och underhålla produkten på rätt sätt, och för att undvika person- och produktskador. Du är ansvarig för att produkten används på ett korrekt och säkert sätt.

Du kan kontakta Toro direkt på www.Toro.com om du behöver information om produkter och tillbehör, hjälp med att hitta en återförsäljare eller om du vill registrera din produkt.

Kontakta en auktoriserad återförsäljare eller Toros kundservice och ha produktens modell- och serienummer till hands om du har behov av service, Toro originaldelar eller ytterligare information. Figur 1 visar var du finner produktens modell- och serienummer. Skriv in numren i det tomma utrymmet.

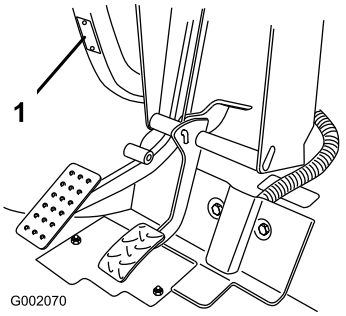

Figur 1

1. Modell- och serienummer

Modellnr _____

Serienr _____

I den här bruksanvisningen anges potentiella risker och alla säkerhetsmeddelanden har markerats med en varningssymbol (Figur 2), som anger fara som kan leda till allvarliga personskador eller dödsfall om föreskrifterna inte följs.



Figur 2

1. Varningssymbol

Två ord används också i den här bruksanvisningen för att markera information. **Viktigt** anger speciell teknisk information och **Observera** anger allmän information värd att notera.

© 2014—The Toro® Company

Innehåll

Säkerhet 4
Säker användning 4
Före körning 4
Körning 4
Underhåll 6
Modell 07266TC och 07279 7
Modell 07273 och 07273TC 7
Säkerhets- och instruktionsdekaler 8
Montering 10
1 Montera ratten (modell 07266TC och 07273TC) 10
2 Läs bruksanvisningen och titta på materialet för säkerhetsutbildning 10
Produktöversikt 12
Reglage 12
Specifikationer 15
Redskap/tillbehör 15
Körning 16
Säkerheten främst 16
Använda lastlådan 16
Utföra kontroller före start 17
Kontrollera motoroljan 17
Kontrollera bromsvätskenivån 19
Kontrollera däcktrycket 19
Fylla på bränsle 19
Starta motorn 20
Stanna maskinen 21
Parkera maskinen 21
Köra in en ny maskin 21
Lasta lastlådan 21
Transportera maskinen 22
Bogsera maskinen 22
Dra ett släp 22
Underhåll 23
Rekommenderat underhåll 23
Kontrollista för dagligt underhåll 24
Förberedelser för underhåll 25
Underhålla maskinen under speciella arbetsförhållanden 25
Förberedelse för maskinunderhåll 25
Lyfta upp maskinen med domkraft 25
Öppna och stänga motorhuven 25
Smörjning 26
Smörja maskinen 26
Motorunderhåll 26
Serva luftrenaren 26
Service av motorolja 27
Serva tändstiftet 29
Underhålla bränslesystemet 30
Kontrollera bränsleledningar och anslutningar 30
Byta ut bränslefiltret 30
Serva kolkanistern 30
Underhålla elsystemet 31
Underhåll av batteriet 31
Byta säkringar 32
Underhåll av strålkastarna 32
Underhålla drivsystemet 34
Underhåll av däcken 34
Justera framhjulens skränkning och lutning utåt 34
Kontrollera transmissionsoljenivån 35
Byta ut växellådsvätskan 36
Kontroll och justering av friläget 36
Underhåll av primärdrivkopplingen 37
Underhålla kylsystemet 38
Rengöra motorns kylaområden 38
Underhålla bromsarna 38
Kontrollera bromsarna 38
Justera parkeringsbromsen 38
Underhålla remmarna 39
Serva drivremmen 39
Reglera startgeneratorremmen 39
Underhåll av chassit 40
Justera lastlådans spärrhakar 40
Rengöring 40
Tvätta maskinen 40
Förvaring 41

Säkerhet

Felaktig användning eller felaktigt underhåll från förarens eller ägarens sida kan leda till personskador. För att minska risken för skador ska du alltid följa dessa säkerhetsanvisningar och uppmärksamma varningssymbolen. Symbolen betyder **Var försiktig**, **Varning**, eller **Fara** – anvisning för personsäkerhet. Om inte anvisningarna följs kan detta leda till personskador eller dödsfall.

Säker användning

⚠ VARNING

Maskinen är ett fordon som inte får köras på motorvägar, och den är inte heller konstruerad, utrustad eller tillverkad för att köras på allmän väg. Om den används på allmän väg kan det ske en olycka, vilket kan leda till att du och andra kan få allvarliga eller livshotande skador.

Använd inte maskinen på allmän väg.

Arbetsledarens ansvar

- Säkerställ att maskinförarna har en grundlig utbildning och är väl bekanta med *bruksanvisningen* och samtliga dekaler på fordonet.
- Fastställ egna specialprocedurer och arbetsregler för ovanliga arbetsförhållanden (t.ex., backar som är för branta för maskindrift).

Före körning

- Kör endast fordonet efter att du har läst och förstått innehållet i denna bruksanvisning.
- Låt aldrig barn använda maskinen. Samtliga personer som kör maskinen ska inneha körkort för ett motorfordon.
- Låt aldrig någon annan vuxen köra maskinen utan att denne först har läst och förstått *bruksanvisningen*. Endast utbildade och auktoriserade personer får köra denna maskin. Kontrollera att samtliga förare är fysiskt och mentalt kapabla att köra maskinen.
- Maskinen är endast konstruerad för en förare och en passagerare i det säte som tillhandahållits av tillverkaren. Transportera aldrig någon annan passagerare på maskinen.
- Kör aldrig maskinen om du är påverkad av alkohol eller andra droger. Även receptbelagda läkemedel och huvudvärkstabletter kan orsaka dåsighet.
- Kör inte maskinen när du är trött. Ta pauser med jämna mellanrum. Det är mycket viktigt att du är uppmärksam hela tiden under arbetets gång.
- Bekanta dig ordentligt med reglagen och lär dig att stanna motorn snabbt.
- Håll alla skydd, skyddsanordningar och dekaler på plats. Om ett skydd eller en säkerhetsanordning inte fungerar eller om en dekal är oläslig ska detta åtgärdas innan maskinen får köras.
- Bär alltid ordentliga skor. Kör inte maskinen i sandaler, tygskor eller tennisskor. Bär inte löst sittande plagg eller smycken som kan fastna i rörliga delar och orsaka personskador.
- Det är tillrådligt att bära skyddsglasögon, skyddsskor, långbyxor och hjälm och det är också ett krav enligt vissa lokala säkerhets- och försäkringsbestämmelser.
- Undvik att köra maskinen när det är mörkt, i synnerhet i okända områden. Om du måste köra när det är mörkt bör du köra försiktigt, använda strålkastarna och t.o.m. överväga att använda extra lampor.
- Var ytterst försiktig när du kör runt människor. Var alltid uppmärksam på var kringstående kan befinna sig.
- Innan du använder maskinen ska du alltid kontrollera de områden på maskinen som anges i Utföra kontroller före start (sida 17). Använd inte maskinen om något är fel. Se till att problemet åtgärdas innan maskinen eller redskapet används igen.
- Var försiktig vid hantering av bensin eftersom det är mycket lättantändligt.
  - Använd en godkänd bensindunk.
  - Avlägsna inte locket från bränsletanken när motorn är varm eller igång.
  - Rök aldrig när du handskas med bensin.
  - Fyll på bränsletanken utomhus till ca 25 mm under tankens översta del (påfyllningsrörets undre kant). Fyll inte på för mycket.
  - Torka upp all utspilld bensin.

Körning

⚠ VARNING

Motoravgaser innehåller koloxid som är ett luktlöst dödligt gift.

Kör inte motorn inomhus eller i ett slutet utrymme.

- Föraren och passageraren ska förbli sittande så länge maskinen är i rörelse. Föraren ska hålla bägge händerna på ratten när detta är möjligt, och passageraren ska använda de avsedda handtagen. Håll alltid armar och ben innanför maskinens stomme.
- Kör långsammare och gör mindre tvära svängar när du har en passagerare. Tänk på att din passagerare kanske inte kan förutse när du ska bromsa eller svänga och kan vara oförberedd på det.
- Var alltid uppmärksam på och undvik långa utskjutande föremål som t.ex. trädgrenar, dörrposter och gångbroar. Se till att det alltid finns tillräckligt med utrymme ovanför maskinen så att denna och ditt huvud går fria.

- Om maskinen inte körs på ett säkert sätt kan följden bli olyckor, vältning och allvarliga personskador som i värsta fall kan vara livshotande. Kör försiktigt. För att minska risken för vältolyckor eller att du tappar kontrollen bör du observera följande:
  - Var ytterst försiktig, sänk farten och håll dig på säkert avstånd omkring sandgropar, diken, bäckar, ramper, okända områden eller områden med plötsliga förändringar i markförhållanden eller kupering.
  - Se upp för hål eller andra dolda faror.
  - Vara extra försiktig när du kör maskinen på vått underlag, under svåra väderförhållanden, i högre hastigheter eller med full last. Bromstiden och bromssträckan ökar med full last.
  - Undvik att stanna och starta plötsligt. Ändra inte maskinens riktning från backläge till framåtläge eller vice versa utan att först stanna helt och hållet.
  - Sakta ned innan du svänger. Försök inte att svänga tvärt eller göra plötsliga manövrar eller andra farliga åtgärder som kan leda till att du förlorar kontrollen över maskinen.
  - Låt inte någon stå bakom maskinen när du tippar ut material från maskinens lastlåda. Kontrollera att lastlådan är nedfälld och spärrad innan du öppnar flakskyddet.
  - Kör endast maskinen när lastlådan är nedfälld och spärrad.
  - Titta bakom maskinen och försäkra dig om att ingen finns bakom dig innan du backar. Backa maskinen långsamt.
  - Se upp för trafik vid vägar och vid korsning av väg. Lämna alltid företräde för fotgängare och andra vägfordon. Ge alltid tecken när du ska svänga eller stanna tillräckligt tidigt så att andra vet vad du tänker göra. Följ alla trafikregler och bestämmelser.
  - Maskinens el- och avgassystem kan frambringa gnistor som kan antända explosiva material. Kör aldrig maskinen i eller i närheten av områden där det finns damm eller ångor i luften som är explosiva.
  - Om du skulle vara osäker på vad som gäller för säker körning ska du sluta att använda maskinen och fråga din arbetsledare om anvisningar.
- Rör inte motorn eller ljuddämparen medan motorn är igång eller kort efter att den har stängts av. Dessa delar kan vara så heta att de kan orsaka brännskador.
- Om maskinen skulle vibrera onormalt ska du omedelbart stanna, vänta tills att all rörelse har upphört och undersöka om maskinen är skadad. Reparera alla skador på maskinen innan du använder den igen.
- Innan du kliver ur sätet:
  1. Stanna maskinen.
  2. Lägg i parkeringsbromsen.
  3. Vrid tändningsnyckeln till det avstängda läget.
  4. Ta ut nyckeln.

     Obs: Om maskinen står i en sluttning ska du blockera hjulen när du har klivit ur sätet.
- Blixtnedslag kan leda till allvarliga personskador eller dödsfall. Om det blixtrar eller åskar i området ska maskinen inte användas. Sök skydd.

Bromsa

- Sakta ned innan du närmar dig ett hinder. Detta ger dig extra tid att stanna eller vända. Om du kör på ett hinder kan du och din passagerare skadas. Dessutom kan maskinen och dess innehåll skadas.
- Maskinens bruttovikt påverkar din förmåga att stanna och/eller svänga. Tunga laster och redskap gör det svårare att stanna eller svänga med maskinen. Ju tyngre last, desto längre tid tar det att stanna.
- Sänk maskinens hastighet om lastlådan har avlägsnats och maskinen inte har utrustats med något redskap. Bromsegenskaperna ändras och snabba stopp kan få bakhjulen att låsa sig, vilket påverkar din kontroll över maskinen.
- Gräs och trottoarer blir mycket halare när de är våta. Det kan ta två till fyra gånger så lång tid att stanna på vått underlag som på torrt underlag. Om du kör genom djupt vatten som gör bromsarna våta kommer bromsarna inte fungera ordentligt förrän de är torra. Om du kört genom vatten bör du testa bromsarna för att se till att de fungerar som de ska. Om de inte gör det ska du köra långsamt på plant underlag samtidigt som du trampar lätt på bromspedalen. Detta torkar ut bromsarna.

Köra i sluttningar

⚠ VARNING

Körning i sluttning kan göra att maskinen välter eller rullar bakåt, eller att du får motorstopp och förlorar fart i sluttningen. Detta kan leda till personskador.

- **Kör inte maskinen i väldigt branta sluttningar.**
- **Öka inte farten snabbt och tvärbromsa inte när du backar nedför en sluttning, i synnerhet inte med last.**
- **Om motorn stannar eller om du tappar framfart i en sluttning ska du backa långsamt rakt nedför sluttningen. Försök aldrig att vända maskinen.**
- **Kör sakta och försiktigt i sluttningar.**
- **Undvik att svänga i sluttningar.**
- **Minska maskinens last och sänk hastigheten.**
- **Undvik att stanna i sluttningar, i synnerhet med last.**

Dessa extra försiktighetsåtgärder måste vidtas när man kör maskinen i en sluttning:

- Sakta ner innan du börjar köra uppför eller nedför en sluttning.
- Om du får motorstopp eller börjar förlora fart när du kör uppför en sluttning ska du gradvis ansätta bromsarna och långsamt backa rakt nedför sluttningen.
- Det kan vara farligt att svänga när du kör uppför eller nedför en sluttning. Om du måste svänga när du kör i en sluttning ska detta göras långsamt och försiktigt. Gör aldrig skarpa eller snabba svängar.
- Tunga laster påverkar stabiliteten. Minska lastens vikt och sänk färdhastigheten när du kör i sluttningar eller om lasten har en hög tyngdpunkt. Surra fast lasten i maskinens lastlåda så att den inte glider. Var extra försiktig när du transporterar laster som glider lätt (t.ex. vätska, sten och sand).
- Undvik att stanna i sluttningar, i synnerhet med last. Det tar längre tid att stanna i nedförsbacke än att stanna på ett jämnt underlag. Om du måste stanna maskinen bör du undvika plötsliga hastighetsförändringar, vilket kan leda till att maskinen tippar eller rullar bakåt. Tvärbromsa inte om du rullar bakåt eftersom detta kan få maskinen att välta.
- Om du kommer att använda maskinen i kuperad terräng kan du montera vältskyddet som finns som tillval.

Köra i ojämn terräng

Sänk maskinens hastighet och minska maskinens last när du kör i ojämn terräng, på kuperad mark samt nära trottoarkanter, hål och andra plötsliga terrängförändringar. Lasten kan glida och göra maskinen ostadig.

Om du kommer att använda maskinen i ojämn terräng kan du montera vältskyddet som finns som tillval.

⚠ VARNING

Plötsliga förändringar i terräng kan orsaka hastig rörelse av ratten, vilket kan resultera i hand- och armskador.

- **Sänk hastigheten när du kör i ojämn terräng och nära trottoarkanter.**
- **Fatta tag löst i ratten med tummarna vända uppåt. Håll på rattens ytterkanter och inte på dess ”ekrar”.**

Lastning och tippning

Lastens och passagerarens vikt och position kan ändra maskinens tyngdpunkt och manövrering. Tänk på följande så att du inte tappar kontrollen över maskinen eller maskinen välter:

- Överskrid inte maskinens märkkapacitet när du kör med en last i lastlådan, vid bogsering av en släpvagn eller bägge, se Specifikationer (sida 15).
- Var försiktig när du använder maskinen i sluttningar eller i ojämn terräng, i synnerhet när du kör med en last i lastlådan, vid bogsering av en släpvagn eller bägge.
- Var försiktig om du transporterar långa laster i lastlådan.
- Tänk på att maskinens stabilitet och manövrering reduceras när lasten i lastlådan är bristfälligt fördelad.
- Om du transporterar överdimensionerade laster i lastlådan ändras maskinens stabilitet.
- Maskinens styrning, bromsning och stabilitet påverkas när du transporterar en last och materialets vikt inte kan bindas fast vid maskinen, som t.ex. vätska i en stor tank.

⚠ VARNING

Lådans vikt kan vara tung. Händer eller andra kroppsdelar kan krossas.

- **Håll händer och andra kroppsdelar borta när du sänker lådan.**
- **Material får inte tippas på kringstående.**

- Tippa aldrig en lastad lastlåda när maskinen står i sidled i en sluttning. Ändringen av viktfördelningen kan få maskinen att välta.
- Vid körning med tung last i lastlådan ska du sänka hastigheten och beräkna tillräcklig bromssträcka. Tvärbromsa inte. Var extra försiktig i sluttningar.
- Tänk på att tunga laster ökar din bromssträcka och minskar din förmåga att svänga snabbt utan att välta med fordonet.
- Det bakre lastutrymmet är endast avsett för laster, inte för passagerare.
- Lasta aldrig för mycket på maskinen. Namnplåten (under instrumentbrädans mitt) visar maskinens lastbegränsningar. Överfyll aldrig redskapen och överskrid aldrig maskinens maximala bruttovikt, se Lasta lastlådan (sida 21).

Underhåll

- Låt endast behörig och auktoriserad personal underhålla, reparera, justera och inspektera maskinen.
- Stäng av motorn, dra åt parkeringsbromsen och ta ut nyckeln ur tändningslåset innan du servar eller justerar maskinen.
- Håll samtliga muttrar, bultar och skruvar ordentligt åtdragna för att se till att hela maskinen är i gott skick.
- Minska brandrisken genom att hålla området runt motorn fritt från fett, gräs, löv och smutsansamlingar.
- Använd aldrig en öppen låga för att kontrollera nivån på eller läckage av bränsle eller batterielektrolyt.
- Om motorn måste vara igång för att ett visst underhåll ska kunna utföras ska händer, fötter, klädesplagg och andra kroppsdelar hållas borta från motorn och andra

rörliga delar. Håll kringstående på avstånd vid underhåll av en maskin som är igång.

- Använd inte öppna bränslekärl eller brandfarliga rengöringsvätskor för rengöring av delar.
- Vid eventuellt behov av större maskinreparationer eller assistans kontaktar du en auktoriserad Toro-återförsäljare.
- Köp alltid Toro-originalreservdelar och -tillbehör för att säkerställa maskinens optimala prestanda och säkerhet. Det kan medföra fara att använda reservdelar och tillbehör från andra tillverkare. Eventuella ändringar av maskinen som kan påverka dess drift, prestanda, hållbarhet eller användning kan leda till personskador eller dödsfall. Produktgarantin kan bli ogiltig om du använder något annat än originaldelar från Toro.

Modell 07266TC och 07279

Ljudtrycksnivå

Maskinen har en garanterad ljudstyrka på 96 dBA, som omfattar ett osäkerhetsvärde (K) på 1 dBA.

Ljudstyrkenivån har fastställts enligt de rutiner som beskrivs i ISO 11094.

Ljudtrycksnivå

Enheten har en ljudtrycksnivå vid förarens öra på 83 dBA, som omfattar ett osäkerhetsvärde (K) på 1 dBA.

Ljudtrycksnivån har fastställts enligt de rutiner som beskrivs i ISO 11201.

Hand-/armvibration

Uppmätt vibrationsnivå för höger hand = 1,5 m/s^2

Uppmätt vibrationsnivå för vänster hand = 1,03 m/s^2

Osäkerhetsvärde (K) = 0,5 m/s^2

Uppmätta värden har fastställts enligt de rutiner som beskrivs i SS-EN 1032.

Helkroppsvibration

Uppmätt vibrationsnivå = 0,42 m/s^2

Osäkerhetsvärde (K) = 0,5 m/s^2

Uppmätta värden har fastställts enligt de rutiner som beskrivs i SS-EN 1032.

Modell 07273 och 07273TC

Ljudtrycksnivå

Maskinen har en garanterad ljudstyrka på 96 dBA, som omfattar ett osäkerhetsvärde (K) på 1 dBA.

Ljudstyrkenivån har fastställts enligt de rutiner som beskrivs i ISO 11094.

Ljudtrycksnivå

Enheten har en ljudtrycksnivå vid förarens öra på 86 dBA, som omfattar ett osäkerhetsvärde (K) på 1 dBA.

Ljudtrycksnivån har fastställts enligt de rutiner som beskrivs i ISO 11201.

Hand-/armvibration

Uppmätt vibrationsnivå för höger hand = 1,5 m/s^2

Uppmätt vibrationsnivå för vänster hand = 1,06 m/s^2

Osäkerhetsvärde (K) = 0,5 m/s^2

Uppmätta värden har fastställts enligt de rutiner som beskrivs i SS-EN 1032.

Helkroppsvibration

Uppmätt vibrationsnivå = 0,35 m/s^2

Osäkerhetsvärde (K) = 0,5 m/s^2

Uppmätta värden har fastställts enligt de rutiner som beskrivs i SS-EN 1032.

Säkerhets- och instruktionsdekaler

Säkerhetsdekalerna och säkerhetsinstruktionerna är fullt synliga för föraren och finns nära alla potentiella farozoner. Dekaler som har skadats eller försvunnit ska bytas ut eller ersättas.

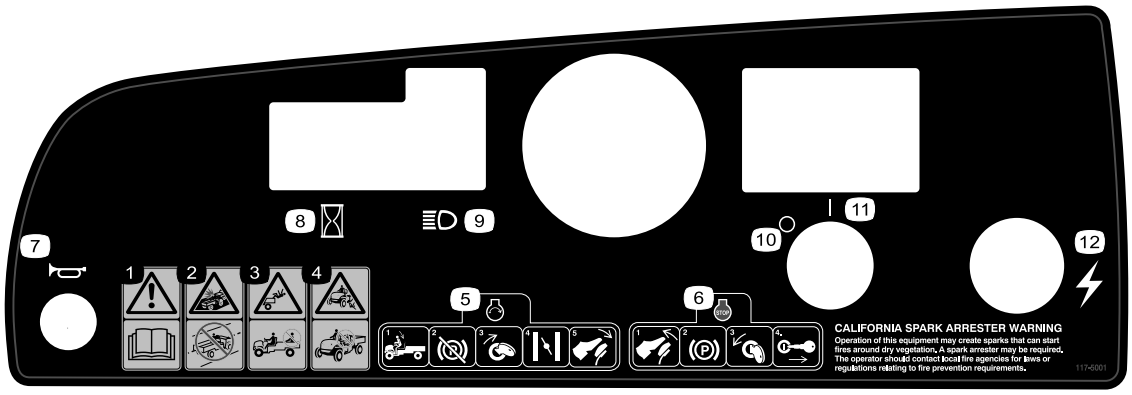

117-5001

1. Varning – läs *bruksanvisningen*.
2. Kollisionsrisk – detta fordon är inte tillverkat för att köras på allmänna gator, vägar eller motorvägar.
3. Fallrisk – kör inte passagerare på lastflaket.
4. Fallrisk – låt inte barn köra fordonet.
5. Starta motorn genom att sitta på förarsätet, frigöra parkeringsbromsen, vrida tändningsnyckeln till det påslagna läget, dra ut chokereglaget (vid behov) och trampa ned gaspedalen.
6. Stäng av motorn genom att släppa upp gaspedalen, dra åt parkeringsbromsen, stänga av tändningen och ta ur nyckeln.
7. Signalhorn
8. Timmätare
9. Strålkastare
10. Ström — av
11. Ström — på
12. Elkraft (kraftuttag)



104-6581

1. Varning – läs *bruksanvisningen*.
2. Brandrisk – stanna motorn innan du fyller på bensin.
3. Varning – använd inte maskinen om du inte har genomgått förarutbildning.
4. Tipprisk - var försiktig och kör sakta i sluttningar och svängar. Kör maximal 26 km/h med full eller tung last samt i ojämn terräng.
5. Fallrisk och risk för arm-/benskador – kör inte passagerare på lastflaket och håll alltid armar och ben inne i fordonet.

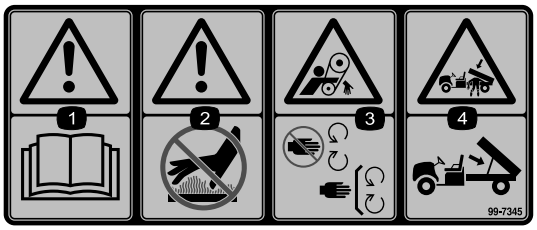

99-7345

1. Varning – läs *bruksanvisningen*.
2. Varm yta/risk för brännskador – håll dig på behörigt avstånd från den varma ytan.
3. Risk för att fastna, rem – håll avstånd till rörliga delar.Håll alla skydd på plats.
4. Risk för krosskador, lastlåda – använd stöttan för att stödja lastflaket.

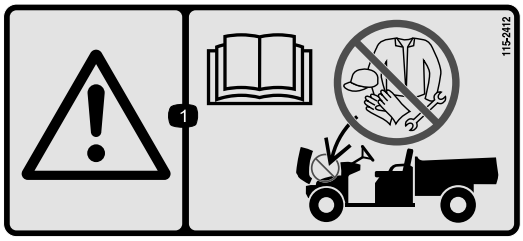

115-2412

1. Varning – läs *bruksanvisningen*; ingen förvaring.

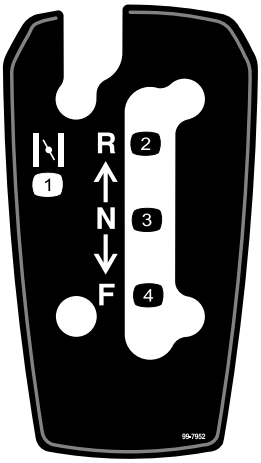

99-7952

1. Choke
2. Back
3. Neutral
4. Framåt

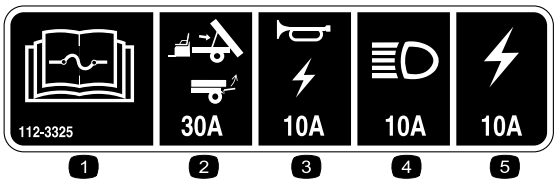

112-3325

1. Information om säkringar finns i *bruksanvisningen*.
2. Lyft/grind, 30 A
3. Signalhorn/kraftuttag, 10 A
4. Strålkastare, 15 A
5. Maskinsäkring, 20 A

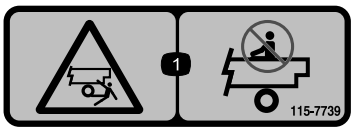

115-7739

1. Fallrisk och risk för krosskador på kringstående – kör inga passagerare på maskinen.

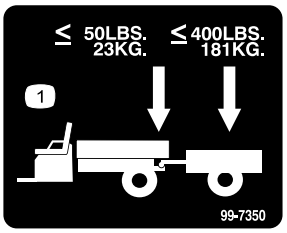

99-7350

1. Bogseröglans maxvikt är 23 kg och släpets maxvikt är 181 kg.

Montering

Lösa delar

Använd diagrammet nedan för att kontrollera att alla delar finns med.

Tillvägagångssätt	Beskrivning	Antal	Användning
1	Ratt	1	Montera ratten (modell 07266TC och 07273TC).
2	Bruksanvisning Bruksanvisning till motorn Reservdelskatalog Material för säkerhetsutbildning Registreringskort Kontrollblankett före leverans Kvalitetscertifikat Nyckel	1 1 1 1 1 1 1 2	Läs bruksanvisningen och titta på utbildningsmaterialet innan du använder maskinen.

Obs: Vänster och höger sida på maskinen är lika med förarens vänstra respektive högra sida vid normal körning.

1

Montera ratten (modell 07266TC och 07273TC)

Delar som behövs till detta steg:

1	Ratt

Tillvägagångssätt

1. Frigör de flikar på baksidan av ratten som håller mittkåpan på plats, och ta bort kåpan från rattnavet.
2. Ta bort låsmuttern och brickan från styraxeln.
3. Trä på ratten och brickan på axeln. Placera ratten på axeln så att tvärbalken är vågrät när hjulen pekar rakt fram och den tjockare av rattens ”ekrar” pekar nedåt.

   Obs: Dammskyddet appliceras på styraxeln på fabriken.
4. Fäst ratten vid axeln med låsmuttern (Figur 3).

   Obs: Dra åt låsmuttern till 24–29 Nm.

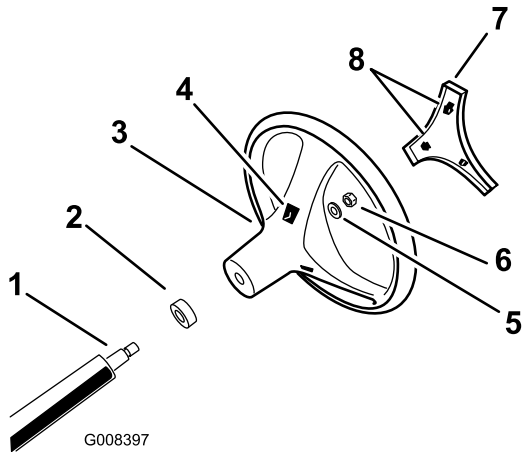

Figur 3

1. Styraxel
2. Dammskydd
3. Ratt
4. Skåror för flikarna på ratten
5. Bricka
6. Låsmutter
7. Kåpa
8. Flikar i kåpan

Rikta in kåpans flikar efter skårorna i ratten och snäpp fast kåpan på rattnavet.

2

Läs bruksanvisningen och titta på materialet för säkerhetsutbildning

Delar som behövs till detta steg:

1	*Bruksanvisning*
1	*Bruksanvisning till motorn*
1	*Reservdelskatalog*
1	Material för säkerhetsutbildning
1	Registreringskort
1	*Kontrollblankett före leverans*
1	Kvalitetscertifikat
2	Nyckel

Tillvägagångssätt

- Läs *bruksanvisningen* och *motorbruksanvisningen*.
- Titta på materialet för säkerhetsutbildning.
- Fyll i registreringskortet.
- Fyll i *Kontrollblankett före leverans*.
- Kontrollera *kvalitetscertifikatet*.

Produktöversikt

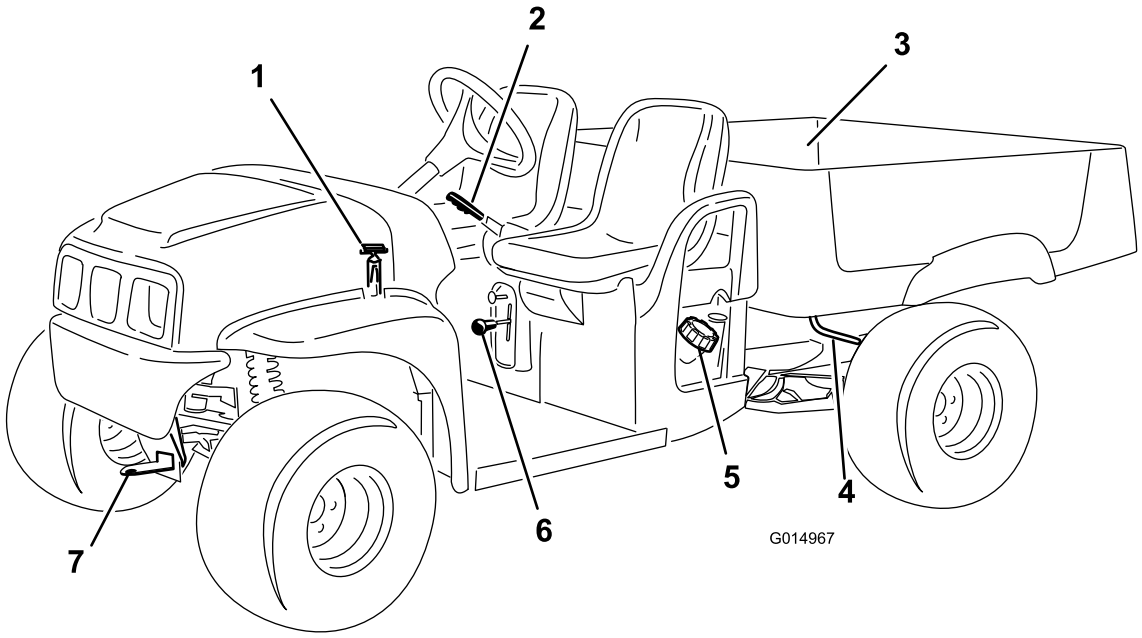

Figur 4

1. Motorhuvsspärr
2. Parkeringsbromsspak
3. Lastlåda
4. Spak för lastlåda
5. Tanklock
6. Växelväljare
7. Bogserögla

Reglage

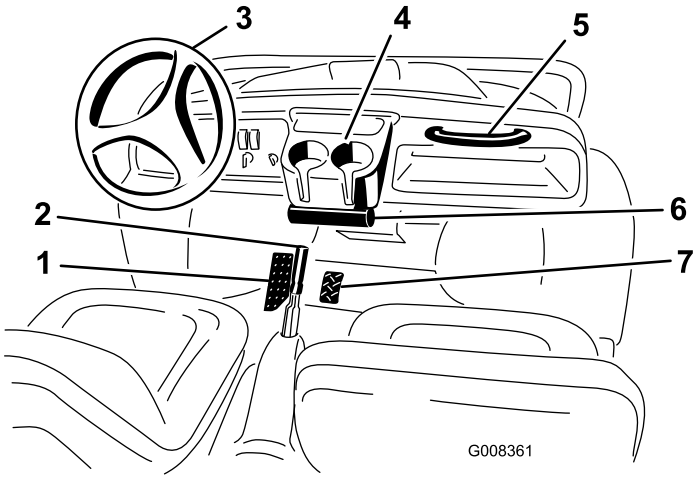

Figur 5

1. Bromspedal
2. Parkeringsbroms (mellan sätena)
3. Ratt
4. Mugghållare
5. Passagerarhandtag
6. Rör för *bruksanvisningen*
7. Gaspedal

Gaspedal

Med hjälp av gaspedalen (Figur 5) kan du variera maskinens körhastighet. Tryck ned gaspedalen för att starta motorn. Om du trycker ned pedalen längre ökar hastigheten. Maskinen saktar ned och motorn stannar när du släpper upp pedalen.

Obs: Maxhastigheten framåt är 26 km/h.

Bromspedal

Bromsen används för att sakta in eller stanna maskinen (Figur 5).

⚠ VAR FÖRSIKTIG

Bromsarna kan vara slitna eller felinställda, vilket kan leda till personskador. Om bromspedalen kan tryckas ned ända till 25 mm från maskinens golvplatta måste bromsarna justeras eller repareras.

Byt ut slitna bromsar. Reparera bromsarna om de är felaktigt inställda.

Parkeringsbroms

Parkeringsbromsen sitter mellan sätena (Figur 5). Använd parkeringsbromsen för att undvika oavsiktlig maskinrörelse när motorn är avstängd. Se till att parkeringsbromsen är åtdragen om du ska parkera maskinen i en brant sluttning.

- Lägg i parkeringsbromsen genom att dra upp spaken.
- Lossa parkeringsbromsen genom att trycka ned spaken.

Choke

Choken sitter under och till höger om förarsätet. Dra ut choken för att starta en kall motor (Figur 6). När motorn har startat reglerar du choken så att motorn kör jämnt. För choken till det avstängda läget när motorn värmts upp.

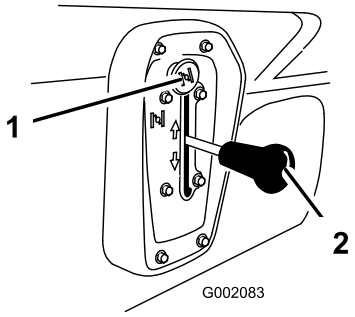

Figur 6

1. Choke
2. Växelväljare

Växelväljare

Använd växelväljaren för att ändra maskinens färdriktning. Växelväljaren har tre lägen: framåt, bakåt och neutralläget (Figur 6). Motorn kan startas och köras i samtliga tre lägen.

Obs: Om maskinen har utrustats med backningslarm (tillval) kommer en summerton att ljuda för att varna föraren om växelväljaren flyttas till bakåtläge när tändningen slås på.

Viktigt: Stanna alltid maskinen innan du växlar.

Tändningslås

Tändningslåset (Figur 7) används för att starta och stänga av motorn, och det har två lägen: av och på. Vrid nyckeln medsols till det påslagna läget för att starta motorn. Vrid nyckeln motsols till det avslagna läget när maskinen har stannat för att stänga av motorn. Ta ut nyckeln ur tändningslåset när du kliver ur maskinen.

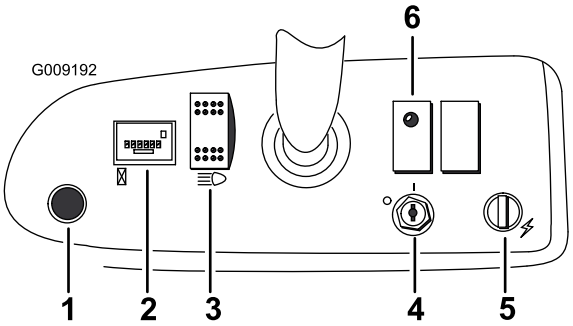

Figur 7

1. Signalhornsknapp (modell 07266TC och 07273TC)
2. Timmätare
3. Ljusomkopplare
4. Tändningslås
5. kraftuttag
6. Oljenivålampa

Timmätare

Timmätaren (Figur 7) visar det sammanlagda antalet timmar som motorn har gått. Timmätaren registrerar tid när motorn är igång och gaspedalen har tryckts ned.

Oljenivålampa

Oljenivålampan används för att varna föraren att oljetrycket har sjunkit under en säker nivå för en motor i drift (Figur 7). Kontrollera oljenivån i motorn om lampan tänds och förblir tänd. Fyll på olja vid behov. Se Kontrollera motoroljan (sida 17).

Obs: Oljenivålampan kan blinka, detta är normalt och kräver inga åtgärder.

Ljusomkopplare

Ljusomkopplaren används för att reglera strålkastarna. Tryck ned ljusomkopplaren för att slå på strålkastarna; tryck upp omkopplaren för att slå av lamporna (Figur 7).

Kraftuttag

Använd kraftuttaget för att driva extra elutrustning på 12 V DC (Figur 7).

Signalhornsknapp (modell 07266TC och 07273TC)

Tryck på signalhornsknappen då du vill använda signalhornet (Figur 7).

Bränslemätare

Bränslemätaren (Figur 8) sitter bredvid påfyllningslocket på bränsletanken, på maskinens vänstra sida. Mätaren visar mängden bränsle i tanken.

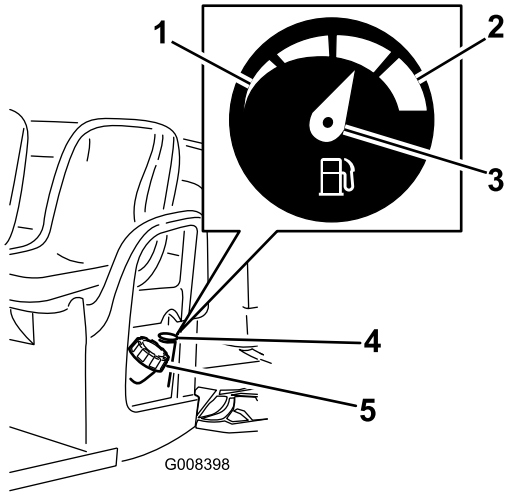

Figur 8

1. Tom
2. Full
3. Nål
4. Bränslemätare
5. Tanklock

Passagerarhandtag

Passagerarhandtagen sitter till höger om instrumentbrädan och på utsidan av varje säte (Figur 9).

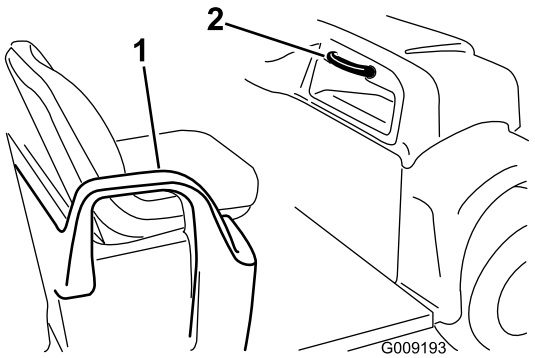

Figur 9

1. Handtag och höftskydd
2. Passagerarhandtag

Specifikationer

Obs: Delarnas mått och utseende kan ändras utan föregående meddelande.

Typ	Modell: 07266TC och 07279	Modell: 07273 och 07273TC
Grundvikt	Torrvikt 544 kg	
Märkkapacitet (på plant underlag)	567 kg totalt, inklusive 90,7 kg förare och 90,7 kg passagerare, last, dragvikt, bruttodragvikt, tillbehör och redskap	749 kg totalt, inklusive 90,7 kg förare och 90,7 kg passagerare, last, dragvikt, bruttodragvikt, tillbehör och redskap
Fordonets maximala bruttovikt (på plant underlag)	1 111 kg totalt, inklusive alla vikter som räknas upp ovan	1 292 kg totalt, inklusive alla vikter som räknas upp ovan
Maximal lastkapacitet (på plant underlag)	385 kg totalt, inklusive bogseröglans vikt och släpets bruttovikt	567 kg totalt, inklusive bogseröglans vikt och släpets bruttovikt
Bogserkapacitet:		
Standardkrok	Bogseröglans vikt är 23 kg, släpets maxvikt är 182 kg	
Dragkrok för tung drift	Bogseröglans vikt är 45 kg, släpets maxvikt är 363 kg	
Total bredd	150 cm	
Total längd	299 cm	
Markfrigång	25 cm fram utan last eller förare, 18 cm bak utan last eller förare	
Hjulbas	206 cm	
Spårvidd (centerlinje till centerlinje)	125 cm fram, 118 cm bak	125 cm fram, 120 cm bak
Lastlådans längd	117 cm på insidan, 133 cm på utsidan	
Lastlådans bredd	125 cm på insidan, 150 cm på utsidan av de formpressade stänkskärmarna	
Lastlådans höjd	25 cm på insidan	

Redskap/tillbehör

Det finns ett urval av godkända Toro-redskap och -tillbehör som du kan använda för att förbättra och utöka maskinens kapacitet. Kontakta en auktoriserad serviceverkstad eller återförsäljare eller gå till www.Toro.com för att se en lista över alla godkända tillbehör.

Körning

Obs: Vänster och höger sida på maskinen är lika med förarens vänstra respektive högra sida vid normal körning.

Säkerheten främst

Läs noga om alla säkerhetsanvisningar och säkerhetsdekaler i avsnittet om säkerhet. Att känna till denna information kan hjälpa dig och kringstående att undvika skada.

Använda lastlådan

Höja lastlådan

⚠ VARNING

Om maskinen körs med lastlådan i upphöjt läge kan maskinet lättare tippa eller välta. Lådans konstruktion kan skadas om lådan är upphöjd medan maskinen används.

- **Kör endast maskinen när lastlådan är nedfälld.**
- **Sänk ned lastlådan när du har tömt den.**

⚠ VAR FÖRSIKTIG

Om lasten ligger i den bakre delen av lastlådan när du lossar spärrarna kan lådan tippa och oväntat öppnas, vilket kan medföra att du eller andra skadas.

- **Placera om möjligt lasten mitt i lastlådan.**
- **Håll ned lastlådan och kontrollera att ingen lutar sig över lådan eller står bakom den när du lossar spärrarna.**
- **Ta bort all last från lådan innan du lyfter upp lådan för underhåll av maskinen.**

1. Lyft upp spaken som sitter på sidan av lastlådan i närheten av det främre hörnet och höj upp lådan (Figur 10).
2. Spärra lastlådan genom att dra in stöttan i det bakre spärrläget vid slutet av skåran som finns på maskinens vänstra ram (Figur 10).

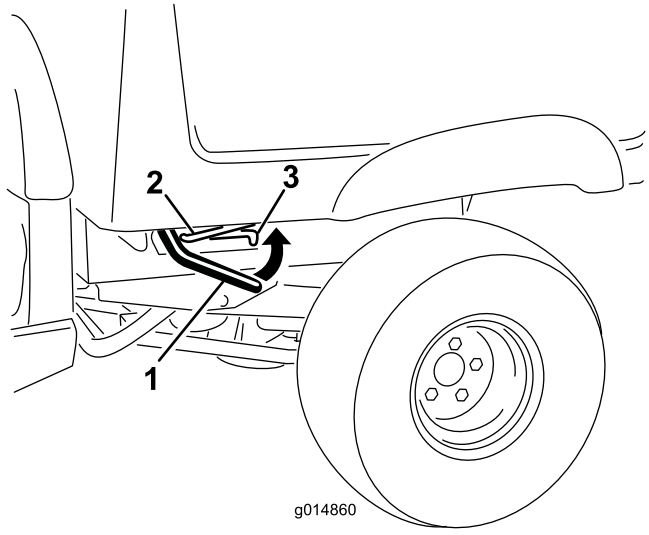

Figur 10

1. Låsspärr
2. Stötta
3. Skåra

Sänka ned lastlådan

⚠ VARNING

Lådans vikt kan vara tung. Händer eller andra kroppsdelar kan krossas.

Håll händer och andra kroppsdelar borta när du sänker lådan.

1. Höj upp lastlådan något genom att lyfta upp låsspärren (Figur 10).
2. Dra ut stöttan ur skåran (Figur 10).
3. Sänk ned lådan tills den låses på plats (Figur 10).

Öppna flakskyddet

1. Kontrollera att lastlådan är nedfälld och spärrad.
2. Lyft upp med hjälp av handtagen på flakskyddets bakpanel (Figur 11).

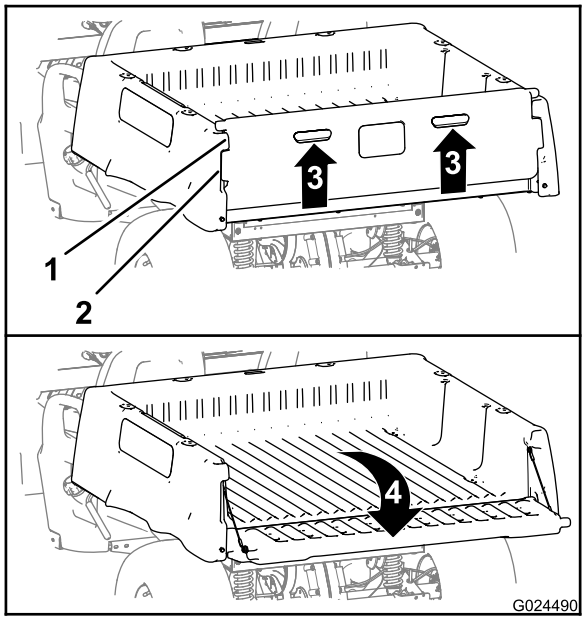

Figur 11

1. Flakskyddets fläns (lastlåda)
2. Låsfläns (flakskydd)
3. Lyft upp (handtag)
4. Fäll bakåt och nedåt

3. Rikta in flakskyddets låsflänsar efter öppningarna mellan lastlådans flakskyddsflänsar (Figur 11).
4. Fäll flakskyddet bakåt och nedåt (Figur 11)

Stänga flakskyddet

Om du lastat av löst material som sand, sten eller träflis från maskinens lastlåda, så kan det ha fastnat material i flakskyddets gångjärn. Utför följande innan du stänger flakskyddet.

1. Använd dina händer för att ta bort så mycket av materialet som möjligt från området kring gångjärnen.
2. Fäll flakskyddet till ca 45° position (Figur 12).

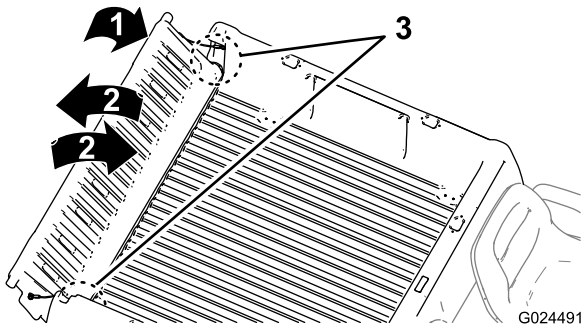

Figur 12

3. Fäll flakskyddet fram och tillbaka flera gånger med en kort skakande rörelse (Figur 12).

   Obs: Den här åtgärden bidrar till att få bort material från området runt gångjärnen
4. Sänk ned flakskyddet och kontrollera så att det inte finns något material kvar i området runt gångjärnen.
5. Upprepa steg 1 till 4 tills allt material är borta från området runt gångjärnen.
6. Fäll flakskyddet uppåt och framåt tills flakskyddets låsflänsar är i linje med flakskyddsfördjupningen i lastlådan (Figur 11).

   Obs: Fäll flakskyddet framåt eller bakåt för att rikta in flakskyddets låsflänsar efter de vertikala öppningarna mellan lastlådans flakskyddsflänsar.
7. Fäll flakskyddet bakåt tills det sitter på plats bak på lastlådan (Figur 11).

   Obs: Flakskyddets låsflänsar hakas fast ordentligt i lastlådans flakskyddsflänsar.

Utföra kontroller före start

Kontrollera följande varje dag innan du börjar använda maskinen:

- Kontrollera motorolje- och bromsvätskenivåerna och fyll på korrekt mängd av de angivna vätskorna om du märker att någon nivå är låg, se Kontrollera motoroljan (sida 17) och Kontrollera bromsvätskenivån (sida 19).
- Kontrollera lufttrycket i däcken, se Kontrollera däcktrycket (sida 19).
- Kontrollera bromsen.
- Kontrollera att lamporna fungerar.
- Vrid ratten åt höger och vänster för att kontrollera styrreaktionen.
- Undersök maskinen och kontrollera att det inte finns oljeläckor, lösa delar eller andra synliga brister.

  Obs: Stäng av motorn och vänta tills samtliga rörliga delar har stannat innan du kontrollerar om det finns oljeläckor, lösa delar eller några andra problem.

Om något av ovanstående inte fungerar korrekt meddelar du en mekaniker eller kontrollerar med din arbetsledare innan du börjar använda maskinen för dagen. Din arbetsledare kanske vill att du dagligen ska kontrollera andra saker. Ta reda på vilka ansvarsområden du har.

Kontrollera motoroljan

Serviceintervall: Varje användning eller dagligen Kontrollera motoroljenivån innan motorn startas första gången.

Obs: Motorn levereras med olja i vevhuset.

- **Modell 07266TC och 07279**

  Oljetyp: Renande olja (API-service SJ eller högre)

  Oljekapacitet: 1,1 l

  Viskositet: Se följande tabell.

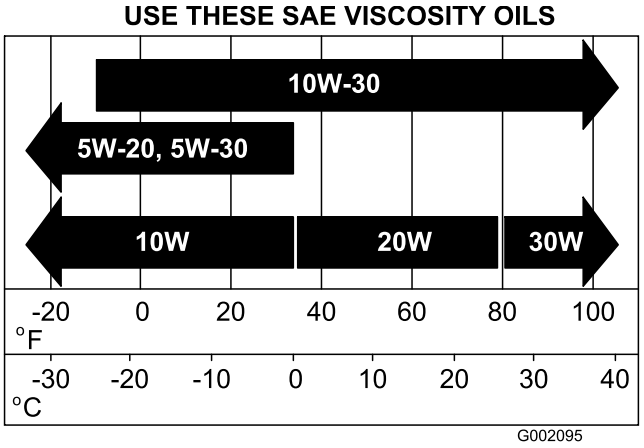

Figur 13

- **Modell 07273 och 07273TC**

  Oljetyp: Renad olja (API-service SF, SG, SH, SJ eller högre)

  Vevhusvolym: 1,4 l när filtret byts

  Viskositet: se tabellen nedan

  Obs: Byt oljefilter och olja oftare när arbetsförhållandena är mycket dammiga eller sandiga.

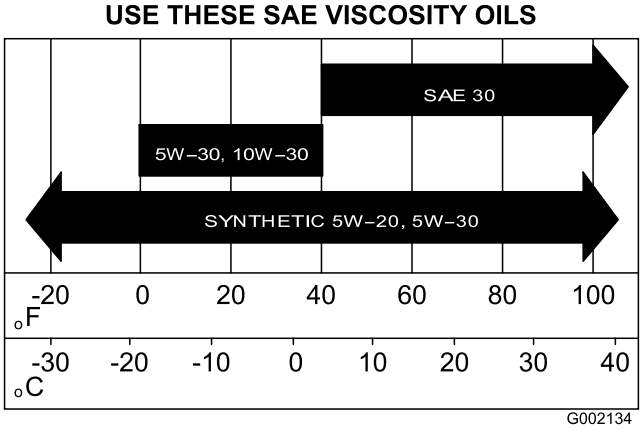

Figur 14

1. Flytta maskinen till ett plant underlag.
2. Höj upp lastlådan, se Höja lastlådan (sida 16).
3. Använd en trasa och rengör runt följande områden i motorn:

   - Modell **07266TC och 07279** – oljesticka och påfyllningspip (Figur 15).

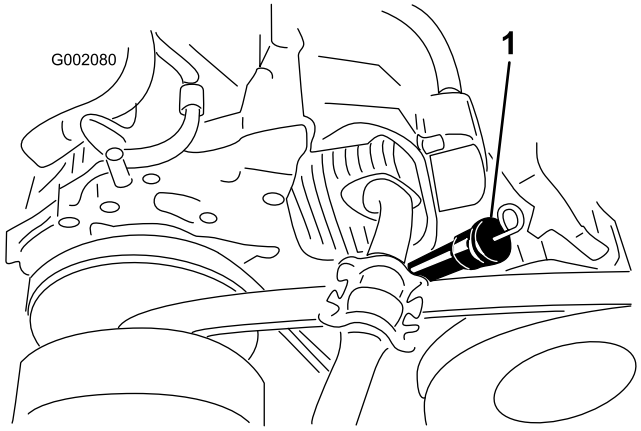

Figur 15

Modell 07266TC och 07279

1. Oljesticka och påfyllningspip

   - Modell **07273 och 07273TC** – oljesticka och påfyllningspip (Figur 16).

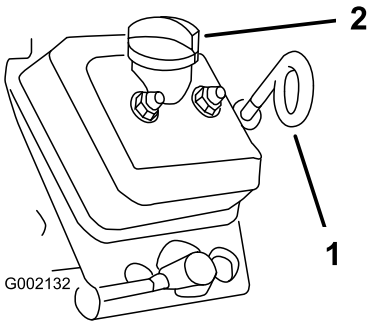

Figur 16

Modell 07273 och 07273TC

1. Oljesticka (öglan nedåt) 2. Påfyllningslock

4. Ta ut oljestickan och torka av änden (Figur 15 och Figur 16).
5. Stick ned oljestickan helt i påfyllningsröret och se till att den sitter fast ordentligt (Figur 15 och Figur 16). Dra ut oljestickan och titta på änden.

   Obs: Om oljenivån är låg tar du bort påfyllningslocket och fyller på med angiven olja så att nivån når upp till markeringen Full på oljestickan.

   Obs: Fyll sakta på oljan och kontrollera oljenivån med jämna mellanrum under tiden. **Fyll inte på för mycket olja i motorn.**

6. Sätt i oljestickan och sätt fast den ordentligt (Figur 15 och Figur 16).

   Viktigt: Kontrollera att oljestickans ögla pekar nedåt på modell 07273 och 07273TC.

Kontrollera bromsvätskenivån

Serviceintervall: Varje användning eller dagligen Kontrollera bromsvätskenivån innan motorn startas för första gången.

Typ av bromsvätska: DOT 3

1. Parkera maskinen på ett plant underlag, dra åt parkeringsbromsen, stäng av tändningen och ta ut nyckeln.
2. Ta bort gummipluggen mitt på och ovanpå instrumentbrädan så att du kommer åt huvudbromscylindern och behållaren (Figur 17).

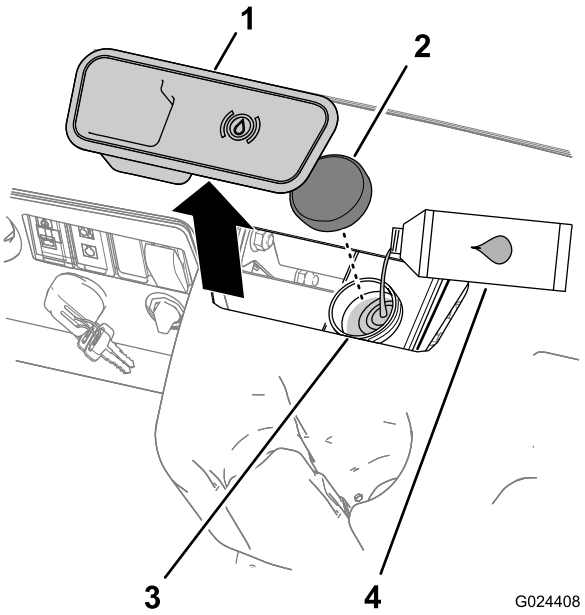

Figur 17

1. Gummiplugg
2. Tanklock
3. Påfyllningsrör (behållare)
4. DOT 3-bromsvätska

3. Titta på vätskenivåns kontur på sidan av behållaren (Figur 18).

   Obs: Nivån bör ligga ovanför miniminivålinjen

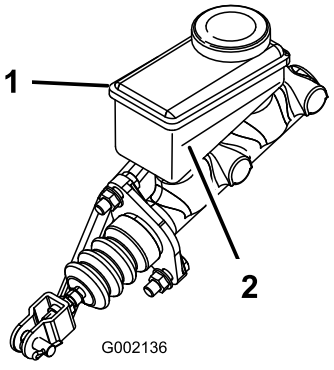

Figur 18

1. Bromsvätskebehållare
2. Miniminivålinje

4. Utför följande om vätskenivån är låg:
   A. Rengör området runt behållarens lock och ta av locket (Figur 17).
   B. Tillsätt DOT 3-bromsvätska i behållaren tills vätskenivån är ovanför miniminivålinjen (Figur 18).

      Obs: Fyll inte på för mycket i bromsvätska i behållaren.

   C. Sätt tillbaka behållarens lock (Figur 17).
5. Montera gummipluggen ovanpå instrumentbrädan (Figur 18).

Kontrollera däcktrycket

Serviceintervall: Varje användning eller dagligen

- Lufttrycket i fram- och bakdäcken ska vara **0,55–1,52 bar**.
- Vilket lufttryck som krävs i däcken bestäms av hur mycket last som du ska transportera.
  - Använd ett lägre lufttryck i däcken för lättare laster, för att minska markkompakteringen, för en jämnare körning och för att minimera däckavtrycken på marken.
  - Använd ett högre lufttryck i däcken för transport av tyngre laster i högre hastigheter.
- Överskrid inte det maximala lufttrycket som anges på däckets sida.

Fylla på bränsle

- Använd endast ren och färsk (ej äldre än 30 dagar) blyfri bensin med oktantal 87 eller högre för bästa resultat (klassificeringsmetod (R+M)/2).
- **Etanol**: Bensin som innehåller upp till 10 % etanol (gasohol) eller 15 % MTBE (metyl-tertiär-butyleter) baserat på volym är godkänd. Etanol och MTBE är inte samma sak. Bensin med 15 % etanol (E15) baserat på volym får inte användas. **Använd aldrig bensin som innehåller mer än 10 % etanol baserat på volym**, t.ex. E15 (innehåller 15 % etanol), E20 (innehåller 20 % etanol) eller E85 (innehåller upp till 85 % etanol). Användning av ej godkänd bensin kan leda till prestandaproblem och/eller skador på motorn, vilka eventuellt inte omfattas av garantin.
- **Använd inte** bensin som innehåller metanol.
- **Förvara inte** bränsle i bränsletanken eller i en bränsledunk under vintern om inte en stabiliserare används.
- **Tillför inte** olja i bensinen.

⚠ FARA

Under vissa omständigheter är bensin extremt lättantändligt och högexplosivt. Brand eller explosion i bensin kan orsaka brännskador och materiella skador.

- **Fyll på tanken på en öppen plats utomhus, när motorn är kall. Torka upp utspilld bensin.**
- **Fyll aldrig på bränsletanken i en sluten släpvagn.**
- **Fyll inte tanken helt full. Fyll på bränsle i tanken tills det återstår 6–13 mm till påfyllningsrörets underkant. Det lediga utrymmet behövs för bensinens expansion.**
- **Rök aldrig när du handskas med bensin och håll dig borta från öppen eld eller platser där bensinångor kan antändas av gnistor.**
- **Förvara bensin i en godkänd dunk och håll den utom räckhåll för barn. Köp aldrig mer bensin än vad som går åt inom en månad.**
- **Kör inte utan att ha hela avgassystemet på plats och i väl fungerande skick.**

⚠ FARA

Under vissa förhållanden vid tankning kan statisk elektricitet frigöras och orsaka gnistor som kan antända bensinångorna. Brand eller explosion i bensin kan orsaka brännskador och materiella skador.

- **Ställ alltid bensindunkar på marken en bit bort från maskinen före påfyllning.**
- **Fyll inte på bensindunkar inne i maskinen eller på lastbilsflak eller släp, eftersom plastmattor och liknande kan isolera dunken och förlänga urladdningstiden för eventuell statisk elektricitet.**
- **Lasta av bensindrivna maskiner från lastbilen eller släpet om så är praktiskt möjligt och fyll på bensin när maskinen står på marken.**
- **Fyll på maskinen från en dunk hellre än med munstycket på en bensinpump om det inte är möjligt att lasta av maskinen från lastbilen eller släpet.**
- **Håll hela tiden kontakt mellan munstycket på bensinpumpen och kanten på tank- eller dunköppningen tills tankningen är klar om tankning måste ske från bensinpump.**

Fylla på bränsletanken

Bränsletanken rymmer ca 26,5 liter.

1. Stäng av motorn och dra åt parkeringsbromsen.
2. Rengör området runt tanklocket (Figur 19).

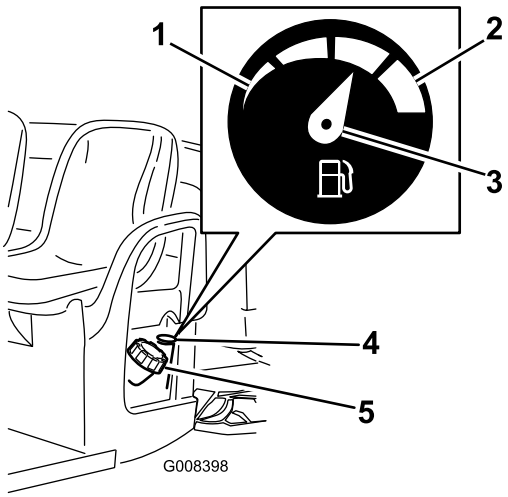

Figur 19

1. Tom
2. Full
3. Nål
4. Bränslemätare
5. Tanklock

3. Ta av tanklocket.
4. Fyll tanken till ungefär 25 mm från tankens överkant (nedanför påfyllningsrörets smalare del).

   Obs: Det lediga utrymmet behövs för bensinens expansion. **Fyll inte på för mycket**.
5. Skruva på locket ordentligt.
6. Torka upp eventuellt utspillt bränsle.

Starta motorn

Viktigt: Försök inte att putta på eller bogsera maskinen för att få igång den.

1. Sitt i förarsätet, sätt i nyckeln i tändningslåset och vrid den medsols till det påslagna läget, se Tändningslås (sida 13).

   Obs: Om maskinen har utrustats med backningslarm (tillval) kommer en summerton att ljuda för att varna föraren om växelväljaren flyttas till bakåtläge när tändningen slås på.
2. För växelväljaren till önskad färdriktning för maskinen, se Växelväljare (sida 13).
3. Lossa parkeringsbromsen genom att trycka ned parkeringsbromsspaken, se Parkeringsbroms (sida 12).
4. Trampa långsamt ned gaspedalen.

   Obs: Tryck och håll ned gaspedalen halvvägs om motorn är kall och dra ut chokehandtaget till det påslagna läget. Flytta tillbaka chokehandtaget till det avstängda läget när motorn har värmts upp.

Stanna maskinen

Stanna maskinen genom att ta bort foten från gaspedalen och trampa ned bromspedalen, se Gaspedal (sida 12) och Bromspedal (sida 12).

Obs: Bromssträckan kan variera beroende på maskinens lastvikt och hastighet.

Parkera maskinen

1. Tryck på och håll ned fotbromsen, se Bromspedal (sida 12).
2. Ansätt parkeringsbromsen genom att dra upp parkeringsbromsspaken, se Parkeringsbroms (sida 12).
3. Vrid tändningsnyckeln motsols till det avslagna läget, se Tändningslås (sida 13).
4. Ta ut tändningsnyckeln ur tändningslåset.

Köra in en ny maskin

Serviceintervall: Efter de första 100 timmarna—Utför riktlinjerna i Köra in en ny maskin.

Utför riktlinjerna i Köra in en ny maskin för tillbörlig maskinprestanda och lång maskinlivslängd.

- Kontrollera regelbundet vätske- och motoroljenivåerna. Var uppmärksam vid tecken på att maskinen eller dess delar håller på att överhettas.
- Låt motorn värma upp i ca 15 sekunder innan du använder maskinen efter kallstart.
- Undvik situationer där du måste tvärbromsa de första timmarna vid inkörning av den nya maskinen. Nya bromsbelägg har inte alltid optimal prestanda förrän flera timmars användning har polerat bromsarna (kört in dem).
- Variera maskinens hastighet under arbetets gång. Undvik snabba starter och stopp.
- Det behövs ingen särskild inkörningsolja för motorn. Originaloljan är samma typ som ska användas vid vanliga oljebyten.
- Se Underhåll (sida 6) för eventuella specialkontroller vid låganvändning.
- Kontrollera inställningen av den främre fjädringen och justera vid behov. Se Justera framhjulens skränkning och lutning utåt (sida 34).

Lasta lastlådan

Tillämpa följande riktlinjer vid lastning av lastlådan och användning av maskinen:

- Notera maskinens viktkapacitet och begränsa vikten på den last du transporterar i lastlådan enligt Specifikationer (sida 15) och enligt dekalen med maskinens bruttovikt (Figur 20).

  Obs: Obs! Tillåten last gäller endast bruk av maskinen på plant underlag.

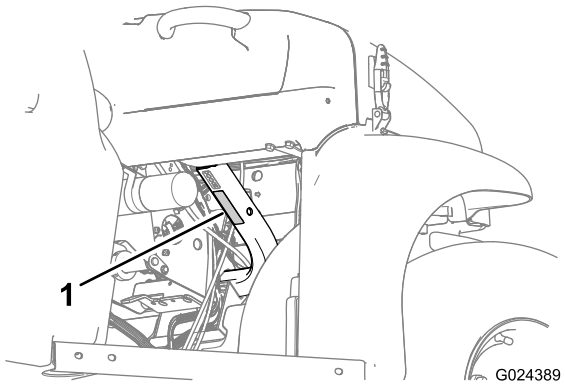

Figur 20

1. Dekal med maskinens bruttovikt

- Minska vikten på den last du transporterar i lastlådan när du kör i sluttningar och ojämn terräng.
- Minska vikten på den last du transporterar när materialet har en hög tyngdpunkt, t.ex. staplar med tegelstenar, timmer eller säckar med gödningsmedel. Fördela lasten så lågt som möjligt och säkerställ att lasten inte försämrar sikten bakåt vid användning av maskinen.
- Centrera lasten genom att lasta lastlådan så här:
  - Fördela vikten i lastlådan jämnt mellan sidorna.

    Viktigt: Det är troligare att maskin välter om lasten är placerad på ena sidan av lastlådan.

  - Fördela vikten i lastlådan jämnt mellan fram- och bakkanten.

    Viktigt: Om du placerar lasten bakom bakaxeln minskas framhjulens dragkraft, vilket kan leda till att du tappar kontrollen över manövreringen eller att maskinen välter.

- Var extra försiktig när du transporterar överdimensionerade laster i lastlådan, i synnerhet om du inte kan centrera den överdimensionerade lastens vikt i lastlådan.
- Stuva om möjligt lasten genom att binda fast den i lastlådan så att den inte glider.
- Vid transport av vätska i en stor tank (t.ex. en spruttank) bör du vara försiktig i upp- och nedförsbackar, vid plötsliga hastighetsförändringar eller stopp och vid körning på ojämnt underlag.

Lastlådan rymmer 0,37 m^3 . Mängden (volymen) material som kan placeras i lådan utan att maskinens lastskala överstigs kan variera stort beroende på materialets densitet. En fylld (struken) låda med våt sand väger till exempel ca 680 kg, vilket överstiger den tillåtna lasten med 113 kg. En fylld (struken) låda med trä väger däremot 295 kg, vilket är inom tillåtet lastvärde.

Se tabellen nedan för lastvolymbegränsningar i fråga om olika material:

Material	Densitet	Maximal lastkapacitet (på plant underlag)
Grus, torrt	1 521,7 kg/m³	Full
Grus, vått	1 922,2 kg/m³	Trekvartsfull
Sand, torr	1 441,6 kg/m³	Full
Sand, våt	1 922,2 kg/m³	Trekvartsfull
Trä	720,8 kg/m³	Full
Bark	<720,8 kg/m³	Full
Jord, packad	1 601,8 kg/m³	Trekvartsfull (ca)

Transportera maskinen

Använd en släpvagn om du ska flytta maskinen långt. Bind fast maskinen ordentligt på släpet. Se Figur 21 och Figur 22 för fästpunkternas placering på maskinen.

⚠ VAR FÖRSIKTIG

Lösa säten kan falla av maskinen och släpet under transport och landa på en annan maskinen eller utgöra ett hinder på vägen.

Flytta sätena eller se till att de är ordentligt fastsatta i kopplingen i säteshöljet.

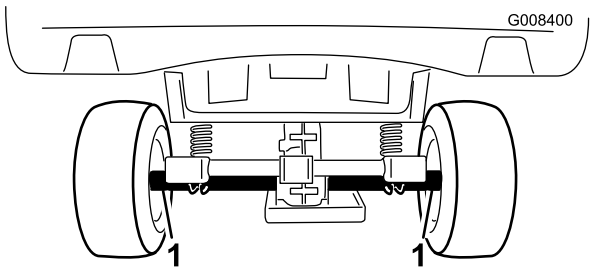

Figur 21

1. Fästpunkter (maskinens baksida)

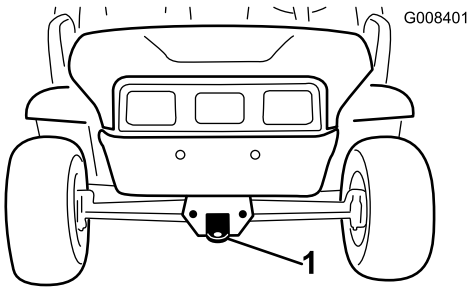

Figur 22

1. Bogserögla och fästpunkt (maskinens framsida)

Bogsera maskinen

I nödfall kan maskinen bogseras en kortare sträcka. Vi rekommenderar dock inte att denna metod används som standardprocedur.

⚠ VARNING

Bogsering i höga hastigheter kan bidra till förlorad styrkontroll och leda till personskador.

Bogsera aldrig maskinen snabbare än i 8 km/h.

Bogsering av maskinen är ett jobb som kräver två personer. Om maskinen måste flyttas en längre sträcka bör den transporteras på en lastbil eller ett släp, se Transportera maskinen (sida 22).

1. Ta bort drivremmen från maskinen, se Byta drivrem (sida 39).
2. Fäst en bogserlina i bogseröglan framtill på maskinens ram (Figur 22).
3. Lägg maskinens växel i neutralläge och lossa parkeringsbromsen, se Växelväljare (sida 13) och Parkeringsbroms (sida 12).

Dra ett släp

Maskinen kan dra ett släp efter sig. Det finns två slags bogserkrokar för maskinen, beroende på hur den ska användas. Kontakta en auktoriserad Toro-återförsäljare för mer information.

Lasta inte maskinen eller släpet för tungt när du drar en last eller bogserar ett släp. Överbelastning av maskinen eller släpet kan bidra till försämrad prestanda eller skador på bromsar, axel, motor, växellåda, styrning, fjädring, karosseri eller däck. Lasta alltid ett släp med 60 % av lastvikten på släpets främre del. Detta placerar ca 10 % av släpets bruttovikt på maskinens bogserkrok.

Lastens maxvikt får inte överstiga 567 kg, inklusive släpets bruttovikt. Om bruttovikten exempelvis är 181,5 kg är lastens maxvikt 386 kg.

För att ge korrekt bromsning och drivning ska lastlådan alltid lastas vid körning med släp. Överstig inte bruttoviktsgränserna för fordon eller släp.

Undvik att parkera en maskin med släp i en sluttning. Om du måste parkera i en sluttning lägger du i parkeringsbromsen och blockerar släpets hjul.

Underhåll

Obs: Behöver du ett *elschema* eller *hydraulschema* för din maskin? Hämta en kostnadsfri kopia av schemat genom att gå till www.Toro.com där du sedan klickar på länken Manuals och söker efter din maskin.

Obs: Vänster och höger sida på maskinen är lika med förarens vänstra respektive högra sida vid normal körning.

Rekommenderat underhåll

Underhållsintervall	Underhållsförfarande
Efter de första 8 timmarna	• Kontrollera drivremmens skick. • Kontrollera startgeneratorremmens spänning.
Efter de första 25 timmarna	• Byt motoroljan. • Byt oljefiltret (modell 07273 och 07273TC).
Efter de första 100 timmarna	• Utför riktlinjerna i Köra in en ny maskin.
Varje användning eller dagligen	• Kontrollera oljenivån i motorn. Kontrollera motoroljenivån innan motorn startas första gången. • Kontrollera bromsvätskenivån. • Kontrollera däcktrycket. • Kontrollera växelväljarfunktionen.
Var 100:e timme	• Smörj lager och bussningar. • Inspektera och rengör luftfilterelementet. Dubbelt så ofta under speciella arbetsförhållanden; se Underhålla fordonet under speciella arbetsförhållanden. • Byt ut motoroljan. • Byt oljefiltret (modell 07273 och 07273TC). • Kontrollera tändstiftet. • Kontrollera däckens och fälgarnas skick. • Dra åt hjulmuttrarna. • Kontrollera framhjulens skränkning och lutning utåt. • Kontrollera transmissionsoljenivån. • Kontrollera växelväljaren/friläget. • Rengör motorns kylaområden. • Undersök bromsarna
Var 200:e timme	• Byt ut luftfiltret. • Justera vid behov parkeringsbromsen. • Kontrollera drivremmens skick och spänning. • Kontrollera startgeneratorremmens spänning.
Var 400:e timme	• Kontrollera bränsleledningar och anslutningar. • Rengör primärdrivkopplingen
Var 800:e timme	• Byt ut bränslefiltret. • Byt växellådsvätskan.
Årligen	• Utför allt årligt underhåll som anges i bruksanvisningen till motorn.

Viktigt: **Ytterligare information om underhållsrutiner finns i bruksanvisningen till motorn.**

Kontrollista för dagligt underhåll

Kopiera sidan och använd den regelbundet.

Kontrollpunkt	Vecka:						
	Mån.	Tis.	Ons.	Tors.	Fre.	Lör.	Sön.
Kontrollera bromsen och parkeringsbromsen.							
Kontrollera växelväljaren/friläget.							
Kontrollera bränslenivån.							
Kontrollera motoroljenivån.							
Kontrollera växellådsoljenivån.							
Kontrollera luftfiltret.							
Kontrollera motorns kylflänsar.							
Kontrollera ovanliga motorljud.							
Kontrollera ovanliga driftljud.							
Kontrollera däcktrycket.							
Undersök systemet för vätskeläckor.							
Kontrollera instrumentens funktion.							
Kontrollera gaspedaldriften.							
Smörj alla smörjnipplar.							
Bättra på skadad lack.							

⚠ VAR FÖRSIKTIG

Om du lämnar nyckeln i tändningslåset kan någon starta motorn av misstag och skada dig eller någon annan person allvarligt.

Ta ut nyckeln ur låset och lossa tändkabeln från tändstiftet innan du utför något underhåll. För kabeln åt sidan så att den inte oavsiktligt kommer i kontakt med tändstiftet.

⚠ VARNING

För visst rutinunderhåll krävs att man höjer upp lastlådan.

En upphöjd lastlåda kan falla och skada någon som befinner sig under den.

- **Stötta alltid upp lastlådan med stöttan innan du påbörjar arbetet under den.**
- **Ta bort allt lastmaterial från lastlådan innan du påbörjar arbetet under den.**

Förberedelser för underhåll

Underhålla maskinen under speciella arbetsförhållanden

Om maskinen utsätts för något av nedanstående förhållanden ska underhåll utföras dubbelt så ofta:

- Arbete i öken
- Arbete i kallt klimat (under 10 °C)
- Bogsering av släp
- Körtiden är vanligtvis kortare än 5 minuter
- Regelbundet arbete i dammiga förhållanden
- Byggarbete
- Låt kontrollera bromsarna och rengör dem så snart som möjligt efter längre drift i lera, sand, vatten eller liknande smutsiga områden. Detta hindrar slipande material från att bidra till överdrivet slitage.
- Vid regelbunden tungdrift ska samtliga smörjnipplar smörjas och luftrenaren kontrolleras dagligen för att förhindra överdrivet slitage.

Förberedelse för maskinunderhåll

1. Parkera maskinen på ett plant underlag.
2. Dra åt parkeringsbromsen, stäng av motorn och ta ut nyckeln.
3. Låt motorn och avgassystemet svalna.

Lyfta upp maskinen med domkraft

När motorn genomgår rutinunderhåll och/eller motordiagnostik ska maskinens bakhjul vara 25 mm ovanför marken, och bakaxeln ska stöttas upp med domkrafter.

⚠ FARA

Maskinen kan vara ostadig vid användning av domkraft. Den kan halka av domkraften och skada den som står under.

- **Starta inte motorn när maskinen stöttas upp med en domkraft.**
- **Ta alltid ut nyckeln ur tändningen innan du kliver ned från maskinen.**
- **Blockera hjulen när maskinen stöttas upp med en domkraft.**

Domkraftspunkten framtill på maskinen sitter framtill på ramen bakom bogseröglan (Figur 23). Domkraftspunkten baktill på maskinen finns under axelrören (Figur 24).

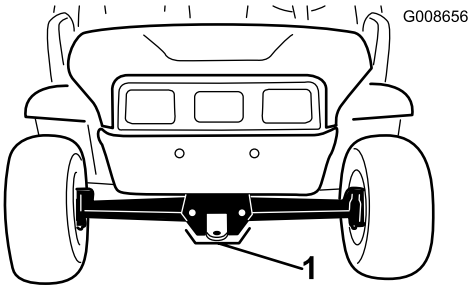

Figur 23

1. Främre domkraftspunkt

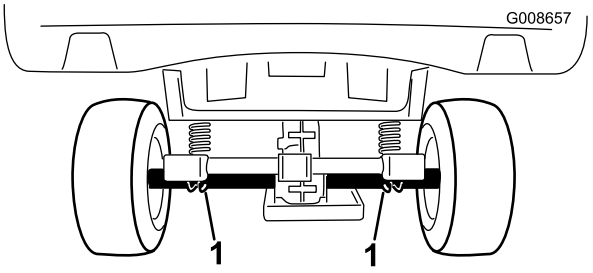

Figur 24

1. Bakre domkraftspunkter

Öppna och stänga motorhuven

1. Öppna motorhuven genom att lossa spärrarna på båda sidor om huven (Figur 25).

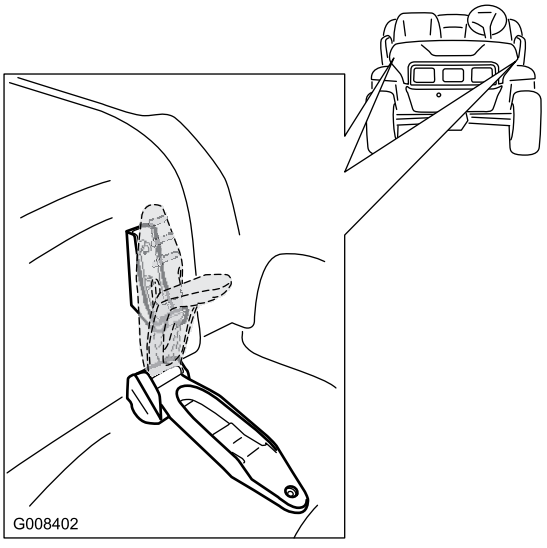

Figur 25

2. Fäll huven uppåt och bakåt för öppna den.
3. Stäng huven genom att fälla den framåt och nedåt.
4. Sätt fast huven med bägge spärrarna.

Smörjning

Smörja maskinen

Serviceintervall: Var 100:e timme/Årligen (beroende på vilket som inträffar först)—Smörj lager och bussningar. Smörj maskinen oftare när den används för tunga arbeten.

Typ av fett: Universalfett Nr 2 på litiumbas.

1. Torka av smörjnippeln med en trasa så att främmande partiklar inte kan leta sig in i lagren eller bussningarna.
2. Använd en fettspruta och applicera ett eller två pumpslag smörjmedel i maskinens smörjnipplar.
3. Torka av överflödigt fett från maskinen.

Smörjnipplarna finns i de fyra dragstångsändarna (Figur 26) och på de två axeltapparna (Figur 27).

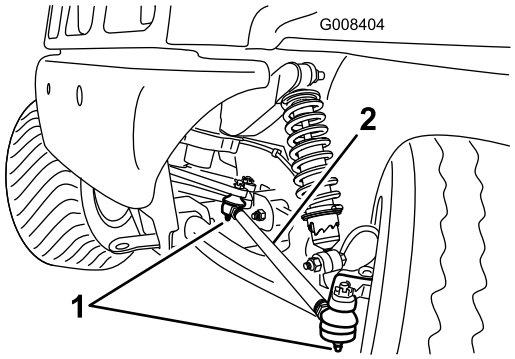

Figur 26
Vänster sida visas

1. Smörjnippel
2. Dragstång

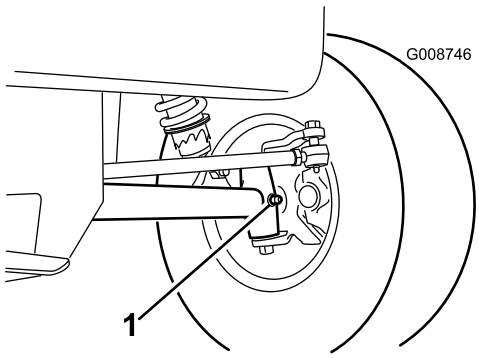

Figur 27
Vänster sida visas

1. Smörjnippel (axeltapp)

Motorunderhåll

Serva luftrenaren

Obs: Utför service på luftrenaren oftare (med några timmars mellanrum) vid mycket dammiga eller sandiga arbetsförhållanden.

Demontera luftfiltret

1. Lyft upp lastlådan och säkra den med stöttan, se Höja lastlådan (sida 16).
2. Lossa spärrhakarna som fäster luftrenarkåpan på luftrenarhuset (Figur 28).

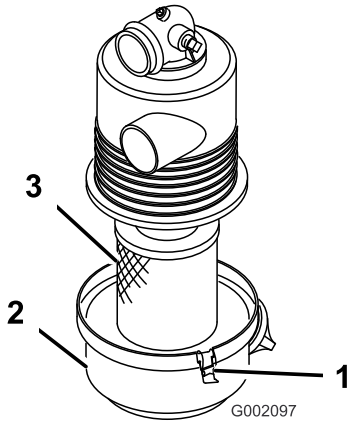

Figur 28

1. Spärr
2. Luftrenarkåpa
3. Luftrenarhus

3. Separera kåpan från stommen och gör ren insidan av luftrenarkåpan (Figur 28).
4. Dra försiktigt ut filtret ur luftrenarhuset.

   Obs: Undvik att slå filtret mot luftrenarhuset för att minska den mängd damm som drivs ut.
5. Inspektera luftfilterelementet.
   - Montera filtret om luftfilterelementet är rent, se Montera luftfiltret (sida 27).
   - Rengör filtret om luftfilterelementet är smutsigt, se Rengöra filterelementet (sida 26).
   - Byt ut filtret om det är skadat, se Byta luftfiltret (sida 27).

Rengöra filterelementet

Serviceintervall: Var 100:e timme—Inspektera och rengör luftfilterelementet. Dubbelt så ofta under speciella arbetsförhållanden; se Underhålla fordonet under speciella arbetsförhållanden.

Viktigt: Använd inte ett skadat filter.

1. Ta bort luftfilterelementet, se Demontera luftfiltret (sida 26).

2. Blås tryckluft från det torra filterelementets insida till dess utsida.

   Obs: Håll luftslangens munstycke minst 51 mm från filtret och flytta munstycket upp och ned medan du roterar filterelementet.

   Viktigt: För att undvika skada på filterelementet får lufttrycket inte överstiga 6,89 bar.

3. Undersök filterelementet för eventuella hål och revor genom att titta igenom filtret mot en stark lampa.

   Obs: Om luftfilterelementet har repor eller hål så måste det bytas ut, se Byta luftfiltret (sida 27).

4. Montera luftfiltret, se Montera luftfiltret (sida 27).

Montera luftfiltret

Viktigt: Kör alltid motorn med den kompletta luftrenaren monterad för att undvika motorskador.

1. Sätt in filtret i luftrenaren (Figur 28).

   Obs: Se till att filtret är ordentligt tätat genom att tillföra tryck till dess yttre kant vid montering. Tryck inte mitt på filtret där det är böjligt.

2. Passa in luftrenarkåpan efter luftrenaren (Figur 28).
3. Fäst kåpan på luftrenaren med spärrhakarna (Figur 28).
4. Sänk ned lastlådan, se Sänka ned lastlådan (sida 16).

Byta luftfiltret

Serviceintervall: Var 200:e timme—Byt ut luftfiltret. Byt ut luftfiltret tidigare om det är smutsigt eller skadat.

1. Ta bort luftfilterelementet, se Demontera luftfiltret (sida 26).
2. Undersök om det nya filtret har transportskador.

   Obs: Kontrollera filtrets förseglade ände.

   Viktigt: Montera inte ett skadat filter.

3. Montera det nya luftfiltret, se Montera luftfiltret (sida 27).

Service av motorolja

Serviceintervall: Efter de första 25 timmarna—Byt motoroljan.

Var 100:e timme—Byt ut motoroljan. (Byt olja dubbelt så ofta under speciella arbetsförhållanden; se Underhålla fordonet under speciella arbetsförhållanden.)

Efter de första 25 timmarna—Byt oljefiltret (modell 07273 och 07273TC).

Var 100:e timme—Byt oljefiltret (modell 07273 och 07273TC). (Byt filtret dubbelt så ofta under speciella arbetsförhållanden; se Underhålla fordonet under speciella arbetsförhållanden.)

Obs: Byt olja oftare vid mycket dammiga eller sandiga arbetsförhållanden.

Obs: Kassera använd olja och använda oljefilter på en godkänd återvinningsstation.

Byta olja (modell 07266TC och 07279)

Oljetyp: Renande olja (API-service SJ eller högre)

Oljekapacitet: 1,1 l

Viskositet: Se följande tabell.

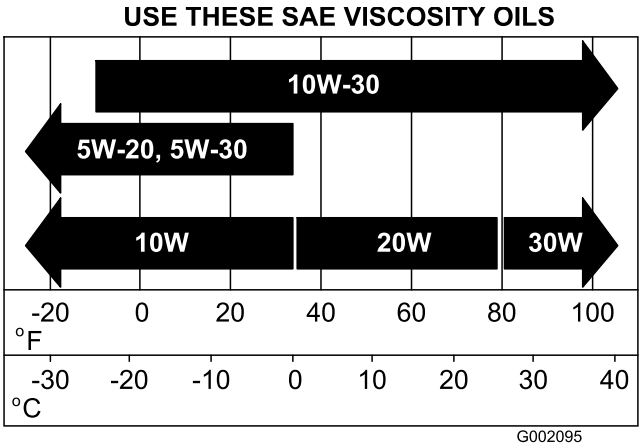

Figur 29

1. Starta fordonet och låt motorn gå under några minuter.
2. Höj upp lastlådan, se Höja lastlådan (sida 16).
3. Stäng av tändningen och ta ut nyckeln.
4. Koppla loss batteriet, se Koppla loss batteriet (sida 31).
5. Sätt ett kärl under avtappningspluggen.
6. Ta bort avtappningspluggen (Figur 30).

   Obs: Låt all olja tömmas ut ur motorn.

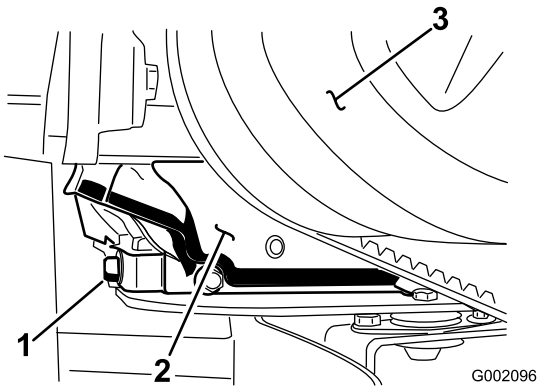

Figur 30

1. Avtappningsplugg för motorolja
2. Motor
3. Primärdrivkoppling

Obs: Kassera spilloljan på en godkänd återvinningsstation.

7. Sätt tillbaka avtappningspluggen, förslut och dra åt den till 17,6 Nm.
8. Gör rent omkring oljestickan och skruva av locket.
9. Fyll på med olja i påfyllningsröret tills nivån når upp till markeringen Full på oljestickan.

   Obs: Fyll sakta på oljan och kontrollera nivån med jämna mellanrum under tiden. **Fyll inte på för mycket olja i motorn.**
10. För in oljestickan helt och ta sedan ut den igen. Kontrollera oljenivån.
11. Sätt i oljestickan.
12. Anslut batteriet och sänk ned lastlådan, se Ansluta batteriet (sida 32) och Sänka ned lastlådan (sida 16).

Byta olja (modell 07273 och 07273TC)

Oljetyp: Renande olja (API-service SL eller högre)

Vevhusvolym: 1,4 l när filtret byts.

Viskositet: se tabellen nedan

Obs: Byt oljefilter och olja oftare när arbetsförhållandena är mycket dammiga eller sandiga.

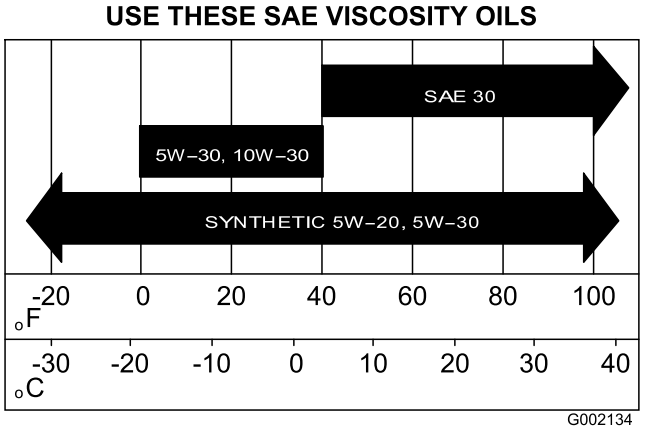

Figur 31

1. Starta fordonet och låt motorn gå under några minuter.
2. Höj upp lastlådan, se Höja lastlådan (sida 16).
3. Stäng av tändningen och ta ut nyckeln.
4. Koppla loss batteriet, se Koppla loss batteriet (sida 31).
5. Sätt ett kärl under avtappningspluggen.
6. Ta bort avtappningspluggen och förslutningen (Figur 32).

   Obs: Låt all olja tömmas ut ur motorn.

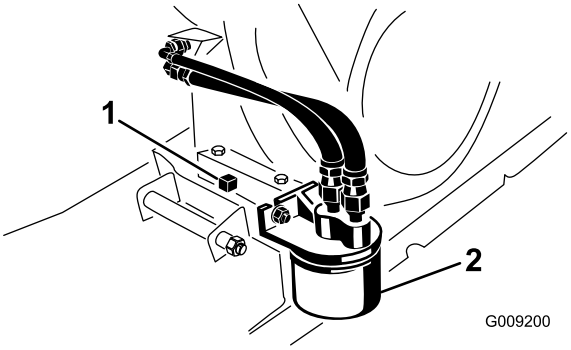

Figur 32

1. Avtappningsplugg för motorolja
2. Motoroljefilter

7. Sätt tillbaka avtappningspluggen, förslut och dra åt den till 17,6 Nm.
8. Fyll på med olja i öppningen tills nivån når upp till markeringen Full på oljestickan.

   Obs: Fyll sakta på oljan och kontrollera nivån med jämna mellanrum under tiden. **Fyll inte på för mycket olja i motorn.**
9. Sätt tillbaka påfyllningslocket och oljestickan så att de sitter ordentligt.
10. Anslut batteriet och sänk ned lastlådan, se Ansluta batteriet (sida 32) och Sänka ned lastlådan (sida 16).

Byta oljefilter (modell 07273 och 07273TC)

Obs: Det finns inget oljefilter för modellerna 07266TC och 07279.

1. Töm motorn på olja, se steg 1 till 7 i Byta olja (modell 07273 och 07273TC) (sida 28).
2. Avlägsna det befintliga oljefiltret (Figur 32).
3. Stryk på ett tunt lager ren olja på den nya oljefiltrets packning.
4. Skruva fast det nya filtret på filteradaptern tills packningen vidrör fästplattan och dra sedan åt filtret ytterligare ett halvt till tre fjärdedels varv (Figur 32).

   Obs: Dra inte åt oljefiltret för hårt.
5. Fyll vevhuset med ny olja av angiven typ och viskositet, se Figur 31 i Byta olja (modell 07273 och 07273TC) (sida 28).
6. Starta motorn och kör den för att undersöka om det finns oljeläckor.
7. Stäng av motorn och kontrollera oljenivån. Fyll på olja vid behov.

Serva tändstiftet

Kontrollera och byta ut tändstiftet

Serviceintervall: Var 100:e timme/Årligen (beroende på vilket som inträffar först) Byt vid behov ut tändstiftet.

Typ: Champion RN14YC eller motsvarande

Luftgap: 0,762 mm

Viktigt: Ett sprucket, skadat, smutsigt eller icke fungerande tändstift måste bytas ut. Du får inte sandblästra, skrapa eller rengöra elektroderna med en stålborste eftersom partiklar kan lossna från tändstiftet och falla ned i cylindern. Följden är oftast en skadad motor.

Obs: Tändstiftet håller vanligtvis länge, men det bör tas ut och kontrolleras när motorn inte fungerar.

1. Rengör området runt tändstiftet så att inte främmande partiklar faller ned i cylindern när du tar bort tändstiftet.
2. Dra av kabeln från tändstiftets anslutning.
3. Ta bort stiftet från cylinderhuvudet.
4. Kontrollera att inte sidoelektroden, mittelektroden och mittelektrodsisolatorn är skadade (Figur 33).

   Obs: Använd inte ett skadat eller utslitet tändstift. Byt ut det mot ett nytt tändstift av angiven typ.

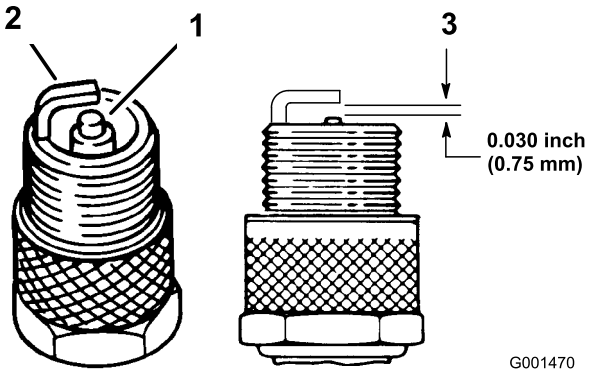

Figur 33

1. Mittelektrodsisolator
2. Sidoelektrod
3. Luftgap (ej i skala)

5. Kontrollera att luftgapet mellan mitt- och sidoelektroderna är 0,762 mm (Figur 33).
6. Montera tändstiftet i cylinderhuvudet och dra åt tändstiftet till 20 Nm.
7. Sätt tillbaka tändkabeln.
8. **Endast modell 07273 och 07273TC** – upprepa steg 1 till 7 för det andra tändstiftet.

Underhålla bränslesystemet

Kontrollera bränsleledningar och anslutningar

Serviceintervall: Var 400:e timme/Årligen (beroende på vilket som inträffar först)

Kontrollera att inte bränsleledningarna, kopplingarna och klämmorna läcker, har försämrats eller skadats eller om det finns lösa anslutningar.

Obs: Byt ut skadade eller läckande bränslesystemkomponenter innan du använder maskinen.

Byta ut bränslefiltret

Serviceintervall: Var 800:e timme/Årligen (beroende på vilket som inträffar först)

1. Lyft upp lådan och säkra den med stöttan, se Höja lastlådan (sida 16).
2. Stäng av tändningen och ta ut nyckeln.
3. Koppla loss batteriet, se Koppla loss batteriet (sida 31).
4. Sätt en ren behållare under bränslefiltret.
5. Ta bort klämmorna som håller fast bränslefiltret på bränsleledningarna (Figur 34).

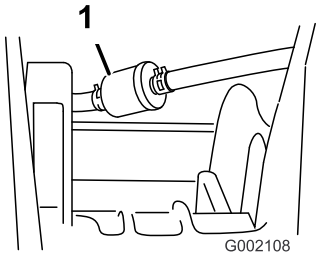

Figur 34

1. Bränslefilter

6. Ta bort det gamla bränslefiltret från bränsleslangarna.

   Obs: Töm det gamla filtret och kassera det på en godkänd återvinningsstation.
7. Montera det nya filtret vid bränsleslangarna så att pilen pekar **mot** förgasaren.
8. Fäst filtret vid slangarna med de klämmor som du tog bort i steg 5.
9. Anslut batteriet och sänk ned lastlådan, se Koppla loss batteriet (sida 31) och Sänka ned lastlådan (sida 16).

Serva kolkanistern

Kontrollera luftfiltret för kolkanistern

Kontrollera öppningen längst ned på kolkanisterns luftfilter och se till att den är ren och fri från skräp och blockeringar (Figur 35).

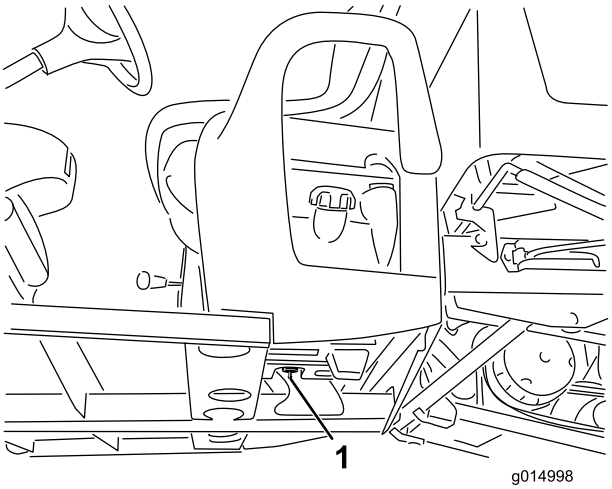

Figur 35

1. Luftfiltrets öppning (se bränsletankens insida, nedanför kolkanistern)

Byta ut kolkanisterfiltret

1. Ta bort kolkanisterfiltrets koppling med hullingar från slangen längst ned i kolkanistern och ta bort filtret.

   Obs: Släng det gamla filtret.

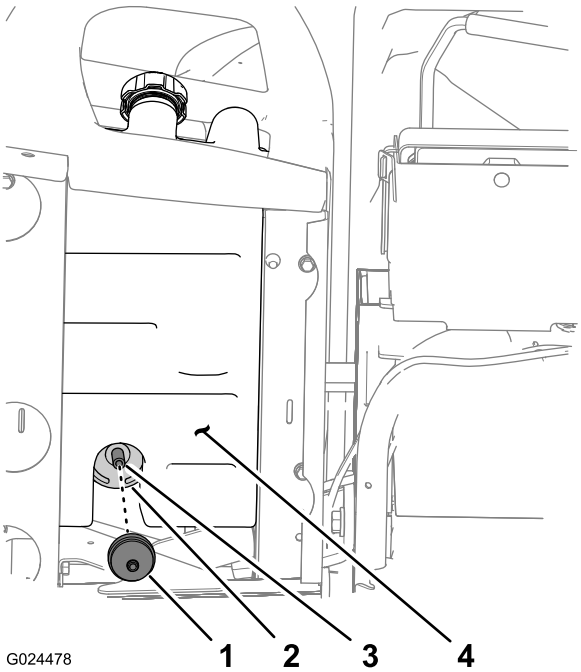

Figur 36

1. Kolkanisterfilter
2. Kolkanister
3. Slang
4. Bränsletank

2. För in i det nya kolkanisterfiltrets koppling med hullingar så långt som möjligt i slangen längst ned i kolkanistern.

Underhålla elsystemet

Underhåll av batteriet

Koppla loss batteriet

1. Ta bort batterikåpan ovanpå batteriet (Figur 37).

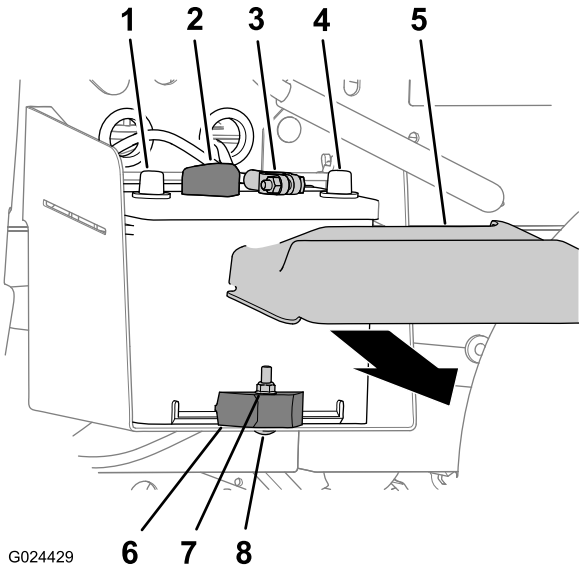

Figur 37

1. Batteriets pluspol
2. Batteriets pluskabel
3. Batteriets minuskabel
4. Batteriets minuspol
5. Batterikåpa
6. Låsmutter
7. Batteriklämma
8. Vagnskruv

2. Ta bort batteriets pluskabel från batteriuttaget (Figur 37).
3. Ta bort batteriets minuskabel från batteriuttaget (Figur 37).

Avlägsna batteriet

1. Lossa batterikablarna, se Koppla loss batteriet (sida 31).
2. Ta bort låsmuttern, vagnskruven och batteriklämman som fäster batteriet vid batterilådan (Figur 37).
3. Ta ut batteriet ur batterilådan (Figur 37).

Montera batteriet

1. Rikta in batteriet efter maskinens batterilåda (Figur 37).

   Obs: Kontrollera att batteriets plus- och minuspoler har riktats in enligt Figur 37.

2. Fäst batteriet vid batterilådan med batteriklämman, vagnskruven och låsmuttern (Figur 37).
3. Anslut batterikablarna, se Ansluta batteriet (sida 32).

Ansluta batteriet

1. Anslut batteriets minuskabel till batteriuttaget (Figur 37).
2. Anslut batteriets pluskabel till batteriuttaget (Figur 37).
3. Montera batterikåpan på batteriet (Figur 37).

Ladda batteriet

Viktigt: Håll alltid batteriet fulladdat (specifik vikt 1,260). Detta är särskilt viktigt för att batteriet inte ska skadas när temperaturen är under 0 °C .

1. Ta ur batteriet ur maskinen. Läs mer i avsnittet Ta bort batteriet.
2. Anslut en batteriladdare på 3–4 A till batteripolerna. Ladda batteriet vid en inställning på 3–4 A under 4–8 timmar (12 V). Överladda inte batteriet.

   ⚠ VARNING

   När batteriet laddas bildas explosiva gaser.

   Rök aldrig nära batteriet och håll det borta från gnistor och lågor.

3. Sätt i batteriet i chassit, se avsnittet Montera batteriet.

Förvara batteriet

Om maskinen ska förvaras i mer än 30 dagar ska batteriet avlägsnas och laddas upp helt och hållet. Förvara det antingen på en hylla eller på maskinen. Låt kablarna vara urkopplade om det förvaras på maskinen. Förvara batteriet svalt för att undvika att det laddas ur snabbt. Håll batteriet helt uppladdat för att förhindra att det fryser.

Byta säkringar

Det finns tre säkringar i elsystemet. De sitter under instrumentbrädan på förarsidan (Figur 38).

Extra (öppen)	30 A
Tändningssystem/signalhorn	10 A
Strålkastare	15 A
kraftuttag	20 A

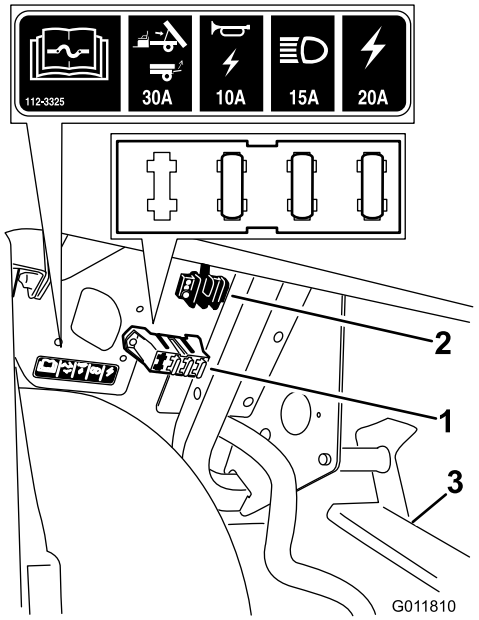

Figur 38

1. Säkringsblock
2. Jordblock
3. Pedalenhet

Underhåll av strålkastarna

Byta ut lamporna

⚠ VAR FÖRSIKTIG

Halogenlamporna blir väldigt varma när de lyser. Om du tar i en varm lampa kan du få allvarliga brännskador och andra personskador.

Låt alltid lamporna svalna ordentligt innan du tar i dem vid byte. Var försiktig när du tar i en lampa.

⚠ VAR FÖRSIKTIG

Strålkastarlampan kan skadas av ytföroreningar. Det kan medföra att den slutar fungera eller exploderar, vilket kan orsaka allvarliga säkerhetsrisker.

Ta aldrig på den genomskinliga kvartsen när du håller i strålkastarlampor. Använd en ren pappershandduk eller håll försiktigt i basen.

Specifikation: Se *reservdelskatalogen*.

1. Kontrollera att lampans omkopplare är avstängd, se Ljusomkopplare (sida 13).
2. Öppna motorhuven, se Öppna och stänga motorhuven (sida 25).
3. Koppla loss kablagets elektriska anslutning från lampans kontakt på baksidan av lamphuset (Figur 39).

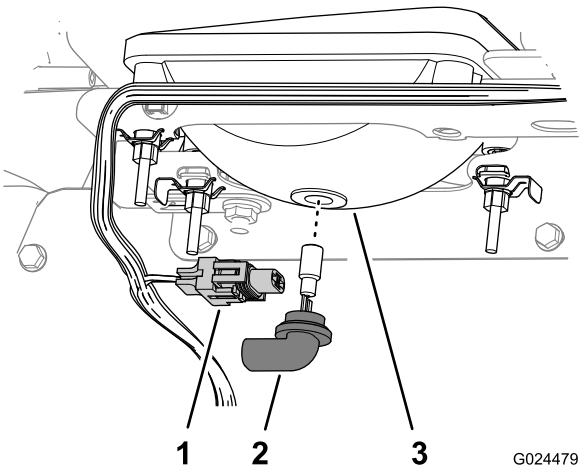

Figur 39

1. Kablagets elektriska anslutning
2. Lampenhet
3. Lamphus

4. Vrid lampenheten en kvarts varv motsols och dra den bakåt, ut ur lamphuset (Figur 39).
5. Sätt i den nya lampenheten och lamphuset och passa in flikarna på lampenheten efter skårorna i lamphuset (Figur 39).

   Obs: Var försiktig så att du inte vidrör halogenlampan när du monterar den nya glödlampan.
6. Fäst lampenheten genom att vrida den ett kvarts varv medsols (Figur 39).
7. Anslut kablagets elektriska anslutning till den nya lampenhetens kontakt (Figur 39).
8. Stäng motorhuven, se Öppna och stänga motorhuven (sida 25).

Byta ut strålkastaren

1. Koppla loss kablagets elektriska anslutning från lampenhetens kontakt (Figur 40).

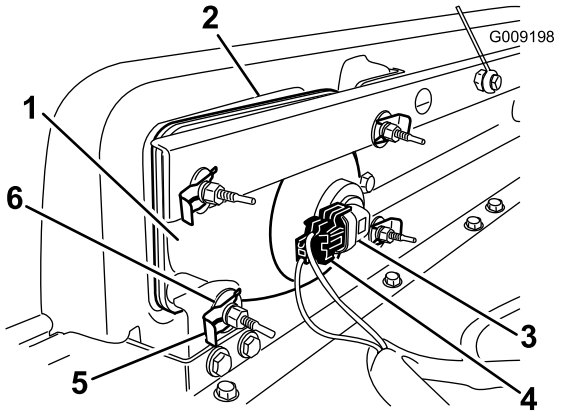

Figur 40

1. Strålkastare
2. Öppning i stötdämparen
3. Lampenhet
4. Kablagets elektriska anslutning
5. Snabbklämma
6. Planbricka

2. Ta bort snabbklämmorna och brickorna som fäster strålkastaren vid strålkastarfästet (Figur 40).

   Obs: Spara alla delar för montering av den nya strålkastaren.
3. Demontera strålkastarenheten genom att flytta den framåt genom öppningen i den främre stötdämparen (Figur 40).
4. För in den nya strålkastaren genom öppningen i stötdämparen (Figur 40). Kontrollera att justerstolparna är inriktade efter hålen i monteringsfästet bakom stötdämparen.
5. Säkra strålkastarenheten med de brickor och snabbklämmor som du tog bort i steg 2.
6. Anslut kablagets elektriska anslutning till lampenhetens kontakt (Figur 40).
7. Justera strålkastarna så att ljuset riktas dit du vill, se Justera strålkastarna (sida 33).

Justera strålkastarna

Justera strålkastarljusets riktning på följande vis när du byter ut eller demonterar en strålkastarenhet.

1. Vrid tändningsnyckeln till det påslagna läget och slå på strålkastarna.
2. Använd fästelementen vid strålkastarenheten för att svänga på enheten och rikta in ljuskäglan.

Underhålla drivsystemet

Underhåll av däcken

Serviceintervall: Var 100:e timme—Kontrollera däckens och fälgarnas skick.

Var 100:e timme—Dra åt hjulmuttrarna.

1. Kontrollera om det finns tecken på slitage på däck och fälgar.

   Obs: Olyckor under drift, som att köra in i trottoarer, kan skada ett däck eller en fälg samt störa inställningen av hjulen. Kontrollera därför däckens skick efter en olycka.

2. Dra åt hjulmuttrarna till 61–88 Nm.

Justera framhjulens skränkning och lutning utåt

Serviceintervall: Var 100:e timme/Årligen (beroende på vilket som inträffar först)—Kontrollera framhjulens skränkning och lutning utåt.

Viktigt: För att kunna göra detta behöver du skaffa verktyget Toro6010 från en Toro-återförsäljare.

Skränkningen ska vara 0–6 mm och lutningen utåt 0+1/2 grad (dvs. nederdelen på hjulfälgarna ska vara 2,3 mm mer inåtvinklad än överdelen), med följande parametrar:

- Kontrollera däcktrycket och se till att det ligger på 0,83 bar i framhjulen.
- Låt antingen en förare sitta på sätet eller lägg dit en tyngd som väger ungefär lika mycket som en genomsnittlig förare. Tyngden/föraren måste stanna kvar på sätet under hela proceduren.
- Rulla maskinen 2 till 3 meter rakt bakåt på ett plant underlag, och rulla sedan tillbaka den till ursprungsläget. Detta gör att upphängningen stabiliserar sig i driftsläget.
- Mät skränkningen med hjulen riktade rakt framåt.

1. Kontrollera lutningen utåt genom att placera en 90-gradig vinkelhake på marken på så sätt att den lodräta kanten vidrör däckets framsida (Figur 41).

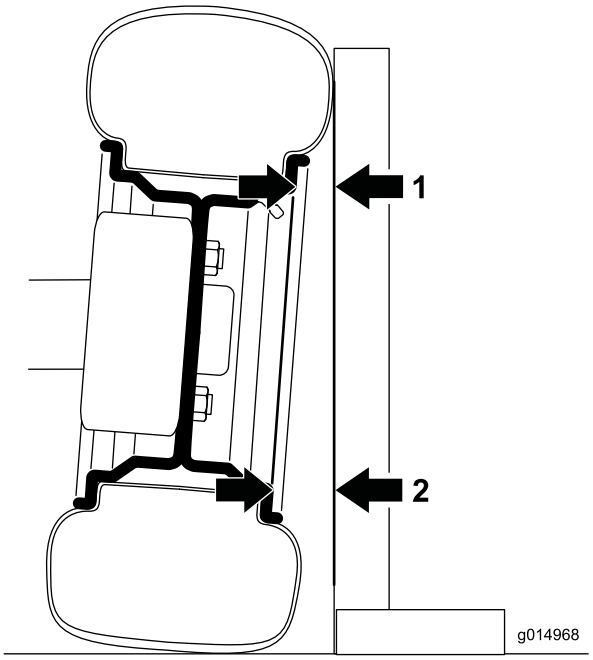

Figur 41

Vänster framhjul sett framifrån (vinkeln har överdrivits i illustrationssyfte)

1. Mät här
2. Mät här – avståndet ska vara 2,3 mm större än det i 1

2. Mät avståndet från samma del av fälgen upptill och nedtill på däcket och till vinkelhaken (Figur 41).

   Obs: Avståndet nedtill ska vara 2,3 mm större än det upptill. Utför mätningen på båda framdäcken innan du gör några justeringar.

   Gör följande med de däck som behöver justeras:

3. Ändra fjäderns längd genom att rotera kragen på stötdämparen med Toro6010-verktyget (Figur 42).
   - Om avståndet nedtill var för kort gör du fjädern kortare.
   - Om avståndet nedtill var för långt gör du fjädern längre.

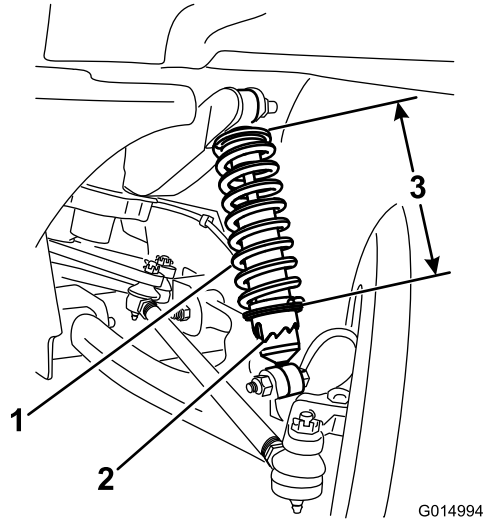

Figur 42

1. Stötdämpande fjäder
2. Krage
3. Fjäderlängd

4. Rulla maskinen 2 till 3 meter rakt bakåt på ett plant underlag, och rulla sedan tillbaka den till ursprungsläget.
5. Upprepa proceduren från steg 1 tills båda framhjulens lutning utåt är korrekt inställd.
6. Mät avståndet mellan de båda framhjulen vid axelhöjd, både framtill och baktill på framhjulen (Figur 43).

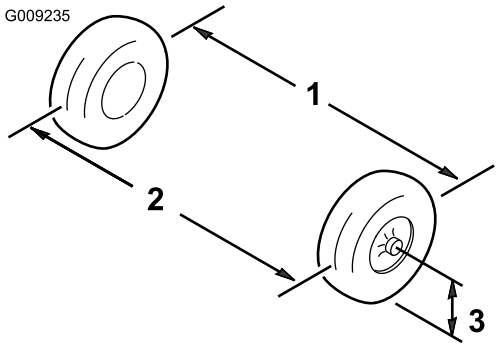

Figur 43

1. Däckets centerlinje – bak
2. Däckets centerlinje – fram
3. Axelns centerlinje

7. Om måttet inte hamnar inom 0–6 mm ska du lossa kontramuttrarna i båda ändarna av dragstängerna (Figur 44).

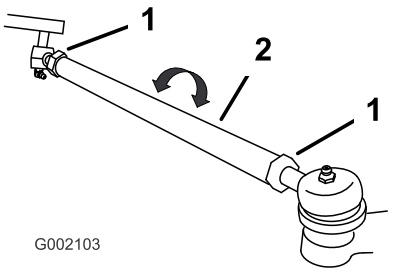

Figur 44

1. Kontramutter
2. Dragstång

8. Vrid bägge dragstängerna för att flytta framdelen på hjulet inåt eller utåt.
9. Dra åt dragstängernas kontramuttrar när justeringen är korrekt.
10. Se till att ratten kan svängas helt i bägge riktningar.

Kontrollera transmissionsoljenivån

Serviceintervall: Var 100:e timme

Oljetyp: SAE 10W30 (API-service SJ eller högre)

Oljekapacitet: 1,4 l

1. Rengör området kring påfyllningspluggen med hjälp av en trasa (Figur 46).

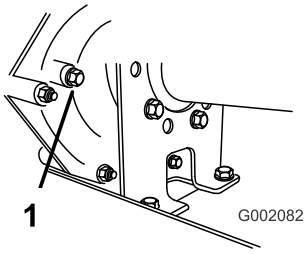

Figur 45

1. Påfyllningsplugg

2. Ta bort påfyllningspluggen genom att vrida den motsols (Figur 46).

   Obs: Spara påfyllningspluggen och packningen för installation i steg 5.
3. Kontrollera transmissionsoljenivån genom att titta ned i transmissionens öppning för påfyllningspluggen (Figur 46).

   Obs: Transmissionsoljenivån ska vara vid botten av gängorna i påfyllningsplugghålet.
4. Om oljenivån ligger under gängorna fyller du på angiven olja genom påfyllningshålet tills oljenivån i transmissionen är i nivå med gängornas nederkant.
5. Sätt i och dra åt påfyllningspluggen och packningen i transmissionens påfyllningsplugghål (Figur 46).

Byta ut växellådsvätskan

Serviceintervall: Var 800:e timme/Årligen (beroende på vilket som inträffar först)

Oljetyp: SAE 10W30 (API-service SJ eller högre)

Oljekapacitet: 1,4 l

1. Rengör området kring påfyllnings- och avtappningspluggarna med hjälp av en trasa (Figur 46).

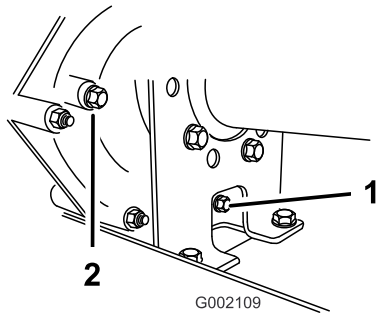

Figur 46

1. Avtappningsplugg
2. Påfyllningsplugg

2. Sätt ett kärl på 2 liter eller mer under avtappningspluggen.
3. Ta bort påfyllningspluggen genom att vrida den motsols (Figur 46).

   Obs: Spara påfyllningspluggen och packningen för installation i steg 7.
4. Ta bort avtappningspluggen genom att vrida den motsols (Figur 46).

   Obs: Spara avtappningspluggen och packningen för installation i steg 5.

   Obs: Låt all olja tömmas ut ur växellådan.
5. Sätt i och dra åt avtappningspluggen och packningen i transmissionens avtappningsplugghål (Figur 46).

   Obs: Kassera spilloljan på en godkänd återvinningsstation.
6. Fyll på behållaren (Figur 47) genom påfyllningshålet med ca 1,4 l angiven olja eller tills oljenivån i transmissionen är i nivå med gängornas nederkant (Figur 46).

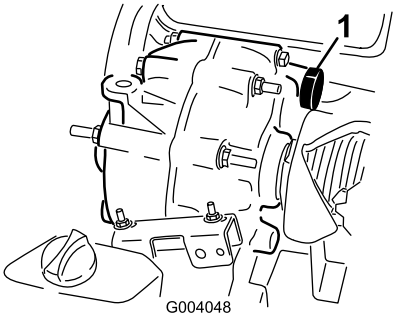

Figur 47

1. Påfyllningshål

7. Sätt i och dra åt påfyllningspluggen och packningen i transmissionens påfyllningsplugghål (Figur 46).
8. Starta motorn och kör maskinen.
9. Kontrollera oljenivån och fyll på olja om nivån inte är i nivå med påfyllningspluggens gängor (Figur 46).

Kontroll och justering av friläget

Serviceintervall: Var 100:e timme

Vid rutinunderhåll och/eller motordiagnostik måste växeln läggas i neutralläge (Figur 48). Fordonet har ett neutralläge på växelväljaren som styr neutralläget i växellådan. Följande åtgärder bör vidtas för att försäkra att neutrallägesspaken driver växellådans neutralläge korrekt:

1. Lägg växelspaken i neutralläge.
2. Kontrollera att neutrallägesfästet är i neutralläget (bredvid kabelfästet som sitter under växelfästet) genom att vrida på drivkopplingen (Figur 48).

   Obs: Fordonet ska inte rulla bakåt eller framåt. Om det gör det flyttar du neutrallägesfästet till neutralläget.

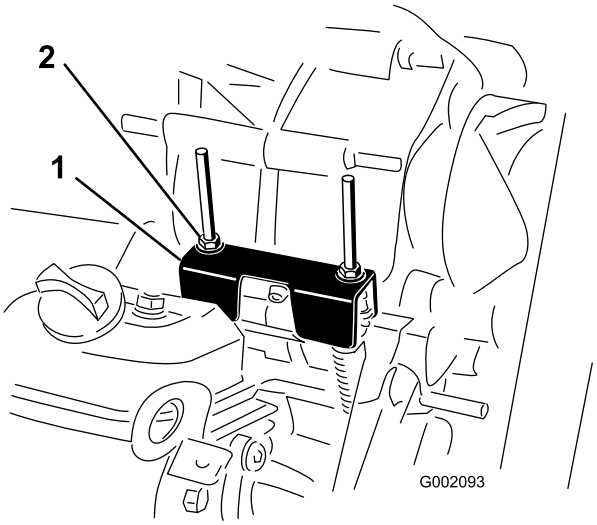

Figur 48

1. Neutrallägesfäste
2. Låsmuttrar

3. Vrid en av låsmuttrarna (Figur 48) för att få ett avstånd på 0,762 till 1,524 mm mellan nederkanten av muttern/brickan och neutrallägets fäste.

   Obs: Du måste hålla det gängade skaftet under fästet för att justera låsmutterns läge upptill.

4. Vrid den andra låsmutter för att få ett avstånd på 0,76 till 1,52 mm mellan nederkanten av muttern/brickan och neutrallägets fäste.

5. Dra alla växelkablar uppåt för att säkerställa ett avstånd på 0,76–1,52 mm mellan muttern/brickan och neutrallägesfästet (Figur 49).

   Obs: Om det inte finns något mellanrum justerar du muttrarna för att erhålla angivet avstånd.

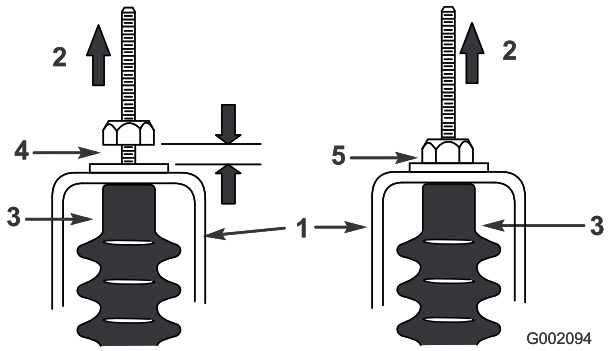

Figur 49

1. Neutrallägesfäste
2. Dra upp
3. Kabelsko
4. 0,76 till 1,52 mm avstånd
5. **Fel** – justera för att få ett avstånd på 0,76 till 1,52 mm

6. Starta motorn och lägg växeln i framåt-, bakåt- och neutralläge flera gånger för att se till att neutrallägesfästet fungerar korrekt.

Underhåll av primärdrivkopplingen

Serviceintervall: Var 400:e timme/Årligen (beroende på vilket som inträffar först)

⚠ VAR FÖRSIKTIG

Dammet i kopplingen kan spridas i luften och skada dina ögon, eller inandas och ge dig andningssvårigheter.

Använd säkerhetsglasögon och dammask eller andra typer av ögon- och andningsskydd när du utför den här proceduren.

1. Höj upp och spärra lastlådan, se Höja lastlådan (sida 16).
2. Lossa de tre skruvarna som fäster kåpan på kopplingen och ta bort kåpan (Figur 50).

   Obs: Spara kåpan och skruvarna för senare montering.

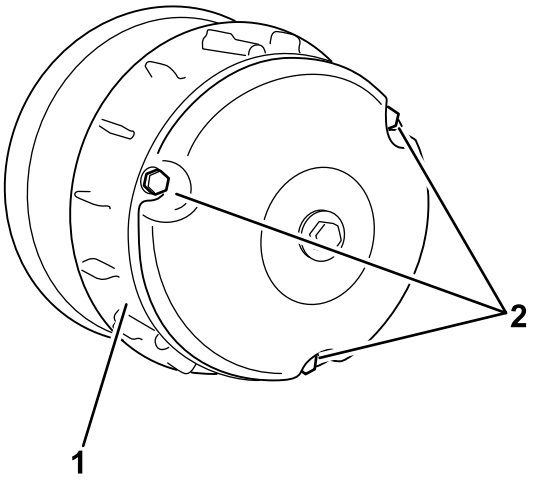

Figur 50

1. Kåpa
2. Skruvar

3. Rengör noggrant kåpans insida samt de invändiga delarna av kopplingen med tryckluft.
4. Montera kopplingskåpan och fäst den med de tre skruvarna (Figur 50) som avlägsnades i 2.
5. Sänk ned lastlådan, se Sänka ned lastlådan (sida 16).

Underhålla kylsystemet

Rengöra motorns kylaområden

Serviceintervall: Var 100:e timme Rengör kylaområdena dubbelt så ofta under speciella arbetsförhållanden, se Underhålla fordonet under speciella arbetsförhållanden.

Viktigt: Om motorn körs med en igensatt centrifugalsil, smutsiga eller blockerade kylflänsar eller utan kylarhöljen skadas motorn på grund av överhettning.

Viktigt: Rengör aldrig motorn med vatten under tryck eftersom vatten kan förorena bränslesystemet.

Rengör centrifugalsilen, kylflänsarna och motorns utvändiga ytor.

Obs: Rengör motorns kylaområden oftare vid mycket dammiga och smutsiga förhållanden.

Underhålla bromsarna

Kontrollera bromsarna

Serviceintervall: Var 100:e timme

Bromsar är en mycket viktig säkerhetsdel av maskinen. Som med alla säkerhetsdelar ska de undersökas noga med jämna mellanrum för att försäkra optimal prestanda och säkerhet.

- Undersök bromsskorna för att kontrollera att de inte är slitna eller skadade. Om bromsbeläggets (bromskloss) tjocklek är mindre än 1,6 mm ska bromsskorna bytas ut.
- Undersök bromslamellen och andra delar för tecken på överdrivet slitage eller deformering. Om någon deformering upptäcks måste lämplig del bytas ut.
- Kontrollera bromsvätskenivån, se Kontrollera bromsvätskenivån (sida 19).

Justera parkeringsbromsen

Serviceintervall: Var 200:e timme

1. Ta bort gummikåpan från parkeringsbromsen.
2. Lossa ställskruven som fäster ratten på parkeringsbromsspaken (Figur 51).

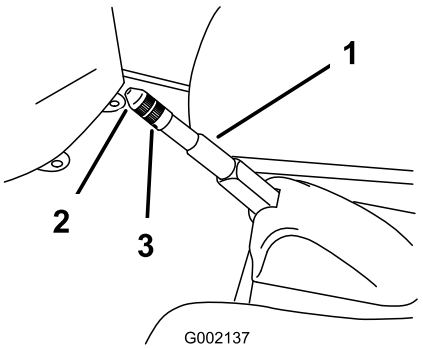

Figur 51

1. Parkeringsbromsspak
2. Ratt
3. Ställskruv

3. Vrid vredet tills kraften för att använda spaken är 133–156 Nm.
4. Dra åt ställskruven och montera gummikåpan.

Underhålla remmarna

Serva drivremmen

Kontrollera drivremmen

Serviceintervall: Efter de första 8 timmarna

Var 200:e timme

1. Höj upp lastlådan, se Höja lastlådan (sida 16).
2. För transmissionen till neutralläget, dra åt parkeringsbromsen, stäng av motorn och ta ut nyckeln.
3. Vrid på remmen (Figur 52) och kontrollera om den är sliten eller skadad.

   Obs: Byt ut remmen om den är mycket sliten eller skadad, se Byta drivrem (sida 39).

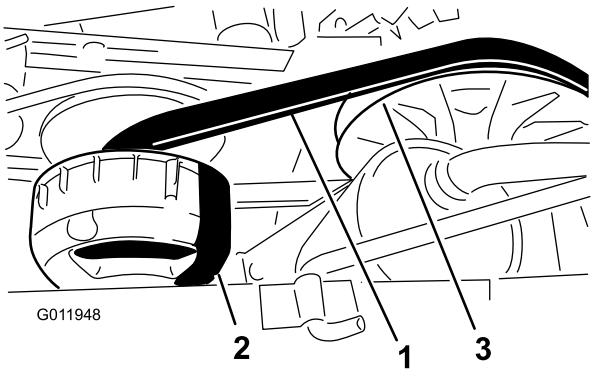

Figur 52

1. Drivrem
2. Primärkoppling
3. Sekundärkoppling

4. Sänk ned lastlådan, se Sänka ned lastlådan (sida 16).

Byta drivrem

1. Höj upp lastlådan, se Höja lastlådan (sida 16).
2. För transmissionen till neutralläget, dra åt parkeringsbromsen, stäng av motorn och ta ut nyckeln.
3. Vrid remmen och dra den över sekundärkopplingen (Figur 52).
4. Ta bort remmen från primärkopplingen (Figur 52).

   Obs: Släng den gamla remmen.
5. Placera den nya remmen över primärkopplingen (Figur 52).
6. Vrid remmen och dra den över sekundärkopplingen (Figur 52).
7. Sänk ned lastlådan, se Sänka ned lastlådan (sida 16).

Reglera startgeneratorremmen

Serviceintervall: Efter de första 8 timmarna

Var 200:e timme

1. Höj upp lastlådan, se Höja lastlådan (sida 16).
2. Lossa startgeneratorns svängmutter (Figur 53).

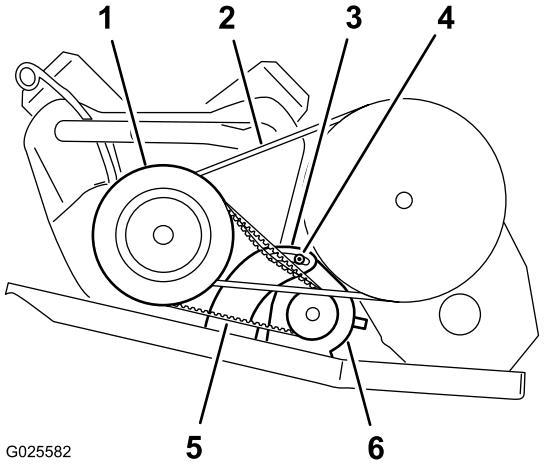

Figur 53

1. Primärdrivkopplingens hus
2. Drivrem
3. Svängfäste för generator
4. Svängmutter
5. Startgeneratorrem
6. Startgenerator

3. Kila in en bändstång mellan motorfästet och startgeneratorn.
4. Tryck bändstången nedåt för att vrida startgeneratorn i skåran tills remmen är så spänd att den endast böjs 6 mm då en kraft på 44 N appliceras (Figur 53).
5. Dra åt svängmuttern för hand och ta bort bändstången (Figur 53).
6. Dra åt svängmuttern till 88–115 Nm.
7. Sänk ned lastlådan, se Sänka ned lastlådan (sida 16).

Underhåll av chassit

Justera lastlådans spärrhakar

Om lastlådans spärrhakar inte är korrekt inställda så vibrerar lastlådan vid körning. Du kan justera spärrstiften så att spärrhakarna håller lastlådan ordentligt fast vid chassit.

1. Lossa muttern i änden av spärrstiftet (Figur 54).

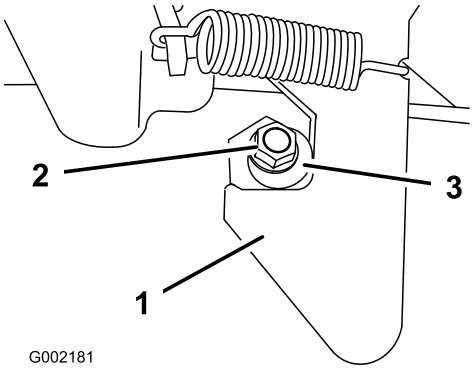

Figur 54

1. Spärrhake
2. Låsmutter
3. Spärrstift

2. Vrid spärrstiftet medsols tills det sitter tätt mot haken på spärrhaken (Figur 54).
3. Dra åt låsmuttern till 19,7–25,4 Nm.
4. Upprepa steg 1 till 3 för spärrhaken på andra sidan av fordonet.

Rengöring

Tvätta maskinen

Maskinen ska tvättas när så erfordras. Använd enbart vatten eller vatten och ett milt tvättmedel. Det går att använda en trasa vid tvätt av maskinen, men huven kan förlora lite av sin glans.

Viktigt: Använd inte en högtryckstvätt för att tvätta maskinen. Högtryckstvättar kan skada elsystemet, viktiga dekaler kan lossna eller fett som behövs vid friktionspunkterna kan tvättas bort. Undvik att använda alltför mycket vatten nära kontrollpanelen, motorn och batteriet.

Förvaring

1. Placera maskinen på ett plant underlag, dra åt parkeringsbromsen, slå av motorn och ta ut nyckeln.
2. Rengör hela maskinen från smuts och lort, inklusive utsidan av motorns cylinderhuvudflänsar och blåsarhuset.

   Viktigt: Tvätta maskinen med ett milt rengöringsmedel och vatten. Använd inte en högtryckstvätt för att tvätta maskinen. Högtryckstvätt av maskinen kan skada elsystemet och tvätta bort fett som behövs vid friktionspunkterna. Undvik att använda alltför mycket vatten nära kontrollpanelen, lampor, motor och batteri.
3. Kontrollera bromsarna, se Kontrollera bromsarna (sida 38).
4. Serva luftrenaren, se Serva luftrenaren (sida 26).
5. Smörj maskinen. Se Smörjning (sida 26).
6. Byt motoroljan, se Byta olja (modell 07266TC och 07279) (sida 27) och Byta olja (modell 07273 och 07273TC) (sida 28).
7. Kontrollera lufttrycket i däcken, se Kontrollera däcktrycket (sida 19).
8. Förbered bränslesystemet på följande vis om fordonet ska ställas i förvaring längre än en månad:
   A. Fyll på med en oljebaserad bränslestabiliserare/-konditionerare i bränsletanken.

      Viktigt: Förvara inte stabiliserad bensin längre än tre månader.

      Följ blandningsanvisningarna från bränslestabiliserarens tillverkare. (0,04 l per 5 liter).

      Viktigt: Använd inte en alkoholbaserad bränslestabiliserare (etanol eller metanol).

      Obs: En stabiliserare/konditionerare fungerar som mest effektivt när den blandas med färsk bensin och alltid används.
   B. Kör motorn så att det stabiliserade bränslet fördelas i bränslesystemet (5 minuter).
   C. Stanna motorn, låt den svalna och töm bränsletanken.

      Obs: Kassera bränslet på lämpligt sätt. Återvinn enligt lokala föreskrifter.
   D. Starta motorn igen och kör den tills den stannar.
   E. Choka motorn.
   F. Starta och kör den tills den inte längre startar.
9. Ta bort tändstiften och kontrollera deras skick; se Kontrollera och byta ut tändstiftet (sida 29).
10. Häll i två matskedar motorolja i tändstiftshålet när stiften är borttagna från motorn.
11. Använd elstarten för att dra runt motorn och fördela oljan i cylindern.
12. Montera tändstiften och dra åt till rekommenderat moment, se Kontrollera och byta ut tändstiftet (sida 29).

    Obs: Sätt inte fast tändkabeln på tändstiften.
13. Ta ut batteriet ur chassit och ladda det fullt, se Avlägsna batteriet (sida 31).

    Viktigt: Batteriet måste vara fulladdat så att det inte fryser och skadas vid temperaturer under 0 °C. Ett fulladdat batteri behåller sin laddning i ungefär 50 dagar vid temperaturer under 4 °C.

    Obs: Låt inte kablarna vara anslutna till batteriet under förvaringen.
14. Kontrollera och dra åt alla bultar, muttrar och skruvar. Reparera eller byt ut skadade delar.
15. Måla i lackskador och bara metallytor.

    Obs: Färg finns att köpa hos din närmaste auktoriserade återförsäljare.
16. Förvara maskinen i ett rent och torrt garage eller lagerutrymme.
17. Avlägsna tändningsnyckeln och placera den på en säker plats utom räckhåll för barn.
18. Täck över maskinen för att skydda den och hålla den ren.

Anteckningar:

Lista över internationella återförsäljare

Återförsäljare:	Land:	Telefonnummer:	Återförsäljare:	Land:	Telefonnummer:
Agrolanc Kft	Ungern	36 27 539 640	Maquiver S.A.	Colombia	57 1 236 4079
Balama Prima Engineering Equip.	Hongkong	852 2155 2163	Maruyama Mfg. Co. Inc.	Japan	81 3 3252 2285
B-Ray Corporation	Korea	82 32 551 2076	Mountfield a.s.	Tjeckien	420 255 704 220
Casco Sales Company	Puerto Rico	787 788 8383	Mountfield a.s.	Slovakien	420 255 704 220
Ceres S.A.	Costa Rica	506 239 1138	Munditol S.A.	Argentina	54 11 4 821 9999
CSSC Turf Equipment (pvt) Ltd.	Sri Lanka	94 11 2746100	Norma Garden	Ryssland	7 495 411 61 20
Cyril Johnston & Co.	Nordirland	44 2890 813 121	Oslinger Turf Equipment SA	Ecuador	593 4 239 6970
Cyril Johnston & Co.	Irland	44 2890 813 121	Oy Hako Ground and Garden Ab	Finland	358 987 00733
Equiver	Mexiko	52 55 539 95444	Parkland Products Ltd.	Nya Zeeland	64 3 34 93760
Femco S.A.	Guatemala	502 442 3277	Perfetto	Polen	48 61 8 208 416
ForGarder OU	Estland	372 384 6060	Pratoverde SRL.	Italien	39 049 9128 128
G.Y.K. Company Ltd.	Japan	81 726 325 861	Prochaska & Cie	Österrike	43 1 278 5100
Geomechaniki of Athens	Grekland	30 10 935 0054	RT Cohen 2004 Ltd.	Israel	972 986 17979
Golf international Turizm	Turkiet	90 216 336 5993	Riversa	Spanien	34 9 52 83 7500
Guandong Golden Star	Kina	86 20 876 51338	Lely Turfcare	Danmark	45 66 109 200
Hako Ground and Garden	Sverige	46 35 10 0000	Solvert S.A.S.	Frankrike	33 1 30 81 77 00
Hako Ground and Garden	Norge	47 22 90 7760	Spypros Stavrinides Limited	Cypern	357 22 434131
Hayter Limited (U.K.)	Storbritannien	44 1279 723 444	Surge Systems India Limited	Indien	91 1 292299901
Hydroturf Int. Co Dubai	Förenade Arabemiraten	97 14 347 9479	T-Markt Logistics Ltd.	Ungern	36 26 525 500
Hydroturf Egypt LLC	Egypten	202 519 4308	Toro Australia	Australien	61 3 9580 7355
Irrimac	Portugal	351 21 238 8260	Toro Europe NV	Belgien	32 14 562 960
Irrigation Products Int'l Pvt Ltd.	Indien	0091 44 2449 4387	Valtech	Marocko	212 5 3766 3636
Jean Heybroek b.v.	Nederländerna	31 30 639 4611	Victus Emak	Polen	48 61 823 8369

Europeiskt sekretessmeddelande

De uppgifter som Toro registrerar
Toro Warranty Company (Toro) respekterar din integritet. För att kunna behandla dina garantianspråk och kontakta dig i händelse av att en produkt måste återkallas ber vi dig att uppge vissa personuppgifter, antingen direkt eller via din lokala Toro-återförsäljare.

Toros garantisystem körs på servrar som finns i USA där sekretesslagarna kanske inte ger samma skydd som i ditt land.

GENOM ATT UPPGE DINA PERSONUPPGIFTER TILL OSS SAMTYCKER DU TILL ATT DE BEHANDLAS SÅ SOM BESKRIVS I DET HÄR SEKRETESSMEDDELANDET.

Så här använder Toro informationen
Toro kan använda dina personuppgifter för att behandla garantianspråk och för att kontakta dig i händelse av att en produkt återkallas. Toro kan vidarebefordra uppgifterna till sina dotterbolag, återförsäljare eller andra affärspartners i samband med någon av dessa aktiviteter. Vi säljer inte dina personuppgifter till något annat företag. Vi förbehåller oss rätten att vidarebefordra personuppgifter i syfte att efterleva tillämpliga lagar och uppfylla förfrågningar från vederbörliga myndigheter, administrera system på rätt sätt eller för vår egen eller andra användares säkerhet.

Så här sparas dina personuppgifter
Vi sparar dina personuppgifter så länge vi behöver dem för det syfte de ursprungligen registrerades för, av andra legitima skäl (t.ex. för att följa föreskrifter) eller så länge som krävs enligt tillämplig lag.

Toros engagemang för att skydda dina personuppgifter
Vi vidtar skäliga försiktighetsåtgärder för att skydda dina personuppgifter. Vi vidtar också åtgärder för att bibehålla personuppgifternas aktuella status så att de är korrekta.

Åtkomst och korrigering av personuppgifter
Om du vill granska eller korrigera personuppgifter kan du kontakta oss via e-post på legal@toro.com.

Konsumenträtt i Australien

Australiensiska kunder hittar information rörande australiensisk konsumenträtt inuti förpackningen eller hos den lokala Toro-återförsäljaren.

Toros heltäckande garanti

Begränsad garanti

Fel och produkter som omfattas

The Toro Company och dess dotterbolag Toro Warranty Company garanterar gemensamt, och i enlighet med ett avtal dem emellan, att din Toro-produkt (”produkten”) är utan material- och tillverkningsfel i två år eller 1 500 arbetstimmar*, beroende på vilket som inträffar först. Den här garantin gäller för alla produkter förutom luftare (och för dem finns det separata garantiförklaringar). Om ett fel som omfattas av garantin föreligger, kommer vi att reparera produkten utan kostnad. Detta omfattar feldiagnos, utförande av arbetet, reservdelar och transport. Denna garanti börjar gälla det datum då produkten levereras till den ursprungliga köparen i återförsäljarledet.
* Produkten är försedd med en timmätare.

Anvisningar för garantiservice

Du är ansvarig för att meddela produktdistributören eller den auktoriserade återförsäljaren som du köpte produkten av så snart du tror att ett fel som omfattas av garantin föreligger. Om du behöver hjälp med att hitta en produktdistributör eller auktoriserad återförsäljare, eller om du har några frågor som rör dina rättigheter och skyldigheter beträffande garantin, kan du kontakta oss på:

Toro Commercial Products Service Department
Toro Warranty Company
8111 Lyndale Avenue South
Bloomington, MN 55420-1196 USA

+1–952–888–8801 eller +1–800–952–2740
E-post: commercial.warranty@toro.com

Ägarens ansvar

Som ägare till produkten är du ansvarig för att utföra det underhåll och de justeringar som krävs, i enlighet med anvisningarna i *bruksanvisningen*. Om du inte utför det underhåll och de justeringar som krävs kan detta leda till att ett eventuellt garantianspråk inte godkänns.

Produkter och fel som inte omfattas

Det är inte alla produkt- eller funktionsfel som kan inträffa under garantiperioden som beror på material- eller tillverkningsfel. Den här garantin omfattar inte följande:

- Produktfel som orsakats av att andra reservdelar än Toro-originaldelar har använts eller av att extra, modifierade tillbehör och produkter som inte har tillverkats av Toro har monterats och använts. I vissa fall erbjuder tillverkaren en separat garanti för sådana produkter.
- Produktfel som orsakas av underlåtenhet att utföra det underhåll och/eller de justeringar som rekommenderas. Garantianspråk kan komma att underkännas om Toro-produkten inte underhålls i enlighet med anvisningarna i stycket Rekommenderat underhåll i *bruksanvisningen*.
- Produktfel som orsakas av felaktig, slarvig eller vårdslös användning av produkten.
- Slitdelar som förbrukas vid användning, förutom om dessa visar sig vara defekta. Exempel på slitdelar som förbrukas eller slits ut vid normal användning av produkten omfattar, men är inte begränsade till, bromsklossar, bromsbelägg, lamellbelägg, knivar, cylindrar, valsar och lager (tätade eller smörjbara), underknivar, tändstift, svänghjul och svänghjulslager, däck, filter, remmar samt vissa sprutkomponenter som membran, munstycken och backventiler m.m.
- Fel som orsakats av yttre påverkan. Yttre påverkan omfattar, men är inte begränsat till, väder, förvaringsomständigheter, föroreningar, användning av bränslen, kylvätskor, smörjmedel, tillsatser, konstgödningsmedel, vatten eller kemikalier m.m. som ej har godkänts.
- Fel eller problem med prestandan på grund av att bränslen (t.ex. bensin, diesel eller biodiesel) som inte uppfyller respektive industristandarder har använts.
- Normalt förekommande buller, vibrationer, slitage och försämringar.
- Normalt slitage omfattar, men är inte begränsat till, skador på säten till följd av slitage eller nötning, slitage på målade ytor, repor på dekaler eller fönster m.m.

Reservdelar

Reservdelar som planeras att bytas ut i förbindelse med nödvändigt underhåll omfattas endast av garantin under perioden fram till den planerade tidpunkten för utbytet av delen. Delar som byts ut i enlighet med den här garantin omfattas av garantin under hela den återstående produktgarantin och tillfaller Toro. Toro fattar det slutliga beslutet om huruvida en befintlig del eller enhet ska repareras eller bytas ut. Toro har rätt att använda omarbetade reservdelar vid garantireparationer.

Garanti för djupurladdnings- och litiumjonbatterier:

Djupurladdnings- och litiumjonbatterier har en total livslängd på ett visst antal kilowattimmar. Användnings-, laddnings- och underhållstekniker kan förlänga eller minska den totala batterilivslängden. I och med att batterierna i produkten används minskar gradvis mängden användbart arbete mellan laddningsintervallerna tills dess att batteriet är helt urladdat. Ansvaret för att ersätta urladdade batterier, på grund av normal användning, faller på produktens ägare. Batterierna måste kanske bytas ut under garantiperioden, och det sker då på ägarens bekostnad. Observera (endast litiumjonbatterier): Garantin för litiumjonbatterier är begränsad och beräknas proportionellt från år tre till fem baserat på användningstid och antal förbrukade kilowattimmar. Se *bruksanvisningen* för mer information.

Ägaren bekostar underhållet

Den vanliga service som krävs för Toro-produkter omfattar bland annat att finjustera motorn, smörja, rengöra och polera maskinen, byta filter och kylvätska samt att utföra det underhåll som rekommenderas. Sådan service får ägaren själv bekosta.

Allmänna villkor

Reparation av en auktoriserad Toro-distributör eller Toro-återförsäljare är den enda kompensation som du har rätt till under denna garanti.

Varken The Toro Company eller Toro Warranty Company är ansvariga för indirekta eller oförutsedda skador eller följdskador i samband med användningen av de Toro-produkter som omfattas av denna garanti. Detta inkluderar alla kostnader eller utgifter för att tillhandahålla ersättningsutrustning eller service under rimliga perioder med funktionsfel eller avsaknad av möjlighet av använda produkten medan reparationer som omfattas av garantin utförs. Med undantag för den emissionsgaranti som nämns nedan, och endast om denna är tillämplig, finns ingen annan uttrycklig garanti. Alla indirekta garantier i fråga om säljbarhet och användningslämplighet är begränsade till denna uttryckliga garantis varaktighet.

I vissa stater är det inte tillåtet att undanta oförutsedda skador eller följdskador, eller tidsbegränsa en indirekt garantis varaktighet, och i dessa fall är det möjligt att ovanstående undantag och begränsningar inte gäller. Denna garanti ger dig specifika juridiska rättigheter, och du kan även ha andra rättigheter som varierar från stat till stat.

Anmärkning om motorgarantin:

Produktens emissionskontrollsystem kan omfattas av en separat garanti som uppfyller de krav som fastställts av den amerikanska miljömyndigheten (Environmental Protection Agency, EPA) och/eller Kaliforniens luftskyddsmyndighet (California Air Resources Board, CARB). Tidsbegränsningarna som anges ovan är inte tillämpliga i fråga om garantin för emissionskontrollsystem. Se garantiförklaringen om emissionskontroll som medföljer produkten eller finns i motortillverkarens dokumentation för ytterligare information.

Andra länder än USA och Kanada

Kunder som har köpt Toro-produkter som exporterats från andra länder än USA eller Kanada ska kontakta sin Toro-distributör (återförsäljare) för att få garantipolicyn för sitt eget land eller sin provins eller stat. Om du av någon anledning är missnöjd med din distributörs service eller har svårt att få garantiupplysningar kontaktar du Toro-importören.

374-0253 Rev B