Form No. 3385-295 Rev B

TORO®

Count on it.

Betjeningsvejledning

# Pro Force™-blæsemaskine

**Modelnr. 44538—Serienr. 314000001 og derover**

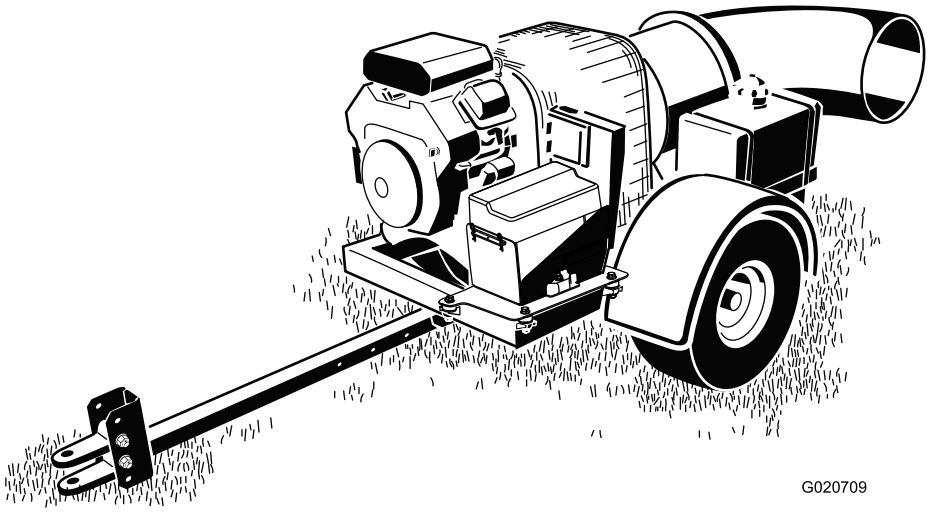


Registrer dit produkt på www.Toro.com.
Oversættelse af original (DA)

CE

*3385-295* B

Dette produkt overholder alle relevante EU-direktiver. Yderligere oplysninger fås på den separate produktspecifikke overensstemmelseserklæring.

**Vigtigt: Denne motor er ikke udstyret med en gnistfangerlydpotte. Det er en overtrædelse af California Public Resource Code Section 4442 at bruge eller betjene denne motor på et skovbegroet, buskbegroet eller græsbegroet område. Andre stater eller føderale områder kan have lignende lovgivning.**

**⚠ ADVARSEL**

**CALIFORNIEN**
**Advarsel i henhold til erklæring nr. 65**

**Dette produkt indeholder et eller flere kemikalier, der ifølge staten Californien er kræftfremkaldende og giver medfødte defekter eller forplantningsskader.**

**Udstødningsgassen fra dette produkt indeholder kemikalier, der ifølge staten Californien er kræftfremkaldende samt giver fødselsskader eller andre forplantningsskader.**

**Elektromagnetisk kompatibilitet**

**Indenlandsk:** Denne enhed overholder paragraf 15 i FCC-reglerne. Drift er med forbehold af følgende to forhold: (1) Enheden må ikke forårsage skadelig interferens, og (2) denne enhed skal acceptere interferens, herunder interferens der kan forårsage uønsket drift.

Dette udstyr genererer og bruger radiofrekvensenergi, og hvis det ikke installeres og bruges korrekt, dvs. i nøje overensstemmelse med producentens anvisninger, kan det forårsage interferens på radio- og tv-modtagelse. Det er blevet typetestet og overholder de i FCC-reglerne anførte grænser for computerudstyr i klasse B i henhold til specifikationerne i stykke J, paragraf 15, i FCC-reglerne, som er udformet til at give rimelig beskyttelse mod sådan interferens i en boliginstallation. Der er imidlertid ingen garanti for, at der ikke kan opstå interferens i en installation. Hvis dette udstyr forårsager interferens på radio- og tv-modtagelse, hvilket kan afgøres ved at tænde og slukke udstyret, opfordres brugeren til at forsøge at afhjælpe interferensen med en af følgende foranstaltninger:Drej modtagerantennen, flyt styreenhedsmodtageren i forhold til radio-/tv-antennen, eller slut styreenheden til en anden stikkontakt, så styreenhed og radio/tv er koblet til forskellige grenledninger. Brugeren skal om nødvendigt kontakte forhandleren eller en erfaren radio-/tv-tekniker med henblik på yderligere afhjælpningsforslag. Brugeren kan eventuelt drage nytte af følgende brochure, der er udarbejdet af Federal Communications Commission (amerikansk standardiseringsorgan): "How to Identify and Resolve Radio-TV Interference Problems" (Sådan identificeres og løses problemer med radio-/tv-interferens). Denne brochure kan fås hos U.S. Government Printing Office, Washington, DC 20402. Varenr. 004-000-00345-4.

**FCC-id: LOBSBU200-basis, LOBSHH200-håndholdt**

**IC: 7955A-SBU200-basis, 7955A-SHH200-håndholdt**

Drift er med forbehold af følgende to forhold: (1) enheden forårsager muligvis ikke interferens, og (2) denne enhed skal acceptere interferens, herunder interferens, der kan forårsage uønsket drift.

**⚠ FORSIGTIG**

**Den bruger, der foretager ændringer eller modifikationer, der ikke er udtrykkelig godkendt af den part, der er ansvarlig for regeloverholdelse, kan således ugyldiggøre brugerens ret til at betjene udstyret.**

Dette gnisttændingssystem er i overensstemmelse med de canadiske ICES-002.

# Indledning

Denne blæsemaskine trækkes bag en plænetraktor, som er beregnet til brug af professionelle, ansatte operatører i kommercielle anvendelsesområder. Blæsemaskinens hovedformål er effektivt at rydde store mængder uønsket affald fra velholdte græsplæner i parker, på golfbaner, sportsarealer og kommercielle områder.

Læs denne vejledning omhyggeligt, så du kan lære at betjene og vedligeholde produktet korrekt samt undgå person- og produktskade. Det er dit ansvar at betjene produktet korrekt og sikkert.

Du kan kontakte Toro direkte på www.Toro.com for at få oplysninger om produkter og tilbehør, hjælp til at finde en forhandler eller for at registrere dit produkt.

Når du har brug for service, originale Toro-dele eller yderligere oplysninger, bedes du kontakte en autoriseret serviceforhandler eller Toros kundeservice samt have produktets model- og serienummer parat. Figur 1 viser model- og serienummerets placering på produktet. Skriv numrene, hvor der er gjort plads til dette.

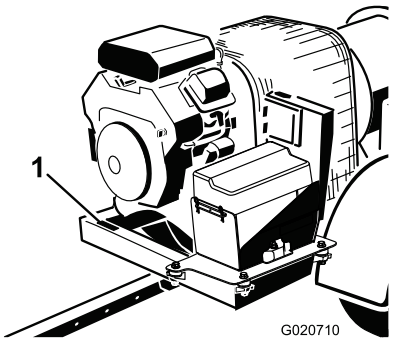


**Figur 1**

1. Model- og serienummerets placering

**Modelnr.** _____

**Serienr.** _____

**© 2014—The Toro® Company**
**8111 Lyndale Avenue South**
**Bloomington, MN 55420**



**Kontakt os på www.Toro.com.**
**Trykt i USA.**
**Alle rettigheder forbeholdes**

Denne manual advarer dig om mulige farer og giver dig særlige sikkerhedsoplysninger ved hjælp af advarselssymbolet (Figur 2), der angiver en fare, som kan forårsage alvorlig personskade eller død, hvis du ikke følger de anbefalede forholdsregler.

**Figur 2**

1. Advarselssymbol

---

Denne betjeningsvejledning bruger to andre ord til at fremhæve oplysninger. **Vigtigt** henleder opmærksomheden på særlige mekaniske oplysninger, og **Bemærk** angiver generel information, som det er værd at lægge særligt mærke til.

# Indhold


Sikkerhed ..... 4
Sikker betjeningspraksis ..... 4
Sikkerheds- og instruktionsmærkater ..... 6
Opsætning ..... 7
1 Tilslutning af batteriet..... 7
2 Montering af bugsertrækket på blæsemaskinen ..... 8
3 Sådan kobles blæsemaskinen til bugseringskøretøjet..... 8
Produktoversigt ..... 9
Betjeningsanordninger ..... 9
Betjening .....10
Påfyldning af brændstof.....10
Kontrol af motoroliestanden.....12
Kontrol af dæktrykket.....12
Kontrol af hjullåsemøtrikkernes tilspændingsmoment .....12
Start og standsning af motoren .....12
Start, stop og inaktivitet time-out .....14
Strømbesparelsestilstand .....14
Justering af dysens retning .....14
Tip vedrørende betjening.....15
Vedligeholdelse .....16
Skema over anbefalet vedligeholdelse .....16
Kontrolliste for daglig vedligeholdelse .....17
Eftersyn af luftfilteret.....18
Service af kulfilterbeholderen.....19
Serviceeftersyn af motorolien.....19
Associer fjernbetjening og basisenhed .....21
Serviceeftersyn af tændrørene .....22
Udskiftning af brændstoffiltrene.....22
Serviceeftersyn af brændstoftanken.....23
Rengøring af motorskærm og oliekøler .....23
Kontrol af dysen .....23
Justering af remmen.....24
Vedligeholdelse af det elektriske system .....24
Opbevaring .....25
Bortskaffelse af affald .....26

# Sikkerhed

**Risikokontrol og forebyggelse af ulykker er afhængig af, at personalet, der er involveret i betjening, transport, vedligeholdelse og opbevaring af maskinen, er bevidst om, opmærksom på og uddannet i brugen af og farerne ved maskinen. Forkert brug eller vedligeholdelse af maskinen kan medføre personskade eller dødsfald. Følg nedenstående sikkerhedsanvisninger for at mindske risikoen for personskade eller død.**

# Sikker betjeningspraksis

Følgende anvisninger er tilpasset ud fra ANSI-standard B71.4-2012.

## Uddannelse

- Læs betjeningsvejledningen og andet uddannelsesmateriale. Hvis en operatør eller en mekaniker ikke kan læse og forstå det sprog, som vejledningen er skrevet på, er det ejerens ansvar at forklare dette materiale for dem.
- Bliv fortrolig med anvisningerne for sikker betjening af udstyret samt med betjeningsanordningerne og sikkerhedssymbolerne.
- Alle operatører og mekanikere bør gennemgå træning. Ejeren er ansvarlig for uddannelsen af brugerne.
- Lad aldrig børn eller andre, som ikke er uddannede dertil, betjene eller udføre service på udstyret. Vær opmærksom på, at lokale forskrifter kan angive en mindstealder for operatøren.
- Ejeren/brugeren kan forhindre og er ansvarlig for ulykker eller personskader, som måtte ramme vedkommende selv, andre personer eller ejendom.

## Forberedelser

- Bedøm terrænet, så du kan vælge det nødvendige tilbehør og udstyr til korrekt og sikker udførelse af opgaven. Brug kun tilbehør og udstyr, der er godkendt af producenten.
- Bær korrekt beklædning, bl.a. sikkerhedshjelm, sikkerhedsbriller og høreværn. Langt hår, løsthængende tøj eller smykker kan blive filtret ind i bevægelige dele.
- Undersøg området, hvor udstyret skal anvendes, og fjern alle genstande som f.eks. sten, legetøj og ledninger, som kan blive slynget ud af maskinen.
- Hold alle omkringstående væk fra anvendelsesområdet.
- Hold alle afskærmninger og sikkerhedsanordninger på plads. Hvis en afskærmning, sikkerhedsanordning eller mærkat er ulæselig eller beskadiget, skal den repareres eller udskiftes, før maskinen betjenes. Spænd også alle løse møtrikker, bolte og skruer for at sikre, at maskinen er i sikker driftsmæssig stand.
- Kontroller, at sikkerhedskontakter og afskærmninger er korrekt påmonteret og fungerer korrekt. Betjen ikke maskinen, medmindre disse fungerer korrekt.

## Sikker håndtering af brændstoffer

- For at undgå person- eller tingsskade skal du være yderst forsigtig, når du håndterer benzin. Benzin er ekstremt brandfarlig og dampene er eksplosive.
- Sluk alle cigaretter, cigarer, piber og andre antændingskilder.
- Brug kun en godkendt brændstofbeholder.
- Afmonter aldrig brændstofdækslet, og tilføj aldrig brændstof, mens motoren kører.
- Lad motoren køle af før genopfyldning.
- Fyld aldrig brændstof på maskinen inden døre.
- Opbevar aldrig maskinen eller brændstofbeholdere, hvor der er åben ild, gnister eller vågeblus som f.eks på en vandvarmer eller på andre apparater.
- Fyld aldrig beholdere inde i et køretøj eller på en lastbil eller anhænger med plastikforing. Stil altid beholdere på jorden med afstand fra køretøjet før påfyldning.
- Fjern udstyr fra lastbilen eller anhængeren, og fyld det op igen på jorden. Hvis dette ikke er muligt, skal påfyldning af udstyret finde sted med en bærbar beholder i stedet for direkte fra brændstofstanderen.
- Påfyldningsdysen skal altid være i kontakt med kanten af åbningen i brændstoftanken eller -dunken, indtil påfyldningen er afsluttet. Brug ikke en låseenhed til slangespidsen.
- Hvis der kommer brændstof på dit tøj, skal du skifte tøj øjeblikkeligt.
- Fyld aldrig for meget på brændstoftanken. Sæt brændstofdækslet på igen og spænd det godt fast.

## Betjening

- Betjen aldrig blæsemaskinen, hvis den ikke er tilsluttet til et bugseringskøretøj.
- Vær årvågen, sænk hastigheden, og udvis forsigtighed, når du vender. Se bagud og til siden, inden du skifter retning.
- Vær opmærksom på retningen af blæsemaskinens dyse, og ret den ikke mod nogen.
- Udvis stor forsigtighed, når du på- eller aflæsser maskinen fra en anhænger eller lastbil.
- Vær forsigtig, når du nærmer dig blinde hjørner, buske, træer eller andre genstande, der kan blokere for udsynet.
- Lad ikke motoren køre i, eller ret ikke blæsemaskinens dyse ind på, et afgrænset område uden tilstrækkelig ventilation. Udstødningsgasser er farlige og kan være dødbringende.
- Dette produkt kan overskride støjniveauer på 85 dB(A) ved operatørens position. Det anbefales at anvende høreværn ved længere tids brug for at mindske risikoen for varige høreskader.

- Det kræver koncentration at bruge maskinen. Gør følgende for at undgå at miste herredømmet over maskinen:
  - Maskinen må kun betjenes i dagslys, eller hvor der er godt, kunstigt lys.
  - Kør langsomt, og hold øje med huller eller andre skjulte farer.
  - Kør ikke tæt på bunkere, grøfter, vandløb eller andre farer.
  - Reducer hastigheden, når du drejer skarpt, og når du vender på skråninger.
  - Undgå at starte og stoppe pludseligt.
  - Før du bakker, skal du se bagud og sikre dig, at der ikke står nogen bag maskinen.
  - Hold øje med trafikken, når du krydser eller kører i nærheden af veje. Hold altid tilbage for andre.
- Hold afstand til dyseåbningen, når maskinen er i drift. Hold omkringstående på afstand af dyseåbningen, og ret ikke det udblæste materiale mod omkringstående.
- Betjen ikke maskinen, hvis du er påvirket af alkohol eller medicin.
- Lyn kan forårsage alvorlig personskade eller død. Hvis der observeres lyn eller høres torden i området, må maskinen ikke anvendes. Søg ly.
- Hvis bugseringskøretøjets motor sætter ud, eller maskinen mister fart og ikke kan nå op til toppen af en skråning, må du ikke vende maskinen. Bak altid bugseringskøretøjet langsomt lige nedad en skråning.
- **Løb ingen risici, der kan medføre personskader! Stop brug af maskinen, hvis en person eller et dyr uventet dukker op i eller nær anvendelsesområdet.** Skødesløs betjening kan i kombination med terrænets hældning, rikochetterede genstande eller forkert anbragte sikkerhedsafskærmninger føre til skader på grund af udslyngning af genstande. Genoptag ikke brugen, før området er ryddet.
- Berør ikke motoren eller lydpotten, mens motoren kører – heller ikke lige efter, at den er stoppet. Disse områder kan være varme nok til at forårsage forbrændinger.

## Fjernbetjeningens funktion

- Læs og følg alle anvisninger.
- Hvis sikkerhedsforanstaltningerne ikke følges, kan udstyr fejle, brugeren kan få frataget retten til at betjene udstyret, og det kan øge risikoen for personskade.
- Benyt og vedligehold ledninger på korrekt vis. Følg udstyrsproducentens anvisninger. Forkerte, løse eller flossede ledninger kan føre til systemfejl, beskadigelse af udstyr og uregelmæssig drift.
- Hvis der foretages udstyrsændringer eller -modifikationer, der ikke er godkendt af producenten, bortfalder garantien.
- Udstyrets ejer/brugere skal overholde al gældende føderal, statslig eller lokal lovgivning i relation til installationen og driften af udstyret. Hvis disse bestemmelser ikke overholdes kan det medføre bødestraf og fratage brugerens ret til at betjene udstyret.
- Sørg for, at maskinen og det omgivende område er ryddet før idriftsættelse. Fjernbetjeningssystemet må ikke aktiveres, før det er sikkert at gøre det.
- Sluk for fjernbetjeningen og fjern strømmen fra basisenheden før der foretages vedligeholdelse. Dette vil forhindre utilsigtet idriftsættelse af den betjente maskine.
- Strømmen kan fjernes fra basisenheden ved at frakoble 12-benskablerne fra basisenhedens stik P1, eller ved at afbryde strømforsyningen til kredsløbet.
- Hold enhederne rene med en fugtig klud. Fjern mudder, beton, snavs osv. efter brug for at undgå, at knapper, håndtag, ledninger og kontakter blokeres eller tilstoppes.
- Undgå, at væske kan trænge ind i fjernbetjeningen eller basisenheden. Brug ikke højtryksudstyr til at rengøre fjernbetjeningen eller basisenheden.
- Frakobl radioens basisenhed før der foretages svejsning på maskinen. Hvis basisenheden ikke frakobles, kan det medføre, at basisenheden ødelægges eller påføres skade.
- Enheder må kun betjenes og opbevares inden for de betjenings- og opbevaringstemperaturer, der er angivet i afsnittet Specifikationer i dette dokument.

## Vedligeholdelse og opbevaring

- Lad motoren køle af, før du stiller maskinen til opbevaring, og opbevar den ikke i nærheden af åben ild.
- Luk for brændstoftilførslen under opbevaring og transport. Brændstof må ikke opbevares i nærheden af åben ild eller aftappes inden døre.
- Parker maskinen på en plan overflade. Lad aldrig personer, som ikke er uddannede dertil, udføre service på maskinen.
- Brug om nødvendigt donkrafte til at understøtte komponenter.
- Frakobl batteriet, eller fjern tændrørskablerne, før der foretages nogen form for reparation. Frakobl minuspolen først og pluspolen sidst. Tilslut pluspolen først og minuspolen sidst.
- Fjern nøglen fra tændingen for at forhindre utilsigtet motorstart, når du efterser, justerer eller opbevarer maskinen.
- Udfør kun den vedligeholdelse, som er beskrevet i instruktionerne i denne vejledning. Kontakt en autoriseret Toro-forhandler, hvis det nogen sinde skulle være nødvendigt med større reparationer, eller du har brug for anden hjælp.
- Undgå brandfare: Hold motoren fri for overskydende fedt, græs, blade og ophobet snavs. Vask aldrig en varm motor eller elektriske dele med vand.
- Sørg for, at maskinen er i sikker driftsmæssig stand, ved at holde møtrikker, bolte og skruer tilspændt. Kontroller monteringsboltene og -møtrikkerne på ventilatoraksellejet

hyppigt for at sikre, at de er tilspændt i henhold til specifikationen.

- Hvis motoren skal køre for at udføre en vedligeholdelsesjustering, skal du holde hænder, fødder, tøj og andre kropsdele væk fra ventilatoren og andre bevægelige dele.
- Kør ikke motoren med for høj hastighed ved at ændre på regulatorindstillingerne. Få en autoriseret Toro-forhandler til at kontrollere det maksimale motoromdrejningstal med en omdrejningstæller af hensyn til sikker og nøjagtig drift.
- Motoren skal være slukket, før du kontrollerer oliestanden eller hælder olie i krumtaphuset.
- Hold hænder og fødder væk fra bevægelige dele. Undgå om muligt at foretage justeringer, mens motoren kører.
- Oplad batterierne på et åbent sted med god ventilation, væk fra gnister og åben ild. Træk stikket til opladeren ud af stikkontakten, før den tilsluttes eller frakobles batteriet. Brug beskyttelsesdragt og isoleret værktøj.
- Hold alle dele i god driftsmæssig stand og alle beslag tilspændt. Udskift alle slidte eller beskadigede mærkater.
- Brug kun Toro-godkendte redskaber. Garantien kan bortfalde, hvis maskinen bruges sammen med redskaber, der ikke er godkendt.

## Bugsering

- Vær forsigtig, når du læsser eller aflæsser maskinen på/fra en trailer eller lastbil.
- Brug en rampe i fuld bredde, når maskinen læsses på en trailer eller lastbil.
- Fastgør maskinen med stropper, kæder, kabler eller reb. Både de forreste og bageste stropper bør føres nedad og væk fra maskinen.

# Sikkerheds- og instruktionsmærkater

Sikkerheds- og instruktionsmærkaterne kan nemt ses af operatøren og er placeret tæt på potentielle risikoområder. Beskadigede eller bortkomne mærkater skal udskiftes.

**115-5105**

1. Advarsel – læs *betjeningsvejledningen*.
2. Advarsel – få undervisning, før denne maskine tages i brug.
3. Advarsel – stands motoren, tag tændingsnøglen ud og læs vejledningerne, før der foretages service eller vedligeholdelse.
4. Fare for udslyngede genstande – hold sikker afstand til maskinen.
5. Advarsel – hold afstand til bevægelige dele, og bevar alle afskærmninger på plads.
6. Advarsel – undlad at starte motoren, når maskinen er koblet fra bugseringskøretøjet. Fastgør maskinen til bugseringskøretøjet, inden motoren startes.

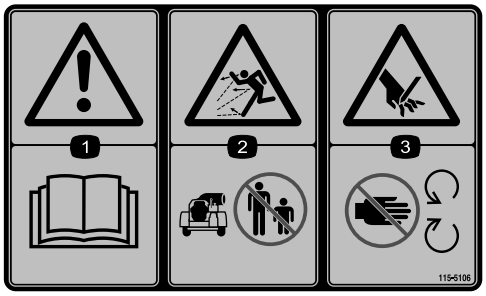


**115-5106**

1. Advarsel – læs *betjeningsvejledningen.*
2. Fare for udslyngede genstande – hold sikker afstand til maskinen.
3. Fare for at skære sig/amputation; hænder – hold afstand til bevægelige dele. Hold alle afskærmninger og sikkerhedsanordninger på plads.

**115-5113**

1. Advarsel – læs *betjeningsvejledningen,* brug høreværn og sikkerhedsbriller.

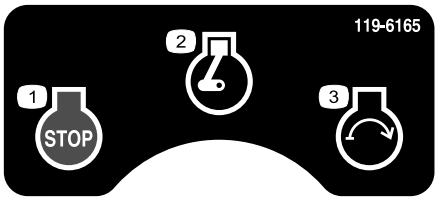


**119-6165**

1. Motor – stop
2. Motor – kører
3. Motor – start

# Opsætning

## Løsdele

Brug skemaet herunder til at kontrollere, at alle dele er blevet leveret.

| Fremgangsmåde | Beskrivelse | Antal | Anvendelse |
|---|---|---|---|
| 1 | Vaseline (medfølger ikke) | A/R | Tilslut batteriet |
| 2 | Blæsemaskine<br>Bugsertræk<br>Bolt (3/8 x 3 tommer)<br>Flangemøtrik (3/8 tomme)<br>Gaffelbolt til bugsertrækket<br>Bolt (5/8 x 4-1/2 tommer)<br>Låsemøtrik (5/8 tomme) | 1<br>1<br>2<br>2<br>1<br>2<br>2 | Monter bugsertrækket på blæsemaskinen |
| 3 | Koblingstap<br>Gaffelbolt | 1<br>1 | Kobl blæsemaskinen til bugseringskøretøjet |

## Medier og øvrige dele

| Beskrivelse | Antal | Anvendelse |
|---|---|---|
| Reservedelskatalog<br>Betjeningsvejledning | 1<br>1 | Læs før betjening. |
| Motorvejledning | 1 | Benyt som reference for motorbetjening og vedligeholdelse |
| Uddannelsesmateriale til operatøren | 1 | Se før betjening af maskinen |
| Fjernbetjening | 1 | Benyt til fjernbetjening af blæsemaskine |
| Overensstemmelsescertifikat | 1 | Sørg for at overholde CE-bestemmelserne. |

**Bemærk:** Maskinens venstre og højre side er som set fra den normale betjeningsposition.

# 1

# Tilslutning af batteriet

## Dele, der skal bruges til dette trin:

| | |
|---|---|
| A/R | Vaseline (medfølger ikke) |

## Fremgangsmåde

1. Fjern clipsen, der fastgør batteridækslet til batterikassen (Figur 3).

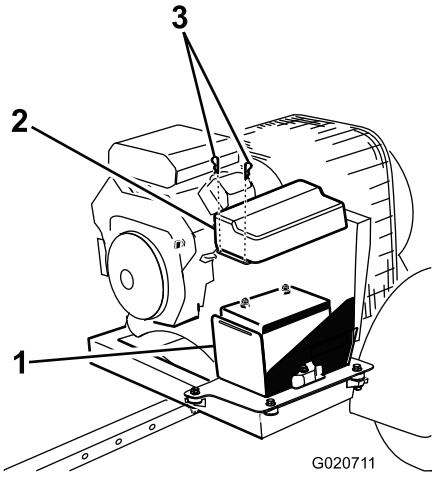


**Figur 3**

1. Batterikasse
2. Batteridæksel
3. Battericlip

**FARE**

**Batterielektrolyt indeholder svovlsyre, som er en dødelig gift, der forårsager alvorlige forbrændinger.**

- **Drik ikke elektrolyt og undgå kontakt med hud, øjne og tøj. Brug sikkerhedsbriller for at beskytte øjnene og gummihandsker for at beskytte hænderne.**
- **Fyld batteriet op på et sted, hvor der altid er rent vand i nærheden til at skylle huden med.**

2. Slut det røde pluskabel til pluspolen (+).

**ADVARSEL**

**CALIFORNIEN**
**Advarsel i henhold til erklæring nr. 65**

**Batteripoler og tilbehør indeholder bly og blysammensætninger: kemikalier, som ifølge staten Californien, er kræftfremkaldende og forårsager forplantningsskader. Vask hænder efter håndtering.**

3. Monter minuskablet (sort kabel) til batteriets minuspol (–).
4. Smør polerne og monteringsskruerne med vaseline for at forebygge korrosion.
5. Monter batteridækslet, og fastgør det med clipsen.

# 2

# Montering af bugsertrækket på blæsemaskinen

## Dele, der skal bruges til dette trin:

| | |
|---|---|
| 1 | Blæsemaskine |
| 1 | Bugsertræk |
| 2 | Bolt (3/8 x 3 tommer) |
| 2 | Flangemøtrik (3/8 tomme) |
| 1 | Gaffelbolt til bugsertrækket |
| 2 | Bolt (5/8 x 4-1/2 tommer) |
| 2 | Låsemøtrik (5/8 tomme) |

## Fremgangsmåde

1. Placer blæsemaskinen på en plan, jævn flade.
2. Sæt røret til bugsertrækket i stelbeslagene (Figur 4). Fastgør røret til stellet med to bolte (3/8 x 3 tommer) og flangemøtrikker (3/8 tomme).

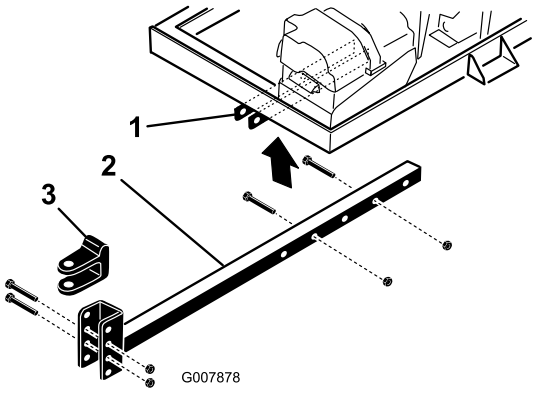


**Figur 4**

1. Stelbeslag
2. Bugsertrækkets rør
3. Gaffelbolt til bugsertrækket

**Bemærk:** Bugsertrækkets rør kan drejes 180 grader, så det passer til bugsertrækkets forskellige højder.

# 3

# Sådan kobles blæsemaskinen til bugseringskøretøjet

## Dele, der skal bruges til dette trin:

| | |
|---|---|
| 1 | Koblingstap |
| 1 | Gaffelbolt |

## Fremgangsmåde

1. Bak bugseringskøretøjet op til blæsemaskinen.
2. Juster gaffelbolten på blæsemaskinens bugsertræk, således at den har samme niveau som bugseringskøretøjets bugsertræk som følger:
   - Sæt bugsertrækkets rør på en donkraft, så det er parallelt med jorden.
   - Fjern de bolte og låsemøtrikker, der fastgør bugsertrækkets gaffelbolt (Figur 4) til bugsertrækkets rør.
   - Hæv eller sænk bugsertrækkets gaffelbolt, så den har en position, der er nogenlunde i vater i forhold til bugseringskøretøjets bugsertræk.
   - Fastgør gaffelbolten på bugsertrækket med de bolte og låsemøtrikker, der tidligere blev fjernet. Sørg for, at blæsemaskinens stel er parallelt med jorden.

3. Juster længden af bugsertrækkets rør for at sikre, at blæsemaskinen ikke berører bugseringskøretøjet, når det drejer, som følger:
   - Fjern de bolte og møtrikker, der fastgør bugsertrækkets rør til stelbeslagene (Figur 4).
   - Fastgør røret til stellet med bolte og flangemøtrikker.
4. Kobl gaffelbolten på blæsemaskinens bugsertræk til bugseringskøretøjets bugsertræk med koblingstappen og gaffelbolten (Figur 5).

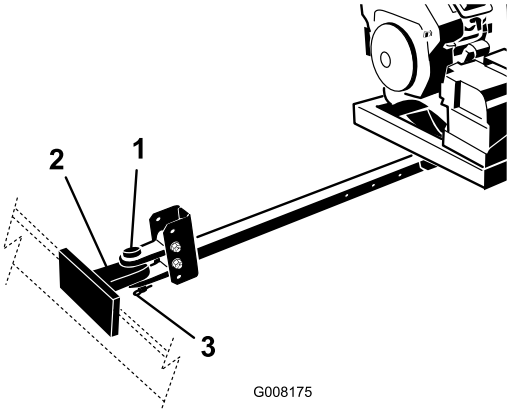


**Figur 5**

1. Koblingstap
2. Bugseringskøretøjs trækkrog
3. Gaffelbolt

# Produktoversigt

## Betjeningsanordninger

### Motorstop

Tryk på knappen Motorstop for at standse motoren (Figur 6).

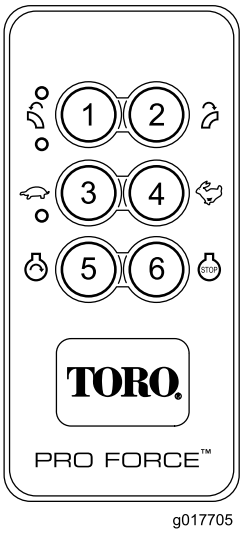


**Figur 6**

1. Drej dysen mod venstre
2. Drej dysen mod højre
3. Mindsk blæsemaskinens effekt (Når 3 og 4 nedtrykkes samtidigt, returnerer motoren til tomgang)
4. Øg blæsemaskinens effekt
5. Motorstart
6. Motorstop

### Motorstart

Tryk på knappen Motorstart for at starte motoren, når startsekvensen er gennemført (Figur 6). Læs afsnittet Start af motoren for at få oplysninger om startsekvensen.

### Dysens retning

Tryk på højre eller venstre knap for at dreje dysen i den ønskede retning (Figur 6).

### Motorens hastighed

Tryk på knappen Hurtig (hare) eller Langsom (skildpadde) for at øge eller sænke motorens hastighed (Figur 6).

### Tændingskontakt

Tændingskontakten (Figur 7), som bruges til at starte og standse motoren, har tre positioner: FRA, KØR, og START. Drej nøglen med uret til positionen START for at aktivere startmotoren. Slip nøglen, når motoren starter. Nøglen går automatisk i positionen TIL. Motoren afbrydes ved at dreje nøglen mod uret til positionen FRA.

## Choker

Sæt chokergrebet (Figur 7) i positionen TIL for at starte en kold motor.

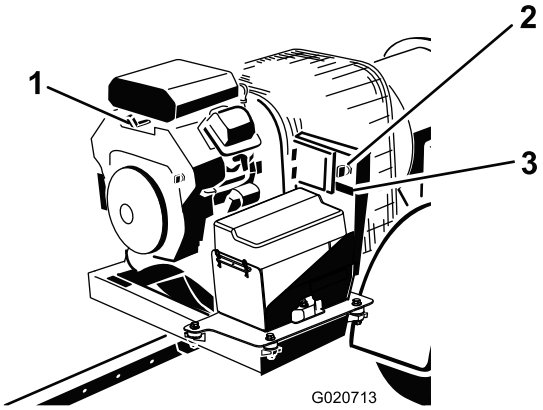


**Figur 7**

1. Choker
2. Tændingskontakt
3. Timetæller

## Timetæller

Timetælleren (Figur 7) angiver samlet antal timer af maskinbrug.

# Betjening

**Bemærk:** Maskinens venstre og højre side er som set fra den normale betjeningsposition.

## Påfyldning af brændstof

- **Brændstoftankens kapacitet:** 18,9 l
- **Anbefalet brændstof:**
  - Du opnår de bedste resultater ved kun at bruge ren og frisk (højst 30 dage gammel) blyfri benzin med et oktantal på 87 eller højere ((R+M)/2-ratingmetode).
  - Ethanol: Benzin med op til 10 % ethanol (gasohol) eller 15 % MTBE (metyl-tertiær-butylæter) pr. volumen accepteres. Ethanol og MTBE er ikke det samme. Benzin med 15 % ethanol (E15) pr. volumen godkendes ikke til brug. Brug aldrig benzin, der indeholder mere end 10 % ethanol pr. volumen, som f.eks. E15 (indeholder 15 % ethanol), E20 (indeholder 20 % ethanol) eller E85 (indeholder op til 85 % ethanol). Hvis der anvendes ikke-godkendt benzin, kan det medføre ddriftproblemer og/eller beskadigelse af motoren, som muligvis ikke er dækket af garantien.
  - Anvend ikke benzin, der indeholder metanol.
  - Opbevar ikke brændstof i hverken brændstoftanken eller brændstofbeholdere hen over vinteren, medmindre du anvender en brændstofstabilisator.
  - Fyld ikke olie i benzin.

**Vigtigt: Brug ikke andre brændstofadditiver end en brændstofstabilisator. Brug ikke alkoholbaserede brændstofstabilisatorer som f.eks. ethanol, metanol eller isopropanol.**

**FARE**

**Under visse forhold er benzin meget brandfarlig og yderst eksplosiv. En brand eller eksplosion forårsaget af benzin kan give dig eller andre forbrændinger samt medføre tingsskade.**

- **Fyld tanken udendørs i et åbent område, når motoren er kold. Tør eventuel spildt benzin op.**
- **Fyld aldrig brændstoftanken op i en lukket anhænger.**
- **Fyld ikke brændstoftanken helt op. Fyld benzin på brændstoftanken, indtil niveauet er 6-13 mm under bunden af påfyldningsstudsen. Denne tomme plads giver benzinen i brændstoftanken plads til at udvide sig.**
- **Ryg aldrig, når du håndterer benzin, og hold dig på afstand af åben ild eller steder, hvor benzindampe kan antændes af en gnist.**
- **Opbevar benzin i en godkendt beholder og utilgængeligt for børn. Køb aldrig benzin til mere end 30 dages forbrug.**
- **Betjen ikke maskinen medmindre hele udstødningssystemet er på plads og i god driftsmæssig stand.**

**FARE**

**Under visse omstændigheder kan der under påfyldning af brændstof udvikle sig statisk elektricitet, der kan antænde benzindampene. En brand eller eksplosion forårsaget af benzin kan give dig eller andre forbrændinger samt medføre tingsskade.**

- **Anbring altid benzindunke på jorden et stykke fra køretøjet, før påfyldning påbegyndes.**
- **Fyld ikke benzindunke inde i et køretøj eller på en lastbil eller anhænger, da indvendige tæpper eller plastikforinger i lastbiler kan isolere dunken og forsinke tabet af eventuel statisk elektricitet.**
- **Når det er praktisk muligt, skal benzindrevet udstyr fjernes fra lastbilen eller anhængeren og fyldes op igen, mens hjulene står på jorden.**
- **Hvis dette ikke er muligt, skal påfyldningen af udstyret finde sted på en lastbil eller anhænger med en løs dunk i stedet for direkte fra benzinstanderen.**
- **Hvis det er nødvendigt at benytte benzinstanderen, skal spidsen af slangen hele tiden være i kontakt med kanten af åbningen i brændstoftanken eller -dunken, indtil påfyldningen er afsluttet.**

**ADVARSEL**

**Benzin er farligt eller dødbringende, hvis det indtages. Længere tids udsættelse for dampe kan forårsage alvorlige skader og sygdomme.**

- **Undgå længere tids indånding af dampe.**
- **Hold ansigtet væk fra spidsen af slangen og brændstoftanken eller stabilisatoråbningen.**
- **Undgå at få benzin i øjnene eller på huden.**

## Brug af brændstofstabilisator

Brug af brændstofstabilisator i traktoren giver følgende fordele:

- Holder benzinen frisk ved opbevaring i op til 90 dage. Ved længere tids opbevaring anbefales det, at brændstoftanken tømmes.
- Renser motoren, når den kører.
- Forhindrer opbygning af gummiagtige lakaflejringer i brændstofsystemet, som medfører startvanskeligheder.

**Vigtigt: Tilsæt aldrig brændstofadditiver, der indeholder metanol eller ethanol.**

Tilsæt benzinen den korrekte mængde brændstofstabilisator.

**Bemærk:** Brændstofstabilisator er mest effektiv, når den blandes med frisk benzin. Brug altid brændstofstabilisator for at minimere risikoen for lakaflejringer i brændstofsystemet.

## Opfyldning af brændstoftanken

1. Sluk motoren.
2. Rengør området omkring brændstoftankens dæksel, og fjern dækslet (Figur 8).

   **Bemærk:** Brændstoftankens dæksel indeholder en målestang, som viser brændstofstanden.

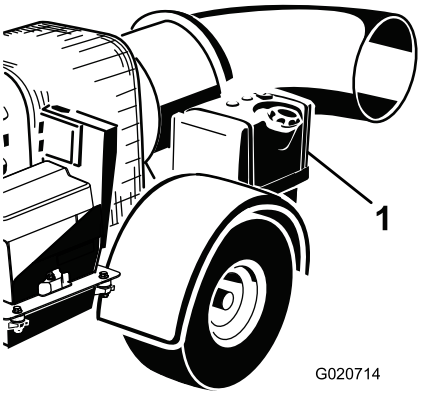


**Figur 8**

1. Brændstoftank

3. Fyld blyfri almindelig benzin i brændstoftanken, indtil niveauet er 6 til 13 mm under bunden af påfyldningsstudsen.

   Dette giver benzinen i brændstoftanken plads til at udvide sig. Undgå at fylde brændstoftankene helt op.
4. Sæt brændstoftankens dæksel behørigt på.
5. Tør eventuel spildt benzin op.

# Kontrol af motoroliestanden

Før du starter motoren og bruger maskinen, skal du kontrollere oliestanden i motorens krumtaphus. Se afsnittet Kontrol af oliestand.

# Kontrol af dæktrykket

Kontroller dæktrykket (Figur 9).

Det korrekte dæktryk er 0,97 bar.

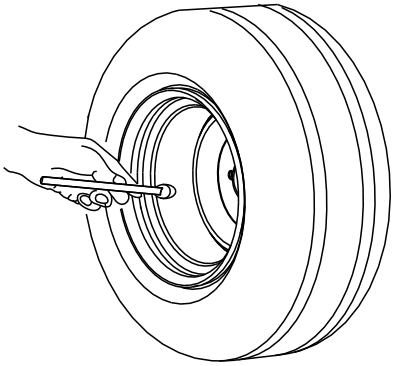


**Figur 9**

# Kontrol af hjullåsemøtrikkernes tilspændingsmoment

**Eftersynsinterval:** Efter de første 10 timer

Kontroller hjullåsemøtrikkernes tilspændingsmoment første gang og efter de første 10 timers drift.

**⚠ ADVARSEL**

**Hvis ikke det korrekte tilspændingsmoment opretholdes, kan det medføre svigt eller tab af hjulet, hvilket kan medføre personskade. Tilspænd hjullåsemøtrikkerne med et moment på 5,1-7,3 Nm.**

# Start og standsning af motoren

## Start af motoren

**⚠ ADVARSEL**

**ROTERENDE DELE KAN FORÅRSAGE ALVORLIG PERSONSKADE**

- **Hold hænder og fødder på afstand af maskinen, når den kører.**
- **Hold hænder, fødder, hår og tøj væk fra bevægelige dele for at forhindre personskader.**
- **Betjen ALDRIG maskinen uden skærme, beskyttelsesplader eller sikkerhedsafskærmninger.**

1. Blæsemaskinen skal være koblet til bugseringskøretøjet, før den kan startes.
2. Sæt chokeren i positionen TIL, før en kold motor kan startes.

   **Bemærk:** En varm eller brændvarm motor kræver muligvis **ikke** gasregulering. Når motoren er startet, skal chokeren sættes i positionen off (fra).

3. Drej tændingsnøglen til positionen "START", og sæt den hurtigt herefter i positionen "ON" (Figur 10) Dette aktiverer modtageren.

**Bemærk:** Hvis nøglen har siddet i positionen on i længere tid, skal du flytte nøglen til off-positionen, inden du fortsætter til startproceduren.

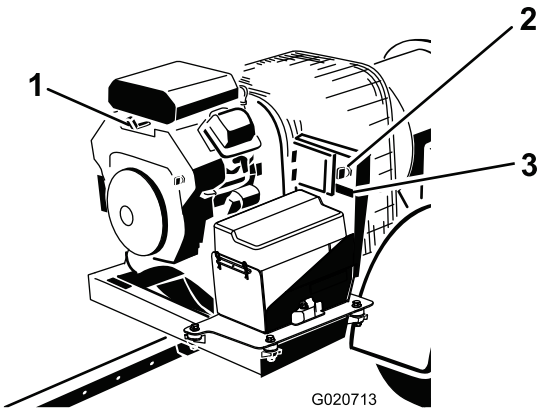


**Figur 10**

1. Choker
2. Tændingskontakt
3. Timetæller

4. Motorstart aktiveres kun ved at trykke på startknappen, når Engine Start Enable Condition (aktiveringstilstanden for motorstart) er aktiv. Aktiveringstiltanden for motorstart kan kun aktiveres, når den følgende Engine Start Enable Sequence (aktiveringssekvens for motorstart) er blevet udført (Figur 11).
   - Tryk på knappen START.
   - Tryk herefter på knappen drej til venstre.
   - Tryk herefter på knappen drej til højre.
   - Tryk, og hold herefter knappen START nede, indtil motoren starter.

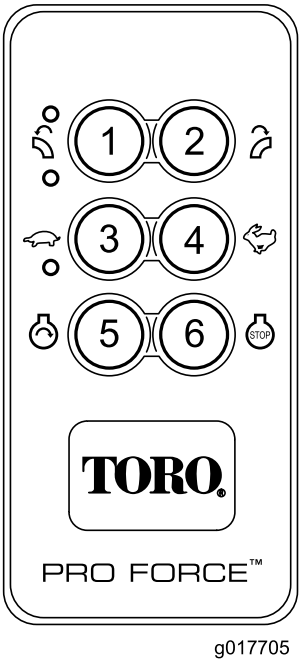


**Figur 11**

1. Drej dysen mod venstre
2. Drej dysen mod højre
3. Mindsk blæsemaskinens effekt (Når 3 og 4 nedtrykkes samtidigt, returnerer motoren til tomgang)
4. Øg blæsemaskinens effekt
5. Motorstart
6. Motorstop

**Bemærk:** Der er en tidsgrænse på 3 sekunder mellem hver knaptryk. Hvis den næste knap i sekvensen ikke nedtrykkes inden for 3 sekunder efter det sidste knaptryk, annulleres sekvensen, og den skal gentages fra begyndelsen.

**Bemærk:** Hvis en anden knap end den næste korrekte knap i sekvensen nedtrykkes, annulleres sekvensen.

**Bemærk:** Hvis startknappen ikke nedtrykkes inden for 25 sekunder efter, der er trykket på knappen drej til højre, eller hvis der trykkes på en anden knap i denne periode, udløber aktiveringstilstanden for motorstart.

**Bemærk:** Aktiveringstilstanden for motorstart fortsætter i 25 sekunder efter, at der er trykket på knappen drej til højre, hvilket muliggør kortvarig aktivering af motorstart ved at trykke på startknappen. Denne tidsperiode kan ikke forlænges ved at trykke på startknappen – startrelækontrollen kan maksimalt være aktiv i 25 sekunder, efter der er trykket på knappen drej til højre. Startknappen kan nedtrykkes flere gange, mens aktiveringstilstanden for motorstart er aktiv. Efter at aktiveringstilstanden for motorstart er udløbet, skal aktiveringssekvensen for motorstart udføres igen for at aktivere startrelækontrollen med startknappen.

**Bemærk:** Hvis sekvensen annulleres, eller hvis aktiveringstilstanden for motorstart udløber, vil normal

funktionalitet af knapperne drej til højre og venstre returnere til kontrollen af sliskemotoren.

**Vigtigt: Aktiver ikke startmotoren i mere end 10 sekunder ad gangen. Hvis motoren ikke starter, skal du lade den køle af i 30 sekunder mellem startforsøgene. Hvis disse anvisninger ikke følges, kan startermotoren brænde sammen.**

5. Når motoren er startet, skal chokeren sættes i positionen FRA. Hvis motoren sætter ud eller er langsom til at starte, skal chokeren sættes i positionen TIL i nogle få sekunder. Motorens hastighed skal herefter sættes i den ønskede indstilling. Gentag denne fremgangsmåde efter behov.

## Standsning af motoren

1. Sænk motorens hastighed midtvejs mellem langsom og hurtig position.
2. Lad motoren køre i tomgang i 20 sekunder.
3. Tryk på knappen STOP på fjernbetjeningen.
4. Hvis du forlader maskinen, skal nøglen drejes til positionen FRA og tages ud af tændingen (Figur 10).

# Start, stop og inaktivitet time-out

Fjernbetjeningen aktiveres (tændes), når der trykkes på en knap. Når lysdioderne TX og RX blinker, er fjernbetjeningen aktiv og kommunikerer med basisenheden. For at spare batteristrøm forbliver fjernbetjeningen aktiv i cirka tre (3) sekunder, før den automatisk lukker ned, medmindre en knap aktiveres inden for tidsgrænsen på tre sekunder. Når tiden udløber, og enheden lukker ned, stopper al aktivitet på kontroldioderne (Figur 12). Når der trykkes på en relevant knap, aktiveres fjernbetjeningen igen.

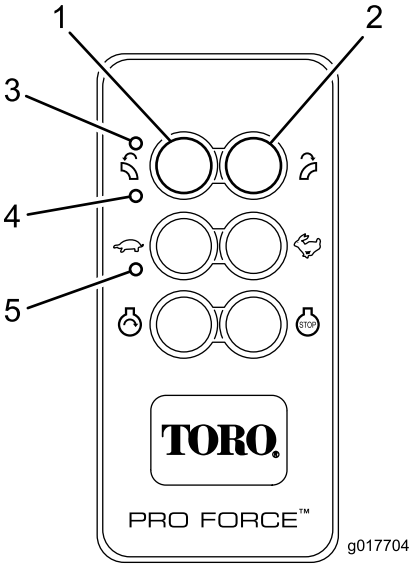


**Figur 12**

1. Associate
2. Disassociate
3. TX
4. RX
5. LINK

# Strømbesparelsestilstand

Basisenheden vil returnere til strømbesparelsestilstand – indtil en tænd/sluk-cyklus foretages – hvis basisenheden er aktiv i over 2,5 timer uden kommunikation fra fjernbetjeningen. I strømbesparelsestilstanden er basisenheden i lav strømtilstand. I strømbesparelsestilstanden vil basisenheden hverken kommunikere med fjernbetjeningen, aktivere effekter eller generelt fungere som normalt.

- I time-out-funktionen kører motoren ikke (eller vil stoppe med at køre), og fjernbetjeningen styrer ikke nogen funktioner.
- Styreenhedens time-out-funktion ophæves ved at dreje tændingskontakten til positionen OFF, og derefter dreje tændingskontakten midlertidigt til positionen start (motoren tændes).
- For at undgå at styremodulet sættes i time-out under betjeningen, skal du bruge fjernbetjeningen til at rotere slisken eller ændre motorhastigheden mindst hver 2,5 time.

# Justering af dysens retning

Retningen af dyseåbningen kan ændres fra højre til venstre ved at trykke på den behørige knap på fjernbetjeningen (Figur 13).

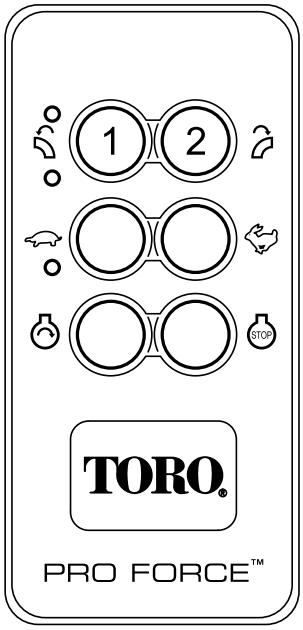


g017706

**Figur 13**

1. Dysens retning, venstre
2. Dysens retning, højre

# Tip vedrørende betjening

**⚠ ADVARSEL**

**Udblæst luft har en betydelig kraft og kan forårsage personskade eller mistet fodfæste.**

- **Hold afstand til dyseåbningen, når maskinen er i drift.**
- **Omkringstående skal holde afstand til dyseåbningen, når maskinen kører.**

**⚠ FARE**

**DET KAN FORÅRSAGE ALVORLIG PERSONSKADE ELLER DØDSFALD AT VÆLTE MED MASKINEN.**

- **Anvend ALDRIG maskinen på stejle skråninger.**
- **Betjen op og ned ad skråninger, aldrig på tværs.**
- **Undgå pludselig start eller opbremsning ved kørsel op og ned ad skråninger.**
- **Vær opmærksom på huller i terrænet eller andre skjulte farer. For at undgå at vælte eller miste herredømmet skal du ikke køre for tæt på grøfter, vandløb eller afsatser.**
- **Hvis bugseringskøretøjet stopper på vej op ad bakke, skal det bakke langsomt ned ad bakke. Forsøg ikke at dreje.**
- Betjen aldrig blæsemaskinen, hvis den ikke er tilsluttet til et bugseringskøretøj.
- Øv dig i at betjene blæsemaskinen. Det tilrådes at blæse materiale i vindens retning for at forhindre det i at blæse tilbage til det ryddede område.
- Vær årvågen, sænk hastigheden, og udvis forsigtighed, når du vender. Se bagud og til siden, inden du skifter retning.
- Vær opmærksom på retningen af blæsemaskinens dyse, og ret den ikke mod nogen.
- Vær forsigtig, når du nærmer dig blinde hjørner, buske, træer eller andre genstande, der kan blokere for udsynet.
- Reducer hastigheden, når du drejer skarpt, og når du vender på skråninger
- Før du bakker, skal du se bagud og sikre dig, at der ikke står nogen bag maskinen.
- Lad ikke motoren køre i, eller ret ikke blæsemaskinens dyse ind på, et afgrænset område uden tilstrækkelig ventilation. Udstødningsgasser er farlige og kan være dødbringende.
- Giv motoren fuld gas, når maskinen er i drift.
- Juster dyseåbningen, så den blæser under affaldsmaterialet.
- Udvis forsigtighed, når der blæses omkring nysået græs, da luftens kraft kan ødelægge græsset.
- Brug ikke maskinen på hovedveje.
- Hold afstand til dyseåbningen, når maskinen er i drift. Hold omkringstående på afstand af dyseåbningen, og ret ikke det udblæste materiale mod omkringstående.
- Hvis bugseringskøretøjets motor sætter ud, eller maskinen mister fart og ikke kan nå op til toppen af en skråning, må du ikke vende maskinen. Bak altid bugseringskøretøjet langsomt lige nedad en skråning.
- **Løb ingen risici, der kan medføre personskader! Stop brug af maskinen, hvis en person eller et dyr uventet dukker op i eller nær anvendelsesområdet.** Skødesløs betjening kan i kombination med terrænets hældning, rikochetterede genstande eller forkert anbragte sikkerhedsafskærmninger føre til skader på grund af udslyngning af genstande. Genoptag ikke brugen, før området er ryddet.
- Kør ikke med en hastighed på over 30 km/t, når du transporterer blæsemaskinen.
- Berør ikke motoren eller lydpotten, mens motoren kører – heller ikke lige efter, at den er stoppet. Disse områder kan være varme nok til at forårsage forbrændinger.

**Vigtigt: Hæv dysen, inden blæsemaskinen transporteres. Hvis dysen er i nedeposition under transport, kan dysen berøre jorden, og der kan ske skade på dysen.**

**Bemærk:** Hvis det usandsynlige skulle ske, at der opstår en større udladning af statisk elektricitet, kan styreenheden sænke motorens hastighed til langsom tomgang. Fuld hastighed kan opnås igen ved at trykke på knappen hurtig (hare) på fjernbetjeningen.

# Vedligeholdelse

## Skema over anbefalet vedligeholdelse

| Vedligeholdelsesintervaller | Vedligeholdelsesprocedure |
|---|---|
| Efter de første 8 timer | • Kontroller remmens tilstand og stramhed |
| Efter de første 10 timer | • Kontroller hjullåsemøtrikkernes tilspændingsmoment |
| Hver anvendelse eller dagligt | • Kontroller motoroliestanden.<br>• Rengør motorskærmen og oliekøleren.<br>• Kontroller dyseklemmen og dysestyrene |
| For hver 25 timer | • Rengør skumluftfilteret og kontroller, om papirindsatsen er beskadiget. |
| For hver 50 timer | • Kontroller remmens tilstand og stramhed |
| For hver 100 timer | • Udskift papirluftfilteret.<br>• Skift motorolien. |
| For hver 200 timer | • Udskift kulfilterbeholderens luftfilter (udfør oftere service under ekstremt støvede eller sandede forhold)<br>• Udskift udluftningsrørets filter til kulfilterbeholderen<br>• Udskift oliefilteret.<br>• Kontroller tændrørene. |
| For hver 500 timer | • Udskift brændstoffilteret. |

# Kontrolliste for daglig vedligeholdelse

Kopier denne side til rutinemæssig brug.

| **Vedligeholdelsespunkter** | **I ugen:** | | | | | | |
|---|---|---|---|---|---|---|---|
| | **Man.** | **Tirs.** | **Ons.** | **Tors.** | **Fre.** | **Lør.** | **Søn.** |
| Kontrol af instrumenternes funktion | | | | | | | |
| Kontroller brændstofstan-den. | | | | | | | |
| Kontroller motoroliestanden. | | | | | | | |
| Rengøring af motorens luftkøleribber. | | | | | | | |
| Eftersyn af forfilteret. | | | | | | | |
| Kontroller for usædvanlige motorlyde. | | | | | | | |
| Kontroller for væskelækager. | | | | | | | |
| Kontroller dæktrykket. | | | | | | | |
| Kontrol af tilspændingen af dysens monteringsklemme | | | | | | | |
| Reparation af beskadiget maling. | | | | | | | |

| Bemærkninger om problemområder | | |
|---|---|---|
| Eftersyn foretaget af: | | |
| Punkt | Dato | Oplysninger |
| | | |
| | | |
| | | |
| | | |
| | | |

# Eftersyn af luftfilteret

**Eftersynsinterval:** For hver 25 timer—Rengør skumluftfilteret og kontroller, om papirindsatsen er beskadiget.

For hver 100 timer—Udskift papirluftfilteret.

**Bemærk:** Udfør service på luftfilteret hyppigere, hvis maskinen anvendes under meget støvede eller sandede forhold.

## Afmontering af filtrene

1. Rengør området omkring luftfilteret for at forhindre snavs i at trænge ind i motoren og forårsage beskadigelse.
2. Skru knappen af, og fjern luftfilterdækslet (Figur 14).

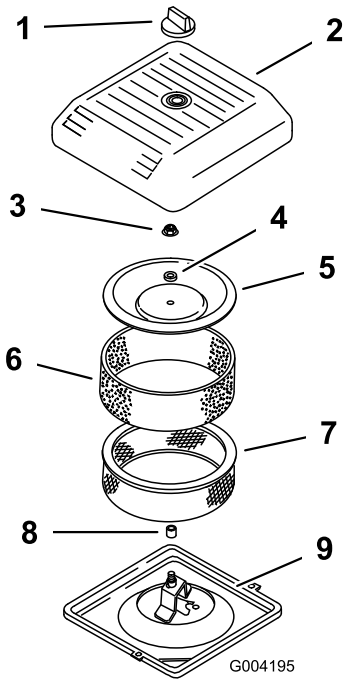


**Figur 14**

| | |
|---|---|
| 1. Skrue | 6. Skumforfilter |
| 2. Luftfilterdæksel | 7. Papirfilter |
| 3. Dækselmøtrik | 8. Gummipakning |
| 4. Afstandsklods | 9. Luftfilterbund |
| 5. Dæksel | |

3. Skub forsigtigt skumforfilteret ud af papirindsatsen (Figur 14).
4. Skru dækselmøtrikken af og fjern dækslet, afstandsbøsningen og papirfilteret (Figur 14).

## Rengøring af skumforfilteret

**Vigtigt: Udskift skumindsatsen, hvis den er slidt eller beskadiget.**

1. Vask skumforfilteret i flydende sæbe og varmt vand. Når det er rent, skal det skylles grundigt.
2. Tør forfilteret ved at klemme det i en ren klud (undgå at vride det).
3. Giv forfilteret (Figur 15) 29,6-59,1 ml olie.

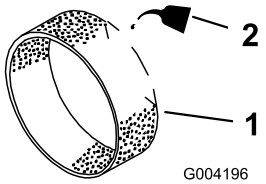


**Figur 15**

| | |
|---|---|
| 1. Skumindsats | 2. Olie |

4. Klem forfilteret for at fordele olien.
5. Efterse papirfilteret for revner, en olieagtig film og beskadigelse af gummipakningen (Figur 16).

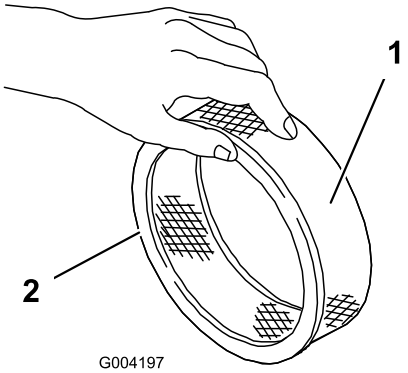


**Figur 16**

| | |
|---|---|
| 1. Papirindsats | 2. Gummipakning |

**Vigtigt: Rengør aldrig papirindsatsen. Udskift papirindsatsen, hvis den er snavset eller beskadiget (dvs. efter ca. 100 driftstimer).**

## Montering af filtrene

**Vigtigt: For at undgå motorskade skal der altid være monteret et komplet skum- og papirluftfilter, når motoren betjenes.**

1. Skub forsigtigt skumforfilteret over på papirindsatsen (Figur 16).
2. Placer luftfilteret på luftfilterfoden (Figur 14).
3. Monter dækslet og afstandsklodsen og fastgør det med dækselmøtrikken (Figur 14). Tilspænd møtrikken til 10,7 Nm.
4. Monter luftfilterdækslet, og fastgør det med knappen (Figur 14).

# Service af kulfilterbeholderen

## Udskiftning af kulfilterbeholderens luftfilter

**Eftersynsinterval:** For hver 200 timer

1. Stop motoren, fjern nøglen, og vent, til alle bevægelige dele er standset, før du forlader betjeningspositionen.
2. Fjern og kassér kulfilterbeholderens luftfilter (Figur 17).

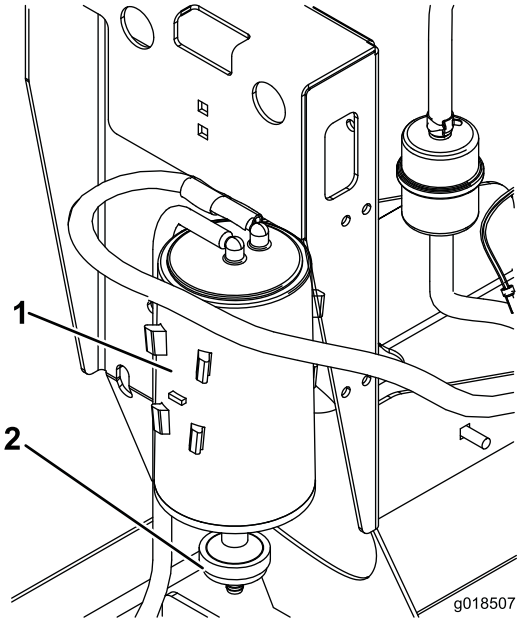


**Figur 17**

1. Kulfilterbeholder
2. Kulfilterbeholderens luftfilter

3. Monter det nye luftfilter.

## Udskiftning af udluftningsrørets filter til kulfilterbeholderen

**Eftersynsinterval:** For hver 200 timer

**Bemærk:** Kontroller jævnligt udluftningsrørets filter for snavs. Hvis filteret er meget snavset, skal det udskiftes.

1. Stop motoren, fjern nøglen, og vent, til alle bevægelige dele er standset, før du forlader betjeningspositionen.
2. Flyt slangeklemmerne af fjedertypen på begge sider af udluftningsrørets filter til kulfiberbeholderen væk fra filteret (Figur 18).

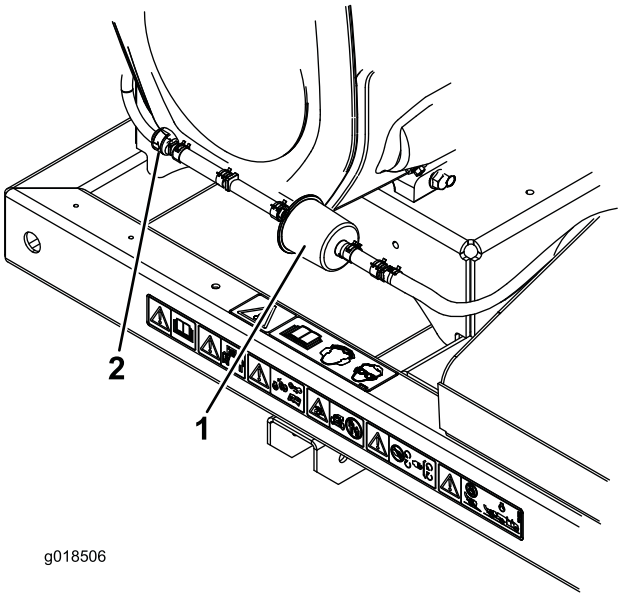


**Figur 18**

1. Udluftningsrørets filter til kulfilterbeholderen
2. Kontraventil

3. Fjern og kassér kulfilteret (Figur 18).
4. Indsæt et nyt filter i slangen med pilen på filteret pegende hen imod kontraventilen og sæt det fast med slangeklemmer (Figur 18).

# Serviceeftersyn af motorolien

**Bemærk:** Skift olie hyppigere, når maskinen anvendes under meget støvede og snavsede forhold.

Olietype: Selvrensende olie (API-service SG, SH, SJ eller højere)

Krumtaphusindhold: m/filter, 2 l

Viskositet: Se nedenstående tabel.

**USE THESE SAE VISCOSITY OILS**

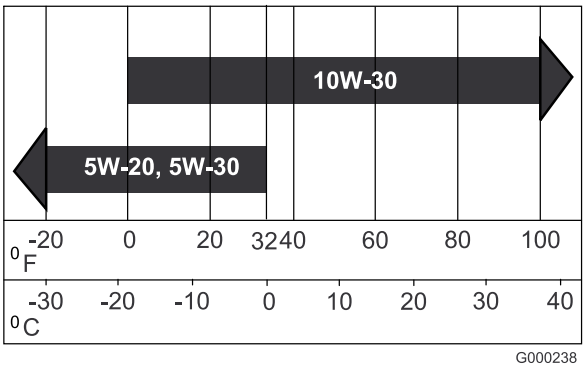


**Figur 19**

## Kontrol af motoroliestanden

**Eftersynsinterval:** Hver anvendelse eller dagligt

**Bemærk:** Det bedste tidspunkt at kontrollere motorolien på er, når motoren er kold, og inden den startes første gang på en dag. Hvis motoren allerede har kørt, skal olien drænes tilbage i sumpen ca. 10 minutter før, der udføres kontrol. Hvis oliestanden er på eller under mærket "add" på målepinden, skal du tilsætte olie for at bringe oliestanden op på mærket "full". FYLD IKKE FOR MEGET PÅ. Hvis oliestanden er mellem "full"- og "add"-mærket, skal der ikke fyldes mere olie på.

1. Parker maskinen på en plan flade.
2. Drej tændingsnøglen, så motoren slukkes, og tag nøglen ud.
3. Rengør området omkring målepinden (Figur 20), så der ikke trænger snavs ned i påfyldningshullet, hvilket kan beskadige motoren.

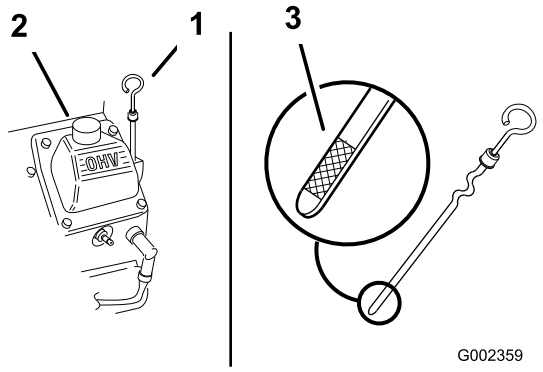


**Figur 20**

1. Målepind
2. Påfyldningsrør

4. Skru målepinden af, og tør enden ren (Figur 20).
5. Før målepinden helt ind i påfyldningsrøret, men skru den ikke fast på røret (Figur 20).
6. Træk målepinden ud, og kig på pindens metalende. Hvis oliestanden er lav, skal der kun langsomt påfyldes så meget olie i påfyldningsrøret, at oliestanden stiger til fuldmærket.

   **Vigtigt: Fyld ikke for meget olie på krumptaphuset, og kør motoren. Det kan medføre beskadigelse af motoren.**

## Olieskift

**Eftersynsinterval:** For hver 100 timer

1. Start motoren, og lad den køre i fem minutter. På denne måde opvarmes olien, så den bliver lettere at aftappe.
2. Parker maskinen, så dræningssiden befinder sig lidt lavere end den modsatte side, så det sikres, at alt olie aftappes.
3. Stop motoren, fjern nøglen, og vent, til alle bevægelige dele er standset, før du forlader betjeningspositionen.
4. Placer en bakke under aftapningsproppen. Drej oliedræningsventilen, så olien kan løbe ud (Figur 21).

   **Bemærk:** Der kan indsættes en slange i aftapningsventilen for at styre olieflowet. Slangen medfølger ikke maskinen.
5. Når olien er helt aftappet, lukkes dræningsventilen igen.

   **Bemærk:** Bortskaf den brugte olie på et genbrugsanlæg.

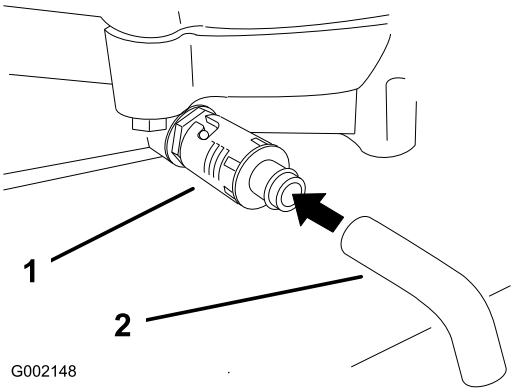


**Figur 21**

1. Oliedræningsventil
2. Olieaftapningsslange (**Medfølger ikke**)

6. Hæld langsomt ca. 80 % af den angivne olie i påfyldningsrøret (Figur 20).
7. Kontroller oliestanden. Se afsnittet Kontrol af motoroliestanden.
8. Tilsæt langsomt ekstra olie, så oliestanden når op til mærket **fuld**.

## Skift af oliefilteret

**Eftersynsinterval:** For hver 200 timer

**Bemærk:** Skift oliefilteret hyppigere, når maskinen anvendes under meget støvede og snavsede forhold.

1. Dræn olien fra motoren. Se afsnittet om skift af motorolie.
2. Fjern det gamle filter, og aftør filteradapterens pakningsoverflade (Figur 22).

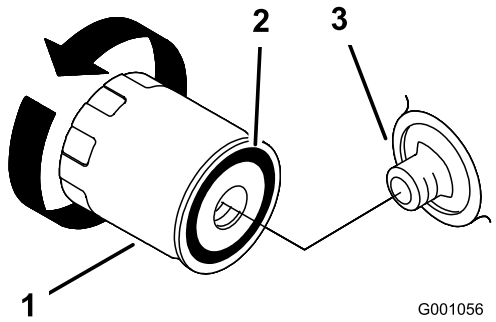


**Figur 22**

1. Oliefilter
2. Adapterpakning
3. Adapter

3. Påfør gummipakningen på det nye filter et tyndt lag ny olie (Figur 22).
4. Monter det nye oliefilter i filteradapteren, drej oliefilteret med uret, indtil gummipakningen berører filteradapteren. Spænd dernæst filteret yderligere 2/3–1 omgang (Figur 22).
5. Fyld krumtaphuset med den korrekte nye type olie. Se afsnittet Serviceeftersyn af motorolien.
6. Lad motoren køre i ca. 3 minutter, stop motoren, og kontroller, om der er olielækager ved oliefilteret.
7. Kontroller motoroliestanden, og påfyld om nødvendigt mere olie.

# Associer fjernbetjening og basisenhed

**Vigtigt: Sørg for at læse hele proceduren igennem, før du forsøger at iværksætte associeringen.**

Fjernbetjeningen skal etablere kommunikation med basisenheden, før systemet kan bruges. Fjernbetjeningen er associeret med systemets basisenhed, før den forlader fabrikken. Dette sker under associeringsproceduren. I situationer hvor det er nødvendigt at genetablere kommunikationen mellem fjernkontrollen og basisenheden (f.eks.: ved introduceringen af en ny eller ekstra fjernbetjening til en eksisterende basisenhed), skal den følgende associeringsprocedure udføres.

**Bemærk:** Når fjernbetjeningen associeres til en anden basisenhed, vil den pågældende fjernbetjening blive af-associeret fra den oprindelige basisenhed.

1. Slå strømmen fra basisenheden.
2. Stil dig i nærheden af basisenheden, med fuldt, uhindret udsyn og med fjernbetjeningen i hånden.
3. Tryk samtidigt på og hold knapperne Associate og Disassociate nede. TX lyser konstant grønt.
4. Bliv ved med at holde begge knapper nede, indtil LINK-lysdioden begynder at blinke gult.

   **Bemærk:** Hvis den blinkende LINK-lysdiode går over til at lyse konstant, annulleres associeringsproceduren og skal startes forfra for at etablere kommunikationsforbindelsen.
5. Når LINK-lysdioden blinker gult, skal du slippe de to knapper. Alle tre lysdioder blinker, hvilket giver brugeren to (2) sekunder til at udføre det næste trin.

   **Bemærk:** Hvis det næste knaptryk ikke udføres inden for to sekunder, annulleres associeringsproceduren og skal startes forfra for at etablere kommunikationsforbindelsen.
6. Tryk og hold knappen Associate nede. RX-lysdioden slukker, TX-lysdioden lyser kontant grønt, og LINK-lysdioden lyser konstant gult.
7. Sæt strøm på basisenheden, mens du fortsat holder knappen Associate nede.

   Fjernbetjeningen og basisenheden begynder at etablere en kommunikationsforbindelse, mens knappen Associate holdes nede. Når proceduren er gennemført, lyser den gule LINK-lysdiode konstant, RX-lysdioden holder op med at blinke rødt og TX-lysdioden lyser konstant grønt (knap holdes nede), indtil knappen slippes, hvorpå TX begynder at blinke grønt for at angive, at fjernbetjeningen sender.
8. Slip knappen Associate.

   RX slukker, og TX blinker grønt i kort tid, hvorefter den også slukker.

   Systemet er klar til brug med den pågældende fjernbetjening.

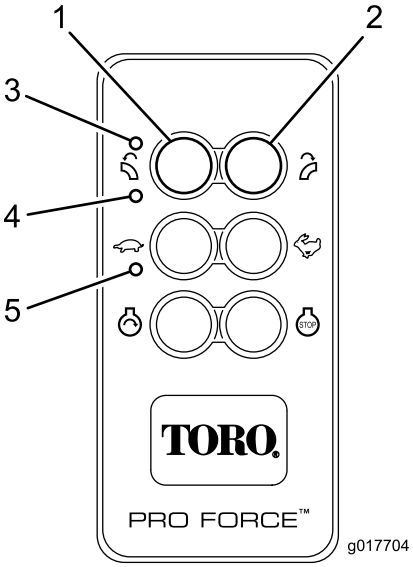


**Figur 23**

1. Associate
2. Disassociate
3. TX
4. RX
5. LINK

# Serviceeftersyn af tændrørene

Sørg for, at gnistgabet mellem midter- og sideelektroden er korrekt, før tændrørene monteres. Brug en tændrørsnøgle til at afmontere og montere tændrørene og en søgelære til at kontrollere og justere gnistgabet. Monter om nødvendigt nye tændrør.

Type: Champion® RC12YC, Champion® Platinum 3071 eller lignende

Gnistgab: 0,76 mm

## Kontrol af tændrørene

**Eftersynsinterval:** For hver 200 timer

1. Se på midten af tændrørene (Figur 24). Hvis der kan ses en lys brun eller grå farve på isolatoren, fungerer motoren korrekt. En sort belægning på isolatoren betyder normalt, at luftfilteret er snavset.

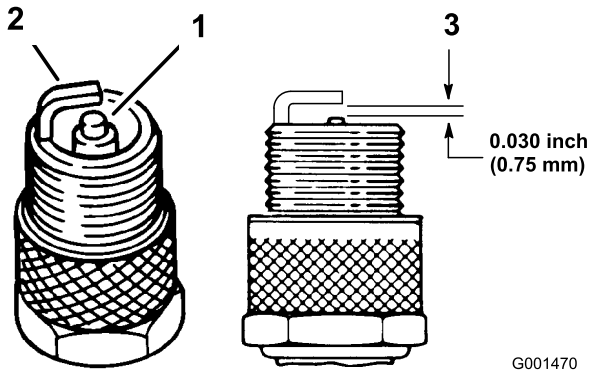


**Figur 24**

1. Midterelektrodens isolator
2. Sideelektrode
3. Gnistgab (ikke i korrekt målestoksforhold)

**Vigtigt: Udskift altid et tændrør, når det har en sort belægning, slidte elektroder, oliefilm eller revner.**

2. Kontroller gnistgabet mellem midter- og sideelektroderne (Figur 24). Bøj sideelektroden (Figur 24), hvis gabet ikke er korrekt.

## Afmontering af tændrørene

1. Stop motoren, fjern nøglen, og vent, til alle bevægelige dele er standset, før du forlader betjeningspositionen.
2. Kobl tændrørskablerne fra tændrørene (Figur 25).

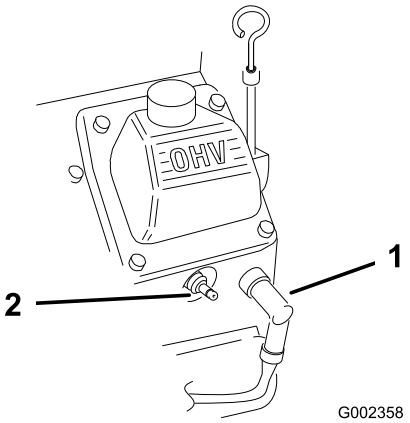


**Figur 25**

1. Tændrørskabel
2. Tændrør

3. Rengør området omkring tændrørene for at forhindre snavs i at trænge ind i motoren og forårsage beskadigelse.
4. Fjern tændrørene og metalskiverne.

## Montering af tændrørene

1. Monter tændrørene og metalskiverne. Sørg for, at gnistgabet er indstillet korrekt.
2. Tilspænd tændrørene til 24,4-29,8 Nm.
3. Slut tændrørskablerne til tændrørene (Figur 24).

# Udskiftning af brændstoffiltrene

**Eftersynsinterval:** For hver 500 timer

Monter aldrig et snavset filter, hvis det er fjernet fra brændstofledningen.

1. Stop motoren, fjern nøglen, og vent, til alle bevægelige dele er standset, før du forlader betjeningspositionen.
2. Lad maskinen køle af.
3. Klem slangeklemmernes ender sammen, og skub dem væk fra filteret (Figur 26).

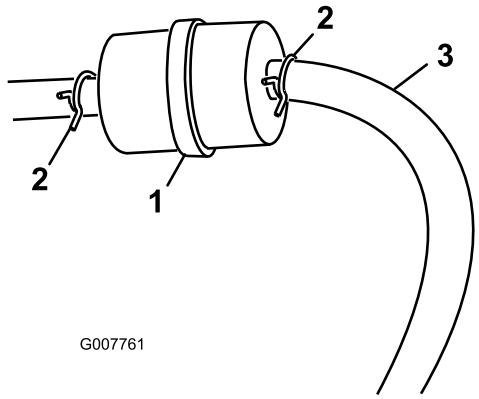


**Figur 26**

1. Brændstoffilter
2. Slangeklemme

4. Fjern filteret fra brændstofrørene.
5. Monter et nyt filter, og flyt slangeklemmerne hen til filteret (Figur 26).

# Serviceeftersyn af brændstoftanken

**FARE**

**Under visse forhold er benzin meget brandfarlig og yderst eksplosiv. En brand eller eksplosion forårsaget af benzin kan give dig eller andre forbrændinger samt medføre tingsskade.**

- **Tap benzinen af brændstoftanken, når motoren er kold. Dette skal gøres udendørs på en åben plads. Tør eventuel spildt benzin op.**
- **Ryg aldrig, når du aftapper benzin, og hold dig på afstand af åben ild eller steder, hvor benzindampene kan antændes af en gnist.**

1. Parker maskinen på en plan overflade for at sikre, at brændstoftankene tømmes helt.
2. Stop motoren, og fjern nøglen.
3. Løsn slangeklemmen ved brændstoffilteret, og før den op ad brændstofrøret væk fra brændstoffilteret (Figur 26).
4. Træk brændstofrøret af brændstoffilteret (Figur 26).

   **Bemærk:** Lad benzinen løbe ud i en benzindunk eller et aftapningskar (Figur 26).

   **Bemærk:** Dette er det bedste tidspunkt at montere et nyt brændstoffilter på, da brændstoftanken er tom.
5. Monter brændstofrøret på brændstoffilteret. Før slangeklemmen hen til brændstofventilen for at fastgøre brændstofrøret (Figur 26).

# Rengøring af motorskærm og oliekøler

**Eftersynsinterval:** Hver anvendelse eller dagligt

Kontroller og rengør motorskærm og oliekøler før hver anvendelse. Fjern eventuel ophobning af græs, snavs eller andet materiale fra oliekøleren og motorskærmen (Figur 27).

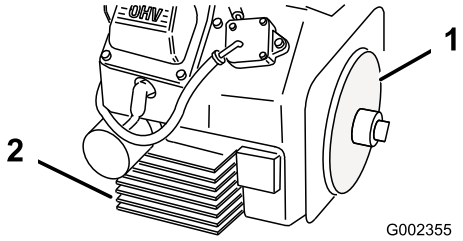


**Figur 27**

1. Motorskærm
2. Oliekøler

# Kontrol af dysen

**Eftersynsinterval:** Hver anvendelse eller dagligt

## Kontrol af dyseklemmen

Kontroller dyseklemmen (Figur 28) dagligt for at sikre, at den er stram. Hvis dysen er trukket henover forhindringer eller gennem områder med lavt terræn, kan den blive løsnet fra klemmen. Tilspænd klemmens fastgørelsesanordninger til 5,1-5,7 Nm.

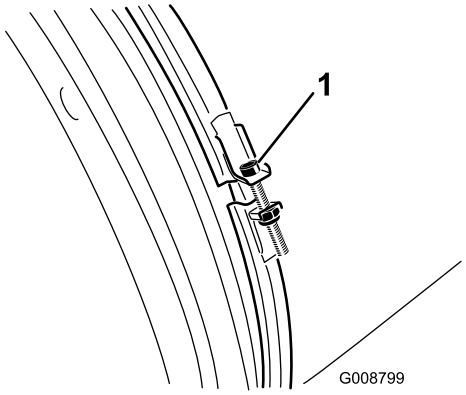


**Figur 28**

1. Dyseklemme

## Rengøring af dysestyrene

Kontroller og fjern græs, skidt og snavs, der sidder i og omkring dysestyrene (Figur 29). Hvis dysestyrene ikke holdes fri for snavs, kan dysen muligvis ikke dreje frit, hvilket kan medføre, at motoren sætter ud.

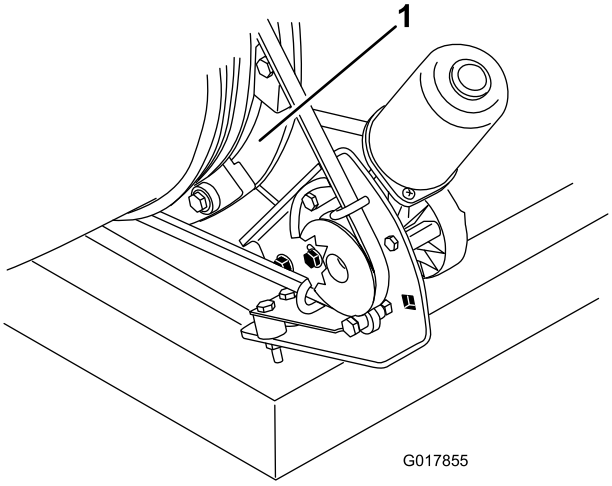


**Figur 29**

1. Dysestyr

# Justering af remmen

**Eftersynsinterval:** Efter de første 8 timer

For hver 50 timer

Hvis remmen glider, når dysen skifter retning, er justering af remmen påkrævet.

1. Løsn de bolte, der fastgør remskivens monteringsbeslag til blæsemaskinens stel (Figur 30).
2. Placer en momentnøgle i remskivens monteringsbeslag (Figur 30).
3. Drej remskivens monteringsbeslag væk fra dysen, indtil momentnøglen viser 22,6 til 26,0 Nm (Figur 30).
4. Tilspænd monteringsboltene.

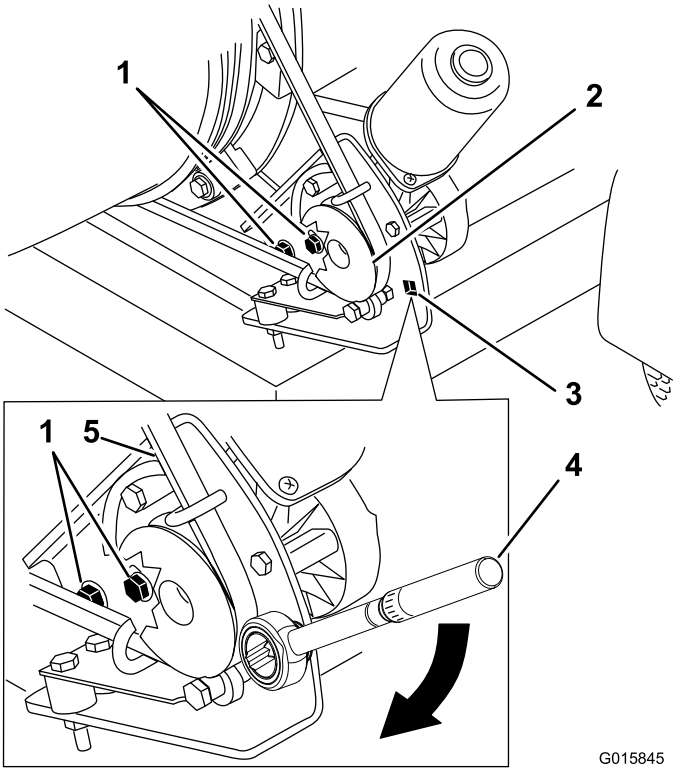


**Figur 30**

1. Monteringsbolte
2. Remskive
3. Hul til momentnøgle
4. Momentnøgle i remskivens monteringsbeslag [22,6 til 26,0 Nm]
5. Rem

# Vedligeholdelse af det elektriske system

**Vigtigt: Inden der foretages svejsning på maskinen, skal styreenheden og minuskablet kobles af batteriet for at forhindre skade på det elektriske system.**

## Montering/udskiftning af fjernbetjeningens batterier

Fjernbetjeningerne drives af tre AAA-batterier. Når batterierne monteres, skal de anbringes korrekt iht. polariteten som angivet på indersiden af batterirummet, for at undgå at enheden påføres skade. Sådan udskiftes eller monteres batterierne i fjernbetjeningen:

1. Fjern de fire små stjerneskruer fra batterirummets låg og løft låget af fjernbetjeningen.
2. Hvis batterierne monteres i et tomt batterirum, skal der monteres tre nye AAA-batterier. Sørg for, at batterierne er placeret som vist i Figur 31.
3. Hvis der udskiftes brugte batterier, skal de gamle batterier fjernes, og tre nye AAA-batterier skal

monteres. Sørg for, at batterierne er placeret som vist i Figur 31.

4. Sæt rummets låg på igen og stram de fire stjerneskruer. Disse skruer må ikke strammes for hårdt, men skal strammes nok til, at pakningen sikrer en korrekt forsegling.

   **Bemærk:** Sørg for at anbringe batterierne korrekt iht. polariteten i fjernbetjeningens batterirum.

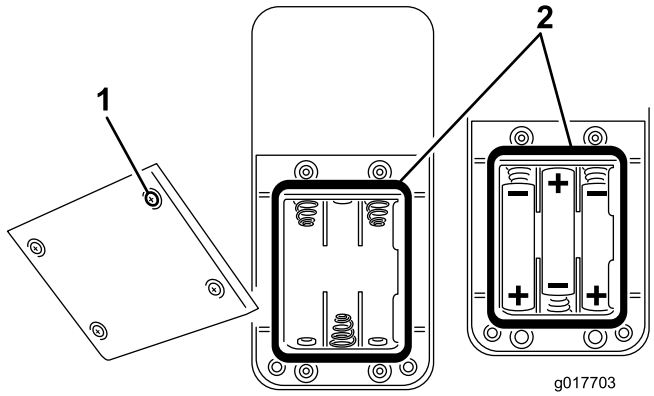


**Figur 31**

1. Lågets skrue
2. Forseglingspakning

## Sikringer

### Motor

En 15 A rørsikring er inkorporeret i motorens ledningsnet (Figur 32).

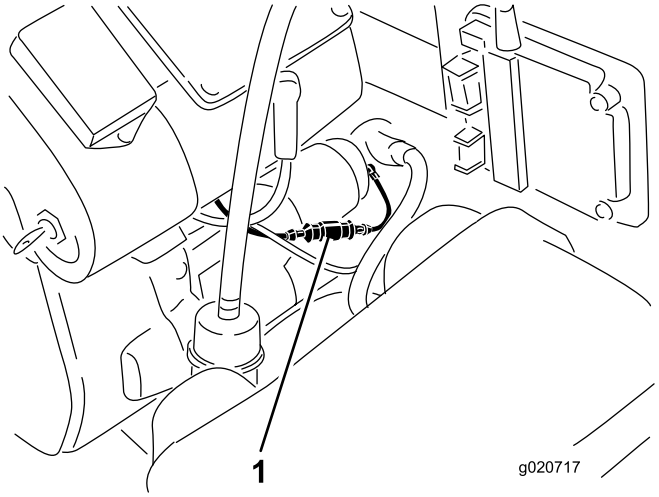


**Figur 32**

1. Sikring
2. Modtager

### Modtager

En 15 A rørsikring er inkorporeret i modtagerens ledningsnet. Den sidder bag ved modtageren på bagsiden af styrestammen (Figur 32).

# Opbevaring

1. Drej nøglen til positionen FRA. Fjern tændrørskablet. Fjern herefter nøglen.
2. Fjern græsaffald, snavs og skidt fra maskinens eksterne dele, især motoren. Fjern snavs og avner fra ydersiden af motorens topstykke og blæserhuset.

   **Vigtigt: Du kan vaske maskinen med et mildt rengøringsmiddel og vand. Udsæt ikke maskinen for højtryksrensning. Undgå overdreven brug af vand.**
3. Efterse luftfilteret. Se afsnittet Eftersyn af luftfilteret.
4. Skift krumtaphusolie. Se afsnittet Serviceeftersyn af motorolien.
5. Kontroller dæktrykket. Se afsnittet Kontrol af dæktrykket.
6. Oplad batteriet. Se afsnittet Serviceeftersyn af batteriet.
7. Klargør maskinen til opbevaring, hvis den ikke skal benyttes i mere end 30 dage. Klargør maskinen til opbevaring som følger.
   A. Tilsæt en petroleumsbaseret stabilisator til brændstoffet i tanken. Følg blandingsvejledningen fra stabilisatorproducenten. Anvend ikke alkoholbaseret stabilisator (ethanol eller methanol).

      **Bemærk:** En brændstofstabilisator er mest effektiv, når den blandes med frisk benzin og altid anvendes.

   B. Kør motoren for at fordele brændstoffet tilsat stabilisator i hele brændstofsystemet (5 minutter).
   C. Stop motoren, lad den køle af og tøm brændstoftanken. Se afsnittet Serviceeftersyn af brændstoftanken.
   D. Start motoren igen, og kør den, indtil den stopper.
   E. Giv motoren choker. Start, og kør motoren, indtil den standser.
   F. Bortskaf brændstoffet på forsvarlig vis. Det kan genbruges i overensstemmelse med gældende retningslinjer.

   **Vigtigt: Opbevar ikke brændstofstabilisator i mere end 90 dage.**
8. Fjern tændrøret/-ene, og kontroller deres tilstand. Se afsnittet Serviceeftersyn af tændrørene. Når tændrøret/-ene er fjernet fra motoren, skal der hældes to spiseskefulde motorolie i tændrørshullet. Brug nu starteren til at tørne motoren, og fordel olien i cylinderen. Monter tændrøret/-ene. Sæt ikke kablet på tændrøret/-ene.
9. Kontroller og tilspænd alle bolte, møtrikker og skruer. Reparer, eller udskift beskadigede eller defekte dele.
10. Mal alle ridsede eller blotlagte metaloverflader. Maling kan købes hos en autoriseret serviceforhandler.

11. Opbevar maskinen i en ren, tør garage eller på et passende sted. Tag nøglen ud af tændingskontakten, og opbevar den på et sted, der er utilgængeligt for børn eller andre uautoriserede brugere. Tildæk maskinen for at beskytte den og holde den ren.

# Bortskaffelse af affald

Motorolie samt batterier til motor og fjernbetjening forurener miljøet. Bortskaf disse i henhold til den lokale, gældende lovgivning.

# Bemærkninger:

# Toro Total dækningsgaranti

En begrænset garanti

## Fejl og produkter, der er dækket

The Toro Company og dets søsterselskab, Toro Warranty Company, garanterer i fællesskab i henhold til en aftale mellem dem, at dit Toro-produkt (”produktet”) er frit for materialefejl og fejl i den håndværksmæssige udførelse i to år eller 1500 driftstimer*, hvad end der måtte indtræde først. Denne garanti gælder for alle produkter med undtagelse af dybdeluftere (se de separate garantierklæringer for disse produkter). Hvis der forekommer en fejl, som er dækket af garantien, vil vi reparere produktet uden omkostninger for dig. Dette inkluderer fejldiagnose, arbejdsløn, reservedele og transport. Denne garanti træder i kraft på den dato, produktet leveres til den person, som oprindeligt køber det i detailleddet.
* Produkt udstyret med timetæller.

## Sådan får du udført service, der er dækket af garantien

Det påhviler dig at underrette produktforhandleren eller den autoriserede produktforhandler, som du har købt produktet hos, så snart du tror, der er opstået en fejl, som er dækket af garantien. Hvis du har brug for hjælp til at finde frem til en produktforhandler eller en autoriseret forhandler, eller hvis du har spørgsmål vedrørende dine rettigheder eller ansvar i henhold til garantien, kan du kontakte os her:

Toro Commercial Products Service Department
Toro Warranty Company
8111 Lyndale Avenue South
Bloomington, MN 55420-1196, USA

+1–952–888–8801 eller +1–800–952–2740
E-mail: commercial.warranty@toro.com

## Ejerens ansvar

Du er som ejer af produktet ansvarlig for at udføre den vedligeholdelse og de justeringer, som er nødvendige i henhold til din *betjeningsvejledning*. Hvis du ikke udfører den nødvendige vedligeholdelse og de nødvendige justeringer, kan dette danne grundlag for at afvise en reklamation i henhold til garantien.

## Genstande og fejl, der ikke er dækket

Det er ikke alle produktfejl eller funktionsfejl, der måtte opstå i garantiperioden, som udgør materialefejl eller fejl i den håndværksmæssige udførelse. Denne garanti dækker ikke følgende:

- Produktfejl, som er en følge af brug af ikke-originale Toro-reservedele eller af installation og brug af ekstra eller modificeret eller ikke-originalt Toro-tilbehør og -produkter. Der kan medfølge en separat garantierklæring fra producenten af sådanne enheder.
- Produktfejl, som er en følge af manglende udførelse af anbefalet vedligeholdelse og/eller justeringer. Undladelse af at udføre korrekt vedligeholdelse af Toro-produkterne i henhold til skemaet over anbefalet vedligeholdelse i *betjeningsvejledningen* kan danne grundlag for afvisning af et garantikrav.
- Produktfejl, der stammer fra brug af produktet på ødelæggende, uagtsom eller hensynsløs vis.
- Reservedele, som forbruges ved brug, medmindre de skønnes at være defekte. Eksempler på reservedele, som forbruges eller opbruges under normal betjening af produktet omfatter, men er ikke begrænset til, bremseklodser og -belægninger, koblingsbelægninger, skæreknive, knivcylindre, ruller og lejer (forseglede eller smørbare), bundknive, tændrør, styrehjul, lejer, dæk, filtre, remme samt visse sprøjtekomponenter såsom membraner, dyser og kontraventiler osv.
- Fejl, der forårsages af eksterne forhold. Forhold, der anses for at være eksterne forhold, omfatter, men er ikke begrænset til, vejrlig, opbevaringsforhold, forurening, brug af ikke-godkendte brændstoffer, kølevæsker, smøremidler, tilsætningsstoffer, gødningsmidler, vand eller kemikalier osv.
- Funktions- eller driftsfejl forårsaget af brændstoffer (f.eks. benzin, diesel eller biodiesel), der ikke overholder deres respektive branchestandarder.
- Normal støj, vibration, slid og ælde samt forringelse.
- Normalt slid omfatter, men er ikke begrænset til beskadigelse af sæder som følge af slitage eller afslidning, slid på malede overflader, ridsede mærkater eller vinduer osv.

## Reservedele

Reservedele, der planmæssigt skal udskiftes i forbindelse med nødvendig vedligeholdelse, er kun dækket af garantien i tidsrummet frem til det planmæssige tidspunkt for udskiftning af den pågældende reservedel. Reservedele, der udskiftes i henhold til denne garanti, er dækket af garantien i den originale produktgarantis løbetid og bliver Toros ejendom. Toro træffer endelig beslutning om, hvorvidt en reservedel eller en samlet enhed skal repareres eller udskiftes. Toro har ret til at bruge fabriksrenoverede reservedele til reparationer, der er dækket af garantien.

## Garanti på dybdeafladnings- og litium-ion-batterier:

Dybdeafladnings- og litium-ion-batterier kan levere et samlet, specificeret antal kilowatttimer i løbet af deres levetid. Brugs-, opladnings- og vedligeholdelsesteknikker kan forlænge eller forkorte den samlede batterilevetid. I takt med at batterierne i dette produkt forbruges, vil mængden af nyttigt arbejde mellem opladningsintervaller langsomt formindskes, indtil batteriet er helt faldt. Udskiftning af flade batterier efter almindeligt forbrug er produktejerens ansvar. Det kan være nødvendigt at udskifte batterier under produktets normale garantiperiode for ejerens regning. Bemærk: (kun litium-ion-batteri): Et litium-ion-batteri har en garanti, der kun dækker delen og dækker forholdsmæssigt, med start i år 3 til år 5 baseret på driftstiden og de brugte kilowatttimer. Der findes flere oplysninger i *betjeningsvejledningen*.

## Omkostninger til vedligeholdelse afholdes af ejeren

Motorjustering, smøring, rengøring og polering, udskiftning af filtre, kølevæske og udførelse af anbefalet vedligeholdelse er eksempler på normal service, som Toro-produkter kræver, og omkostninger i forbindelse hermed afholdes af ejeren.

## Generelle betingelser

Det eneste retsmiddel, du har til rådighed i henhold til nærværende garanti, er reparation hos en autoriseret Toro-forhandler.

**Hverken The Toro Company eller Toro Warranty Company er ansvarlig for indirekte-, hændelige- eller følgeskader i forbindelse med brugen af de Toro-produkter, der er dækket af nærværende garanti, herunder omkostninger eller udgifter til at fremskaffe erstatningsudstyr eller service i de perioder, der med rimelighed medgår i forbindelse med funktionsfejl eller manglende rådighed over produktet, mens der udføres reparationer i henhold til garantien. Bortset fra den emissionsgaranti, der er nævnt nedenfor, og kun såfremt denne måtte finde anvendelse, gives ingen anden udtrykkelig garanti. Alle underforståede garantier om salgbarhed og brugsegnethed er begrænset til denne udtrykkelige garantis varighed.**

I visse stater er det ikke tilladt at fragå ansvar for hændelige- og følgeskader eller at begrænse tidsrummet for en underforstået garantis varighed, så ovenstående ansvarsfragåelser og begrænsninger gælder muligvis ikke for dig. Denne garanti giver dig bestemte juridiske rettigheder, men derudover kan du også have andre rettigheder, som varierer fra stat til stat.

## Bemærk vedrørende motorgaranti:

Emissionskontrolsystemet på dit produkt kan være dækket at en separat garanti, som overholder de krav, der er fastsat af det amerikanske miljøbeskyttelsesagentur (Environmental Protection Agency, EPA) og/eller rådet for luftressourcer i Californien (California Air Resources Board, CARB). De timemæssige begrænsninger, der er anført ovenfor, gælder ikke for garantien på emissionskontrolsystemet. Der henvises til garantierklæringen om motoremissionsgaranti, som er vedlagt dit produkt eller er indeholdt i motorfabrikantens dokumentation, for yderligere oplysninger.

## Andre lande end USA og Canada

Kunder, som har købt Toro-produkter, der er eksporteret fra USA eller Canada, skal kontakte deres Toro-forhandler for at få en garantipolice, som gælder for deres land, provins eller stat. Såfremt du af en eller anden grund er utilfreds med din forhandlers service eller har problemer med at få oplysninger om garantien, bedes du kontakte Toro-importøren.