Form No. 3379-456 Rev B

33 cm sladdlös trimmer

Modellnr 51020—Serienr 314000001 och högre

Modellnr 51020T—Serienr 314000001 och högre

Bruksanvisning

Modell 51020T inkluderar varken batteri eller laddare.

Allmänna säkerhetsföreskrifter

VARNING: Vidta alltid grundläggande säkerhetsåtgärder, inklusive dem nedan, för att minska risken för brand, elektriska stötar och personskador när du använder elutrustning i trädgården.

VARNING – Läs alla säkerhetsvarningar och -anvisningar.*Underlåtenhet att följa varningarna och anvisningarna kan resultera i elektriska stötar, brand och/eller allvarliga personskador.*

Termen ”elverktyg” i samtliga varningar avser eldrivna verktyg (med sladd) eller batteridrivna verktyg (utan sladd).

1. **Allmän säkerhet**
   - A. Använd skyddsglasögon.
   - B. Låt aldrig barn eller personer som inte känner till anvisningarna köra maskinen.
   - C. Sluta använda maskinen om människor, särskilt barn, eller husdjur befinner sig i närheten.
   - D. Använd bara maskinen i dagsljus eller god belysning.
   - E. Kontrollera om det finns tecken på slitage eller skador på maskinen, och utför de eventuella reparationer som krävs, före varje användningstillfälle samt om du kört på något.
   - F. Kör aldrig maskinen med skadade skydd eller om skydden inte sitter på plats.
   - G. Håll alltid händer och fötter borta från klippenheterna. Detta är särskilt viktigt när du startar motorn.
   - H. Var försiktig så att du inte skadas när du använder en enhet som är utrustad för kapning av trådlängden. Vänd alltid maskinen till sitt upprätta arbetsläge innan du startar den efter att ha förlängt en ny klippråd.
   - I. Använd aldrig klippelement av metall.
   - J. Använd aldrig reservdelar eller tillbehör som inte tillhandahållits eller rekommenderas av tillverkaren.
   - K. Koppla bort maskinen från nätuttaget innan du undersöker, rengör eller utför arbete på maskinen samt när den inte används.
   - L. Se till att ventilöppningen alltid hålls fri från skräp.
2. **Säkerhet i arbetsområdet**
   - A. **Arbetsområdet ska vara rent och väl upplyst.** *Olycksrisken ökar i nedskräpade eller dåligt upplysta områden.*
   - B. **Använd inte elverktyg i explosiva atmosfärer, t.ex. i närheten av brandfarliga vätskor, gaser eller damm.** *Elverktyg kan skapa gnistor som kan antända dammet eller gaserna.*
   - C. **Håll barn och kringstående på avstånd när du använder ett elverktyg.** *Du riskerar att förlora kontrollen om du distraheras.*
3. **Elsäkerhet**
   - A. **Elverktygets kontakt måste passa nätuttaget. Du får inte modifiera kontakten på något sätt. Använd aldrig en adapterkontakt tillsammans med ett jordat elverktyg**. *Risken för elektriska stötar minskas om du använder omodifierade kontakter som matchar nätuttagen.*
   - B. **Undvik kroppskontakt med jordade ytor som rör, element, härdar och kylskåp.** *Risken för elektriska stötar ökar om kroppen är jordad.*
   - C. **Utsätt inte elverktyg för regn eller våta förhållanden.** *Risken för elektriska stötar ökar om vatten tränger in i elverktyget.*
   - D. **Använd sladden med varsamhet. Håll inte i sladden när du bär, drar eller bryter strömmen till elverktyget. Håll sladden på avstånd från värme, olja, skarpa kanter och rörliga delar**. *Skadade eller intrasslade sladdar ökar risken för elektriska stötar.*
   - E. **Använd en förlängningssladd som lämpar sig för utomhusbruk om du använder elverktyget utomhus.** *Risken för elektriska stötar minskar om du använder en sladd som lämpar sig för utomhusbruk.*
   - F. **Använd en jordfelsbrytare (jfb) om du tvingas använda elverktyget i en fuktig miljö.** *Risken för elektriska stötar minskar om du använder en jordfelsbrytare (jfb).*
4. **Personlig säkerhet**
   - A. **Var på din vakt, se på vad du gör och använd sunt förnuft när du använder elverktyg. Använd inte ett elverktyg om du är trött eller är påverkad av droger, alkohol eller medicin.** *Risken för allvarliga personskador ökar om du för ett ögonblick tappar koncentrationen när du använder ett elverktyg.*
   - B. **Använd personlig skyddsutrustning. Använd alltid ögonskydd.** *Skyddsutrustning som munskydd, halkfria skyddsskor, hjälm eller hörselskydd för vissa krävande förhållanden minskar risken för personskador.*
   - C. **Förhindra oavsiktlig start. Kontrollera att reglaget står i Av-läget innan du ansluter verktyget till nätuttaget och/eller batteriet eller lyfter eller bär det.** *Risken för olyckor ökar om du bär elverktyget med fingret på reglaget eller ansluter ett redan påslaget elverktyg.*
   - D. **Ta bort eventuell justeringssprint eller -nyckel innan du aktiverar ett elverktyg.** *Kvarlämnade nycklar eller sprintar i ett elverktyg kan orsaka personskador.*

© 2014—The Toro® Company
8111 Lyndale Avenue South
Bloomington, MN 55420

Registrera din produkt på www.Toro.com.

CE

Översättning av originalet (SV)
Tryckt i Kina.
Med ensamrätt
3379-456 B

E. **Sträck dig inte för långt. Bibehåll hela tiden ett stadigt fotstöd och balansen.** *På så sätt bibehåller du kontrollen över elverktyget i oväntade situationer.*

F. **Bär lämplig klädsel. Använd inte löst sittande kläder eller smycken. Håll hår, kläder och handskar på avstånd från rörliga delar.** *Löst sittande kläder, smycken och långt hår kan fastna i rörliga delar.*

G. **Om det går att förse enheter med dammutsugs- och uppsamlingsfunktioner ska dessa anslutas och användas på ett lämpligt sätt.** *Bruk av sådana enheter kan minska risken för faror i samband med damm.*

H. **Håll alltid händer och fötter borta från klippenheterna, speciellt när du startar motorn.**

5. **Korrekt användning och skötsel av elverktyg**

A. **Elverktyget får inte brukas med våld. Använd rätt elverktyg för tillämpningen i fråga.** *Rätt elverktyg presterar bättre och fungerar på ett säkrare sätt om det används för den belastning det har konstruerats för.*

B. **Använd inte elverktyget om det inte går att använda reglaget för på- och avslagning.** *Ett verktyg som inte kan styras med reglaget är farligt och måste repareras.*

C. **Kontrollera om det finns tecken på slitage eller skador på maskinen, och utför de eventuella reparationer som krävs, före varje användningstillfälle samt om du kört på något.** *Vänd alltid maskinen till sitt upprätta arbetsläge innan du startar den efter att ha förlängt en ny klippträd.*

D. **Dra ut sladden från strömkällan och/eller avlägsna batteriet från elverktyget innan du gör några justeringar, byter tillbehör eller ställer undan elverktyget.** *Sådana förebyggande säkerhetsåtgärder minskar risken för oavsiktlig start av elverktyget.*

E. **Förvara ett elverktyg som inte används utom räckhåll för barn och låt inte någon som inte känner till elverktyget eller har läst dessa anvisningar använda verktyget.** *Elverktyg är farliga i händerna på outbildade användare.*

F. **Underhåll elverktygen. Kontrollera om det finns rörliga delar som kärvar eller är felinriktade, trasiga delar, eller andra problem som kan påverka elverktygets drift. Ett skadat elverktyg måste repareras innan det kan användas.** *Många olyckor orsakas av dåligt underhållna elverktyg.*

G. **Håll klippverktygen skarpa och rena.** *Rätt underhållna klippverktyg med skarpa skäreggar kärvar mindre och är enklare att använda.*

H. **Använd elverktyg, tillbehör, verktygsdelar osv. enligt dessa anvisningar och på det sätt som avses för elverktyget i fråga. Beakta även de aktuella arbetsförhållandena och det arbete som ska utföras.** *Användning av elverktyget i andra syften än de avsedda kan leda till riskfyllda situationer.*

6. **Korrekt användning och skötsel av batteri**

A. **Ladda endast upp batteriet med den laddare som rekommenderas av tillverkaren.** *En laddare som är lämplig för en typ av batteri kan utgöra en brandrisk om den används med ett annat batteri.*

B. **Använd endast de batterier som är avsedda för elverktyget.** *Bruk av andra batterier kan öka skade- eller brandrisken.*

C. **Ett batteri som inte används ska förvaras på avstånd från andra metallföremål som gem, mynt, nycklar, spikar, skruvar eller andra mindre metallföremål som kan leda effekten från en pol till en annan.** *Kortslutning av batteriet kan orsaka brännskador eller eldsvåda.*

D. **Ett felbehandlat batteri kan läcka vätska. Undvik kontakt med denna. Spola med vatten vid eventuell oavsiktlig kontakt. Sök läkarhjälp om vätskan kommer i kontakt med ögonen.** *Vätska som läcker ur batteriet kan orsaka irritationer eller brännskador.*

7. **Service**

A. **Lämna in elverktyget på service hos en kvalificerad verkstad som endast använder identiska reservdelar.** *På så sätt äventyras inte elverktygets säkerhet.*

8. **Batterisäkerhet**

A. Ladda inte batteriet i regn eller på våta platser.

B. Använd inte batteridrivna maskiner i regn.

C. Använd endast följande batterityper och -storlekar: Toros batterimodell 88515 eller 88516 och batteriladdare 88517 eller 88519.

D. Ta bort eller koppla bort batteriet, före service, rengöring eller borttagning av material från trädgårdsutrustningen.

E. Kassera inte batteriet i eld. Det riskerar att explodera. Kontrollera vilka kasseringsregler som gäller där du bor.

F. Öppna eller plocka inte isär batteriet. Elektrolytspill är frätande och kan skada ögonen och huden. Det kan vara giftigt om det sväljs.

G. Öppna eller plocka inte isär batteriet. Elektrolytspill är brandfarligt och kan orsaka skada om det utsätts för eld.

H. Var försiktig när du hanterar batterier så att du inte kortsluter dem med ledande material som ringar, armband och nycklar. Batteriet eller det ledande materialet kan bli mycket varmt och orsaka brännskador.

I. Den idealiska temperaturer ligger på mellan 5 °C och 40 °C. Laddning utanför detta temperaturintervall ökar laddningstiden.

Enheten är inte avsedd att användas av personer (inklusive barn) med begränsad fysisk, sensorisk eller mental förmåga eller som saknar erfarenhet och kunskap, såvida det inte sker under uppsikt eller de har fått anvisningar om hur den ska användas av någon som ansvarar för deras säkerhet.

Barn ska hållas under uppsikt så att de inte börjar leka med enheten.

1. Utbildning

A. Läs anvisningarna noga. Bekanta dig med reglagen och hur maskinen ska användas.

B. Låt aldrig personer som inte har läst anvisningarna eller barn använda maskinen. Lokala föreskrifter kan begränsa användarens ålder.

C. Kom ihåg att föraren eller användaren är ansvarig för olyckor och risker som andra människor och deras ägodelar utsätts för.

2. Förberedelser

A. Kontrollera så att inte nätsladden eller förlängnings-sladden är sliten eller skadad innan du använder maskinen. Koppla omedelbart bort nätsladden från strömkällan om sladden skadas under användning. TA INTE I SLADDEN FÖRRÄN DU KOPPLAT BORT STRÖMKÄLLAN. Använd inte maskinen om sladden är skadad eller sliten.

B. Använd aldrig maskinen om människor, särskilt barn, eller husdjur befinner sig i närheten.

C. Bär alltid ögonskydd och skyddsskor när du använder maskinen.

3. Användning
   A. Håll nät- och förlängningssladdar på avstånd från klippenheterna.
   B. Använd bara maskinen i dagsljus eller god belysning.
   C. Kör aldrig maskinen med skadade skydd eller om skydden inte sitter på plats.
   D. Starta endast motorn om händerna och fötterna är på behörigt avstånd från klippenheterna.
   E. Bryt alltid strömmen till maskinen (t.ex. genom att dra ut kontakten ur nätuttaget eller göra maskinen obrukbar) i följande situationer:
      - När maskinen lämnas obevakad.
      - Innan du rensar blockeringar.
      - Före kontroll, rengöring och arbete på maskinen.
      - Om du har kört på något föremål.
      - Om maskinen börjar vibrera onormalt.
   F. Var försiktig så att inte fötterna och händerna skadas av klippenheterna.
   G. Se till att ventilöppningarna alltid hålls fria från skräp.
4. Underhåll och förvaring
   A. Bryt strömmen till maskinen (t.ex. genom att dra ut kontakten ur nätuttaget eller göra maskinen obrukbar) innan du underhåller eller rengör den.
   B. Använd endast de reservdelar och tillbehör som rekommenderas av tillverkaren.
   C. Inspektera och underhåll maskinen regelbundet. Låt endast en auktoriserad verkstad reparera maskinen.
   D. Maskinen ska förvaras oåtkomligt för barn när den inte används.
5. Rekommendationer
   A. Maskinen ska kopplas till en strömkälla med jordfelsbrytare (jfb) som utlöses redan vid 30 mA.

Maskinens vikt utan batteri: 3,5 kg

Maskinens vikt med batteri 88515: 4,5 kg

Maskinens vikt med batteri 88516: 5,1 kg

SPARA DESSA ANVISNINGAR

Ljudtryck

Enheten har en uppmätt ljudtrycksnivå vid förarens öra på 80 dBA, som omfattar ett osäkerhetsvärde (K) på 3,0 dBA.

Testkod: EN786/ANNEX E

Ljudeffekt

Enheten har en uppmätt ljudeffektnivå på 92,8 dBA, och en garanterad ljudeffektnivå på 96 dBA.

Testkod: 2000/14/EC

Hand-/armvibration

Enheten ger en vibration på 3,2 m/s^2 som omfattar ett osäkerhetsvärde (K) på 1,5 m/s^2.

Testkod: EN786/ANNEX D

Viktigt: Den vibration som förekommer när elverktyget används kan skilja sig från det angivna totalvärdet beroende på det sätt som verktyget används på. Användaren bör vidta säkerhetsåtgärder mot bakgrund av förväntade vibrationer i de aktuella användningsförhållandena.

Säkerhets- och instruktionsdekaler

Säkerhetsdekalerna och -anvisningarna är fullt synliga för föraren och finns nära alla potentiella farozoner. Dekaler som har skadats eller ramlat bort ska bytas ut eller ersättas.

Symbol	Namn	Beteckning/förklaring
DC	Likström	Typ av ström
V	Volt	Spänning

121–7674

1. Varning – läs *bruksanvisningen*.
2. Varning – håll avstånd till rörliga delar och se till att alla skydd sitter på plats.
3. Varning – håll kringstående på behörigt avstånd i en 360-gradig ring runt användaren.
4. Risk för utslungade föremål – håll kringstående på behörigt avstånd från maskinen.
5. Varning – använd inte maskinen i våta förhållanden.
6. Släng inte tillsammans med annat hushållsavfall – bortskaffa enligt lokala bestämmelser.
7. Dubbelisolerad

121–7686

1. Varning – läs *bruksanvisningen*.
2. Varning – håll avstånd till rörliga delar och se till att alla skydd sitter på plats.
3. Varning – håll kringstående på behörigt avstånd i en 360-gradig ring runt användaren.
4. Risk för utslungade föremål – håll kringstående på behörigt avstånd från maskinen.
5. Varning – använd inte maskinen i våta förhållanden.
6. Släng inte tillsammans med annat hushållsavfall – bortskaffa enligt lokala bestämmelser.
7. Dubbelisolerad

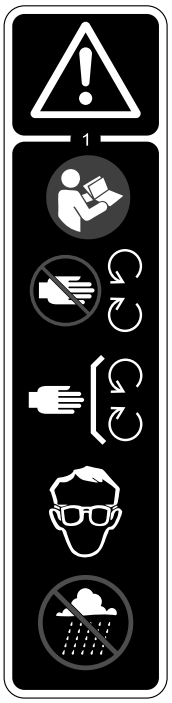

121-7690

1. Varning – läs *bruksanvisningen*; håll avstånd till rörliga delar; se till att alla skydd sitter på plats; använd ögonskydd; använd inte maskinen i våta förhållanden.

121–7680

1. Läs *bruksanvisningen*.
2. Kassera inte batteriet i eld.
3. Släng inte litiumjonbatterier i soporna.

121–7679

1. Läs *bruksanvisningen*.
2. Kassera inte batteriet i eld.
3. Släng inte litiumjonbatterier i soporna.

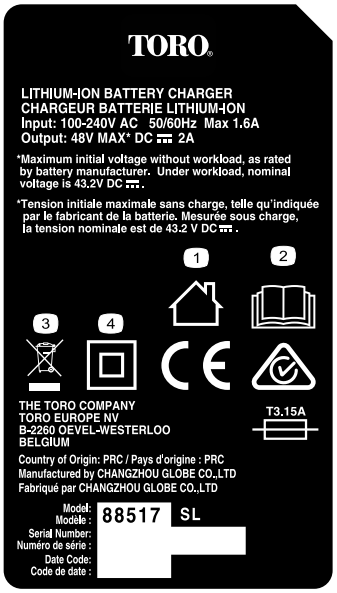

121–7676

1. Produkten är endast avsedd för privat bruk.
2. Läs *bruksanvisningen*.
3. Släng inte laddaren i soporna.
4. Dubbelisolerad

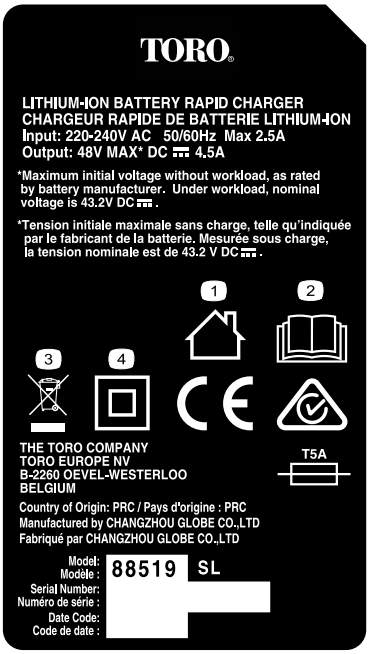

121–7677

1. Produkten är endast avsedd för privat bruk.
2. Läs *bruksanvisningen*.
3. Släng inte laddaren i soporna.
4. Dubbelisolerad

Montering

Lösa delar

Använd diagrammet nedan för att kontrollera att alla delar finns med.

Tillvägagångssätt	Beskrivning	Antal	Användning
1	Inga delar krävs	–	
2	Skydd Stjärnskruv Låsbricka Planbricka	1 2 2 2	Montera skyddet på trimmerns bas.
3	Kantskydd	1	Montera kantskyddet.
4	Extrahandtag Spärr Stag	1 1 1	Montera extrahandtaget.
5	Inga delar krävs	–	Justera handtagets höjd.

1

Montera trimmern

Inga delar krävs

Tillvägagångssätt

1. För in den övre stången i den undre stången samtidigt som du riktar in spåret i den övre stången mot spåret i den undre stången och drar åt skruven så att den övre stången sitter fast ordentligt under driften (Figur 1).

   Obs: Den övre stången ska gå emot ett stopp i den undre stången.

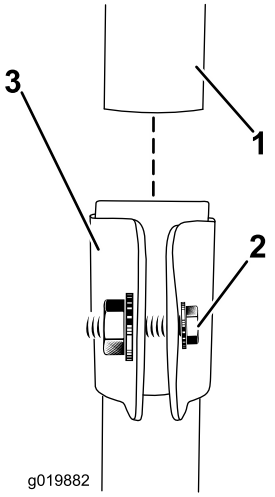

Figur 1

1. Övre stång
2. Skruv
3. Klämma

2. Klipp av kabelklämman i riktning bort från kroppen och ta bort klämman från avtryckarens handtag (Figur 2).

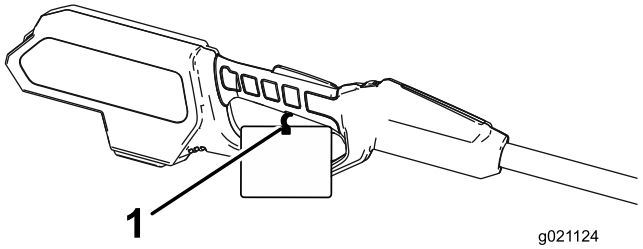

Figur 2

1. Kabelklämma

2

Montera skyddet

Delar som behövs till detta steg:

1	Skydd
2	Stjärnskruv
2	Låsbricka
2	Planbricka

Tillvägagångssätt

1. Ta bort de båda stjärnskruvarna och brickorna som sitter på skyddet (Figur 3).
2. Skjut skyddet på trimmerns bas som enligt Figur 3.

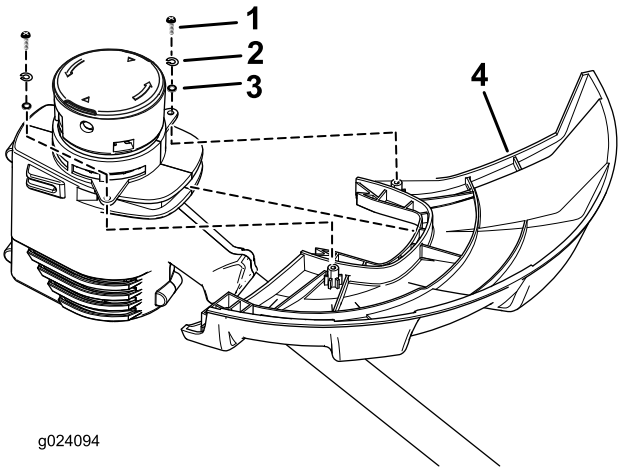

Figur 3

1. Stjärnskruv
2. Låsbricka
3. Planbricka
4. Skydd

3. Fäst skyddet med hjälp av de två stjärnskruvarna.

3

Montera kantskyddet

Delar som behövs till detta steg:

1	Kantskydd

Tillvägagångssätt

För in ändarna på det gallerformade kantskyddet i hålen på trimmerns kåpa enligt (Figur 4).

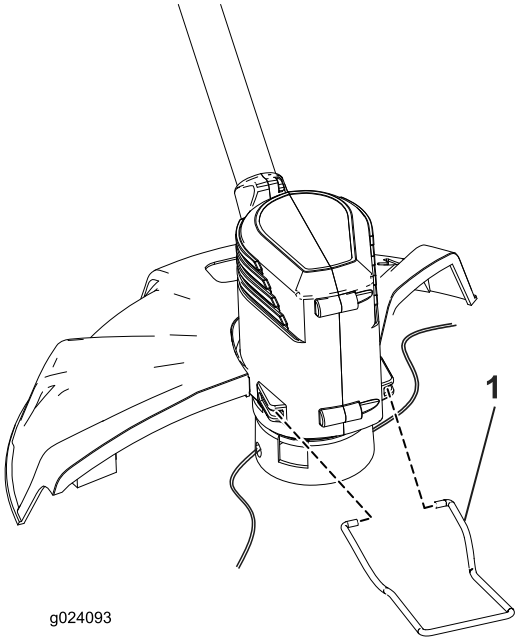

Figur 4

1. Gallerformat skydd

4

Montera extrahandtaget

Delar som behövs till detta steg:

1	Extrahandtag
1	Spärr
1	Stag

Tillvägagångssätt

1. Placera extrahandtaget på trimmerns övre axel med den plana ytan vänd mot föraren (Figur 5).

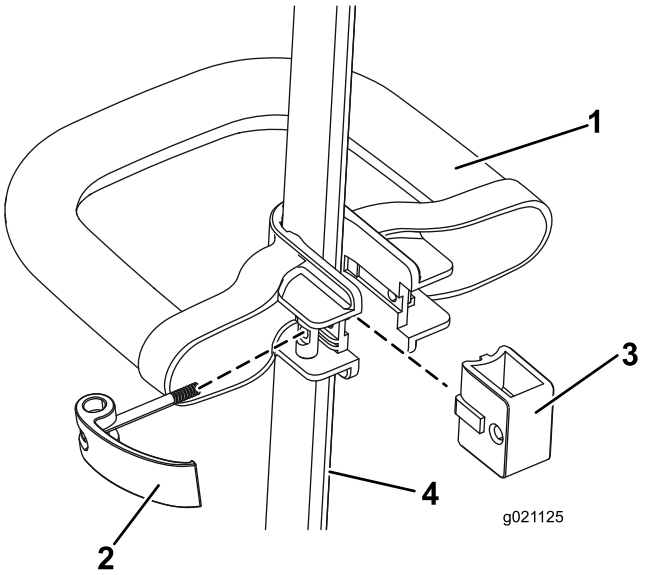

Figur 5

1. Extrahandtag
2. Spärr
3. Stag
4. Övre axel

2. Skjut in staget i extrahandtaget så att staget vilar i spåret som löper längs axeln (Figur 5).
3. Skjut spärren från vänster genom handtaget och spärren enligt Figur 5 och dra åt spärrens skruv med en stjärnmejsel.

5

Justera handtagets höjd

Inga delar krävs

Tillvägagångssätt

Du justerar handtagets höjd genom att frigöra extrahandtagets spärr, föra handtaget uppåt eller nedåt till avsedd höjd och sedan fästa det genom att låsa spärren (Figur 6).

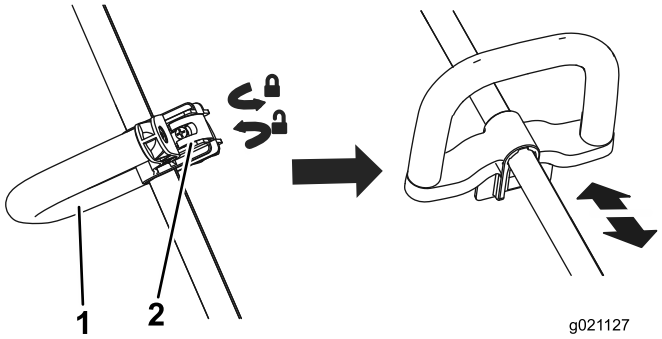

Figur 6

1. Extrahandtag
2. Extrahandtagets spärr

Körning

Viktigt: Batteriet är inte helt uppladdat vid inköpet. Innan du använder trimmern för första gången ska du placera batteriet i laddaren och ladda det tills lysdioden indikerar att batteriet är färdigladdat. Se till att du läser och vidtar alla säkerhetsåtgärder. Batteriets laddningstid blir kortare i takt med att batteriet används regelbundet. Aktivera laddarens förvaringsläge om batteriet ska placeras i förvaring under minst en månad. När du ska använda batteriet igen ska du ladda det tills lysdioden indikerar att batteriet är färdigladdat. Se (sida).

Starta trimmern

1. Rikta in spetsen på batteriet mot håligheten i handtagets kåpa (Figur 7).

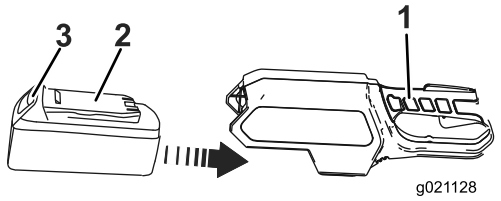

Figur 7

1. Avtryckarens handtag
2. Spets
3. Spärr

2. Fatta tag i avtryckarens handtag (Figur 7).
3. Tryck in batteriet i handtaget tills spärren låser fast det.
4. Håll ned låsbrytaren och tryck sedan in avtryckaren för att starta trimmern (Figur 8).

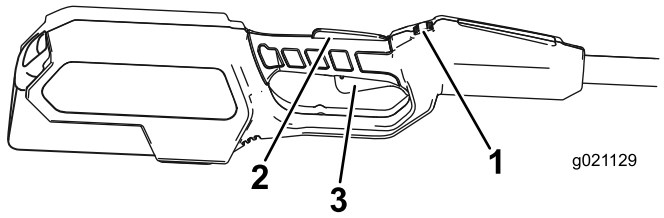

Figur 8

1. Tumhjul
2. Låsbrytare
3. Avtryckare

5. Dra tumhjulet i riktning bort från dig för att öka motorns varvtal och mot dig för att minska motorns varvtal (Figur 9).

   Obs: Ett högre motorvarvtal lämpar sig för klippning av tjockt gräs, men tar mer av batteriets laddning i anspråk. Använd ett lägre motorvarvtal för att få batteriets laddning att räcka längre.

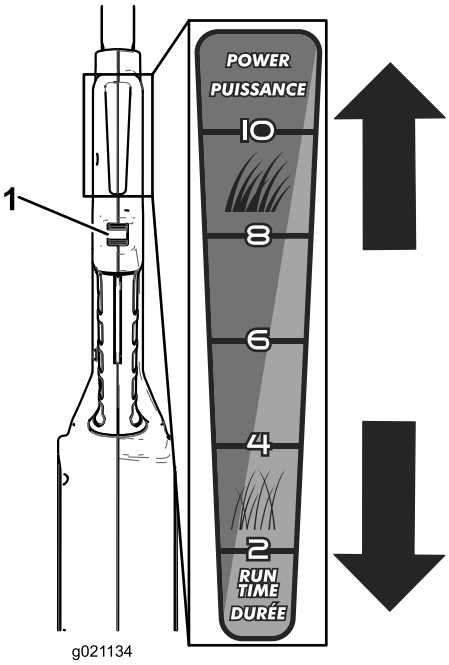

Figur 9

1. Tumhjul

Stänga av trimmern

Släpp avtryckaren för att stanna trimmern (Figur 8).

Avlägsna batteriet

Avlägsna batteriet från trimmern genom att fatta tag i handtaget, trycka ned spärren och dra ut batteriet från håligheten.

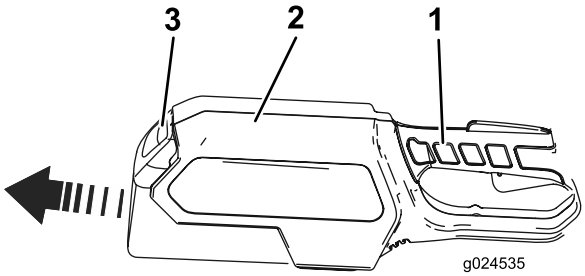

Figur 10

1. Handtag
2. Batterikåpa
3. Spärr

Obs: Fatta inte tag i kåpan runt batteriet. Om du gör det blir det svårare att avlägsna batteriet från trimmern.

Obs: Stryk på lite icke-ledande fett på batteripolerna om det är svårt att avlägsna batteriet (Figur 11). **Använd inte** någon annan typ av smörjmedel eftersom det kan skada polerna.

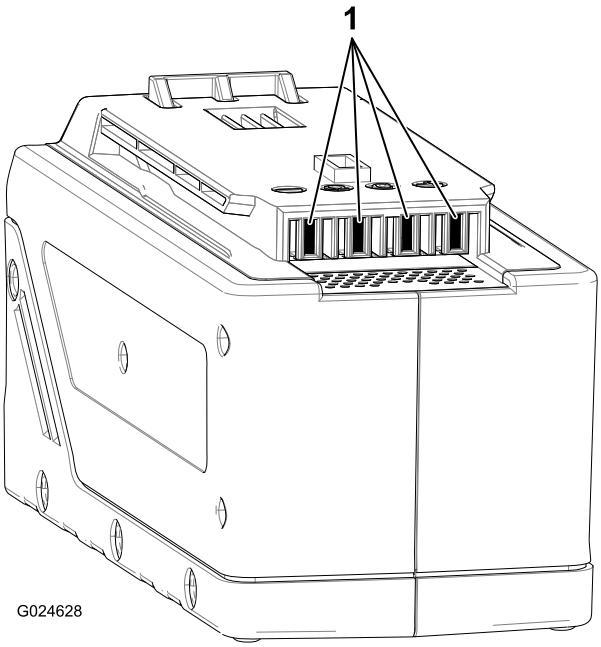

Figur 11

1. Batteripoler

Ladda batteriet

Viktigt: För bästa resultat ska du ladda batteriet på en plats där temperaturen överstiger 5 °C och understiger 40 °C. Minska risken för allvarliga personskador genom att inte förvara det utomhus eller i fordon. Laddningstiden ökar om batteriet inte laddas inom detta temperaturintervall.

1. Anslut nätsladden till laddaren (Figur 12) om det inte redan är gjort, och sätt sedan i nätsladden i ett nätuttag.

   Obs: Använd en nätsladd som passar dina nätuttag.

2. Vänd upp och ned på batteriet och rikta in batteripolen mot spåret i laddaren (Figur 12 och Figur 13).

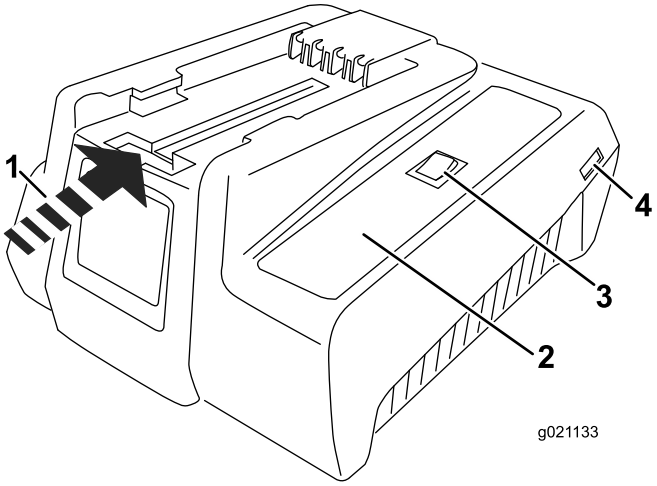

Figur 12

1. För in batteriet här
2. Lysdioder
3. Brytare för laddnings-/förvaringsläge
4. Plats för anslutning av nätsladd

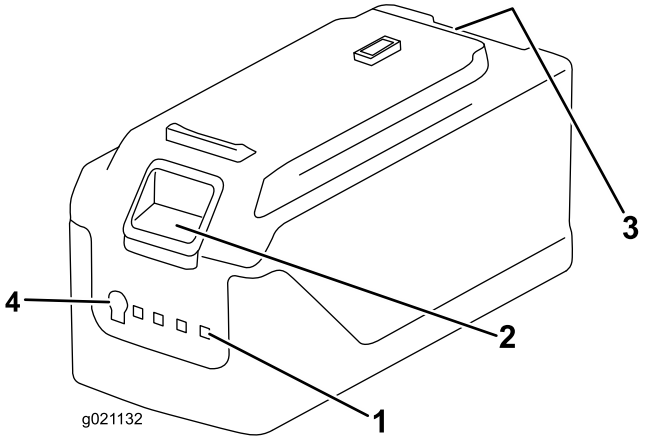

Figur 13

1. Lysdioder (laddningsnivå)
2. Frigöringsknapp
3. Batteripol
4. Testknapp

3. För in batteriet i laddaren tills det klickar på plats.
4. Avlägsna batteriet genom att hålla ned laddaren, dra upp frigöringsknappen och dra ut batteriet ur laddaren.

5. Se Figur 14 för en beskrivning av batteriladdarens lysdioder.

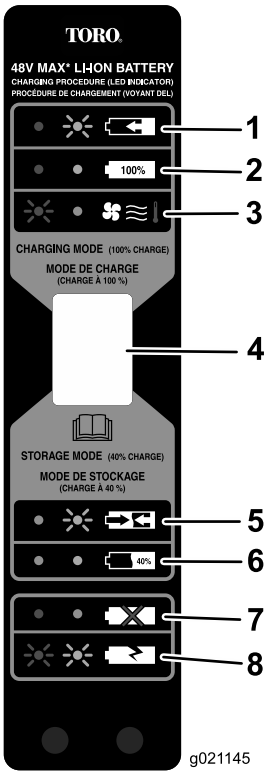

Figur 14

1. Den röda lampan lyser och den gröna lampan blinkar – batteriet laddas.
2. Den röda lampan och den gröna lampan lyser – batteriet är färdigladdat.
3. Den röda lampan blinkar och den gröna lampan har slocknat – onormal batteritemperatur (över 40 °C eller under 5 °C.
4. Brytare för laddnings-/förvaringsläge
5. Den röda lampan har slocknat och den gröna lampan blinkar – batteriet förbereds för förvaring.
6. Den röda lampan har slocknat och den gröna lampan lyser – batteriet har förberetts för förvaring.
7. Den röda lampan lyser och den gröna lampan har slocknat – inget batteri har förts in.
8. Den röda lampan och den gröna lampan blinkar – batteriet är trasigt.

Viktigt: Om laddaren indikerar en onormal batteritemperatur ska du låta batteriet svalna eller värmas upp efter behov innan du för in batteriet i laddaren.

Du maximerar livslängden på ett litiumjonbatteri om du förvarar det när det har 40 % kapacitet.

Använd förvaringsläget (Figur 14) om batteriet inte ska användas på minst en månad.

1. För in batteriet i laddaren.
2. Aktivera förvaringsläget.
3. Batteriet laddas upp eller ned till 40 % beroende på omständigheterna.
4. Avlägsna batteriet från laddaren när det är redo att förvaras (Figur 14, punkt 6.).

Förlänga tråden

Trimmern är försedd med ett automatiskt matande huvud. **Tråden matas fram 6 mm varje gång du stannar och startar trimmern.** Tråden kapas när den når kniven i riktaren.

1. Släpp avtryckaren när trimmern är igång.
2. Vänta i två sekunder tills trimmerns huvud har slutat att rotera och tryck sedan på avtryckaren.
3. Fortsätt att klippa.

Förlänga tråden manuellt

Avlägsna batteriet från trådtrimmern och tryck sedan på den röda knappen i basen på spolhållaren samtidigt som du drar i trimmertråden för att förlänga den manuellt.

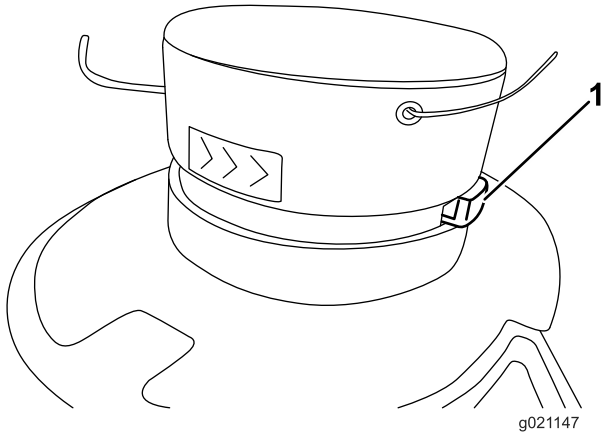

Figur 15

1. Knapp

Klippning

Figur 16

Arbetstips

- Du åstadkommer den bästa klippningen genom att luta trimmern mot det område som klipps (Figur 17, punkt2.).
- Trådtrimmern klipper när enheten passeras från vänster till höger. På detta sätt träffas inte användaren av skräp.
- Låt trådspetsen sköta klippandet. Forcera inte ned trådhuvudet i det oklippta gräset.
- Trådstängsel och spjälstaket orsakar extra slitage eller till och med brott på tråden. Sten- och tegelväggar, kantstenar samt trä kan snabbt leda till trådslitage.
- Undvik träd och stubbar. Bark, trästrukturer, fasader och staketstolpar kan lätt skadas av tråden.

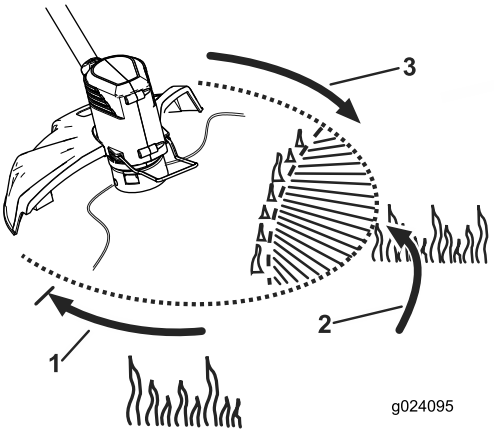

Figur 17

1. Rotationsriktning
2. Idealiskt klippområde
3. Trådens klippväg

Underhåll

Utför följande efter varje användningstillfälle:

1. Ta bort batteriet från trimmern.
2. Torka av trimmern med en fuktad trasa. **Spruta inte vatten över trimmern med en vattenslang, och sänk inte heller ned den i vatten.**

⚠ VAR FÖRSIKTIG

Kapningskniven under riktaren är vass och kan ge skärsår. Använd inte händerna för att rengöra riktarens skydd och kniv.

3. Torka eller skrapa rent klipphuvudet närhelst det samlas skräp där.
4. Kontrollera och dra åt alla fästelement. Reparera eller ersätt delar som har skadats eller saknas.
5. Borsta bort skräp från luftintagen på motorkåpan och -axeln för att förhindra att motorn överhettas (Figur 18).

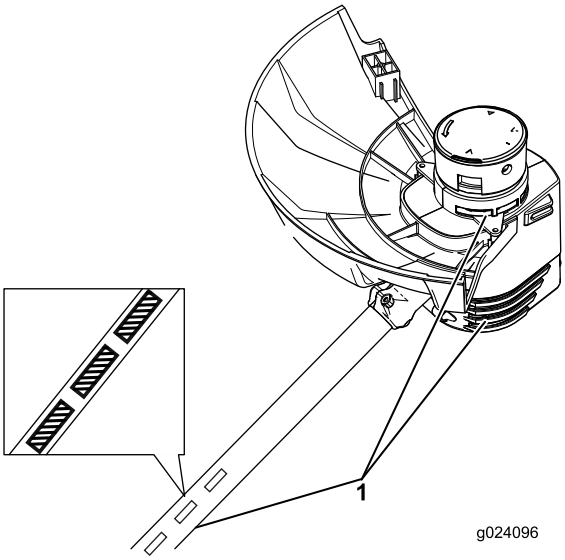

Figur 18

1. Luftintag

Byta ut spolen

Använd endast en monofilamenttråd som är 1,6 mm i diameter. Använd originaltillverkarens tråd vid utbyte för bästa prestanda (Toro-artikelnummer **88511 och 88513**).

1. Avlägsna batteriet.
2. Tryck in flikarna på sidan av spolhållaren (Figur 19).

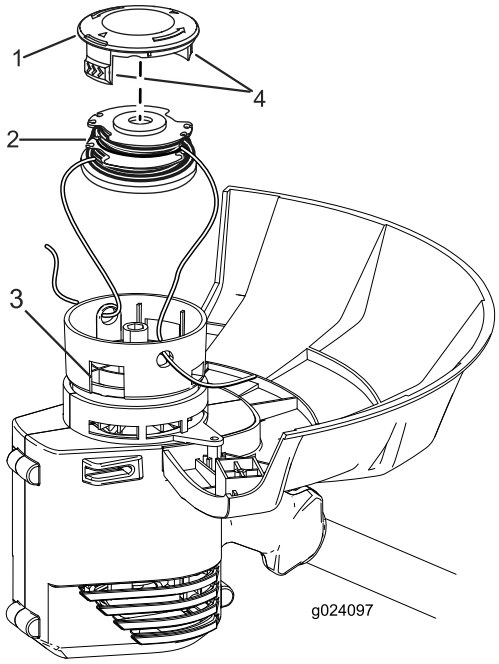

Figur 19

1. Spolhållare
2. Spole
3. Spår
4. Flikar

3. Dra upp spolhållaren för att ta bort den och spolen.
4. Innan du monterar den nya spolen ska du kontrollera att trådarna sitter rätt i spåren. Kontrollera att änden på trådarna sticker ut cirka 152 mm.
5. För in trådarna i öglan. Montera den nya spolen så att trådarna riktas in mot öglorna i trådhuvudet.
6. Dra trådarna som sticker ut från trådhuvudet så att de släpper från spåren i spolen.
7. Montera tillbaka trådhållaren genom att trycka in flikarna i spåren och trycka ned tills spolhållaren klickar på plats.

Byta ut tråden

1. Avlägsna batteriet.
2. Ta bort spolen. Se Byta ut spolen (Figur 19).

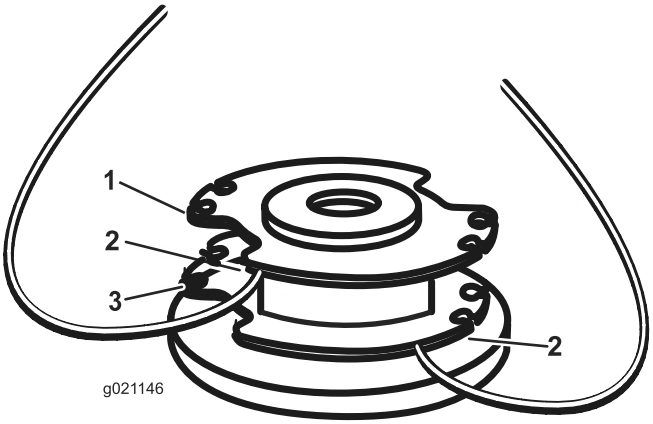

Figur 20

1. Spår i den övre spolflänsen
2. Hål
3. Spår i den nedre spolflänsen

Obs: Ta bort all gammal tråd från spolen.

3. Det finns plats för upp till 4,5 m tråd på spolen. **Använd endast en monofilamenttråd som är 1,6 mm i diameter.**

   Obs: Använd inte någon annan mätare eller trådtyp eftersom det kan skada trimmern.

4. För in tråden i förankringshålen på spolens övre del (Figur 20). Linda tråden på spolen i den riktning som anges av pilarna på spolen.
5. Placera tråden i spåret på den övre spolflänsen så att cirka 152 mm tråd sticker ut från spåret.
6. Upprepa steg 4 och 5 för den nedre tråden.

   Obs: Linda inte för mycket. När du har lindat tråden ska det vara ett avstånd på cirka 6 mm mellan den lindade tråden och spolens yttre kant.

7. Sätt tillbaka spolen och spolhållaren. Se avsnittet om spolbyte tidigare i den här handboken.

Förbereda återvinning av batteri

⚠ VARNING

Vid borttagning av batteriet ska du linda tjock tejp runt batteripolerna. Försök inte att förstöra eller plocka isär batteriet eller ta bort någon av dess komponenter. Litiumjonbatterier måste återvinnas eller kasseras på korrekt sätt vid närmaste återvinningsstation.

Service

Ta med produkten till din auktoriserade Toro-återförsäljare om den här enheten behöver servas. Din Toro-återförsäljare är särskilt utbildad i att reparera Toro-produkter och försäkrar att din Toro förblir helt och hållet Toro.

Förvaring

- Ta bort allt främmande material från produkten.
- Förvara den i ett väl ventilerat utrymme utom räckhåll för barn.
- Förvara produkten på avstånd från frätande medel som trädgårdskemikalier och vägsalt.
- Använd laddarens förvaringsläge om batteriet inte ska användas på minst en månad. Se (sida).

Felsökning

Batteriets drifttid blir kortare om batteriet används när det är varmt. Batteriet inaktiveras automatiskt om det överhettas så att det inte skadas. Avlägsna batteriet från laddaren och låt det svalna innan du sätter tillbaka det i trimmern.

Trimmern kan upphöra att fungera om batteriet används när det finns fukt på sladdarna. Låt batteriet torka eller torka det själv innan du sätter tillbaka det i trimmern.

Du riskerar att batteriet laddas ur snabbare om du klipper tjockt gräs i temperaturer över 32 °C. Minska motorvarvtalet för att få batteriets laddning att räcka längre. Se (Starta trimmern (sida 9)).

Batteriet kan laddas ur snabbare om du inte tar bort skräp från trimmerns luftintag och axel. Trimmern kan inaktiveras om den överhettas så att den inte skadas. Ta bort skräp från luftintagen på motorkåpan och -axeln och låt trimmern svalna innan du använder den igen. Se (sida).

Stryk på lite icke-ledande fett på batteripolerna om det är svårt att avlägsna batteriet från trimmern eller laddaren. **Använd inte** någon annan typ av smörjmedel eftersom det kan skada polerna. Se (sida).

Lista över internationella återförsäljare

Återförsäljare:	Land:	Telefonnummer:	Återförsäljare:	Land:	Telefonnummer:
Agrolanc Kft	Ungern	36 27 539 640	Maquiver S.A.	Colombia	57 1 236 4079
Balama Prima Engineering Equip.	Hongkong	852 2155 2163	Maruyama Mfg. Co. Inc.	Japan	81 3 3252 2285
B-Ray Corporation	Korea	82 32 551 2076	Mountfield a.s.	Tjeckien	420 255 704 220
Casco Sales Company	Puerto Rico	787 788 8383	Mountfield a.s.	Slovakien	420 255 704 220
Ceres S.A.	Costa Rica	506 239 1138	Munditol S.A.	Argentina	54 11 4 821 9999
CSSC Turf Equipment (pvt) Ltd.	Sri Lanka	94 11 2746100	Norma Garden	Ryssland	7 495 411 61 20
Cyril Johnston & Co.	Nordirland	44 2890 813 121	Oslinger Turf Equipment SA	Ecuador	593 4 239 6970
Cyril Johnston & Co.	Irland	44 2890 813 121	Oy Hako Ground and Garden Ab	Finland	358 987 00733
Equiver	Mexiko	52 55 539 95444	Parkland Products Ltd.	Nya Zeeland	64 3 34 93760
Femco S.A.	Guatemala	502 442 3277	Perfetto	Polen	48 61 8 208 416
ForGarder OU	Estland	372 384 6060	Pratoverde SRL.	Italien	39 049 9128 128
G.Y.K. Company Ltd.	Japan	81 726 325 861	Prochaska & Cie	Österrike	43 1 278 5100
Geomechaniki of Athens	Grekland	30 10 935 0054	RT Cohen 2004 Ltd.	Israel	972 986 17979
Golf international Turizm	Turkiet	90 216 336 5993	Riversa	Spanien	34 9 52 83 7500
Guandong Golden Star	Kina	86 20 876 51338	Lely Turfcare	Danmark	45 66 109 200
Hako Ground and Garden	Sverige	46 35 10 0000	Solvert S.A.S.	Frankrike	33 1 30 81 77 00
Hako Ground and Garden	Norge	47 22 90 7760	Spypros Stavrinides Limited	Cypern	357 22 434131
Hayter Limited (U.K.)	Storbritannien	44 1279 723 444	Surge Systems India Limited	Indien	91 1 292299901
Hydroturf Int. Co Dubai	Förenade Arabemiraten	97 14 347 9479	T-Markt Logistics Ltd.	Ungern	36 26 525 500
Hydroturf Egypt LLC	Egypten	202 519 4308	Toro Australia	Australien	61 3 9580 7355
Irrimac	Portugal	351 21 238 8260	Toro Europe NV	Belgien	32 14 562 960
Irrigation Products Int'l Pvt Ltd.	Indien	0091 44 2449 4387	Valtech	Marocko	212 5 3766 3636
Jean Heybroek b.v.	Nederländerna	31 30 639 4611	Victus Emak	Polen	48 61 823 8369

Europeiskt sekretessmeddelande

De uppgifter som Toro registrerar
Toro Warranty Company (Toro) respekterar din integritet. För att kunna behandla dina garantianspråk och kontakta dig i händelse av att en produkt måste återkallas ber vi dig att uppge vissa personuppgifter, antingen direkt eller via din lokala Toro-återförsäljare.

Toros garantisystem körs på servrar som finns i USA där sekretesslagarna kanske inte ger samma skydd som i ditt land.

GENOM ATT UPPGE DINA PERSONUPPGIFTER FÖR OSS SAMTYCKER DU TILL ATT DE BEHANDLAS SÅ SOM BESKRIVS I DET HÄR SEKRETESSMEDDELANDET.

Så här använder Toro informationen
Toro kan använda dina personuppgifter för att behandla garantianspråk, för att kontakta dig i händelse av att en produkt återkallas och för andra syften som vi upplyser dig om. Toro kan vidarebefordra uppgifterna till sina dotterbolag, återförsäljare eller andra affärspartner i samband med någon av dessa aktiviteter. Vi säljer inte dina personuppgifter till något annat företag. Vi förbehåller oss rätten att vidarebefordra personuppgifter i syfte att efterleva tillämpliga lagar och besvara förfrågningar från vederbörliga myndigheter, administrera system på rätt sätt eller för vår egen eller andra användares säkerhet.

Så här sparas dina personuppgifter
Vi sparar dina personuppgifter så länge vi behöver dem för det syfte de ursprungligen registrerades för, av andra legitima skäl (t.ex. för att följa föreskrifter) eller så länge som krävs enligt tillämplig lag.

Toros engagemang för att skydda dina personuppgifter
Vi vidtar skäliga försiktighetsåtgärder för att skydda dina personuppgifter. Vi vidtar också åtgärder för att se till att personuppgifterna alltid är korrekta och aktuella.

Åtkomst och korrigering av personuppgifter
Om du vill granska eller korrigera personuppgifter kan du kontakta oss via e-post på legal@toro.com.

Konsumenträtt i Australien

Australiensiska kunder hittar information rörande australiensisk konsumenträtt inuti förpackningen eller hos den lokala Toro-återförsäljaren.

Toros löfte – elprodukter

En tvåårig full garanti för privat bruk i USA och Kanada.

The Toro Company och dess dotterbolag Toro Warranty Company garanterar gemensamt, och i enlighet med ett avtal dem emellan, denna produkt i två år mot material- och tillverkningsfel förutsatt att den används för privat bruk*.*

Ring de avgiftsfria numren nedan innan du returnerar produkten om du tror att det finns något material- eller tillverkningsfel på din Toro-produkt eller om du har frågor eller problem:

Trimrar:	**Blåsmaskiner:**	**Snöslungor:**
1-800-237-2654 (USA)	1-888-367-6631 (USA)	1-800-808-2963 (USA)
1-800-248-3258 (Kanada)	1-888-430-1687 (Kanada)	1-800-808-3072 (Kanada)

Returnera den kompletta enheten till återförsäljaren för att erhålla en ny eller reparerad produkt, enligt vårt val. Kunder i USA och Kanada kan returnera produkten tillsammans med inköpsbeviset till valfri auktoriserad återförsäljare. Kunder i USA kan även returnera produkten tillsammans med inköpsbeviset och betalt porto till Toro Service Center, 5500 SE Delaware, Ankeny, IA 50021.

Denna garanti täcker endast produktfel.**Varken The Toro Company eller Toro Warranty Company är ansvariga för indirekta eller oförutsedda skador eller följdskador i samband med användningen av de Toro-produkter som omfattas av denna garanti. Detta inkluderar alla kostnader eller utgifter för att tillhandahålla ersättningsutrustning eller service under rimliga perioder med funktionsfel eller avsaknad av möjlighet av använda produkten medan reparationer som omfattas av garantin utförs. I vissa stater är det inte tillåtet att undanta oförutsedda skador eller följdskador, och i dessa fall är det möjligt att ovanstående undantag inte gäller.** Denna garanti ger dig specifika juridiska rättigheter, och du kan även ha andra rättigheter som varierar från stat till stat.

Andra länder än USA och Kanada

Kunder som har köpt Toro-produkter som exporterats från USA eller Kanada ska kontakta sin Toro-distributör (återförsäljare) för att få garantipolicyn för sitt eget land eller sin provins eller stat. Om du av någon anledning är missnöjd med din återförsäljares service eller har svårt att få garantiupplysningar bör du kontakta Toro-importören. Om allt annat misslyckas kan du kontakta oss på Toro Warranty Company.

Konsumenträtt i Australien

Australiensiska kunder hittar information rörande australiensisk konsumenträtt inuti förpackningen eller hos den lokala Toro-återförsäljaren.

* Med ”privat bruk” avses bruk av produkten i hemmet.

Artikelnummer 374-0262 Ver. E