Form No. 3386-308 Rev A

Передняя подъемная рама

Тяговый блок Sand Pro®/Infield Pro® 5040

Номер модели 08712—Заводской номер 312000001 и до

Номер модели 08712—Заводской номер 311000336 и до

Руководство оператора

Данное изделие удовлетворяет всем соответствующим Европейским директивам; подробные сведения содержатся в документе "Декларация соответствия" на каждое отдельное изделие.

Примечание: Определите левую и правую стороны машины (при взгляде с рабочего места).

Сборка

Незакреплённые детали

Используя таблицу, представленную ниже, убедитесь в том, что все детали отгружены

Процедура	Наименование	Количество	Использование
1	Детали не требуются	–	Снимите кожухи.
2	Прямой гидравлический фитинг с уплотнительным кольцом	2	Установите клапан подъема.
	Угловой гидравлический фитинг с уплотнительным кольцом	2	
	Клапан подъема	1	
	Пластина клапана	1	
	Болт, (1/4 x 3 дюйма)	3	
	Контргайка, 1/4 дюйма	3	
	Болты, #10 x 1-1/4 дюйма	2	
	Контргайки	2	
	Рычаг подъема	1	
3	Правая торцевая пластина	1	Установите торцевые пластины.
	Левая торцевая пластина	1	
	Болт (1/2 x 2 дюйма)	4	
	Контргайка, 1/2 дюйма	4	
	Кронштейн рамы сцепного устройства	1	
	Болт (1/2 x 1-3/4 дюйма)	2	

© 2014—The Toro® Company
8111 Lyndale Avenue South
Bloomington, MN 55420

Регистрация в www.Toro.com.

Перевод исходного документа (RU)
Отпечатано в США
Все права защищены

3386-308 A

Процедура	Наименование	Количество	Использование
4	Рама сцепного устройства	1	Смонтируйте толкающие рычаги и раму сцепного устройства
	Болт (3/8 x 2 дюйма)	2	
	Гайка (3/8 дюйма)	2	
	Винт, 3/8 x 1-1/2 дюйма	2	
	Контргайка, 3/8 дюйма	2	
	Цилиндрический палец	2	
	Переходная плита	1	
	Труба толкающих рычагов	1	
	Узел оси	2	
	Винт самонарезающий	2	
	Болт, 5/8 x 1-1/2 дюйма	2	
	Шайба, 1,68 нар. диа. x 0,65 внутр. диа.	2	
	Труба	1	
	Штифт с отверстием под шплинт	1	
	Шплинт	1	
5	45-градусный гидравлический фитинг с уплотнительным кольцом	1	Установите гидроцилиндр.
	Гидроцилиндр	1	
	90-градусный гидравлический фитинг с уплотнительным кольцом	1	
	Малое стопорное кольцо	1	
	Палец	1	
	Большое стопорное кольцо	2	
6	Узел трубы	1	Установите гидравлические шланги.
	Гидравлический шланг	1	
	Гидравлический шланг	1	
	Гидравлический шланг	1	
	Держатель армированного шланга	1	
	Самонарезающий винт, 5/16 x 3/4 дюйма	2	
	Пластиковая кабельная стяжка	3	
7	Направляющая пластина рычага	1	Установка панели управления и направляющей пластины рычага.
	Винт с головкой с буртиком	2	
	Шайба	2	
	Наклейка панели управления	1	
	Панель управления	1	
	Головка	1	
	Пластиковая кабельная стяжка	3	
8	Инструкции по монтажу	1	Изучите документацию и уберите ее в безопасное место.
	Каталог деталей	1	
	Декларация соответствия	1	

1

Снятие кожухов

Детали не требуются

Процедура

1. Поставьте машину на горизонтальной поверхности, заглушите двигатель и включите стояночный тормоз. Выньте ключ из выключателя зажигания.
2. Поднимите на домкратах заднюю сторону машины и подложите бруски под опоры задних колесных двигателей. Снимите правую заднюю шину.
3. Снимите 4 шайбы и болты, которые крепят панель управления к консоли (Рисунок 1). Выньте провод из счетчика моточасов. Снимите панель доступа (рис. 1).
4. Снимите 3 болта крепления консоли к раме (Рисунок 1). Снимите консоль, осторожно приподняв нижний край консоли вокруг опорного кронштейна и подняв ее вверх позади ручки тормоза.

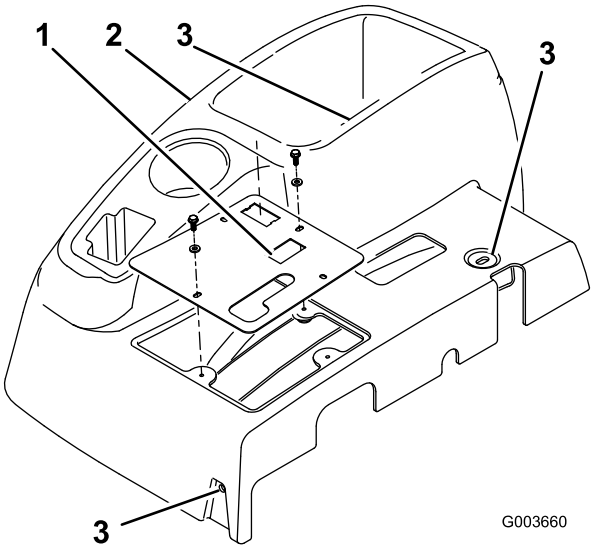

Рисунок 1

1. Панель управления
2. Консоль
3. Местонахождение болтов крепления консоли

5. Снимите 4 болта крепления кожуха правого колеса к раме и снимите кожух (Рисунок 2).

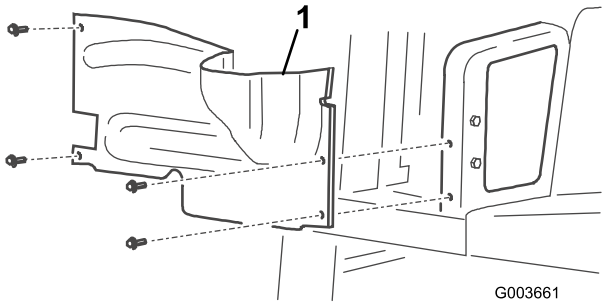

Рисунок 2

1. Кожух правого колеса

6. Отсоедините и снимите с рамы центральный кожух (Рисунок 3).

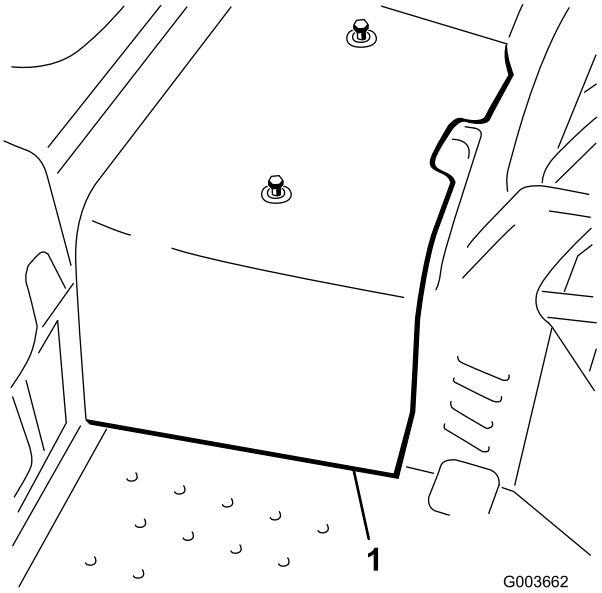

Рисунок 3

1. Центральный кожух

2

Монтаж клапана подъема

Детали, требуемые для этой процедуры:

2	Прямой гидравлический фитинг с уплотнительным кольцом
2	Угловой гидравлический фитинг с уплотнительным кольцом
1	Клапан подъема
1	Пластина клапана
3	Болт, (1/4 x 3 дюйма)
3	Контргайка, 1/4 дюйма
2	Болты, #10 x 1-1/4 дюйма
2	Контргайки
1	Рычаг подъема

Процедура

1. Завинтите 2 прямых гидравлических фитинга и 2 угловых фитинга в новый клапан подъема. Расположите фитинги, как показано на Рисунок 4. Не затягивайте угловые фитинги на данном этапе.

   Примечание: Обеспечьте, чтобы перед установкой все уплотнительные кольца круглого сечения были смазаны и правильно расположены на фитингах.

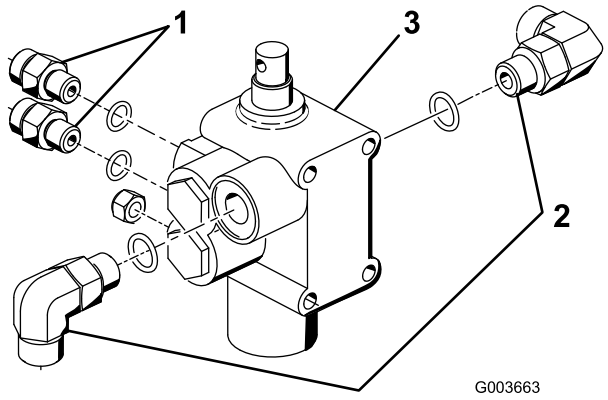

Рисунок 4

1. Прямой фитинг
2. Угловой фитинг
3. Клапан подъема

2. Установите узел клапана, кронштейн шарнира и пластину клапана на раму, используя 3 болта (1/4 x 3 дюйма) и 3 контргайки (Рисунок 5). При монтаже установите пластину клапана на переднюю сторону элемента рамы. Затяните с моментом 90-110 дюйм-фунт.

   Примечание: Установка клапана очень похожа на установку уже смонтированных клапанов.

3. Свободно закрепите узел шарнирного рычага к золотнику клапана и к промежуточному звену 2 болтами (#10 x 1-1/4 дюйма) и 2 контргайками (Рисунок 5). Не затягивайте болт на этом этапе.

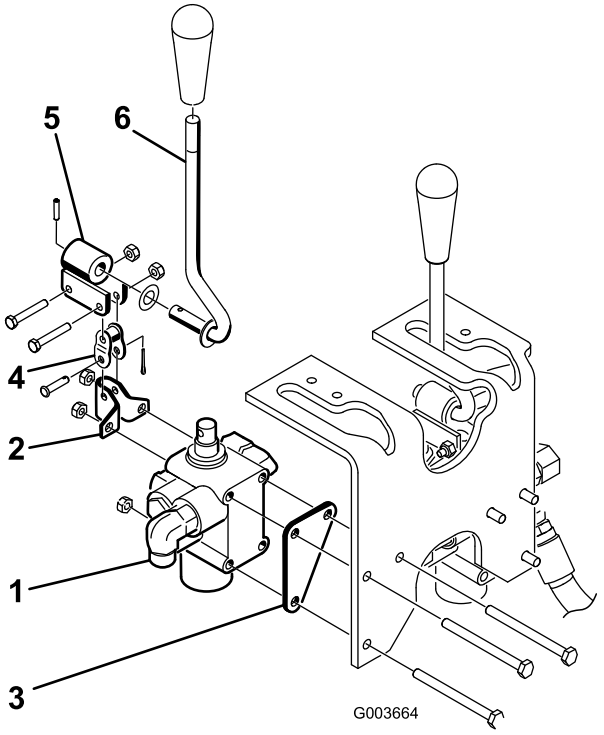

Рисунок 5

1. Клапан в сборе
2. Кронштейн шарнира
3. Пластина клапана
4. Промежуточное звено
5. Шарнир
6. Рычаг

3

Установка торцевых пластин

Детали, требуемые для этой процедуры:

1	Правая торцевая пластина
1	Левая торцевая пластина
4	Болт (1/2 x 2 дюйма)
4	Контргайка, 1/2 дюйма
1	Кронштейн рамы сцепного устройства
2	Болт (1/2 x 1-3/4 дюйма)

Процедура

1. Свободно закрепите правую торцевую пластину на правой стороне вилки поворотного колеса

2 болтами (1/2 x 2 дюйма) и контргайками, как показано на Рисунок 6. Не затягивайте крепеж.

2. Повторите процедуру для левой торцевой пластины (Рисунок 6).
3. Поднимите на домкратах переднюю сторону машины так, чтобы передние колеса были приподняты над полом.
4. Снимите и удалите в отходы 2 болта крепления передней части шарнира поворотного кулака на вилке поворотного колеса (Рисунок 6).
5. Используя крепежные отверстия в вилке поворотного колеса и в шарнире поворотного кулака, установите кронштейн рамы сцепного устройства на нижней стороне вилки поворотного колеса 2 болтами (1/2 x 1-3/4 дюйма) (Рисунок 6). Для образования зазора может потребоваться частично спустить шину.

Примечание: Гидравлический шланг колесного двигателя не должен ложиться на верх кронштейна рамы сцепного устройства.

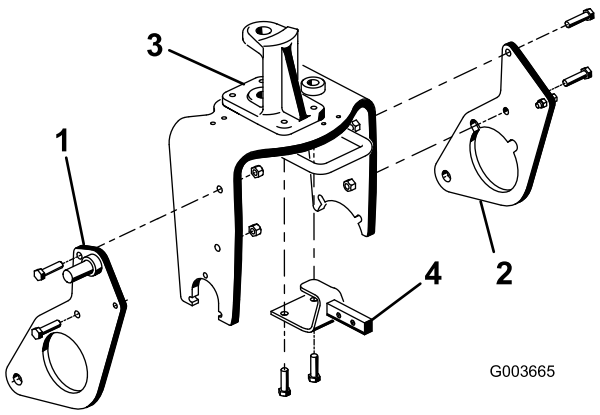

Рисунок 6

1. Правая торцевая пластина
2. Левая торцевая пластина
3. Шарнир поворотного кулака
4. Кронштейн рамы сцепного устройства

4

Монтаж толкающих рычагов и рамы сцепного устройства

Детали, требуемые для этой процедуры:

1	Рама сцепного устройства
2	Болт (3/8 x 2 дюйма)
2	Гайка (3/8 дюйма)
2	Винт, 3/8 x 1-1/2 дюйма
2	Контргайка, 3/8 дюйма
2	Цилиндрический палец
1	Переходная плита
1	Труба толкающих рычагов
2	Узел оси
2	Винт самонарезающий
2	Болт, 5/8 x 1-1/2 дюйма
2	Шайба, 1,68 нар. диа. x 0,65 внутр. диа.
1	Труба
1	Штифт с отверстием под шплинт
1	Шплинт

Процедура

1. Опустите машину до контакта переднего колеса с полом.
2. Прикрепите трубу толкающих рычагов к переходной плите 2 узлами пальцев. Прикрепите узлы осей к переходным плитам 2 самонарезающими винтами. Расположите компоненты, как показано на Рисунок 7.

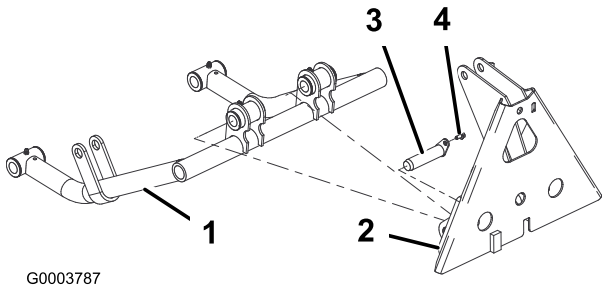

Рисунок 7

1. Труба толкающего рычага
2. Переходная плита
3. Узел оси
4. Винт самонарезающий

3. Вставьте цилиндрический палец в каждую трубу толкающего рычага, как показано на Рисунок 8.
4. Наденьте трубы толкающих рычагов на правую и левую торцевые пластины, совместив направляющие цилиндрических пальцев с отверстиями в торцевых пластинах (Рисунок 8).

   Примечание: Если натянуть трубы толкающих рычагов на торцевые пластины не удается, отпустите гайки крепления торцевых пластин к вилке поворотного колеса.
5. Закрепите каждый цилиндрический палец в каждой торцевой пластине болтом (5/8 x 1-1/2 дюйма) и шайбой (1,68 нар. диа. x 0,65 внутр. диа.), как показано на Рисунок 8. Затяните болты с моментом 150 фут-фунт.

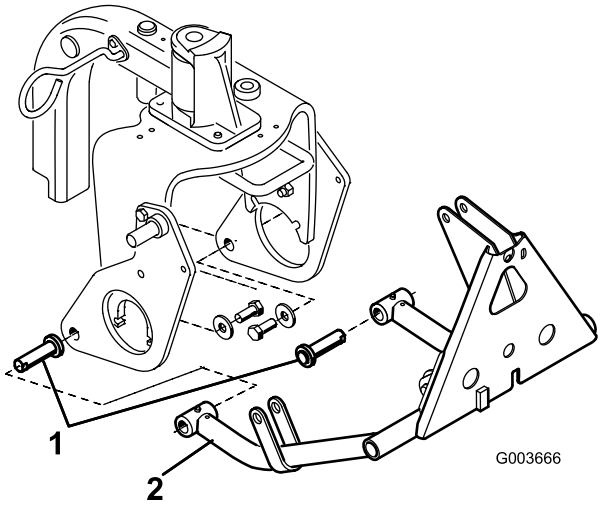

Рисунок 8

1. Цилиндрический палец
2. Труба толкающего рычага

6. Установите верх рамы сцепного устройства к кронштейну рамы сцепного устройства 2 болтами (3/8 x 2 дюйма) и гайками (Рисунок 9).
7. Закрепите трубы рамы сцепного устройства на торцевых плитах болтами (3/8 x 1-1/2 дюйма) и гайками (Рисунок 9). Затяните детали крепления.

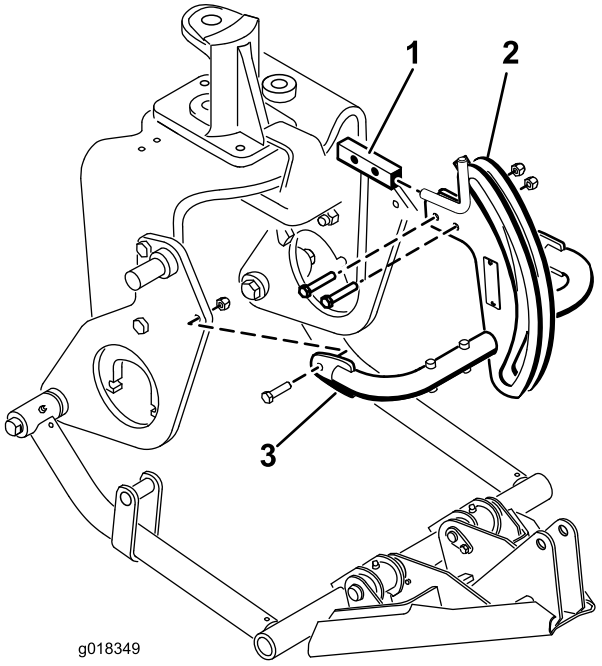

Рисунок 9

1. Кронштейн рамы сцепного устройства
2. Рама сцепного устройства
3. Труба рамы сцепного устройства

8. Прикрепите переходник рамы к раме сцепного устройства с помощью трубы, штифта с головкой и отверстием под шплинт и шплинта (Рисунок 10).

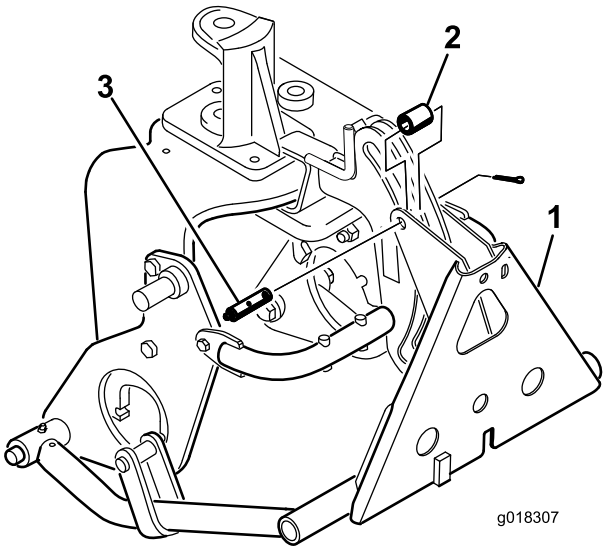

Рисунок 10

1. Переходник рамы
2. Труба
3. Штифт с головкой, отверстием под шплинт и масленкой

5

Установка гидроцилиндра

Детали, требуемые для этой процедуры:

1	45-градусный гидравлический фитинг с уплотнительным кольцом
1	Гидроцилиндр
1	90-градусный гидравлический фитинг с уплотнительным кольцом
1	Малое стопорное кольцо
1	Палец
2	Большое стопорное кольцо

Процедура

1. Завинтите 90-градусный фитинг в верхнее отверстие в гидроцилиндре. Расположите фитинг, как показано на Рисунок 11. Примечание: Обеспечьте, чтобы перед установкой все уплотнительные кольца круглого сечения были смазаны и правильно расположены на фитингах.

   Примечание: Для предотвращения загрязнения гидравлических фитингов или шлангов не снимайте колпачки с фитингов или шлангов до момента установки.

2. Завинтите 45-градусный фитинг в нижнее отверстие в гидроцилиндре. Расположите фитинг, как показано на Рисунок 11.

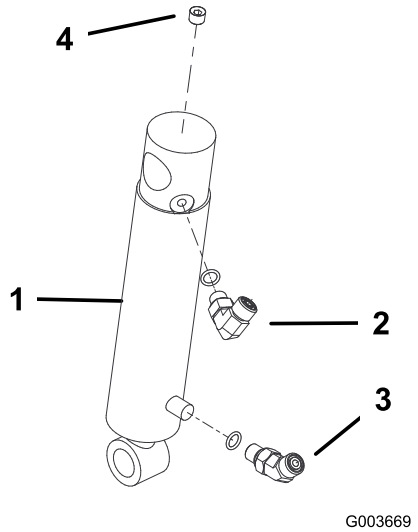

Рисунок 11

1. Гидроцилиндр
2. 90-градусный фитинг
3. 45-градусный фитинг
4. Пробка (1/8 дюйма)

3. Закрепите верх корпуса гидроцилиндра на оси на правой торцевой плите посредством стопорного кольца (Рисунок 12). Отверстия гидроцилиндра должны быть обращены вперед.
4. Прикрепите шток гидроцилиндра к планкам толкающего рычага с помощью оси и 2 стопорных колец (Рисунок 12).

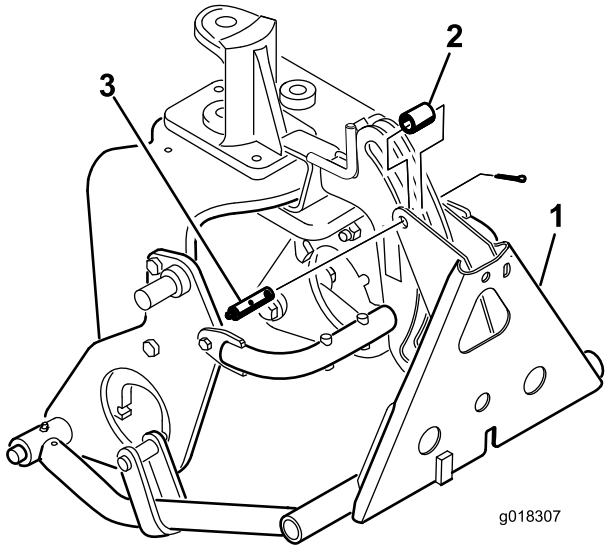

Рисунок 12

1. Гидроцилиндр
2. Стопорное кольцо
3. Ось
4. Планка толкающего рычага
5. Ось и стопорные кольца

6

Монтаж гидравлических шлангов

Детали, требуемые для этой процедуры:

1	Узел трубы
1	Гидравлический шланг
1	Гидравлический шланг
1	Гидравлический шланг
1	Держатель армированного шланга
2	Самонарезающий винт, 5/16 x 3/4 дюйма
3	Пластиковая кабельная стяжка

Процедура

1. Найдите гидравлическую трубу, которая проходит от маслоохладителя к существующему подъемному клапану (Рисунок 13). Снимите детали крепления

и трубный зажим, которые крепят гидравлические трубы к раме.

2. Отсоедините и снимите гидравлическую трубу с маслоохладителя и подъемного клапана (Рисунок 13).

   Примечание: Для сведения к минимуму потерь масла при снятии гидравлической трубы имейте наготове запасной шланг или заглушите фитинг на маслоохладителе одним из транспортировочных защитных колпачков, снятых при узле трубы, № по кат. 108–8447 (Рисунок 14).

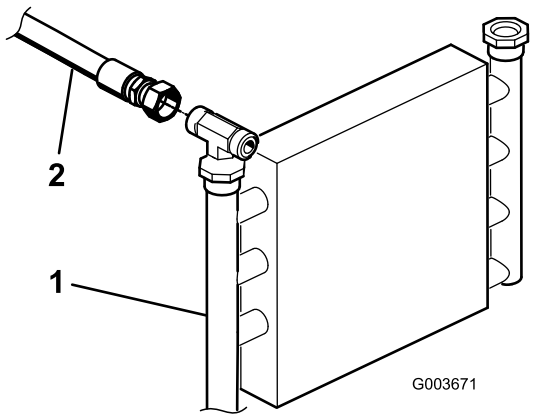

Рисунок 13

1. Маслоохладитель 2. Гидравлическая труба

3. Закрепите оставшуюся гидравлическую трубу на раме ранее снятыми зажимом и деталями крепления.
4. Подсоедините узел трубы, № по кат. 108-8447 к 90-градусному фитингу на левой стороне нового клапана и к освободившемуся фитингу на существующем подъемном клапане (Рисунок 14).
5. Подсоедините 45-градусный фитинг на конце гидравлического шланга, № по кат. 108-8449 к 90-градусному фитингу на правой стороне клапана, а прямой конец шланга к освободившемуся фитингу на маслоохладителе (Рисунок 14). Прокладка шлангов показана на Рисунок 15 и Рисунок 16.
6. Закрепите держатель армированного шланга на левой трубе рамы 2 самонарезающими винтами (5/16 x 3/4 дюйма) (Рисунок 14).
7. Подсоедините короткий конец 90-градусного фитинга гидравлического шланга, № по кат. 108-8453 к верхнему прямому фитингу на задней стороне клапана. Проложите шланг через держатель армированного шланга и подсоедините прямой конец шланга к верхнему фитингу гидроцилиндра (Рисунок 14). Прокладка шлангов показана на Рисунок 15 и Рисунок 16.
8. Подсоедините длинный конец 90-градусного фитинга гидравлического шланга, № по кат. 108-8454 к нижнему прямому фитингу на задней стороне клапана. Проложите шланг через держатель армированного шланга и подсоедините прямой конец шланга к нижнему фитингу гидроцилиндра (Рисунок 14). Прокладка шлангов показана на Рисунок 15 и Рисунок 16. Проследите за тем, чтобы шланги были проложены в стороне от любых острых, горячих или движущихся компонентов.
9. Затяните все детали крепления и фитинги.
10. Используя кабельные стяжки, прикрепите шланги к машине в местах, показанных на Рисунок 15 и Рисунок 16.

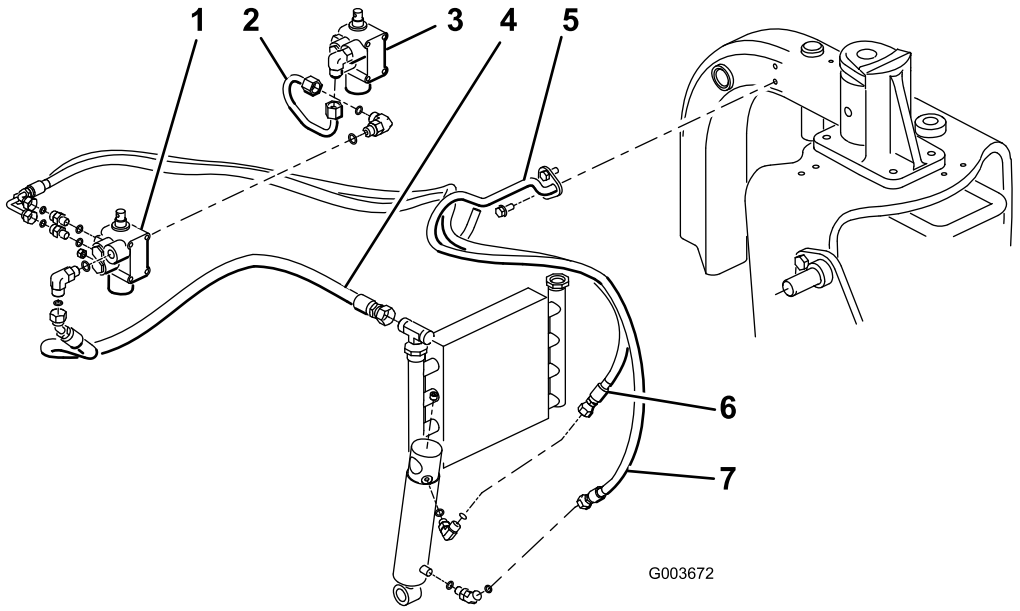

Рисунок 14

1. Новый клапан
2. Узел трубы, № по кат. 108-8447
3. Существующий клапан
4. Гидравлический шланг, № по кат. 108-8449
5. Держатель армированного шланга
6. Гидравлический шланг, № по кат. 108-8453
7. Гидравлический шланг, № по кат. 108-8454

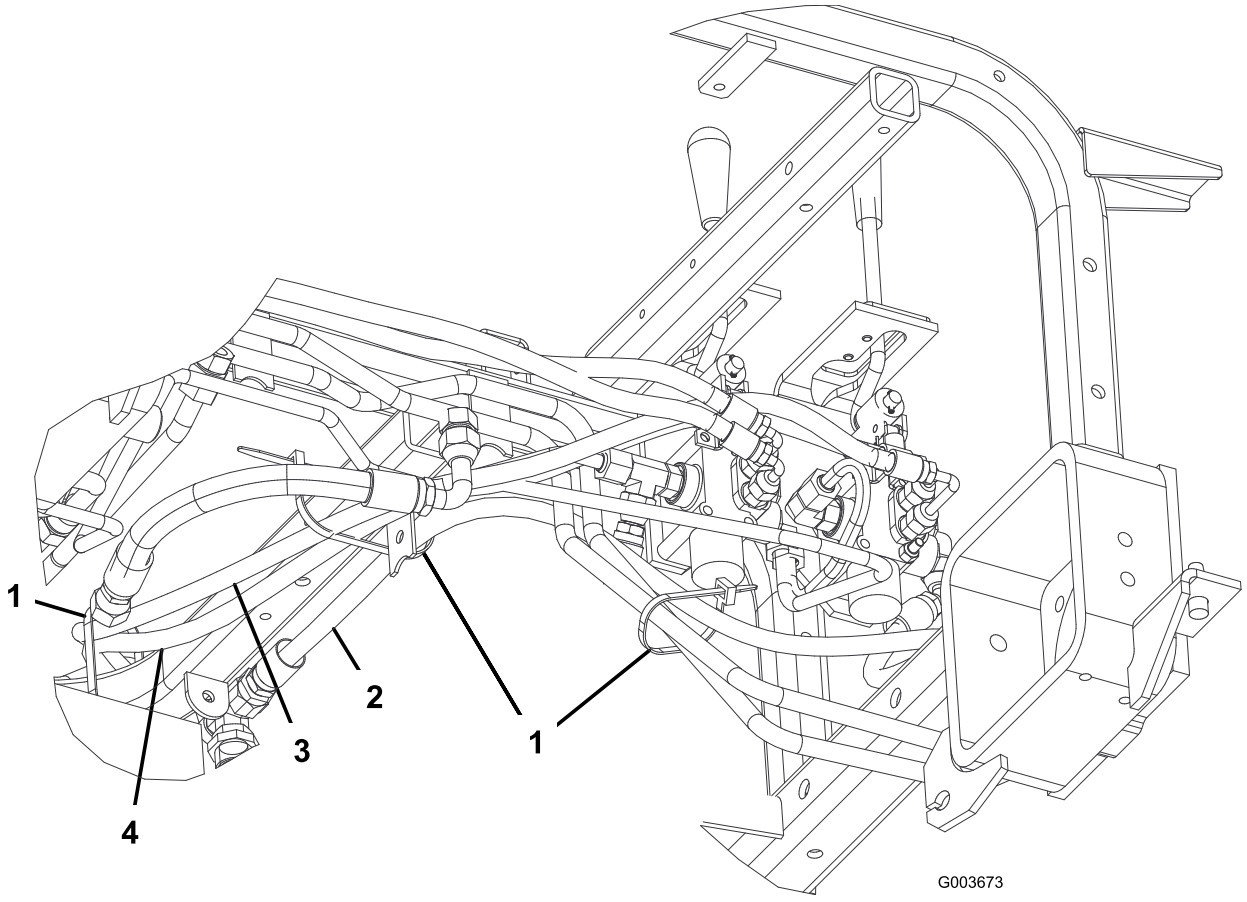

Рисунок 15

1. Кабельная стяжка
2. Гидравлический шланг, № по кат. 108-8449
3. Гидравлический шланг, № по кат. 108-8453
4. Гидравлический шланг, № по кат. 108-8454

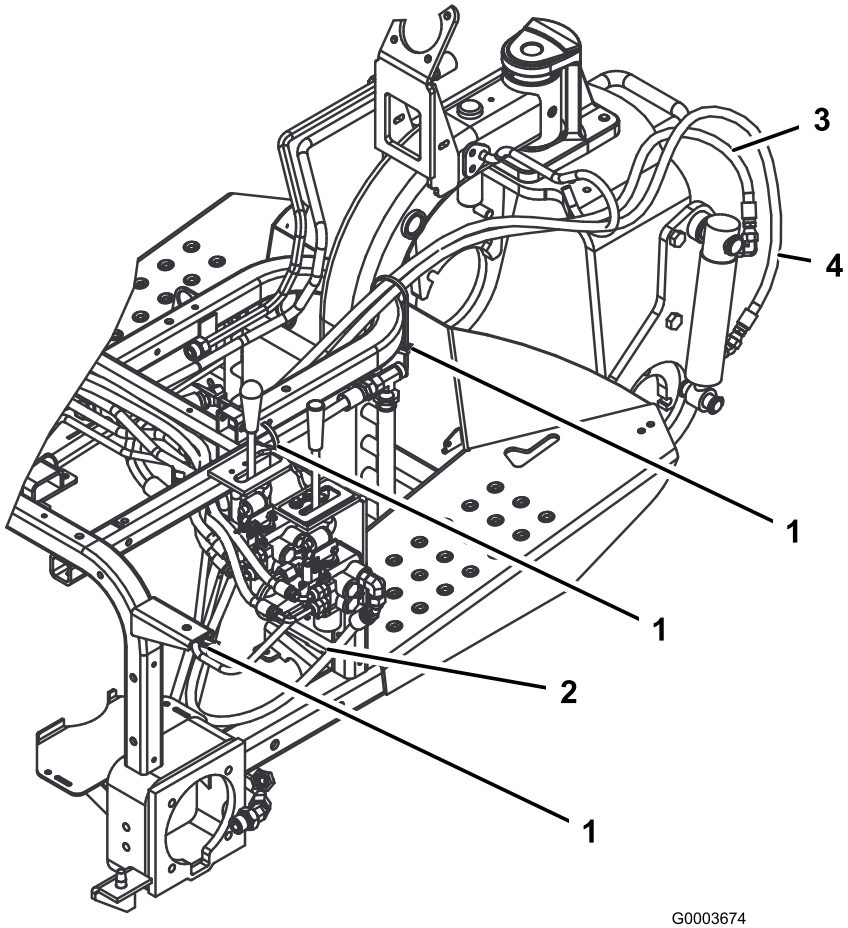

Рисунок 16

1. Кабельная стяжка
2. Гидравлический шланг, № по кат. 108-8449
3. Гидравлический шланг, № по кат. 108-8453
4. Гидравлический шланг, № по кат. 108-8454

7

Установка панели управления и направляющей пластины рычага

Детали, требуемые для этой процедуры:

1	Направляющая пластина рычага
2	Винт с головкой с буртиком
2	Шайба
1	Наклейка панели управления
1	Панель управления
1	Головка
3	Пластиковая кабельная стяжка

Процедура

1. Наденьте направляющую пластину рычага на рычаг подъема и свободно закрепите ее на раме 2 винтами с головкой с буртиком и шайбами (Рисунок 17).

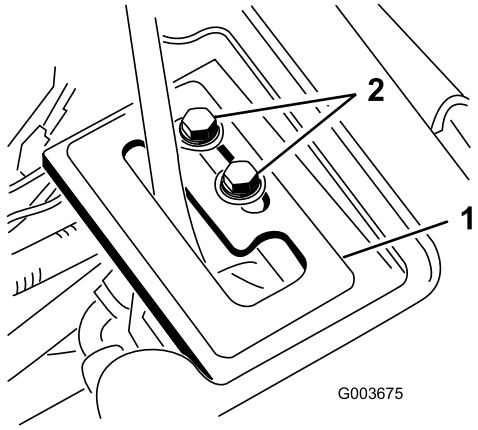

Рисунок 17

1. Направляющая пластина 2. Крепежные винты рычага

2. Проверьте уровень гидравлического масла и при необходимости долейте масло.

⚠ ПРЕДУПРЕЖДЕНИЕ

Гидравлическая жидкость, выброшенная под давлением, может повредить кожу и нанести травму.

- **Если гидравлическая жидкость оказалась впрыснута под кожу, она должна быть удалена хирургическим путем в течение нескольких часов врачом, знакомым с этим видом травм. Иначе может возникнуть гангрена.**
- **Не приближайтесь к местам точечных утечек или штуцерам, из которых под высоким давлением выбрасывается гидравлическая жидкость.**
- **Для обнаружения гидравлических утечек используйте картон или бумагу.**
- **Перед выполнением любых работ на гидравлической системе безопасно стравите все давление в гидравлической системе.**
- **Перед подачей давления в гидравлическую систему убедитесь в том, что все гидравлические шланги и трубопроводы исправны, а все гидравлические соединения и фитинги герметичны.**

3. Запустите двигатель тягового блока и проверьте соединения фитингов.
4. Установите на место кожух колеса, центральный кожух и консоль. Панель консоли на этом этапе не устанавливайте. Убедитесь в том, что кожухи не мешают шлангам. Проложите шланги должным образом. Выполните процедуру установки кожуха в порядке, обратном использованному на этапе № 1.
5. Установите задние колеса и удалите подставки из-под задней части машины. Затяните зажимные гайки с моментом 61-75 Н•м.

⚠ ПРЕДУПРЕЖДЕНИЕ

Двигатель должен работать так, чтобы можно было произвести окончательную регулировку направляющей пластины рычага подъема. Контакт с движущимися частями или горячими поверхностями может привести к травме.

Руки, ноги, лицо и другие части тела должны находиться на безопасном расстоянии от вращающихся частей, глушителя и других горячих поверхностей.

6. При работающем двигателе и рычаге подъема в положении **Float** ("Плавающий режим") двигайте направляющую пластину рычага до тех пор, пока гидроцилиндр подъема можно будет выдвинуть и отвести рукой (Рисунок 17).
7. Затяните оба винта крепления направляющей пластины рычага подъема, чтобы зафиксировать регулировку (Рисунок 17).
8. Снимите счетчик моточасов со старой панели управления и установите его на новую панель управления.
9. Установите новую панель управления и вставьте провод в счетчик моточасов.
10. Закрепите панель управления ранее снятыми деталями крепления (Рисунок 18).

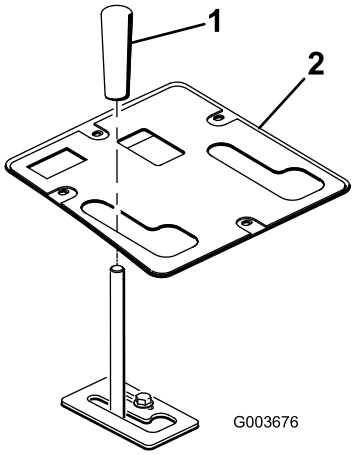

Рисунок 18

1. Головка
2. Панель управления

11. Установите головку на рычаг подъема (Рисунок 18).
12. Смажьте консистентной смазкой переднюю подъемную раму. См. раздел "Смазка".
13. Проверьте уровень гидравлической жидкости и при необходимости долейте жидкость.

8

Чтение и хранение документации

Детали, требуемые для этой процедуры:

1	*Инструкции по монтажу*
1	*Каталог деталей*
1	Декларация соответствия

Процедура

1. Изучите документацию.
2. Храните документацию в безопасном месте.

Эксплуатация

Технические характеристики

Чистая масса	85 фунтов (38,5 кгм)

Навесные орудия и принадлежности

Ряд утвержденных Toro навесных орудий и принадлежностей можно использовать с данной машиной для улучшения и расширения ее возможностей. Свяжитесь со своим уполномоченным дилером по техническому обслуживанию или дистрибьютором или посетите веб-сайт www.Toro.com на котором приведен список всех утвержденных навесных орудий и принадлежностей.

Советы по эксплуатации

- Передняя подъемная рама предназначена только для крепления определенных навесных орудий. Не пытайтесь устанавливать на переднюю подъемную раму навесное оборудование для заднего монтажа, т.к. это может привести к повреждению машины.
- Для опускания передней подъемной рамы отожмите рычаг подъема вперед.
- Для перевода передней подъемной рамы в плавающее положение отожмите рычаг подъема вперед и вбок в фиксированное положение.
- Для подъема передней подъемной рамы вытяните рычаг подъема назад.

- Ознакомьтесь с приемами безопасной эксплуатации оборудования, органами управления на пульте оператора и предупредительными знаками.
- Следите за тем, чтобы кисти рук и ступни не оказались вблизи движущихся частей.

Техническое обслуживание

Смазка подъемной рамы

Передняя подъемная рама имеет 5 масленок (Рисунок 19), через которые необходимо регулярно производить смазку универсальной консистентной смазкой № 2 на литиевой основе. Если машина работает в нормальных условиях, смазывайте все подшипники и втулки через каждые 100 часов работы. Смазывайте подшипники и втулки сразу **после каждой** мойки, независимо от указанного интервала обслуживания.

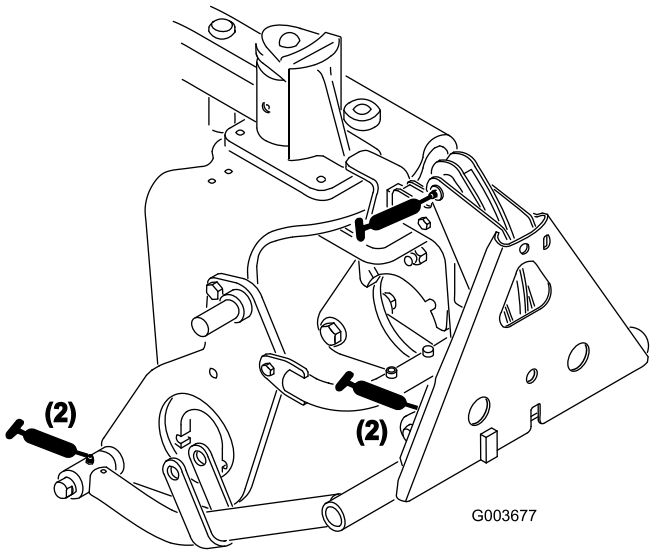

Рисунок 19

Схемы

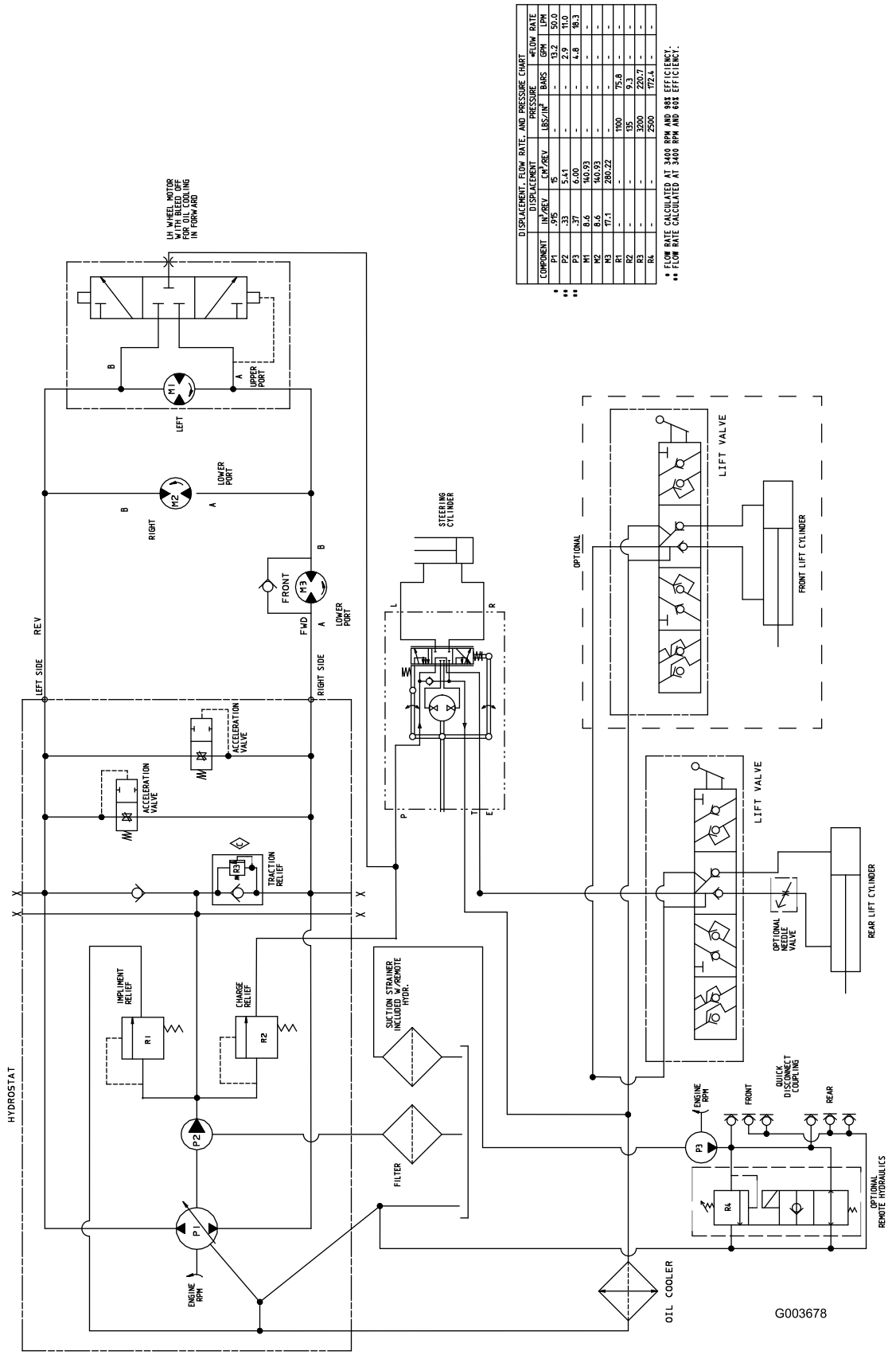

Гидравлическая схема (Rev. A)

Примечания:

Общая гарантия компании Toro

Ограниченная гарантия

Условия гарантии и товары, на которые она распространяется

Компания Toro и ее филиал Toro Warranty Company в соответствии с заключенным между ними соглашением совместно гарантируют, что серийное изделие Toro («Изделие») не будет иметь дефектов материалов или изготовления в течение двух лет или 1500 часов работы* (в зависимости от того, что произойдет раньше). Настоящая гарантия распространяется на все изделия, за исключением аэраторов (см. отдельные условия гарантии на эти изделия). При наличии гарантийного случая компания произведет ремонт Изделия за свой счет, включая диагностику, трудозатраты, запасные части и транспортировку. Настоящая гарантия начинается со дня доставки Изделия первоначальному розничному покупателю.
* Изделие оборудовано счетчиком моточасов

Инструкции по обращению за гарантийным обслуживанием

В случае возникновения гарантийного случая Вы должны незамедлительно сообщить об этом дистрибьютору серийных изделий или официальному дилеру серийных изделий, у которых Вы приобрели Изделие. Если Вам нужна помощь в определении местонахождения дистрибьютора серийных изделий или официального дилера или если у Вас есть вопросы относительно Ваших прав и обязанностей по гарантии, Вы можете обратиться к нам по адресу:

Отделение технического обслуживания серийной продукции Toro
Toro Warranty Company
8111 Lyndale Avenue South
Bloomington, MN 55420-1196

952–888–8801 или 800–952–2740

Эл. почта: commercial.warranty@toro.com

Обязанности владельца

Вы, являясь владельцем Изделия, несете ответственность за выполнение необходимого технического обслуживания и регулировок, указанных в *Руководстве оператора*. Невыполнение требуемого технического обслуживания и регулировок может быть основанием для отказа в исполнении гарантийных обязательств.

Случаи нераспространения гарантий

Не все неисправности или нарушения работы изделия, возникшие в течение гарантийного периода, являются дефектами материала или изготовления. Действие этой гарантии не распространяется на следующее:

- Неисправности изделия, возникшие в результате использования запасных частей, произведенных третьей стороной, либо установки и использования дополнительных частей или измененных принадлежностей и изделий других фирм. На эти позиции изготовителем может быть предусмотрена отдельная гарантия.
- Неисправности изделия, возникшие в результате невыполнения рекомендованного технического обслуживания и регулировок. Невыполнение надлежащего технического обслуживания изделия Toro согласно Рекомендованному техническому обслуживанию, описанному в *Руководстве оператора*, может привести к отказу исполнения гарантийных обязательств.
- Неисправности изделия, возникшие в результате эксплуатации Изделия ненадлежащим, халатным или неосторожным образом.
- Части, расходуемые в процессе эксплуатации, кроме случаев, когда они будут признаны дефектными. Следующие части, помимо прочего, являются расходуемыми или быстроизнашивающимися в процессе нормальной эксплуатации Изделия: тормозные колодки и накладки, фрикционные накладки муфт сцепления, ножи, бобины, опорные катки и подшипники (герметичные или смазываемые), неподвижные ножи, свечи зажигания, колеса поворотного типа и их подшипники, шины, фильтры, ремни и определенные детали разбрызгивателей, такие как диафрагмы, насадки, обратные клапаны и т. п.
- Поломки, вызванные внешними воздействиями. Факторы, рассматриваемые как внешние воздействия, включают помимо прочего атмосферное воздействие, способы хранения, загрязнение, использование неразрешенных видов топлива, охлаждающих жидкостей, смазочных материалов, присадок, удобрений, воды, химикатов и т. п.
- Отказы или проблемы при работе из-за использования топлива (например, бензина, дизельного или биодизельного топлива), не удовлетворяющего требованиям соответствующих отраслевых стандартов.
- Нормальные шум, вибрация, естественный износ и старение, ухудшение технического состояния.
- Нормальный «износ» включает, помимо прочего, повреждение сидений в результате износа или истирания, потертость окрашенных поверхностей, царапины на табличках или окнах и т. п.

Части

Части, замена которых запланирована при требуемом техническом обслуживании, имеют гарантию на период до планового срока замены этих частей. На части, замененные по настоящей гарантии, действует гарантия в течение действия первоначальной гарантии на изделие, и они становятся собственностью компании Toro. Окончательное решение о том, подлежит ли ремонту или замене какая-либо существующая часть или узел, принимается компанией Toro. Компания Toro имеет право использовать для гарантийного ремонта восстановленные детали.

Гарантия на аккумуляторные батареи многократного цикла глубокого заряда-разряда и ионно-литиевые аккумуляторные батареи:

Аккумуляторные батареи многократного цикла глубокого заряда-разряда и ионно-литиевые аккумуляторные батареи за время своего срока службы могут выдать определенное полное число киловатт-часов. Методы эксплуатации, зарядки и технического обслуживания могут увеличить или уменьшить срок службы аккумулятора. Поскольку аккумуляторные батареи в настоящем изделии являются расходуемыми, количество полезной работы между зарядками будет постепенно уменьшаться до тех пор, пока батарея полностью не выйдет из строя. Ответственность за замену отработанных вследствие нормальной эксплуатации аккумуляторных батарей несет владелец изделия. Необходимость в замене батарей за счет владельца может возникнуть во время действия нормального гарантийного периода на изделие. Примечание (только для ионно-литиевых аккумуляторных батарей): На ионно-литиевую аккумуляторную батарею распространяется только частичная пропорционально рассчитанная гарантия на период с 3-го по 5-й год в зависимости от времени эксплуатации и количества использованных киловатт-часов. Для получения дополнительной информации см. *Руководство для оператора*.

Техническое обслуживание, выполняемое за счет владельца

Регулировка двигателя, смазка, очистка и полировка, замена фильтров, охлаждающей жидкости и проведение рекомендованного технического обслуживания входят в число нормальных операций по уходу за изделиями компании Toro, выполняемыми за счет владельца.

Общие условия

Выполнение ремонта официальным дистрибьютором или дилером компании Toro является вашим единственным возмещением убытков по настоящей гарантии.

Компании Toro и Toro Warranty Company не несут ответственности за косвенные, случайные или последующие убытки, связанные с использованием Изделий Toro, на которые распространяется действие настоящей гарантии, включая любые затраты или расходы на предоставление замещающего оборудования или оказание услуг в течение обоснованных периодов нарушения работы или неиспользования оборудования во время ожидания завершения ремонта в соответствии с условиями настоящей гарантии. Не существует каких-либо иных гарантий, за исключением упоминаемой ниже гарантии на системы контроля выхлопных газов (если применимо). Все подразумеваемые гарантии коммерческого качества или пригодности для конкретного применения ограничены продолжительностью настоящей прямой гарантии.

В некоторых странах не допускается исключать случайные или последующие убытки или ограничения на срок действия подразумеваемой гарантии, вследствие чего вышеуказанные исключения и ограничения могут на Вас не распространяться. Настоящая гарантия предоставляет вам конкретные законные права, но вы можете также иметь и другие права, которые меняются в зависимости от страны использования.

Примечание в отношении гарантии на двигатель:

На систему контроля выхлопных газов изделия может распространяться действие отдельной гарантии, соответствующей требованиям, установленным Агентством по охране окружающей среды США (EPA) и/или Калифорнийским советом по охране воздушных ресурсов (CARB). Приведенные выше ограничения на моточасы не распространяются на Гарантию на системы контроля выхлопных газов. Подробные сведения приводятся в «Гарантийных обязательствах на системы контроля выхлопных газов двигателей», которые прилагаются к вашему изделию или содержатся в документации предприятия-изготовителя двигателя

Другие страны, кроме США и Канады

Покупатели, которые приобрели изделия Toro за пределами США или Канады, для получения гарантийных полисов для своей страны, провинции и штатов должны обращаться к местному дистрибьютору (дилеру) компании Toro. Если по какой-либо причине вы не удовлетворены услугами вашего дистрибьютора или испытываете трудности с получением информации о гарантии, обратитесь к импортеру изделий компании Toro.