Form No. 3386-437 Rev A

Аэраторная головка с мини-зубьями 2x5
Аэраторная головка с мини-зубьями 1x6
Аэраторная головка 3/4 дюйма с тремя зубьями
Аэраторная головка 3/4 дюйма с четырьмя зубьями
Аэраторная головка 7/8 дюйма с тремя зубьями
Аэраторная головка с игольчатыми зубьями

Аэратор ProCore®

Номер модели 09736

Номер модели 09737

Номер модели 09739

Номер модели 09794

Номер модели 09796

Номер модели 09797

Инструкции по монтажу

Монтаж

Подготовка аэраторной головки

1. Переместите машину на ровную горизонтальную поверхность и включите стояночный тормоз.
2. Выключите механизм отбора мощности, заглушите двигатель и выньте ключ из замка зажигания.
3. Переведите аэратор в положение для технического обслуживания; см. *Руководство оператора*.

⚠ ПРЕДУПРЕЖДЕНИЕ

Оставленный в замке зажигания ключ может стать причиной несанкционированного запуска двигателя и привести к нанесению серьезных травм вам или находящимся рядом людям.

Перед выполнением любого технического обслуживания извлеките ключ из замка зажигания.

Внимание: Прежде чем использовать аэраторную головку, необходимо установить на аэратор подходящие травоотбойники. Информацию по требованиям к травоотбойникам см. в *Руководстве для оператора*.

Установка аэраторной головки с мини-зубьями 2x5 или 1x6

1. Вставьте зубья в держатели зубьев и закрепите их установочными винтами.

© 2015—The Toro® Company
8111 Lyndale Avenue South
Bloomington, MN 55420

Регистрация в www.Toro.com.

Перевод исходного документа (RU)
Отпечатано в США
Все права защищены

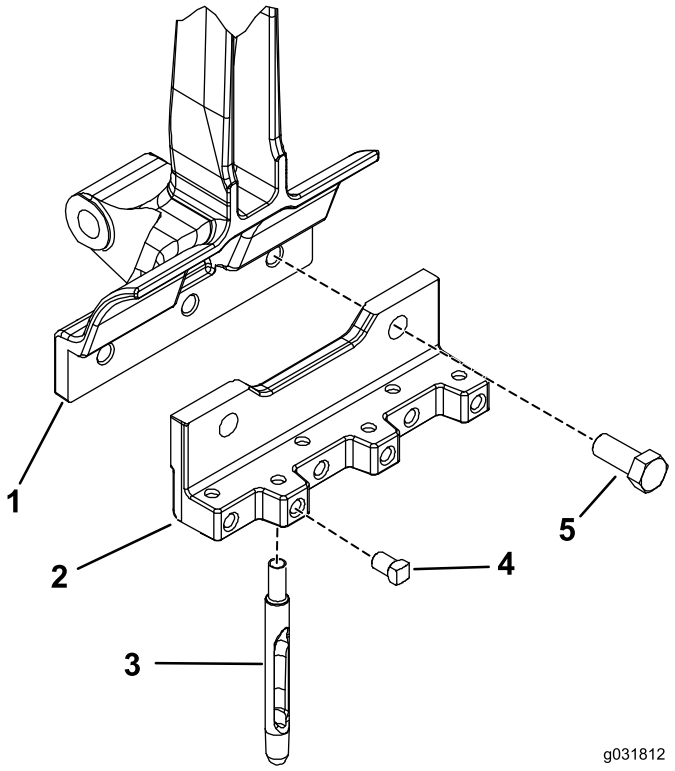

Рисунок 1

1. Держатель зубьев
2. Рычаг зубьев
3. Зуб
4. Установочный винт (3/8 x 5/8 дюйма)
5. Болт (на 1/2 x 1-1/4 дюйма)

2. Затяните установочные винты с моментом от 37 до 45 Н·м.
3. Используйте два болта (1/2 x 1-1/4 дюйма), чтобы прикрепить держатель зубьев к рычагу зубьев (Рисунок 1).
4. Затяните болты с моментом от 91 до 113 Н·м.

Установка аэраторных головок на 3/4 или 7/8 дюйма

1. Используйте болты (3/8 x 1-1/2 дюйма), чтобы прикрепить, не затягивая, зажим зубьев к держателю зубьев (Рисунок 2).

   Примечание: Для крепления к рычагу зубьев держателя на 3 зуба используется 4 болта, а держателя на 4 зуба – 3 болта.

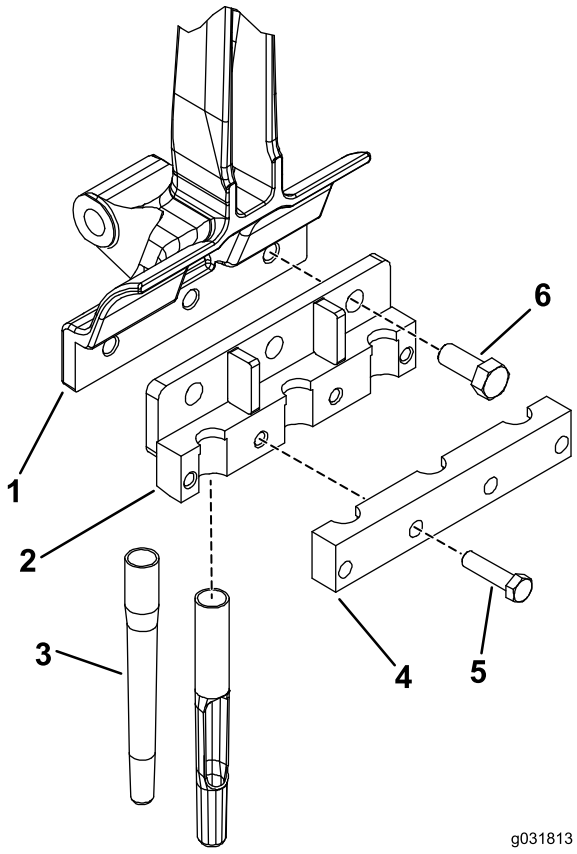

Рисунок 2

1. Рычаг зубьев
2. Держатель зубьев
3. Зуб (3/4 или 7/8 дюйма)
4. Зажим зубьев
5. Болт (3/8 x 1-1/2 дюйма)
6. Болт (на 1/2 x 1-1/4 дюйма)

2. Вставьте зуб в держатель зубьев (Рисунок 2).
3. Затяните болты с моментом от 37 до 45 Н·м.
4. Используйте 3 болта (1/2 x 1-1/4 дюйма), чтобы прикрепить держатель зубьев к рычагу зубьев (Рисунок 2).
5. Затяните болты с моментом от 91 до 113 Н·м.

Установка аэраторных головок с игольчатыми зубьями

Примечание: При установке зубьев на 5 мм после использования зубьев на 8 мм необходимо заменить зажим зубьев.

1. Вставьте игольчатые зубья в отверстия в держателе зубьев (Рисунок 3).
2. Наденьте держатель зубьев на монтажные штифты (Рисунок 3).

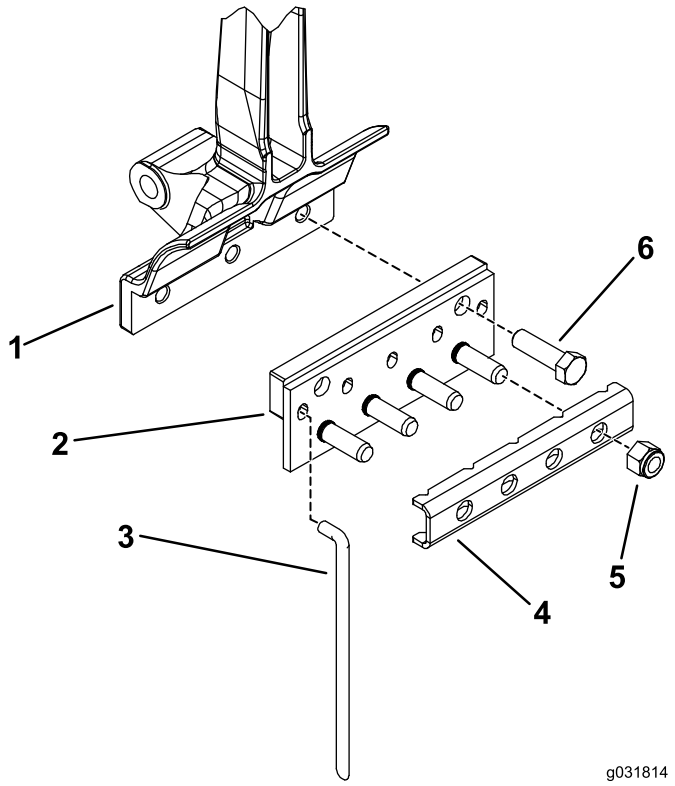

Рисунок 3

1. Рычаг зубьев
2. Держатель зубьев
3. Игольчатый зуб
4. Зажим зубьев
5. Гайка шестигранная (1/2 дюйма)
6. Болт (на 3/2 x 1-1/4 дюйма)

3. Используйте 4 контргайки, чтобы прикрепить зажим к держателю зубьев (Рисунок 3).
4. Затяните гайки с моментом от 91 до 113 Н·м.
5. Используйте два болта (1/2 x 1-3/4 дюйма), чтобы прикрепить держатели зубьев к рычагам зубьев (Рисунок 3).
6. Затяните болты с моментом от 91 до 113 Н·м.

Примечание: Можно получить проколы лучшего качества, если снизить частоту вращения двигателя на 10-15%. Для модели ProCore, установленной на тракторе, используйте частоту вращения механизма отбора мощности от 460 до 486 об/мин. Для модели ProCore 648 используйте частоту вращения механизма отбора мощности от 2800 до 2900 об/мин.



Count on it.