Form No. 3386-868 Rev A

TORO®

Count on it.

Podręcznik operatora

# 53cm Heavy-Duty Recycler®/Rear Bagger Lawn Mower

**Model nr 22293—Numer seryjny 314000001 i wyższe**

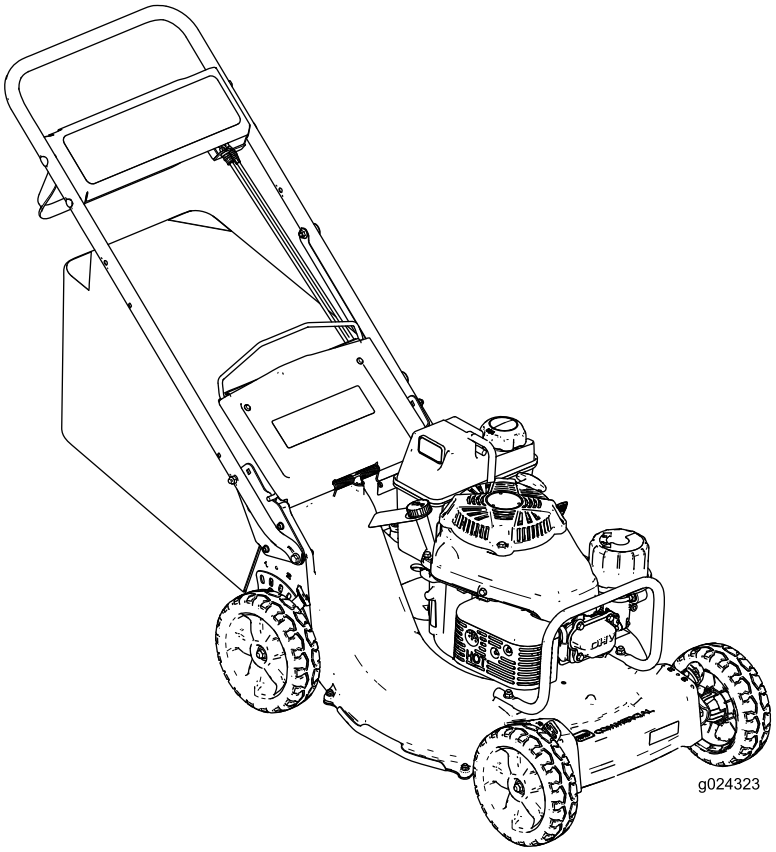


Zarejestruj produkt pod adresem www.Toro.com.
Tłumaczenie oryginału (PL)

CE

*3386-868* A

Ten produkt spełnia wymagania wszystkich odnośnych dyrektyw europejskich. Szczegółowe informacje można znaleźć na osobnej deklaracji zgodności (DOC) dołączonej do produktu.

# Wprowadzenie

**Ta ręczna kosiarka z obrotowymi ostrzami jest przeznaczona do użytku domowego lub profesjonalnego. Została zaprojektowana przede wszystkim do koszenia trawy na dobrze utrzymanych trawnikach prywatnych lub publicznych. Nie jest przeznaczona do ścinania krzaków lub zastosowań w rolnictwie.**

Przeczytaj uważnie poniższe informacje, aby poznać zasady właściwej obsługi i konserwacji maszyny oraz nie uszkodzić jej i uniknąć obrażeń. Na Tobie spoczywa odpowiedzialność za prawidłowe i bezpieczne użytkowanie maszyny.

Aby uzyskać informacje na temat urządzenia i akcesoriów, znaleźć dealera lub zarejestrować swoje urządzenie, skontaktuj się bezpośrednio z firmą Toro w witrynie www.Toro.com.

Aby skorzystać z serwisu, zakupić oryginalne części Toro lub uzyskać dodatkowe informacje, skontaktuj się z przedstawicielem autoryzowanego serwisu lub biurem obsługi klienta firmy Toro, a także przygotuj numer modelu i numer seryjny maszyny. Rysunek 1 przedstawia położenie numeru modelu i numeru seryjnego na produkcie. Zapisz je w przewidzianym na to miejscu.

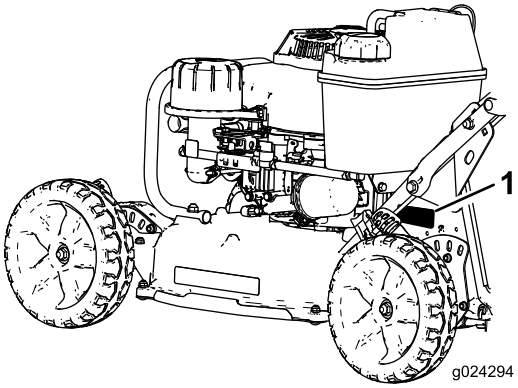


**Rysunek 1**

1. Oznaczenie modelu oraz numer seryjny znajduje się w jednym z tych dwóch miejsc.

**Model nr** _____

**Numer seryjny** _____

Niniejsza instrukcja zawiera opis potencjalnych zagrożeń, a zawarte w niej ostrzeżenia zostały oznaczone symbolem ostrzegawczym (Rysunek 2), który sygnalizuje niebezpieczeństwo, mogące spowodować poważne obrażenia lub śmierć w razie zlekceważenia zalecanych środków ostrożności.

**Rysunek 2**

1. Symbol ostrzegawczy

W niniejszej instrukcji występują 2 słowa podkreślające wagę informacji. **Ważne** zwraca uwagę na szczególne informacje techniczne, a **Uwaga** podkreśla informacje ogólne, wymagające szczególnej uwagi.

**Moment obrotowy na wale**

Moment obrotowy na wale silnika został wyznaczony laboratoryjnie przez producenta silnika, zgodnie z wytycznymi Stowarzyszenia Inżynierów Motoryzacji (SAE) J1940. Rzeczywisty moment obrotowy silnika w kosiarce tej klasy może być znacznie niższy z powodu jej dostosowania do wymagań dotyczących bezpieczeństwa, emisji oraz eksploatacji.

© 2014—The Toro® Company
8111 Lyndale Avenue South
Bloomington, MN 55420



Napisz do nas pod adres www.Toro.com.
Wydrukowano w Stanach Zjednoczonych
Wszelkie prawa zastrzeżone

# Spis treści

Bezpieczeństwo ..... 3
Ogólne zasady bezpieczeństwa kosiarki ..... 3
Ciśnienie akustyczne ..... 5
Moc akustyczna ..... 5
Drgania przenoszone przez kończyny górne..... 5
Naklejki informacyjne i ostrzegawcze ..... 6
Montaż ..... 7
1 Instalacja uchwytu..... 7
2 Uzupełnianie oleju w skrzyni korbowej..... 8
3 Regulacja napędu trybu samobieżnego ..... 9
Przegląd produktu ..... 9
Specyfikacje ..... 9
Działanie .....10
Sprawdzanie poziomu oleju w silniku.....10
Napełnianie zbiornika paliwa benzyną.....10
Regulacja wysokości cięcia .....11
Uruchamianie silnika.....12
Zatrzymywanie silnika.....12
Eksploatacja napędu trybu samobieżnego oraz włączanie ostrzy tnących.....12
Sprawdzanie sprzęgła hamulca ostrza. .....13
Recykling ścinków .....13
Workowanie ścinków .....14
Rady związane z posługiwaniem się urządzeniem .....15
Konserwacja .....17
Zalecany harmonogram konserwacji .....17
Konserwacja silnika .....18
Konserwacja oczyszczacza powietrza .....18
Wymiana oleju silnikowego.....18
Wymień filtr oleju silnika .....19
Serwisowanie świecy zapłonowej .....19
Konserwacja układu napędowego .....20
Regulacja napędu trybu samobieżnego.....20
Konserwacja ostrza .....21
Konserwacja ostrza.....21
Regulacja linki ostrze-hamulec.....22
Czyszczenie .....24
Czyszczenie dolnej części obudowy kosiarki. .....24
Usuwanie zanieczyszczeń nagromadzonych pod pokrywą pasa .....25
Czyszczenie osłony sprzęgła hamulca ostrza.....25
Przechowywanie .....26
Przygotowanie układu paliwowego .....26
Przygotowanie silnika .....26
Informacje ogólne.....26
Przygotowanie maszyny po przechowywaniu.....26
Rozwiązywanie problemów .....27

# Bezpieczeństwo

**Niewłaściwe użytkowanie lub konserwacja maszyny może spowodować obrażenia ciała. Aby zmniejszyć ryzyko obrażeń, przestrzegaj poniższych zaleceń dotyczących bezpieczeństwa.**

Firma Toro zaprojektowała i przetestowała tę maszynę w celu zapewnienia należytego bezpieczeństwa eksploatacji. Nieprzestrzeganie następujących instrukcji może jednak prowadzić do obrażeń ciała.

**W celu zapewnienia maksymalnego bezpieczeństwa, najlepszej wydajności i uzyskania wiedzy na temat produktu konieczne jest, aby użytkownik lub inny operator kosiarki przeczytał i przyswoił sobie zawartość niniejszej instrukcji przed pierwszym uruchomieniem silnika. Zwracaj szczególną uwagę na symbol alarmu bezpieczeństwa(Rysunek 2), tj. Uwaga, Ostrzeżenie lub Niebezpieczeństwo – instrukcje dotyczące bezpieczeństwa osobistego. Przeczytaj i przyswój sobie instrukcję, ponieważ dotyczy ona bezpieczeństwa. Nieprzestrzeganie zasad bezpieczeństwa może prowadzić do obrażeń ciała.**

## Ogólne zasady bezpieczeństwa kosiarki

Następujące instrukcje zostały przejęte z normy EN 836.

Ta maszyna tnąca może spowodować obcięcie dłoni i stóp, a podczas koszenia wyrzucać różne przedmioty. Nieprzestrzeganie następujących zasad bezpieczeństwa może doprowadzić do poważnych obrażeń ciała lub śmierci.

### Szkolenie

- Przeczytaj dokładnie instrukcje. Zapoznaj się z elementami sterowania i prawidłową obsługą urządzenia.
- Nie zezwalaj w żadnym wypadku dzieciom lub osobom nie znającym tych instrukcji na obsługę kosiarki. Przepisy lokalne mogą ograniczać wiek operatora.
- Należy pamiętać, że użytkownik lub operator ponosi odpowiedzialność za wszelkie wypadki i zagrożenie osób lub ich własności.
- Przyswój sobie wyjaśnienia dla wszystkich piktogramów używanych na kosiarce lub w instrukcjach.

### Benzyna

**OSTRZEŻENIE!** Benzyna jest wysoce łatwopalna. Stosuj następujące środki ostrożności:

- Przechowuj paliwo w pojemnikach specjalnie do tego przeznaczonych.
- Uzupełniaj paliwo na zewnątrz i nie pal papierosów podczas wykonywania tej czynności.

- Dolewaj paliwa zanim włączysz silnik. Nigdy nie usuwaj korka ze zbiornika paliwa ani nie uzupełniaj paliwa w trakcie pracy silnika lub gdy jest jeszcze gorący.
- W przypadku rozlania benzyny nie próbuj włączać silnika, tylko przestaw maszynę w inne miejsce i unikaj możliwości spowodowania zapłonu do momentu rozproszenia oparów benzyny.
- W bezpieczny sposób usuwaj i ponownie instaluj wszystkie zbiorniki paliwa i korki.

## Przygotowanie

- Podczas koszenia noś zawsze pełne buty i długie spodnie. Nie obsługuj maszyny bez obuwia lub w sandałach z odkrytymi palcami.
- Dokładnie sprawdź obszar, na którym będziesz używać urządzenia i usuń wszystkie kamienie, pręty, przewody, kości i inne przedmioty.
- Przed rozpoczęciem pracy zawsze sprawdzaj wzrokowo, czy osłony i zabezpieczenia takie, jak deflektory i/lub wychwytywacze trawy są zamontowane i działają prawidłowo.
- Przed użyciem zawsze sprawdzaj wzrokowo ostrza, śruby mocujące ostrze i zespół tnący, aby określić, czy nie są one zużyte lub uszkodzone. Zużyte lub uszkodzone ostrza i śruby wymieniaj zestawami, aby zachować równowagę.

## Uruchamianie

- Przed uruchomieniem silnika zwolnij wszystkie sprzęgła napędów, ostrza i włącz bieg jałowy.
- Uruchamiając silnik nie przechylaj kosiarki, z wyjątkiem sytuacji, w których jej przechylenie jest konieczne w celu uruchomienia. W takim przypadku nie wolno przechylać jej dalej niż to absolutnie konieczne i należy podnosić część znajdującą się z dala od operatora.
- Uruchamiaj silnik ostrożnie, zgodnie z instrukcjami, ze stopą odsuniętą odpowiednio daleko od ostrzy, nie znajdującą się przed tunelem wyrzutowym.

## Obsługa

- Nigdy nie koś jeśli w pobliżu są ludzie, szczególnie dzieci, lub zwierzęta.
- Koś tylko przy świetle dziennym lub dobrym świetle sztucznym.
- Uważaj na zagłębienia terenu oraz inne niedostrzegalne niebezpieczeństwa.
- Nie zbliżaj dłoni ani stóp w pobliże ani pod wirujące części. Wylot wyrzutnika zawsze powinien być drożny.
- Nie wolno podnosić lub przenosić kosiarki przy włączonym silniku.
- Zachowaj szczególną ostrożność podczas odwracania lub ciągnięcia sterowanej przez pchającego kosiarki ku sobie.
- Chodź; nie biegaj.
- Zbocza:
  - Nie wolno kosić na nadmiernie stromych zboczach.
  - Zachowaj szczególną ostrożność w czasie pracy na zboczach.
  - Zawsze koś w poprzek powierzchni stoków, nigdy w górę i w dół. Zmieniając kierunek na stokach zachowuj najwyższą ostrożność.
  - Na stokach zawsze uważaj na oparcie dla stóp.
- Na stokach i ostrych zakrętach zmniejszaj prędkość, aby zapobiec wywróceniu lub utracie kontroli.
- Zatrzymaj ostrze, jeśli konieczne jest przechylenie maszyny do transportu podczas przejeżdżania przez powierzchnie inne niż trawa lub podczas transportu maszyny do i z obszaru koszenia.
- Nie uruchamiaj silnika w zamkniętej przestrzeni, gdzie istnieje możliwość nagromadzenia się oparów tlenku węgla.
- Wyłącz silnik
  - za każdym razem, gdy odchodzisz od maszyny.
  - przed zatankowaniem.
  - przez zdemontowaniem wychwytywacza trawy.
  - przed regulacją wysokości, jeśli nie można jej dokonać z pozycji operatora.
- Zatrzymaj silnik i odłącz przewód świecy zapłonowej
  - przed usunięciem zablokowań lub odblokowaniem tunelu.
  - przed przeprowadzeniem przeglądu, czyszczenia lub czynności konserwacyjnych.
  - po uderzeniu w ciało obce sprawdź kosiarkę pod kątem uszkodzeń i przed jej uruchomieniem oraz rozpoczęciem obsługi przeprowadź naprawy.
  - jeśli kosiarka zaczyna nieprawidłowo drgać (sprawdź natychmiast).
- Uderzenia pioruna mogą prowadzić do poważnych obrażeń ciała lub śmierci. Jeśli zobaczysz błyskawicę lub usłyszysz grzmot w pobliżu, nie obsługuj maszyny; poszukaj schronienia.
- Rozglądaj się podczas przejeżdżania przez jezdnię lub poruszania się w jej pobliżu.

## Konserwacja i przechowywanie

- Dokładnie dokręcaj wszystkie nakrętki, śruby i wkręty, aby zachować pewność, że urządzenie będzie pracować bezpiecznie.
- Nie czyść maszyny sprzętem ciśnieniowym.
- Nigdy nie przechowuj urządzenia z benzyną w zbiorniku wewnątrz budynku, gdzie opary mogą zetknąć się z otwartym płomieniem lub iskrą.
- Przed przechowaniem w pomieszczeniu zaczekaj, aż silnik ostygnie.
- Aby zmniejszyć ryzyko powstania pożaru, oczyszczaj silnik, tłumik, przedział akumulatora i miejsce

przechowywania benzyny z trawy, liści oraz nadmiernej ilości smaru.

- Sprawdzaj często elementy wychwytywacza trawy oraz osłony wylotowej i wymieniaj w razie potrzeby części na zalecane przez producenta.
- Aby zapewnić bezpieczeństwo, wymieniaj zużyte lub uszkodzone części.
- Wymieniaj uszkodzone tłumiki.
- W razie konieczności opróżnienia zbiornika paliwa, wykonaj tę czynność na zewnątrz.
- Nie zmieniaj ustawień regulatora silnika ani nie ustawiaj nadmiernej prędkości obrotowej. Prowadzenie maszyny ze zbyt wysoką prędkością może zwiększyć niebezpieczeństwo doznania obrażeń.
- Zachowaj ostrożność podczas regulacji maszyny, aby zapobiec uwięzieniu palców pomiędzy ruchomymi ostrzami i nieruchomymi częściami urządzenia.
- **Dla najlepszej ochrony inwestycji i zachowania optymalnej wydajności urządzeń zaufaj oryginalnym częściom Toro. Jeśli chodzi o niezawodność, Toro dostarcza części zamienne zaprojektowane dokładnie z myślą o parametrach technicznych określonej maszyny. Dla spokoju ducha używaj zawsze oryginalnych części zamiennych Toro.**

# Ciśnienie akustyczne

W tym urządzeniu poziom ciśnienia akustycznego przy uchu operatora wynosi 88 dBA z uwzględnieniem współczynnika niepewności (K) 1 dBA.

Poziom ciśnienia akustycznego został określony zgodnie z procedurami podanymi w normie EN 836.

# Moc akustyczna

W tym urządzeniu gwarantowany poziom mocy akustycznej wynosi 98 dBA z uwzględnieniem współczynnika niepewności (K) 1 dBA.

Poziom mocy akustycznej został określony zgodnie z procedurami podanymi w normie ISO 11094.

# Drgania przenoszone przez kończyny górne

Zmierzony poziom wibracji dla lewej ręki = 2,3 $m/s^2$

Zmierzony poziom wibracji dla prawej ręki = 2,7 $m/s^2$

Współczynnik niepewności (K) = 1,4 $m/s^2$

Zmierzone wartości zostały określone zgodnie z procedurami podanymi w normie EN 836.

# Naklejki informacyjne i ostrzegawcze

**Ważne:** **Naklejki ostrzegawcze i instruktażowe znajdują się w pobliżu miejsc potencjalnie niebezpiecznych. Wymieniaj uszkodzone naklejki.**

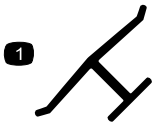


**Oznaczenie producenta**

1. Identyfikuje ostrze jako część pochodzącą od oryginalnego producenta maszyny.

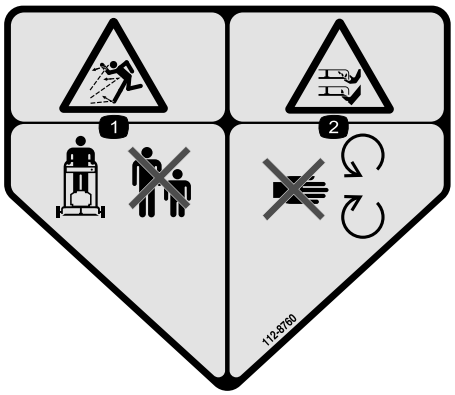


**112-8760**

1. Uwaga na wyrzucane przedmioty – osoby postronne powinny stać w bezpiecznej odległości od maszyny.
2. Niebezpieczeństwo przecięcia/odcięcia ręki lub nogi – nie zbliżaj się do części ruchomych.

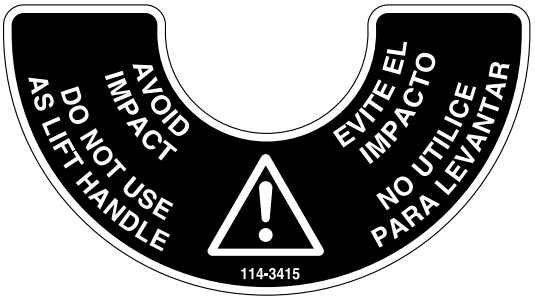


**114-3415**

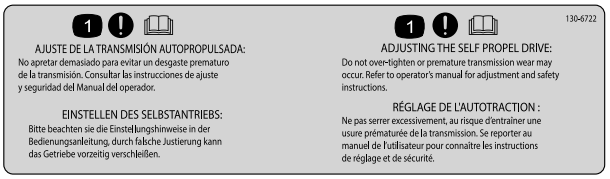


**130-6722**

1. Uwaga – przeczytaj *Instrukcję obsługi*.

**116-7583**

1. Ostrzeżenie – przeczytaj Instrukcję obsługi. Nie korzystaj z maszyny, jeżeli nie zostałeś do tego celu przeszkolony.
2. Uwaga na wyrzucane przedmioty – osoby postronne powinny stać w bezpiecznej odległości od maszyny.
3. Uwaga na wyrzucane przedmioty – zabrania się eksploatacji kosiarki bez zaślepki wyrzutu do tyłu lub worka.
4. Niebezpieczeństwo przecięcia/odcięcia ręki lub nogi, ostrze kosiarki – nie zbliżaj się do części ruchomych; wszystkie osłony muszą być zainstalowane.
5. Ostrzeżenie – korzystaj z ochraniaczy słuchu.
6. Niebezpieczeństwo przecięcia/odcięcia ręki lub nogi, ostrze kosiarki – nie koś, jeżdżąc w górę i w dół zboczy; koś między bokami zboczy; zatrzymaj silnik przed opuszczeniem miejsca operatora – ostrza mogą wyrzucić pochwycone przedmioty; cofając, spójrz za siebie.

# Montaż

## Elementy luzem

Za pomocą poniższego zestawienia sprawdź, czy zostały dostarczone wszystkie elementy.

| Procedura | Opis | Ilość | Sposób użycia |
|---|---|---|---|
| 1 | Uchwyt<br>Śruba kołnierzowa z łbem imbusowym (5/16 x 1½ cala)<br>Śruba podsadzana (5/16 x 1½ cala)<br>Nakrętka z kołnierzem (5/16 cala) | 1<br>2<br>2<br>4 | Zainstaluj uchwyt. |
| 2 | Nie są potrzebne żadne części | – | Napełnij skrzynię korbową olejem. |
| 3 | Nie są potrzebne żadne części | – | Wyreguluj napęd trybu samobieżnego. |

**Informacja:** Określ lewą i prawą stronę maszyny ze standardowego stanowiska operatora.

# 1

# Instalacja uchwytu

## Części potrzebne do tej procedury:

| | |
|---|---|
| 1 | Uchwyt |
| 2 | Śruba kołnierzowa z łbem imbusowym (5/16 x 1½ cala) |
| 2 | Śruba podsadzana (5/16 x 1½ cala) |
| 4 | Nakrętka z kołnierzem (5/16 cala) |

## Procedura

1. Zdejmij osłonę kabla z uchwytu (Rysunek 3), usuwając 2 śruby podsadzane i 2 nakrętki zabezpieczające, które przytrzymują osłonę kabla do uchwytu.

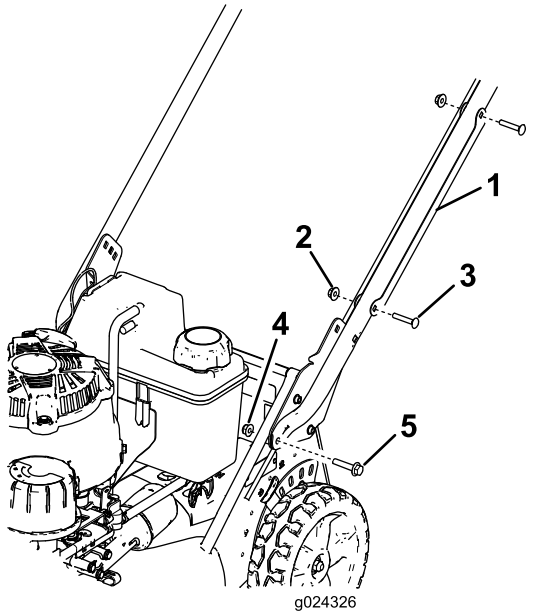


**Rysunek 3**

1. Osłona kabla
2. Nakrętka zabezpieczająca (2)
3. Śruba podsadzana – ¼ x 1½ cala (2)
4. Nakrętka z kołnierzem 5/16 cala (2)
5. Śruba kołnierzowa z łbem imbusowym 5/16 x 1½ cala (2)

**Informacja:** Zachowaj osłonę, śruby podsadzane oraz nakrętki, aby można je zamontować na uchwycie później w trakcie tej procedury.

2. Zamontuj końcówki uchwytu na obudowie kosiarki 2 śrubami kołnierzowymi z łbem sześciokątnym (5/16 x 1½ cala) i 2 nakrętkami (5/16 cala) w sposób pokazany na Rysunek 3.
3. Ustaw urządzenie na żądaną wysokość cięcia; patrz Regulacja wysokości cięcia (Strona 11).

4. Stań z tyłu urządzenia w pozycji roboczej, aby określić najwygodniejszą wysokość uchwytu (Rysunek 4).

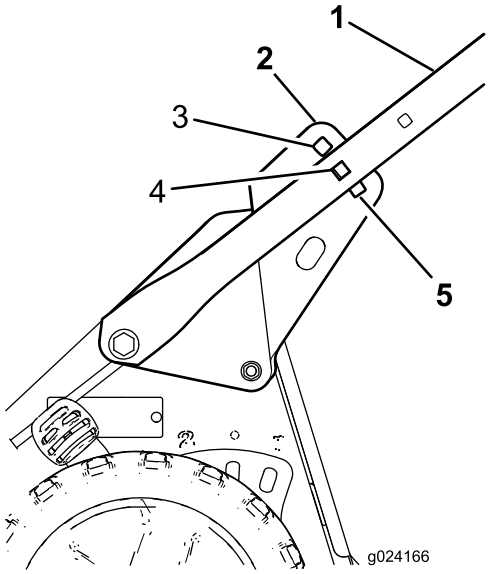


**Rysunek 4**

1. Uchwyt
2. Wspornik uchwytu (2)
3. Najwyższa wysokość uchwytu
4. Średnia wysokość uchwytu
5. Najniższa wysokość uchwytu

5. Zamontuj uchwyt na pożądanej wysokości na wsporniku uchwytu 2 śrubami podsadzanymi (5/16 x 1½ cala) i 2 nakrętkami z kołnierzem (5/16 cala) w sposób pokazany na Rysunek 5.

**Ważne: Upewnij się, czy łby śrub znajdują się na wewnętrznej stronie uchwytu, a nakrętki są na zewnątrz uchwytu.**

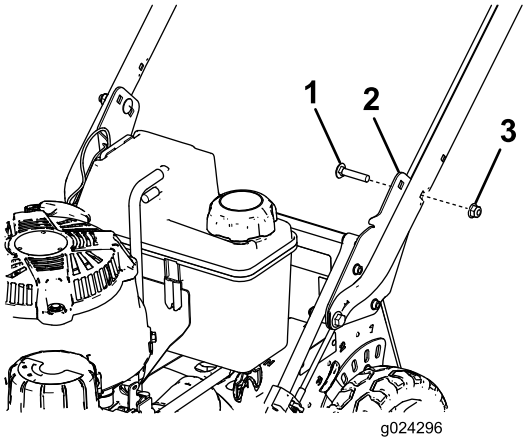


**Rysunek 5**

1. Śruba podsadzana – 5/16 x 1½ cala (2)
2. Wspornik uchwytu (2)
3. Nakrętka z kołnierzem 5/16 cala (2)

6. Umieść osłonę kabla na uchwycie z kablem (kablami) w osłonie i zamocuj osłonę do uchwytu 2 śrubami podsadzanymi oraz 2 wcześniej zdjętymi nakrętkami zabezpieczającymi (Rysunek 3).

**Ważne: Upewnij się, czy kabel (kable) nie został przytrzaśnięty do uchwytu podczas montowania osłon kabla na uchwycie.**

# 2

# Uzupełnianie oleju w skrzyni korbowej

## Nie są potrzebne żadne części

## Procedura

**Skrzynia korbowa silnika jest dostarczana bez oleju. Przed uruchomieniem silnika napełnij ją olejem.**Skrzynia korbowa silnika (z filtrem oleju) może pomieścić 0,85 l oleju. Używaj wyłącznie wysokiej jakości oleju SAE 10W-30 z dodatkiem detergentu, który posiada klasyfikację eksploatacyjną American Petroleum Institute (API) SH, SJ lub odpowiednik.

Przed każdym użyciem urządzenia sprawdź, czy poziom oleju znajduje się pomiędzy oznaczeniami Uzupełnienie oraz Maksymalny na mierniku poziomu (Rysunek 6).

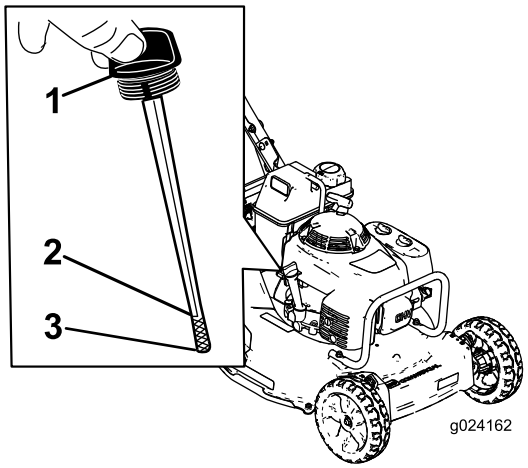


**Rysunek 6**

1. Wskaźnik poziomu
2. Poziom maksymalny
3. Poziom wymagający uzupełnienia

**Informacja:** Jeżeli w skrzyni korbowej nie ma oleju, napełnij ją w około ¾ olejem, a następnie postępuj zgodnie z procedurą przedstawioną w niniejszym rozdziale.

1. Ustaw urządzenie na płaskiej poziomej nawierzchni.
2. Oczyść wskaźnik poziomu (Rysunek 6).

3. Usuń wskaźnik poziomu, obracając nasadkę w lewo i wyciągając go.
4. Oczyść wskaźnik poziomu za pomocą suchej szmatki.
5. Wsuń wskaźnik poziomu do wlewu oleju i wyjmij go.
6. Odczytaj poziom oleju na wskaźniku.
   - Jeżeli poziom oleju jest niższy niż oznaczenie Uzupełnienie, wlewaj niewielką ilość oleju powoli do wlewu, odczekaj 3 minuty i powtórz czynności od 4 do 6 do czasu, gdy poziom oleju osiągnie wskaźnik Maksymalny.
   - Jeżeli poziom oleju wykracza poza poziom maksymalny, usuwaj jego nadmiar aż do osiągnięcia poziomu maksymalnego na wskaźniku poziomu. Patrz Wymiana oleju silnikowego (Strona 18).

     **Ważne: Jeśli poziom oleju w skrzyni korbowej jest zbyt niski lub zbyt wysoki, uruchomienie silnika może spowodować jego uszkodzenie.**
7. Wsunąć miernik poziomu do wlewu i dokręcić go (w prawo).

# 3

# Regulacja napędu trybu samobieżnego

## Nie są potrzebne żadne części

## Procedura

**Ważne: Przed rozpoczęciem korzystania z urządzenia po raz pierwszy wyreguluj linkę napędu trybu samobieżnego. Patrz Regulacja napędu trybu samobieżnego (Strona 20).**

# Przegląd produktu

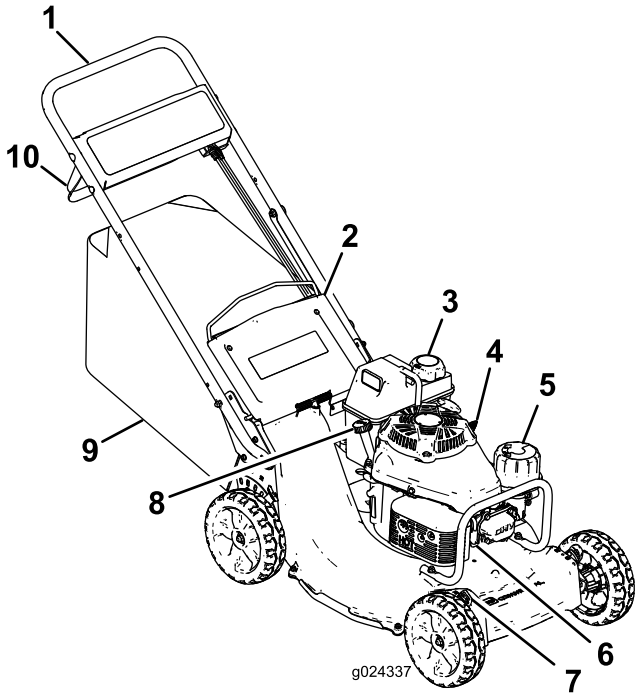


**Rysunek 7**

| | |
|---|---|
| 1. Uchwyt | 6. Świeca zapłonowa |
| 2. Drzwi tylne | 7. Dźwignia regulacji wysokości koszenia (4) |
| 3. Korek zbiornika paliwa | 8. Wlew oleju/miernik poziomu |
| 4. Dźwignia regulacji przepustnicy | 9. Worek na trawę |
| 5. Filtr powietrza | 10. Dźwignia sterująca ostrzami |

# Specyfikacje

| | |
|---|---|
| Waga | 56,2 kg |
| Długość | 161 cm |
| Szerokość | 54,6 cm |
| Wysokość | 87,6 cm |

# Działanie

**Informacja:** Określ lewą i prawą stronę maszyny ze standardowego stanowiska operatora.

Przed każdym rozpoczęciem koszenia sprawdź, czy napęd trybu samobieżnego oraz dźwignia sterująca ostrzami działają prawidłowo. Po zwolnieniu dźwigni sterującej ostrzami, ostrza i napęd trybu samobieżnego powinny się zatrzymać. Jeśli nie są zatrzymywane, skontaktuj się z przedstawicielem autoryzowanego serwisu.

**⚠ OSTROŻNIE**

**Maszyna wytwarza hałas na poziomie powyżej 85 dBA przy uchu operatora. Przy nadmiernym użytkowaniu może to doprowadzić do utraty słuchu.**

**Podczas eksploatacji maszyny należy korzystać z ochraniaczy słuchu.**

**Rysunek 8**

1. Ostrzeżenie – korzystaj z ochraniaczy słuchu.

## Sprawdzanie poziomu oleju w silniku

**Okres pomiędzy przeglądami:** Przed każdym użyciem lub codziennie—Sprawdź poziom oleju w silniku.

Przed każdym użyciem urządzenia sprawdź, czy poziom oleju znajduje się pomiędzy oznaczeniami Uzupełnienie oraz Maksymalny na mierniku poziomu (Rysunek 9).

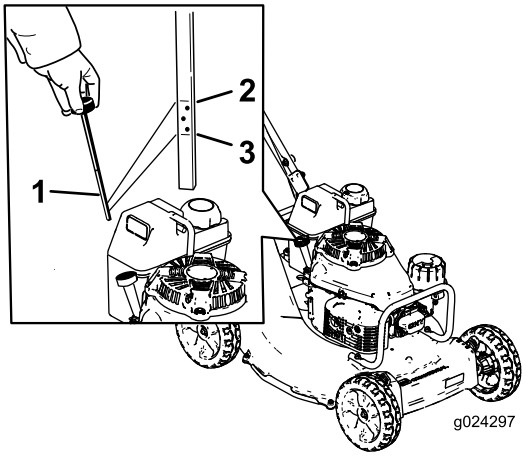


**Rysunek 9**

1. Wskaźnik poziomu
2. Poziom maksymalny
3. Poziom wymagający uzupełnienia

Uzupełnij olej, jeśli jego poziom jest poniżej znaku Uzupełnienie. Patrz 2 Uzupełnianie oleju w skrzyni korbowej (Strona 8).

## Napełnianie zbiornika paliwa benzyną

**⚠ NIEBEZPIECZEŃSTWO**

**Benzyna jest niezwykle łatwopalna i wybuchowa. Pożar lub wybuch benzyny może poparzyć Ciebie i innych.**

- **Aby zapobiec zapaleniu benzyny przez ładunek elektrostatyczny, przed napełnianiem ustaw kanister i/lub maszynę bezpośrednio na podłożu, a nie w pojeździe lub na innym przedmiocie.**
- **Uzupełniaj paliwo na zewnątrz, kiedy silnik jest zimny. Wytrzyj rozlane paliwo.**
- **Nie zbliżaj się do benzyny, kiedy palisz, ani nie przynoś jej w pobliże otwartego płomienia lub iskier.**
- **Przechowuj benzynę w atestowanym kanistrze, poza zasięgiem dzieci.**

- Aby uzyskać najlepsze rezultaty, używaj tylko czystej, świeżej (poniżej 30 dni) benzyny bezołowiowej o liczbie oktanowej 87 lub wyższej (metoda klasyfikacji [R+M)/2]).
- Akceptowalne jest paliwo natlenione, zawierające do 10% objętościowych etanolu lub 15% MTBE.
- **Etanol:** Benzyna o zawartości do 10% etanolu (gasohol) lub 15% MTBE (etyl metylowo-tert-butylowy) zgodnie z objętością jest dopuszczalna. Etanol i MTBE to nie to samo. Benzyna o zawartości 15% etanolu (E15) nie

może być stosowana. **Zabrania się stosowania benzyny o zawartości powyżej 10% etanolu (zgodnie z objętością),** na przykład E15 (zawiera 15% etanolu), E20 (zawiera 20% etanolu) lub E85 (zawiera do 85% etanolu). Zastosowanie nieprawidłowego rodzaju benzyny może skutkować problemami z wydajnością i/lub uszkodzeniem silnika, które może nie być objęte gwarancją.

- **Nie** używaj benzyny zawierającej metanol.
- **Zabrania się** przechowywania paliwa w zbiorniku lub kanistrach przez okres zimowy, o ile nie zastosowano stabilizatora paliwa.
- **Nie dolewaj oleju** do benzyny.

**Ważne: Aby zmniejszyć problemy z rozruchem, dodawaj stabilizator do paliwa przez cały sezon, mieszając go z benzyną mającą nie więcej niż 30 dni.**

**Informacja:** Pojemność zbiornika paliwa wynosi 3,8 l.

# Regulacja wysokości cięcia

Możesz zmienić wysokość koszenia na każdym kole przez regulację dźwigni wysokości koszenia. Wysokości koszenia: 25 mm, 38 mm, 51 mm, 64 mm, 76 mm, 89 mm, 102 mm i 114 mm.

**⚠ NIEBEZPIECZEŃSTWO**

**Podczas regulacji wysokości cięcia Twoje dłonie mogą mieć kontakt z ostrzami, co może doprowadzić do poważnych obrażeń.**

- **Przed regulacją wysokości cięcia należy wyłączyć silnik i zaczekać do zatrzymania wszystkich ruchomych elementów.**
- **Regulując wysokość koszenia nie wkładaj palców pod obudowę.**

1. Pociągnij dźwignię wysokości koszenia w stronę koła (Rysunek 10) i przestaw dźwignię do żądanego ustawienia.

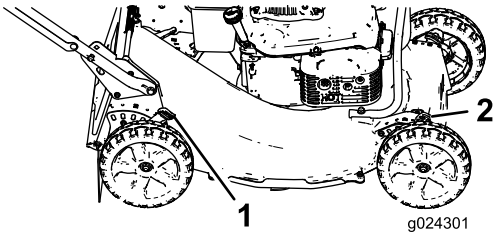


**Rysunek 10**

1. Tylna dźwignia regulacji wysokości koszenia (2)
2. Przednia dźwignia regulacji wysokości koszenia (2)

2. Zwolnij dźwignię wysokości koszenia i umieść ją w rowku w celu zabezpieczenia.
3. Wyreguluj wszystkie koła na taką samą wysokość koszenia.

# Uruchamianie silnika

1. Podłącz przewód świecy zapłonowej do świecy zapłonowej.
2. Otwórz zawór paliwowy (Rysunek 11).

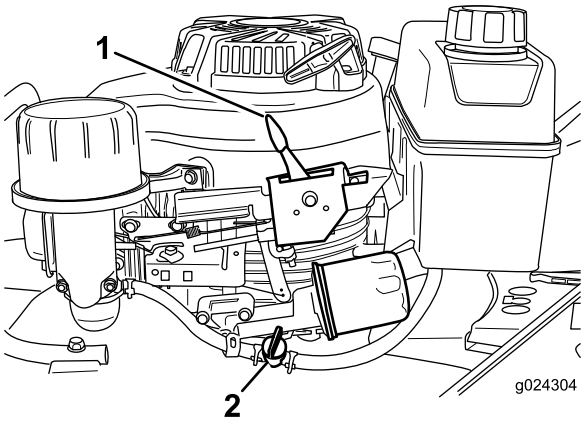


**Rysunek 11**

1. Dźwignia regulacji przepustnicy
2. Zawór paliwowy

3. Ustaw dźwignię przepustnicy (Rysunek 11) w pozycji Ssanie.

   **Informacja:** Nie używaj dźwigni, jeżeli silnik jest rozgrzany.

4. Powoli pociągnij za uchwyt rozrusznika do momentu wyczucia oporu; następnie pociągnij go gwałtownie.

   **Informacja:** Poczekaj, aż linka powoli powróci do prowadnicy linki na uchwycie.

5. Po uruchomieniu silnika przesuń dźwignię przepustnicy sterowania w pozycję Szybko.

# Zatrzymywanie silnika

Zwolnij dźwignię sterującą ostrzami i przesuń dźwignię regulacji przepustnicy (Rysunek 11) w pozycję Stop.

**Informacja:** Jeśli silnik nie będzie zaraz potem uruchamiany, zamknij zawór paliwowy (Rysunek 11).

# Eksploatacja napędu trybu samobieżnego oraz włączanie ostrzy tnących

Urządzenie jest wyposażone w sprzęgło hamulca ostrza.

**Ważne: Aby upewnić się, czy sprzęgło hamulca ostrza działa prawidłowo, patrz Sprawdzanie sprzęgła hamulca ostrza. (Strona 13).**

Urządzenie posiada 3 prędkości jazdy: 1 (wolna), 2 (średnia) i 3 (szybka). Dźwignia napędu trybu samobieżnego umieszczona jest pod zbiornikiem paliwa i za nim (Rysunek 12).

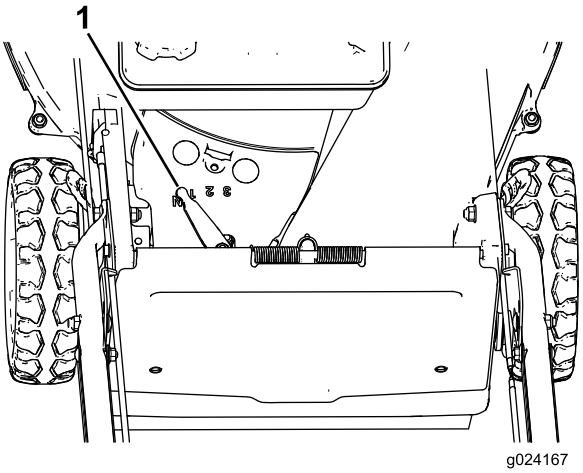


**Rysunek 12**

1. Dźwignia napędu trybu samobieżnego

- **Aby korzystać z napędu trybu samobieżnego bez włączania ostrza:** Podnieś dźwignię sterowania do uchwytu (Rysunek 13).

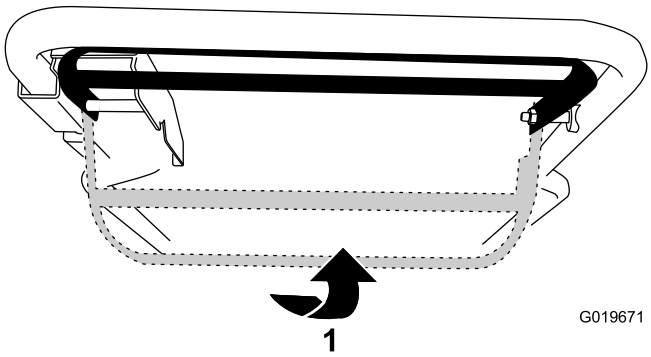


**Rysunek 13**

1. Podnieś dźwignię sterowania do uchwytu.

- **Aby korzystać z napędu trybu samobieżnego z włączeniem ostrza:** Przesuń dźwignię sterowania maksymalnie w prawo i unieś ją do uchwytu (Rysunek 14).

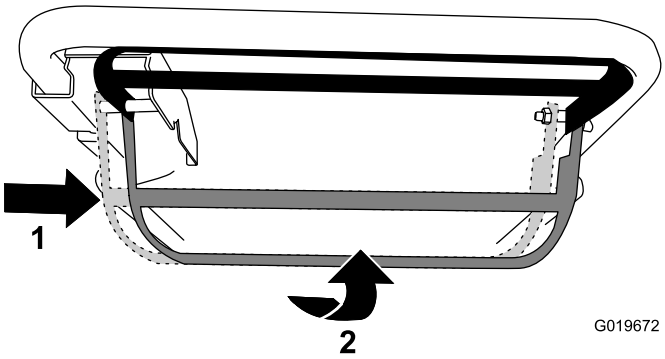


**Rysunek 14**

1. Przesuń dźwignię sterowania w prawo.
2. Podnieś dźwignię sterowania do uchwytu.

- **Aby odłączyć napęd trybu samobieżnego wraz z ostrzem:** Zwolnij dźwignię sterującą ostrzami.

**Informacja:** Można regulować prędkość, zwiększając lub zmniejszając odległość pomiędzy dźwignią sterowania ostrzami a uchwytem. Obniż dźwignię sterowania, aby zredukować prędkość na zakręcie lub jeżeli kosiarka jedzie za szybko. Jeżeli dźwignia sterowania zostanie zbytnio obniżona, tryb samobieżny wyłączy się. Aby zwiększyć prędkość jazdy, przesuń drążek sterowania w kierunku uchwytu. Jeżeli dźwignia sterowania jest mocno dociśnięta do uchwytu, napęd układu samobieżnego działa z maksymalną prędkością. Jeżeli kosiarka używana jest do przycinania, przesuń dźwignię napędu układu samobieżnego w pozycję biegu jałowego.

# Sprawdzanie sprzęgła hamulca ostrza.

Przed każdym użyciem sprawdź, czy sprzęgło hamulca ostrza działa prawidłowo.

## Koszenie z workiem na trawę

1. Zamontuj na maszynie pusty worek na trawę.
2. Uruchom silnik.
3. Załącz ostrze.

   **Informacja:** Worek powinien zacząć zwiększać objętość, wskazując, że ostrza są włączone i obracają się.

4. Zwolnij dźwignię sterującą ostrzami.

   **Informacja:** Jeśli worek nie zmniejsza objętości, ostrze nadal obraca się. Stan sprzęgła hamulca ostrza może pogarszać się, co w przypadku zignorowania może doprowadzić do niebezpiecznego stanu. Oddaj maszynę do przeglądu i naprawy przez przedstawiciela autoryzowanego serwisu.

5. Zatrzymaj silnik i zaczekaj, aż wszystkie ruchome części zatrzymają się.

## Sprawdzanie bez worka na trawę

1. Przemieść maszynę na utwardzoną nawierzchnię, w obszarze, na którym nie wieje wiatr.
2. Ustaw wszystkie 4 koła na wysokość koszenia 76 mm, patrz Regulacja wysokości cięcia (Strona 11).
3. Pół arkusza gazety zgnieć w kulkę wystarczająco małą, aby można było ją włożyć pod obudowę urządzenia (o średnicy około 76 mm).
4. Umieść kulkę zrobioną z gazety około 13 cm przed maszyną (Rysunek 15).

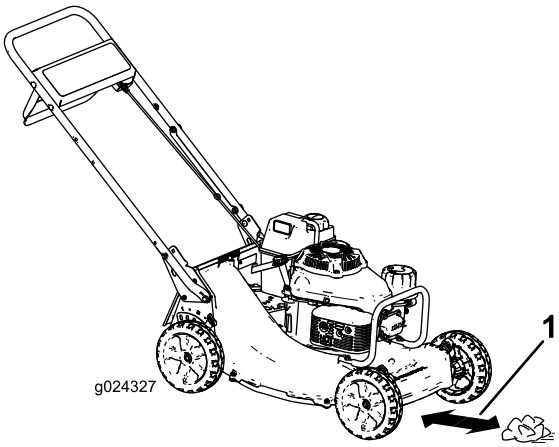


**Rysunek 15**

5. Uruchom silnik.
6. Załącz ostrze.
7. Zwolnij dźwignię sterującą ostrzami.
8. Natychmiast przesuń kosiarkę nad kulką z gazety.
9. Zatrzymaj silnik i zaczekaj, aż wszystkie ruchome części zatrzymają się.
10. Przejdź do przodu maszyny i sprawdź kulkę zrobioną z gazety.

    **Informacja:** Jeśli kulka zrobiona z gazety nie znalazła się pod maszyną, powtórz kroki od 4 do 10.

    **Informacja:** Jeśli kulka została rozwinięta lub postrzępiona, ostrze nie zatrzymuje się prawidłowo, co może skutkować niebezpiecznymi warunkami eksploatacji. Skontaktuj się z przedstawicielem autoryzowanego serwisu.

# Recykling ścinków

Maszyna jest fabrycznie przystosowana do recyklingu ścinków trawy i liści z powrotem na trawnik. Aby przygotować maszynę do recyklingu:

- Jeśli na maszynie zamontowany jest worek na trawę, zdemontuj go; patrz Demontaż worka na trawę (Strona 15).
- Jeśli zaślepka wyrzutu do tyłu nie jest zamontowana, chwyć ją za uchwyt, podnieś tylne drzwi i włóż ją do

tunelu wyrzutu w taki sposób, aby zatrzask zablokował się (Rysunek 16).

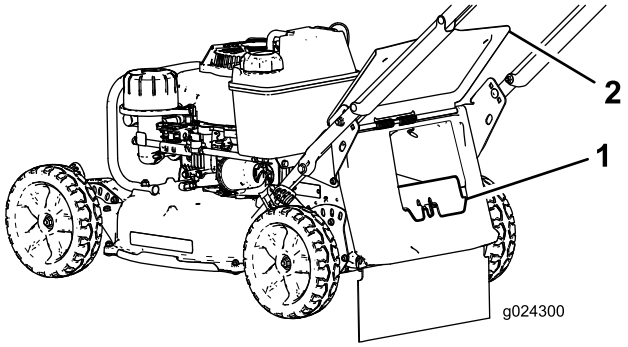


**Rysunek 16**

1. Zaślepka wyrzutu do tyłu
2. Drzwi tylne

**⚠ OSTRZEŻENIE**

**Używanie kosiarki z workiem do recyklingu skoszonej trawy bez zaślepki spowoduje wyrzucanie przedmiotów w kierunku operatora lub osób postronnych. Może również wystąpić kontakt z ostrzami. Wyrzucone obiekty lub kontakt z ostrzem mogą spowodować poważne obrażenia ciała lub śmierć.**

**Przed rozpoczęciem recyklingu ścinków sprawdź, czy zaślepka wyrzutu do tyłu jest zamontowana. Nie wolno załączać ostrzy, jeśli na kosiarce nie jest zamontowana zaślepka wyrzutu do tyłu lub worek na trawę.**

# Workowanie ścinków

Aby pozbierać ścinki liści z trawnika, użyj worka na trawę.

**⚠ OSTRZEŻENIE**

**Z zużytego worka na trawę w kierunku operatora lub osób postronnych mogą być wyrzucane małe kamienie lub inne podobne odpady, co może skutkować poważnymi obrażeniami ciała lub śmiercią.**

**Sprawdzaj często worek na trawę. W przypadku uszkodzenia zamontuj nowy, zamienny worek.**

**⚠ OSTRZEŻENIE**

**Ostrza są ostre; kontakt z nimi może doprowadzić do poważnych obrażeń ciała.**

**Zanim opuścisz stanowisko operatora zatrzymaj silnik i zaczekaj, aż wszystkie ruchome części zatrzymają się.**

## Montaż worka na trawę

1. Zatrzymaj silnik i zaczekaj, aż wszystkie ruchome części zatrzymają się.
2. Podnieś i przytrzymaj w górze drzwi tylne (Rysunek 17).

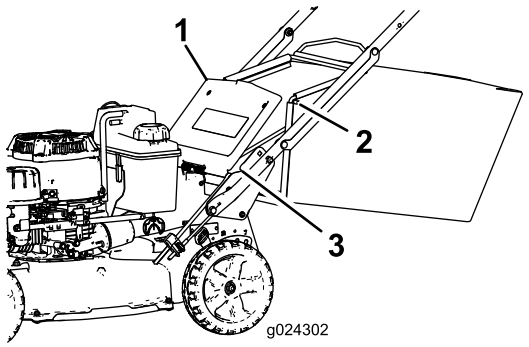


**Rysunek 17**

1. Drzwi tylne
2. Koniec drążka worka (2)
3. Wycięcie (2)

3. Zdemontuj zaślepkę wyrzutu do tyłu, popychając kciukiem zatrzask w dół i wyciągając zaślepkę z maszyny (Rysunek 16).
4. Zamontuj końce drążka worka w wycięciach na podstawie dźwigni i poruszaj workiem do tyłu i przodu, aby sprawdzić, czy drążek jest osadzony na dole obu wycięć (Rysunek 17).
5. Opuść drzwi tylne tak, aby oparły się na worku na trawę.

## Koszenie z workiem na trawę

**⚠ OSTRZEŻENIE**

**Z zużytego worka na trawę mogą być wyrzucane w kierunku operatora lub osób postronnych małe kamienie lub inne podobne odpady, co może skutkować poważnymi obrażeniami ciała lub śmiercią.**

**Sprawdzaj często worek na trawę. W przypadku uszkodzenia zamontuj nowy, zamienny worek.**

## Demontaż worka na trawę

**⚠ NIEBEZPIECZEŃSTWO**

**Kosiarka może wyrzucać ścinki trawy lub inne przedmioty przez otwór w obudowie. Obiekty wyrzucone ze znaczną siłą mogą spowodować poważne obrażenia ciała lub śmierć operatora lub osób postronnych.**

- **Nie uruchamiać silnika bez zaślepki wyrzutu zainstalowanej na kosiarce z wyjętym workiem na trawę.**
- **Zabrania się otwierania drzwi tylnych kosiarki przy pracującym silniku.**

1. Zatrzymaj silnik i zaczekaj, aż wszystkie ruchome części zatrzymają się.
2. Podnieś drzwi tylne.
3. Zdejmij pręt worka na trawę na worku z wycięć w podstawie uchwytu (Rysunek 17).
4. Włóż zaślepkę wyrzutu; patrz ( Recykling ścinków (Strona 13)).
5. Opuść drzwi tylne.

# Rady związane z posługiwaniem się urządzeniem

## Ogólne wskazówki

- Przed rozpoczęciem eksploatacji maszyny, dokładnie zapoznaj się z informacjami dotyczącymi bezpieczeństwa oraz instrukcją obsługi.
- Usuń z obszaru patyki, kamienie, kable, gałęzie i inne odpady, w które może uderzyć ostrze, wyrzucając je w powietrze.
- Nie pozwalaj nikomu, w szczególności dzieciom i zwierzętom, przebywać na terenie pracy.
- Unikaj uderzania w drzewa, ściany, krawężniki i inne twarde elementy. Nigdy nie koś celowo nad żadnym obiektem.
- Jeśli maszyna uderzy jakiś przedmiot lub zacznie wibrować, natychmiast zatrzymaj silnik, odłącz kabel od świecy zapłonowej i sprawdź, czy maszyna nie jest uszkodzona.
- Dbaj o **ostrość ostrza** przez cały sezon. Okresowo usuwaj zadziory z ostrza za pomocą pilnika.
- W razie konieczności wymień ostrze na oryginalne ostrze zamienne firmy Toro.
- Koś wyłącznie suchą trawę lub liście. Mokra trawa i liście mają tendencję do tworzenia brył w ogródku i powodować zablokowanie maszyny lub zgaśnięcie silnika.

**⚠ OSTRZEŻENIE**

**Mokra trawa lub liście mogą doprowadzić do poważnych obrażeń ciała w przypadku poślizgnięcia się na nich i kontaktu z ostrzem.**

**Koś wyłącznie w warunkach suchych.**

- Czyścić obudowę kosiarki od spodu po każdym koszeniu; patrz Czyszczenie dolnej części obudowy kosiarki. (Strona 24).
- Dbaj o dobry stan silnika.
- Należy często czyścić filtr powietrza. Rozdrabnianie powoduje nagromadzenie ścinek i zanieczyszczeń, które zatykają filtr powietrza i redukują wydajność silnika.
- Aby uzyskać najlepsze rezultaty, ustaw maksymalną prędkość silnika.

**⚠ OSTRZEŻENIE**

**Eksploatacja maszyny z prędkością wyższą niż ustawiona fabrycznie może doprowadzić do wyrzutu fragmentów ostrza lub silnika w stronę operatora/osób postronnych i doprowadzić do poważnych obrażeń lub śmierci.**

- **Zabrania się zmiany ustawień prędkości silnika.**
- **Jeżeli podejrzewasz, że prędkość silnika jest za wysoka (lub wyższa niż normalnie), skontaktuj się z autoryzowanym serwisem.**

## Koszenie trawy

- Trawa rośnie z różną szybkością, w zależności od pory roku. W lecie zaleca się koszenie trawy z ustawieniem na wysokości 64 mm, 76 mm lub 89 mm. Ścinaj za jednym razem tylko około jednej trzeciej źdźbła trawy. Nie koś przy ustawieniu wysokości niższym od 64 mm, z wyjątkiem sytuacji, gdy trawa jest rzadka lub późnej jesieni, kiedy wzrost jest spowolniony.
- Kosząc trawę o wysokości powyżej 15 cm rozpoczynaj pracę od ustawienia najwyższej wysokości koszenia i poruszaj się wolniej. Następnie koś przy niższym ustawieniu, aby uzyskać najlepszy wygląd trawy. Jeżeli trawa jest za wysoka, a liście tworzą kępy na trawniku, maszyna może się zatkać i unieruchomić silnik.
- Zmieniaj kierunek koszenia. Ułatwia to rozrzucanie ścinków na trawniku, zapewniające równomierne użyźnienie.

Jeśli wygląd trawnika po zakończeniu koszenia jest niezadowalający, spróbuj zastosować jedną z następujących metod:

- Naostrz ostrze.
- Podczas koszenia przemieszczaj się wolniej.
- Zwiększ wysokość koszenia maszyny.
- Koś trawę częściej.

- Nakładaj pokosy na siebie zamiast kosić jeden pokos za każdym przejazdem.
- Ustaw wysokość koszenia na przednich kołach o jedno wycięcie niżej niż dla kół tylnych. Przykładowo, ustaw wysokość przednich kół na 64 mm oraz tylnych kół na 76 mm.

## Cięcie liści

- Po skoszeniu trawy sprawdź, czy połowa trawnika jest widoczna spod pokrywy ściętych liści. Może być konieczne wykonanie więcej niż jednego przejazdu nad liśćmi.
- W przypadku lekkiego pokrycia liśćmi, ustaw taką samą wysokość cięcia dla wszystkich kół.
- Jeśli na trawniku znajduje się więcej niż 13 cm liści, ustaw wysokość koszenia z przodu 1 lub 2 wycięcia wyżej niż wysokość koszenia z tyłu. Ułatwia to przesuwanie liści pod obudową kosiarki.
- Jeśli maszyna nie tnie liści wystarczająco drobno, zmniejsz prędkość koszenia.

# Konserwacja

**Informacja:** Określ lewą i prawą stronę maszyny ze standardowego stanowiska operatora.

## Zalecany harmonogram konserwacji

| Częstotliwość serwisowania | Procedura konserwacji |
|---|---|
| Po pierwszych 8 godzinach | • Wymień olej silnikowy i filtr oleju. |
| Po pierwszych 25 godzinach | • Dokręć poluzowane elementy złączne. |
| Przed każdym użyciem lub codziennie | • Sprawdź poziom oleju w silniku.<br>• Ostrze należy regularnie sprawdzać pod kątem zużycia i uszkodzeń.<br>• Usuń ścinki trawy i zanieczyszczenia spod kosiarki.<br>• Sprawdź czas zatrzymywania się hamulca ostrza. Ostrze powinno zatrzymać się w ciągu 3 sekund od zwolnienia dźwigni sterowania ostrzem; jeżeli czas zatrzymywania jest dłuższy, skontaktuj się z autoryzowanym serwisem w celu naprawy.<br>• Sprawdź, czy nie ma poluzowanych ani brakujących elementów złącznych w silniku.<br>• Sprawdź, czy nie ma wycieków paliwa lub oleju.<br>• Sprawdź lub wyczyść rozrusznik linkowy i ekran wlotu powietrza. |
| Co 25 godzin | • Wyczyść piankowy filtr wstępny (częściej podczas pracy w warunkach znacznego zapylenia). |
| Co 50 godzin | • Naostrz lub wymień ostrze. Konserwuj częściej, jeśli ostrze szybko się tępi w szorstkich lub w piaszczystych warunkach.<br>• Usuń ścinki trawy nagromadzone pod pokrywą pasa.<br>• Oczyść osłonę sprzęgła hamulca ostrza. |
| Co 100 godzin | • Wymień olej silnikowy.<br>• Sprawdź świecę zapłonową, w razie potrzeby ustaw przerwę lub wymień świecę.<br>• Dokręć poluzowane elementy złączne.<br>• Sprawdź lub wyczyść rozrusznik linkowy i ekran wlotu powietrza. |
| Co 200 godzin | • Wymień filtr oleju silnika<br>• Zwróć się do autoryzowanego serwisu silników o sprawdzenie silnika pod kątem szczelności układu paliwowego i/lub pogorszenia stanu elastycznego przewodu paliwowego. W razie potrzeby wymień części. |
| Co 300 godzin | • Wymieć papierowy filtr powietrza (częściej podczas pracy w warunkach znacznego zapylenia).<br>• Oczyść cylinder i żeberka głowicy cylindra.<br>• Zwróć się do autoryzowanego serwisu silników o sprawdzenie i ustawienie prędkości obrotowej biegu jałowego silnika.<br>• Zwróć się do autoryzowanego serwisu silników o oczyszczenie komory spalania.<br>• Zwróć się do autoryzowanego serwisu silników o ustawienie i regulację luzów zaworowych.<br>• Zwróć się do autoryzowanego serwisu silników o dotarcie powierzchni gniazd zaworowych. |

**Ważne:** **Dodatkowe procedury konserwacyjne zostały podane w instrukcji obsługi silnika.**

**⚠ OSTROŻNIE**

**Jeśli zostawisz przewód na świecy żarowej, ktoś może przypadkowo uruchomić silnik i spowodować poważne obrażenia Twojego ciała lub osób postronnych.**

**Przed przystąpieniem do konserwacji odłącz przewód od świecy zapłonowej. Odłóż przewód na bok, tak by przypadkowo nie zetknął się ze świecą zapłonową.**

# Konserwacja silnika

## Konserwacja oczyszczacza powietrza

**Okres pomiędzy przeglądami:** Co 25 godzin—Wyczyść piankowy filtr wstępny (częściej podczas pracy w warunkach znacznego zapylenia).

Co 300 godzin—Wymieć papierowy filtr powietrza (częściej podczas pracy w warunkach znacznego zapylenia).

**Ważne: Zabrania się eksploatacji silnika bez założonego filtra powietrza – doprowadzi to do poważnego uszkodzenia silnika.**

1. Zatrzymaj silnik i zaczekaj, aż wszystkie ruchome części zatrzymają się.
2. Odłącz kabel od świecy zapłonowej.
3. Usuń pokrywę i oczyść ją dokładnie (Rysunek 18).

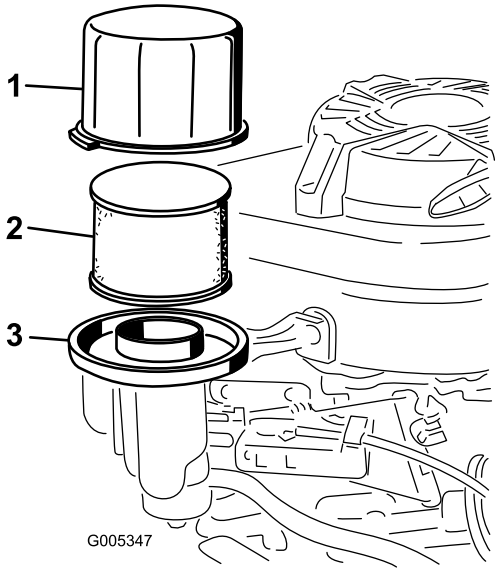


**Rysunek 18**

1. Pokrywa
2. Piankowy filtr wstępny i filtr papierowy
3. Podstawa filtra powietrza

4. Wyjmij piankowy filtr wstępny i filtr papierowy powietrza z podstawy filtra powietrza (Rysunek 18).
5. Wyjmij piankowy filtr wstępny i filtr papierowy powietrza. Umyj piankowy filtr wstępny w wodzie z delikatnym środkiem czyszczącym i dokładnie osusz.
6. Sprawdź filtr papierowy. Wymień, jeżeli jest uszkodzony lub nadmiernie zabrudzony.

   **Ważne: Zabrania się czyszczenia filtra papierowego.**
7. Zamontuj piankowy filtr wstępny w filtrze papierowym powietrza.
8. Zamontuj piankowy filtr wstępny i filtr papierowy powietrza w podstawie filtra powietrza.
9. Zamontuj pokrywę.

## Wymiana oleju silnikowego

**Okres pomiędzy przeglądami:** Po pierwszych 8 godzinach

Co 100 godzin

| Objętość oleju | |
|---|---|
| Z filtrem oleju | 0,85 l |
| Bez filtra oleju | 0,65 l |

1. Uruchom silnik, aby rozgrzać olej silnikowy.

   **Informacja:** Rozgrzany olej łatwiej wypływa i zawiera więcej zanieczyszczeń.

**⚠ OSTRZEŻENIE**

**Po uruchomieniu silnika olej może być gorący, dlatego kontakt z nim może doprowadzić do poważnych obrażeń.**

**Unikaj kontaktu z gorącym olejem silnikowym podczas opróżniania silnika.**

2. Zatrzymaj silnik i zaczekaj, aż wszystkie ruchome części zatrzymają się.
3. Odłącz kabel od świecy zapłonowej.
4. Zamknij zawór paliwowy (Rysunek 11).
5. Spuść benzynę ze zbiornika paliwa.
6. Umieść odpowiedni pojemnik na usuwany olej pod wskaźnikiem poziomu/spustem oleju.
7. Oczyść wskaźnik poziomu.
8. Usuń wskaźnik poziomu, obracając nasadkę w lewo i wyciągając go.
9. Przechyl kosiarkę **w prawo** (tak, aby filtr oleju był skierowany w górę), aby olej spływał do pojemnika.
10. Po spuszczeniu oleju ustaw kosiarkę ponownie w położeniu roboczym.
11. Napełnij skrzynię korbową nowym olejem do poziomu maksymalnego, wskazywanego przez wskaźnik poziomu; patrz 2 Uzupełnianie oleju w skrzyni korbowej (Strona 8).
12. Wsunąć miernik poziomu do wlewu i dokręcić go (w prawo).
13. Wytrzyj cały rozlany olej.
14. Zużyty olej należy oddać do utylizacji, zgodnie z lokalnymi przepisami.

# Wymień filtr oleju silnika

**Okres pomiędzy przeglądami:** Co 200 godzin

1. Uruchom silnik, aby rozgrzać olej.

**⚠ OSTRZEŻENIE**

**Po uruchomieniu silnika olej może być gorący, dlatego kontakt z nim może doprowadzić do poważnych obrażeń.**

**Unikaj kontaktu z gorącym olejem silnikowym podczas opróżniania silnika.**

2. Zatrzymaj silnik i zaczekaj, aż wszystkie ruchome części zatrzymają się.
3. Odłącz kabel od świecy zapłonowej.
4. Spuść benzynę ze zbiornika paliwa.
5. Usuń olej silnikowy; patrz Wymiana oleju silnikowego (Strona 18).
6. Pod filtrem oleju (Rysunek 19) umieść ścierkę, aby wchłonęła olej wyciekający podczas usuwania filtra.

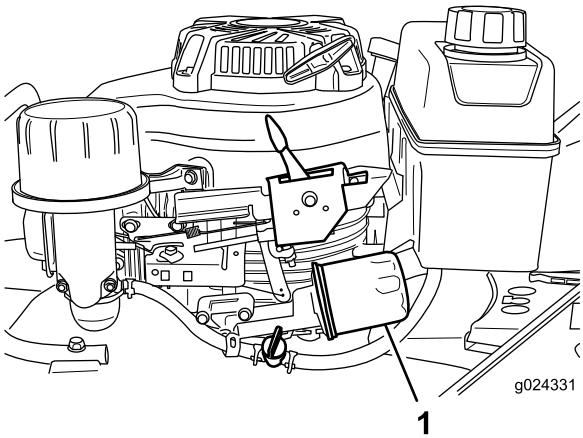


**Rysunek 19**

1. Filtr oleju

7. Wyciągnij filtr oleju.
8. Palcami nanieś nieco oleju na uszczelkę filtra (rys. 26).

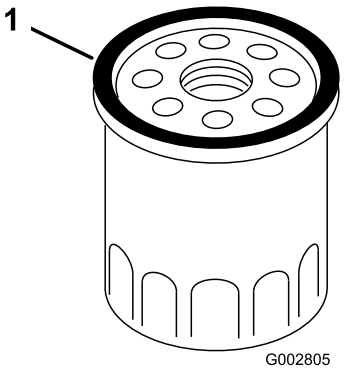


**Rysunek 20**

1. Uszczelka

9. Załóż nowy filtr przez obracanie go w prawo tak, aby uszczelka zetknęła się z obudową filtra, a następnie obróć filtr ręcznie o dalsze 270 stopni.
10. Napełnij skrzynię korbową nowym olejem do poziomu maksymalnego, wskazywanego przez wskaźnik poziomu; patrz 2 Uzupełnianie oleju w skrzyni korbowej (Strona 8).
11. Podłącz kabel do świecy zapłonowej.
12. Uruchom silnik na około 3 minuty.
13. Wyłącz silnik, zaczekaj, aż wszystkie ruchome części zatrzymają się i sprawdź, czy wokół filtra nie wycieka olej.
14. Uzupełnij poziom oleju tak, aby skompensować ilość zassaną przez filtr. Patrz Sprawdzanie poziomu oleju w silniku (Strona 10).
15. Zużyty olej oddać do recyklingu.

# Serwisowanie świecy zapłonowej

**Okres pomiędzy przeglądami:** Co 100 godzin—Sprawdź świecę zapłonową, w razie potrzeby ustaw przerwę lub wymień świecę.

Należy korzystać ze świec **NGK BPR5ES** lub ich odpowiednika.

1. Zatrzymaj silnik i zaczekaj, aż wszystkie ruchome części zatrzymają się.
2. Odłącz kabel od świecy zapłonowej.
3. Wyczyść obszar wokół świecy zapłonowej.
4. Wyjmij świecę zapłonową z głowicy cylindra.

**Ważne: Wymień, jeśli świeca jest pęknięta lub zanieczyszczona. Nie czyść elektrod, ponieważ drobne zanieczyszczenia, które dostaną się do cylindra, mogą uszkodzić silnik.**

5. Ustaw przerwę na świecy na 0,76 mm (Rysunek 21).

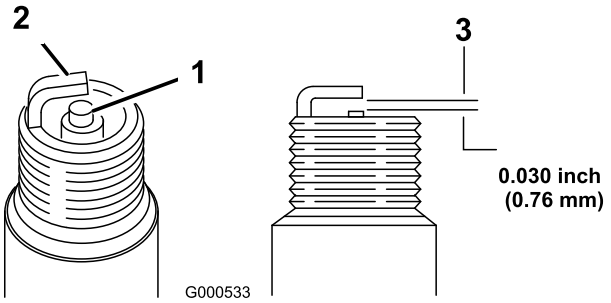


**Rysunek 21**

1. Izolator elektrody środkowej
2. Elektroda boczna
3. Przerwa (nie w skali)

6. Ostrożnie załóż świecę ręcznie (aby uniknąć przekoszenia gwintu), dokręcając do wyczuwalnego ręką oporu.
7. Dokręć świecę momentem 23 Nm.

   **Ważne: Zbyt luźno dokręcona świeca może prowadzić do przegrzania i uszkodzenia silnika, a zbyt mocno dokręcona może uszkodzić gwint w głowicy cylindra.**
8. Podłącz kabel do świecy zapłonowej.

# Konserwacja układu napędowego

## Regulacja napędu trybu samobieżnego

Jeżeli nowa kosiarka nie włącza trybu samobieżnego lub powoli porusza się do przodu, należy wyregulować linkę napędu.

1. Przesuń maszynę na zewnątrz i na utwardzonej powierzchni w pobliżu solidnej ściany, zapobiegającej przesuwaniu się kosiarki do przodu podczas pracy silnika.
2. Ustaw kosiarkę przednimi oponami do ściany.

   **Informacja:** Upewnij się, czy miejsce jest należycie wentylowane i wolne od zanieczyszczeń, które mogą być wyrzucane przez kosiarkę.
3. Ustaw trzeci bieg.
4. Uruchom silnik (patrz Uruchamianie silnika (Strona 12)).
5. Pociągnij dźwignię sterowania układu samobieżnego do uchwytu.

   **Informacja:** Koła powinny zacząć się obracać, gdy dźwignia sterowania układu samobieżnego zaczyna stykać się uchwytem.
6. Wyłącz silnik.
7. Jeśli trzeba wyregulować kosiarkę, wykonaj następujące czynności:
   - Jeżeli koła nie obracają się przy włączonej dźwigni sterowania układu samobieżnego, pasek napędowy jest za luźny. Obróć pokrętło regulacji napędu kół (Rysunek 22) w prawo o 1 obrót i powtórz czynności od 4 do 6.

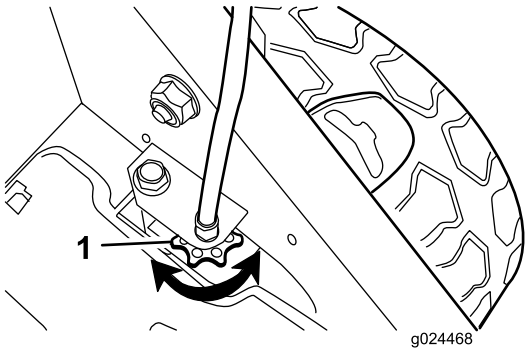


**Rysunek 22**

1. Pokrętło regulacji napędu kół

   - Jeżeli koła obracają się, zanim włączona zostanie dźwignia sterowania układu samobieżnego, pasek napędowy jest za ciasny. Obróć pokrętło regulacji

napędu kół (Rysunek 22) w lewo o 1 obrót i powtórz czynności od 4 do 6.

8. Gdy pasek napędowy jest nowy, obróć pokrętło regulacji linki napędu w prawo o 1 dodatkowy obrót, aby umożliwić normalne rozciąganie się paska w okresie docierania.

   **Informacja:** Krok ten można pominąć w przypadku regulacji używanego paska.

# Konserwacja ostrza

## Konserwacja ostrza

Zawsze koś ostrym ostrzem. Ostre ostrze kosi czysto, bez rozdzierania ani rozdrabniania trawy.

1. Zatrzymaj silnik i zaczekaj, aż wszystkie ruchome części zatrzymają się.
2. Odłącz kabel od świecy zapłonowej.
3. Zamknij zawór paliwowy, przesuwając dźwignię zaworu w **lewo** (Rysunek 11).
4. Spuść benzynę ze zbiornika paliwa.
5. Przechyl kosiarkę **w prawo** (tak, aby filtr powietrza był skierowany w górę), jak pokazano w Rysunek 23.

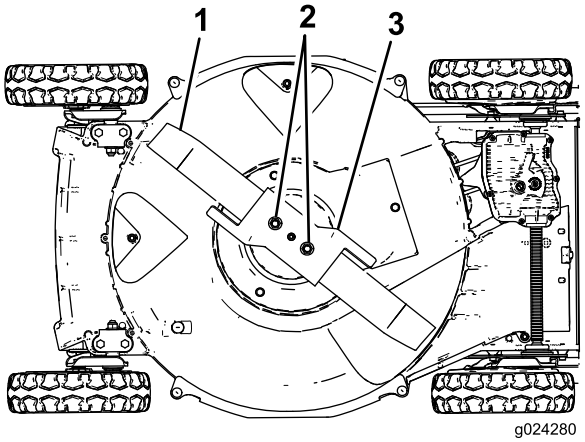


**Rysunek 23**

1. Ostrze
2. Nakrętki ostrza
3. Przyspieszacz

## Sprawdzanie ostrza

**Okres pomiędzy przeglądami:** Przed każdym użyciem lub codziennie—Ostrze należy regularnie sprawdzać pod kątem zużycia i uszkodzeń.

Dokładnie zbadaj ostrość i zużycie ostrza, szczególnie w miejscach styku części płaskich z zakrzywionymi (Rysunek 24A). Ponieważ piasek i materiał ścierny może zużyć metal łączący płaskie i zakrzywione części ostrza, należy sprawdzać ostrze przed użyciem urządzenia. W przypadku pojawienia się wyżłobienia lub zużycia (Rysunek 24B i Rysunek 24C) ostrze należy wymienić; patrz Demontaż ostrza (Strona 22).

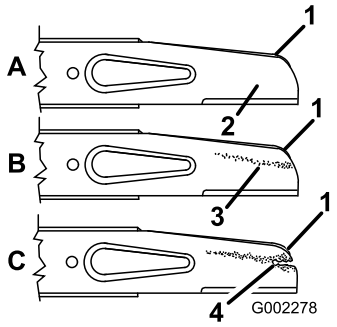


**Rysunek 24**

1. Żagielek
2. Płaska część ostrza
3. Zużycie
4. Utworzone wyżłobienie

**Informacja:** Aby uzyskać najlepszą wydajność, przez rozpoczęciem sezonu koszenia zamontuj nowe ostrze. W ciągu roku konserwuj krawędź tnącą przez spiłowanie pilnikiem małych wyszczerbień.

**⚠ NIEBEZPIECZEŃSTWO**

**Uszkodzone lub zużyte ostrze może się złamać, a jego kawałki mogą być wyrzucone w kierunku operatora lub osób postronnych, powodując poważne obrażenia ciała lub śmierć.**

- **Regularnie sprawdzaj ostrze pod kątem zużycia i uszkodzeń.**
- **Wymieniaj zużyte lub uszkodzone ostrza.**

## Demontaż ostrza

1. Złap koniec ostrza przez szmatkę lub grube rękawice.
2. Zdejmij nakrętki ostrza, przyspieszacz i ostrze (Rysunek 24).

## Ostrzenie ostrza

**Okres pomiędzy przeglądami:** Co 50 godzin—Naostrz lub wymień ostrze. Konserwuj częściej, jeśli ostrze szybko się tępi w szorstkich lub w piaszczystych warunkach.

Spiłuj górną część ostrza, aby utrzymać jego pierwotny kąt cięcia (Rysunek 25A) i promień wewnętrzny krawędzi tnącej (Rysunek 25B). Ostrze zachowa wyważenie, jeśli usuwać się będzie tą samą ilość materiału z obu krawędzi tnących.

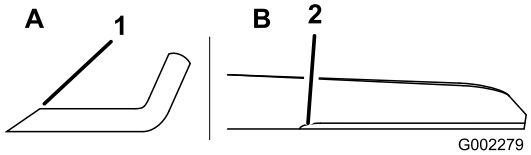


**Rysunek 25**

1. Ostrz ostrze tylko pod tym kątem.
2. Tutaj zachowaj pierwotny promień.

## Wyważanie ostrza

1. Sprawdź wyważenie ostrza, umieszczając otwór środkowy ostrza nad gwoździem lub śrubokrętem zaciśniętym poziomo w imadle (Rysunek 26).

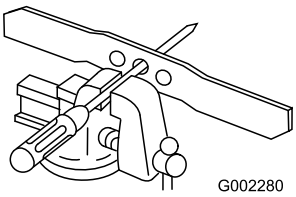


**Rysunek 26**

**Informacja:** Stan wyważenia można również sprawdzić za pomocą dostępnych w handlu wyważarek ostrza.

2. Jeśli koniec ostrza obraca się ku dołowi, spiłuj ten koniec (a nie krawędź tnącą ani koniec w pobliżu krawędzi tnącej) tak, aby żaden koniec ostrza nie opadał.

## Montaż ostrza

1. Zamontuj ostre, wyważone ostrze Toro, przyspieszacz i nakrętki ostrza. Prawidłowo zamontowany żagielek ostrza powinien być skierowany w kierunku górnej części obudowy kosiarki.

   **Informacja:** Dokręć nakrętki ostrza momentem 20–37 Nm.

   **⚠ OSTRZEŻENIE**

   **Eksploatacja kosiarki bez zamontowanego przyspieszacza może spowodować wyginanie się, zgięcie bądź złamanie ostrza, powodując poważne obrażenia ciała lub śmierć użytkownika lub osób postronnych.**

   **Nie używaj kosiarki bez zamontowanego przyspieszacza.**

2. Przywróć maszynę do położenia roboczego.

# Regulacja linki ostrze-hamulec

Linka hamulca ostrza jest wyregulowana fabrycznie; nie trzeba jej regulować, chyba że wymienia się linkę lub pasek hamulca ostrza. **Jeśli trzeba wymienić linkę, wymień jednocześnie linkę i pasek.**

1. Zamontuj nowy pasek hamulca ostrza i zmontuj kosiarkę urządzenia z wyjątkiem 2 pokryw pasów na górze obudowy kosiarki.
2. Zamontuj nową linkę hamulca ostrza, ale nie dokręcaj zacisku linki w górnej części obudowy kosiarki (Rysunek 27).

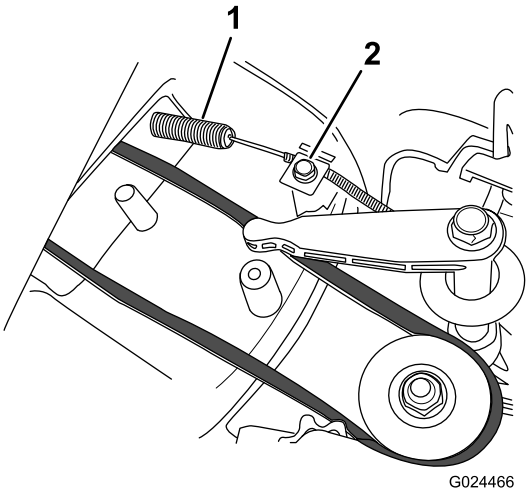


**Rysunek 27**

1. Sprężyna
2. Zacisk i śruba linki

3. Włóż przekładkę o grubości 8 mm między dźwignię hamulca ostrza a wspornik regulacji na uchwycie (Rysunek 28).

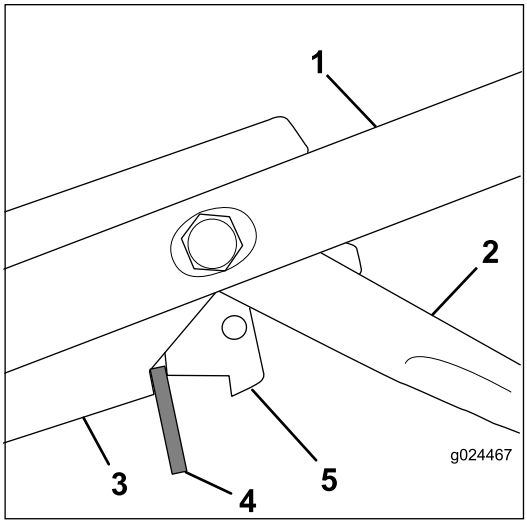


**Rysunek 28**

1. Uchwyt
2. Dźwignia napędu trybu samobieżnego
3. Wspornik sterowania
4. Przekładka o grubości 8 mm
5. Dźwignia regulacji hamulca ostrza

**Ważne: Wymiana linki bez wymiany pasa może spowodować nieprawidłowy odstęp między dźwignią regulacji hamulca ostrza a wspornikiem regulacji. Jeśli odstęp jest mniejszy niż 8 mm, hamulec ostrza nie będzie działać prawidłowo i ostrze nie zatrzyma w ciągu 3 sekund. Jeśli odstęp jest większy niż 8 mm, pasek nie będzie prawidłowo napędzać ostrza.**

4. Wyciągnij linkę, aby usunąć luz (ale nie rozciągnąć sprężyny linki) i dokręcić śrubę zaciskową linki, aby zablokować linkę po regulacji.

5. Zdejmij przekładkę.
6. Sprawdź, czy jest luz na lince i czy jest odstęp między dźwignią regulacji hamulca kontroli a wspornikiem regulacji, gdy dźwignia układu samojezdnego nie jest włączona.
7. Zamontuj 2 pokrywy pasów na górze obudowy kosiarki.

**Ważne: Po zamontowaniu nowego paska hamulca i linki hamulca ostrza sprawdź, czy sprzęgło hamulca ostrza działa prawidłowo i czy ostrze zatrzymuje się w ciągu 3 sekund; patrz Sprawdzanie sprzęgła hamulca ostrza. (Strona 13).**

# Czyszczenie

## Czyszczenie dolnej części obudowy kosiarki.

Aby zapewnić optymalną wydajność koszenia, utrzymuj w czystości dolną część obudowy kosiarki. Szczególnie należy zwracać uwagę na utrzymywanie w czystości osłon zabezpieczających (Rysunek 29).

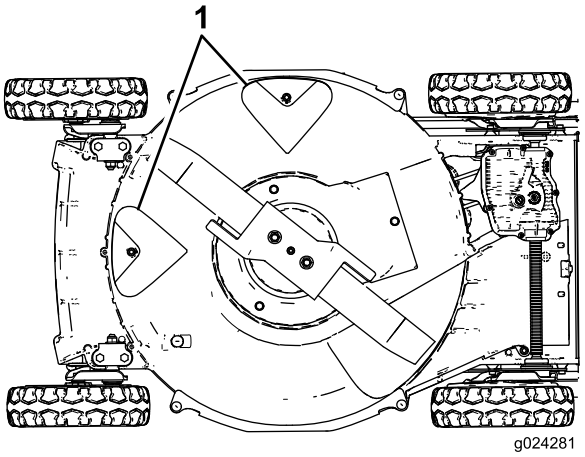


**Rysunek 29**

1. Osłony zabezpieczające

### Sposób mycia

**Okres pomiędzy przeglądami:** Przed każdym użyciem lub codziennie

**⚠ OSTRZEŻENIE**

**Kosiarka może wyrzucać materiał spod obudowy.**

- **Noś osłonę oczu.**
- **Gdy silnik jest uruchomiony, należy pozostawać w pozycji roboczej (za uchwytem).**
- **Nie dopuszczaj do obszaru pracy osób postronnych.**

1. Ustaw maszynę na płaskiej powierzchni betonowej lub asfalcie, w pobliżu węża ogrodowego.
2. Uruchom silnik.
3. Przytrzymaj wąż ogrodowy przy dźwigni i skieruj strumień wody na ziemię, przed prawą tylną oponę (Rysunek 30).

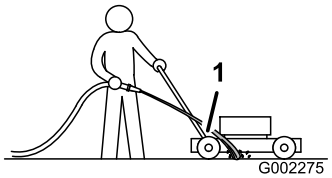


**Rysunek 30**

1. Prawe koło tylne

**Informacja:** Ostrze wciągnie wodę i wymyje ścinki. Utrzymuj strumień wody, aż spod kosiarki przestaną wydostawać się ścinki.

4. Zatrzymaj silnik i zaczekaj, aż wszystkie ruchome części zatrzymają się.
5. Zakręć wodę.
6. Uruchom kosiarkę i poczekaj kilka minut aż do całkowitego usunięcia wilgoci z urządzenia i jego elementów.

### Oczyszczanie przez skrobanie

Jeżeli podczas mycia nie zostały usunięte wszystkie zanieczyszczenia, należy je zeskrobać.

1. Odłącz kabel od świecy zapłonowej.
2. Spuść benzynę ze zbiornika paliwa.

**⚠ OSTRZEŻENIE**

**Przechylenie maszyny może doprowadzić do wycieku paliwa z gaźnika lub zbiornika. Benzyna jest niezwykle palna, wysoce wybuchowa i, w niektórych warunkach, może być przyczyną obrażeń ciała lub uszkodzenia mienia.**

**Należy unikać rozlewania paliwa umożliwiając jego całkowite wypalenie przez silnik lub wysysając je za pomocą ręcznej pompy; zabrania się używania lewarów.**

3. Przechyl kosiarkę **w prawo** (tak, aby filtr powietrza był skierowany w górę).
4. Usuń zabrudzenia i ścinki trawy za pomocą skrobaka z twardego drewna. Unikaj zadziorów i ostrych krawędzi.
5. Przywróć maszynę do położenia roboczego.
6. Podłącz kabel do świecy zapłonowej.

# Usuwanie zanieczyszczeń nagromadzonych pod pokrywą pasa

**Okres pomiędzy przeglądami:** Co 50 godzin—Usuń ścinki trawy nagromadzone pod pokrywą pasa.

1. Zatrzymaj silnik i zaczekaj, aż wszystkie ruchome części zatrzymają się.
2. Odłącz kabel od świecy zapłonowej.
3. Zdejmij osłonę paska (Rysunek 31) z obudowy kosiarki.

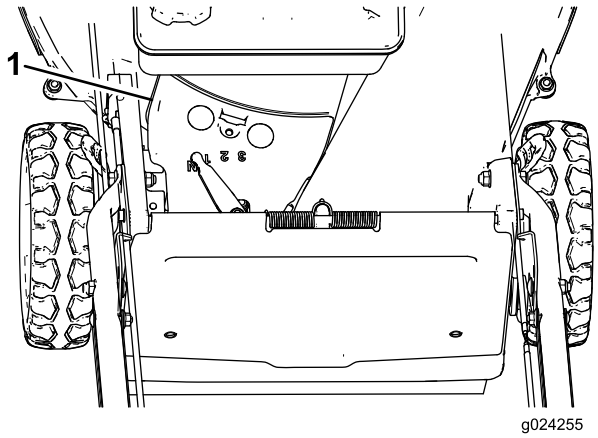


**Rysunek 31**

1. Pokrywa pasa

4. Zdejmij pokrywę i wyszczotkuj wszystkie zanieczyszczenia w okolicy pasa.
5. Zakładanie pokrywy paska.
6. Podłącz kabel do świecy zapłonowej.

# Czyszczenie osłony sprzęgła hamulca ostrza

**Okres pomiędzy przeglądami:** Co 50 godzin

Oczyść osłonę sprzęgła hamulca ostrza, aby zapewnić najlepszą wydajność i zapobiec pogarszaniu się stanu części. Oczyść osłonę hamulca sprzęgła ostrza przy ostrzeniu ostrza, ponieważ w celu demontażu osłony sprzęgła hamulca ostrza należy wyjąć ostrze.

1. Zatrzymaj silnik i zaczekaj, aż wszystkie ruchome części zatrzymają się.
2. Odłącz kabel od świecy zapłonowej.
3. Zamknij zawór paliwowy, przesuwając dźwignię zaworu w **lewo** (Rysunek 11).
4. Spuść benzynę ze zbiornika paliwa.
5. Przechyl kosiarkę **w prawo** (tak, aby filtr powietrza był skierowany w górę).

**⚠ OSTRZEŻENIE**

**Przechylenie maszyny może doprowadzić do wycieku paliwa z gaźnika lub zbiornika. Benzyna jest niezwykle palna, wysoce wybuchowa i, w niektórych warunkach, może być przyczyną obrażeń ciała lub uszkodzenia mienia.**

**Nie wolno dopuścić do wycieku paliwa podczas opróżniania zbiornika paliwa w sposób zgodny ze wskazówkami; pod żadnym pozorem nie odsysać.**

6. Zdejmij 2 nakrętki ostrza, przyspieszacz i ostrze (Rysunek 32).

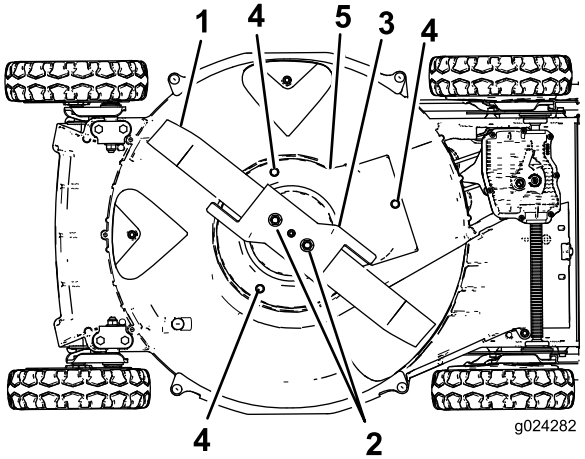


**Rysunek 32**

1. Ostrze
2. Nakrętki ostrza
3. Przyspieszacz
4. Śruba
5. Osłona sprzęgła hamulca ostrza

7. Wykręć wkręty mocujące osłonę sprzęgła hamulca ostrza do obudowy kosiarki (Rysunek 32).
8. Zdejmij osłonę sprzęgła hamulca ostrza i wyszczotkuj lub przedmuchaj wszystkie zanieczyszczenia spod osłony i wokół sprzęgła hamulca ostrza.
9. Dokręć wkręty mocujące osłonę sprzęgła hamulca ostrza do obudowy kosiarki.
10. Załóż ostrze, przyspieszacz i 2 nakrętki ostrza.
11. Przywróć maszynę do położenia roboczego.

# Przechowywanie

Aby przygotować urządzenie do przechowywania poza sezonem, wykonaj zalecane czynności konserwacyjne; patrz Konserwacja (Strona 17).

Przechowuj maszynę w chłodnym, czystym i suchym miejscu. Nakryj maszynę celem jej zabezpieczenia i utrzymania w czystości.

## Przygotowanie układu paliwowego

**⚠ OSTRZEŻENIE**

**Benzyna może w trakcie długotrwałego przechowywania wyparować i eksplodować w przypadku kontaktu z otwartym płomieniem.**

- **Nie przechowuj benzyny przez dłuższe okresy czasu.**
- **Nie przechowuj maszyny z benzyną w zbiorniku lub gaźniku w pomieszczeniu, w którym występują otwarte płomienie. (Np. piec lub płomyk pilotowy podgrzewacza wody).**
- **Przed przechowaniem w pomieszczeniu zaczekaj, aż silnik ostygnie.**

Przed umieszczeniem kosiarki w miejscu przechowywania opróżnij zbiornik paliwa przy ostatnim koszeniu.

1. Uruchom kosiarkę i zaczekaj, aż silnik zatrzyma się z powodu braku paliwa.
2. Podaj paliwo do silnika i uruchom go ponownie.
3. Zostaw silnik uruchomiony, aż sam się zatrzyma. Silnik będzie dostatecznie suchy, kiedy nie będzie można go uruchomić.

## Przygotowanie silnika

1. Kiedy silnik będzie jeszcze ciepły, wymień olej w skrzyni korbowej; patrz Wymiana oleju silnikowego (Strona 18).
2. Wyjmij świecę zapłonową.
3. Z pojemnika z olejem dolej 30 ml oleju silnikowego do skrzyni korbowej silnika, wlewając go przez otwór świecy zapłonowej.
4. Obróć silnik powoli kilka razy, ciągnąc za uchwyt rozrusznika linkowego, aby rozprowadzić olej w całej skrzyni korbowej silnika.
5. Załóż świecę zapłonową, ale **nie** podłączaj do niej przewodu.

## Informacje ogólne

1. Oczyść obudowę kosiarki od spodu; patrz Czyszczenie dolnej części obudowy kosiarki. (Strona 24).
2. Usuń zabrudzenia i sieczkę z cylindra, żeberek głowicy cylindra i obudowy dmuchawy.
3. Usuń ścinki trawy, zanieczyszczenia i zabrudzenia z zewnętrznych części, osłony i górnej części kosiarki.
4. Sprawdź stan ostrza; patrz ( Sprawdzanie ostrza (Strona 21)).
5. Oczyść osłonę sprzęgła hamulca ostrza; patrz ( Czyszczenie osłony sprzęgła hamulca ostrza (Strona 25)).
6. Wyczyść filtr powietrza (patrz Konserwacja oczyszczacza powietrza (Strona 18)).
7. Dokręć wszystkie nakrętki, śruby i wkręty.
8. Pomaluj miejsca zardzewiałe lub takie, w których odprysnął lakier, lakierem dostępnym u przedstawiciela autoryzowanego serwisu.

## Przygotowanie maszyny po przechowywaniu

1. Sprawdź i dokręć wszystkie mocowania.
2. Wykręć świecę zapłonową i szybko zakręć silnikiem, używając rozrusznika, aby wydmuchać nadmiar oleju z cylindra.
3. Oczyść lub wymieć świecę zapłonową, jeśli jest pęknięta, uszkodzona lub zużyte są elektrody.
4. Zainstaluj świecę; patrz Serwisowanie świecy zapłonowej (Strona 19).
5. Wykonaj wszystkie wymagane procedury konserwacji; patrz Konserwacja (Strona 17).
6. Uzupełnij paliwo w zbiorniku świeżą benzyną.
7. Sprawdź poziom oleju w silniku.
8. Podłącz kabel do świecy zapłonowej.

# Rozwiązywanie problemów

| Problem | Możliwa przyczyna | Usuwanie usterek |
|---|---|---|
| Silnik nie uruchamia się. | 1. Zbiornik paliwa jest pusty lub układ paliwowy zawiera zwietrzałe paliwo. | 1. Opróżnij i/lub napełnij zbiornik paliwa świeżą benzyną. Jeśli problem powtarza się, skontaktuj się z przedstawicielem autoryzowanego serwisu. |
| | 2. Dźwignia przepustnicy nie jest w pozycji Ssanie. | 2. Ustaw dźwignię przepustnicy w pozycji Ssanie. |
| | 3. Kabel nie jest podłączony do świecy zapłonowej. | 3. Podłącz kabel do świecy zapłonowej. |
| | 4. Świeca zapłonowa jest wyszczerbiona, zanieczyszczona lub przerwa jest nieprawidłowa. | 4. Sprawdź świecę zapłonową i w razie potrzeby ustaw przerwę. Wymień świecę zapłonową, jeśli jest wyszczerbiona, zanieczyszczona lub pęknięta. |
| Problemy z uruchomieniem silnika lub utrata mocy. | 1. Zbiornik paliwa zawiera zwietrzałe paliwo. | 1. Opróżnij i napełnij zbiornik paliwa świeżą benzyną. |
| | 2. Wkład filtra powietrza jest zanieczyszczony i ogranicza przepływ powietrza. | 2. Wyczyść wstępny filtr filtra powietrza i/lub wymień papierowy filtr. |
| | 3. Na spodzie obudowy kosiarki znajdują się ścinki i zanieczyszczenia. | 3. Oczyść obudowę kosiarki od spodu. |
| | 4. Świeca zapłonowa jest wyszczerbiona, zanieczyszczona lub przerwa jest nieprawidłowa. | 4. Sprawdź świecę zapłonową i w razie potrzeby ustaw przerwę. Wymień świecę zapłonową, jeśli jest wyszczerbiona, zanieczyszczona lub pęknięta. |
| | 5. Niski poziom oleju silnikowego lub zanieczyszczony olej. | 5. Sprawdź olej silnikowy. Wymień olej, jeżeli jest zanieczyszczony lub uzupełnij jego poziom. |
| Silnik pracuje nierównomiernie. | 1. Kabel nie jest podłączony do świecy zapłonowej. | 1. Podłącz kabel do świecy zapłonowej. |
| | 2. Świeca zapłonowa jest wyszczerbiona, zanieczyszczona lub przerwa jest nieprawidłowa. | 2. Sprawdź świecę zapłonową i w razie potrzeby ustaw przerwę. Wymień świecę zapłonową, jeśli jest wyszczerbiona, zanieczyszczona lub pęknięta. |
| | 3. Dźwignia przepustnicy nie jest w pozycji Szybko. | 3. Ustaw dźwignię przepustnicy w pozycji Szybko. |
| | 4. Wkład filtra powietrza jest zanieczyszczony i ogranicza przepływ powietrza. | 4. Wyczyść wstępny filtr filtra powietrza i/lub wymień papierowy filtr. |
| Maszyna lub silnik nadmiernie drga. | 1. Ostrze jest zakrzywione lub nie jest wyważone. | 1. Wyważ ostrze. Jeżeli ostrze jest wygięte, należy je wymienić. |
| | 2. Nakrętki mocujące ostrze są poluzowane. | 2. Dokręć nakrętki mocujące ostrze. |
| | 3. Na spodzie obudowy kosiarki znajdują się ścinki i zanieczyszczenia. | 3. Oczyść spód obudowy kosiarki. |
| | 4. Śruby mocujące silnika są poluzowane | 4. Dokręć śruby mocujące silnika |
| Wzór koszenia jest nierówny. | 1. Wszystkie 4 koła nie są na takiej samej wysokości. | 1. Ustaw wszystkie 4 koła na takiej samej wysokości. |
| | 2. Ostrze jest stępione. | 2. Naostrz i wyważ ostrze. |
| | 3. Poruszasz się powtarzalnie po tym samym wzorze. | 3. Zmień wzór koszenia. |
| | 4. Na spodzie obudowy kosiarki znajdują się ścinki i zanieczyszczenia. | 4. Oczyść obudowę kosiarki od spodu. |

| Problem | Możliwa przyczyna | Usuwanie usterek |
|---|---|---|
| Tunel wyrzutowy zapycha się. | 1. Dźwignia przepustnicy nie jest w pozycji Szybko.<br>2. Wysokość cięcia jest za mała.<br>3. Poruszasz się za szybo.<br>4. Trawa jest mokra.<br>5. Na spodzie obudowy kosiarki znajdują się ścinki i zanieczyszczenia. | 1. Ustaw dźwignię przepustnicy w pozycji Szybko.<br>2. Zwiększ wysokość koszenia.<br>3. Zwolnij.<br>4. Należy kosić suchą trawę.<br>5. Oczyść obudowę kosiarki od spodu. |
| Maszyna nie włącza trybu samobieżnego. | 1. Linka napędu trybu samobieżnego nie jest wyregulowana lub jest uszkodzona.<br>2. Pod pokrywą pasa są zanieczyszczenia. | 1. Wyreguluj linkę napędu trybu samobieżnego. Wyreguluj linkę w razie potrzeby.<br>2. Usuń zanieczyszczenia spod pokrywy pasa. |

# Notatki:

# Notatki:

# Lista międzynarodowych dystrybutorów

| Dystrybutor: | Kraj: | Numer telefonu: | Dystrybutor: | Kraj: | Numer telefonu: |
|---|---|---|---|---|---|
| Agrolanc Kft | Węgry | 36 27 539 640 | Maquiver S.A. | Kolumbia | 57 1 236 4079 |
| Balama Prima Engineering Equip. | Hong Kong | 852 2155 2163 | Maruyama Mfg. Co. Inc. | Japonia | 81 3 3252 2285 |
| B-Ray Corporation | Korea | 82 32 551 2076 | Mountfield a.s. | Czechy | 420 255 704 220 |
| Casco Sales Company | Portoryko | 787 788 8383 | Mountfield a.s. | Słowacja | 420 255 704 220 |
| Ceres S.A. | Kostaryka | 506 239 1138 | Munditol S.A. | Argentyna | 54 11 4 821 9999 |
| CSSC Turf Equipment (pvt) Ltd. | Sri Lanka | 94 11 2746100 | Norma Garden | Rosja | 7 495 411 61 20 |
| Cyril Johnston & Co. | Irlandia Północna | 44 2890 813 121 | Oslinger Turf Equipment SA | Ekwador | 593 4 239 6970 |
| Cyril Johnston & Co. | Republika Irlandii | 44 2890 813 121 | Oy Hako Ground and Garden Ab | Finlandia | 358 987 00733 |
| Equiver | Meksyk | 52 55 539 95444 | Parkland Products Ltd. | Nowa Zelandia | 64 3 34 93760 |
| Femco S.A. | Gwatemala | 502 442 3277 | Perfetto | Polska | 48 61 8 208 416 |
| ForGarder OU | Estonia | 372 384 6060 | Pratoverde SRL. | Włochy | 39 049 9128 128 |
| G.Y.K. Company Ltd. | Japonia | 81 726 325 861 | Prochaska & Cie | Austria | 43 1 278 5100 |
| Geomechaniki of Athens | Grecja | 30 10 935 0054 | RT Cohen 2004 Ltd. | Izrael | 972 986 17979 |
| Golf international Turizm | Turcja | 90 216 336 5993 | Riversa | Hiszpania | 34 9 52 83 7500 |
| Guandong Golden Star | Chiny | 86 20 876 51338 | Lely Turfcare | Dania | 45 66 109 200 |
| Hako Ground and Garden | Szwecja | 46 35 10 0000 | Solvert S.A.S. | Francja | 33 1 30 81 77 00 |
| Hako Ground and Garden | Norwegia | 47 22 90 7760 | Spypros Stavrinides Limited | Cypr | 357 22 434131 |
| Hayter Limited (U.K.) | Wielka Brytania | 44 1279 723 444 | Surge Systems India Limited | Indie | 91 1 292299901 |
| Hydroturf Int. Co Dubai | Zjednoczone Emiraty Arabskie | 97 14 347 9479 | T-Markt Logistics Ltd. | Węgry | 36 26 525 500 |
| Hydroturf Egypt LLC | Egipt | 202 519 4308 | Toro Australia | Australia | 61 3 9580 7355 |
| Irrimac | Portugalia | 351 21 238 8260 | Toro Europe NV | Belgia | 32 14 562 960 |
| Irrigation Products Int'l Pvt Ltd. | Indie | 0091 44 2449 4387 | Valtech | Maroko | 212 5 3766 3636 |
| Jean Heybroek b.v. | Holandia | 31 30 639 4611 | Victus Emak | Polska | 48 61 823 8369 |

## Europejskie powiadomienie dotyczące prywatności

Informacje gromadzone przez firmę Toro
Toro Warranty Company (Toro) szanuje prywatność użytkownika. W celu przetwarzania Twojego zgłoszenia naprawy gwarancyjnej i kontaktowania się z Tobą w przypadku wycofania produktu z rynku, prosimy o udostępnienie nam pewnych danych osobowych, bezpośrednio lub za pośrednictwem lokalnego oddziału firmy Toro lub sprzedawcy.

System gwarancji firmy Toro jest utrzymywany na serwerach znajdujących się w Stanach Zjednoczonych, których prawa dotyczące prywatności nie mogą nie zapewniać takiego samego poziomu ochrony, jak w kraju użytkownika.

UDOSTĘPNIAJĄC NAM DANE OSOBOWE UŻYTKOWNIK WYRAŻA ZGODĘ NA PRZETWARZANIE DANYCH OSOBOWYCH W SPOSÓB OPISANY W POWIADOMIENIU DOTYCZĄCYM PRYWATNOŚCI.

Sposób, w jaki Toro wykorzystuje informacje
Firma Toro może używać Twoich danych osobowych do przetwarzania zgłoszeń napraw gwarancyjnych oraz kontaktowania się z Tobą w przypadku wycofania produktu z rynku lub z wszelkich innych powodów, o których Cię informujemy. Firma Toro może w związku z tymi działaniami udostępniać informacje użytkownika firmom od siebie zależnym, przedstawicielom lub innym partnerom biznesowym. Nie sprzedamy Twoich danych osobowych żadnej innej firmie. Zastrzegamy sobie prawo do ujawnienia danych osobowych w celu zapewnienia zgodności z obowiązującymi przepisami i żądaniami właściwych organów władzy, zapewnienia prawidłowego funkcjonowania poszczególnych systemów oraz w celu ochrony własnych interesów lub innych użytkowników.

Przechowywane danych osobowych
Dane osobowe są przechowywane tak długo, jak jest to niezbędne dla celów, do których zostały pierwotnie pozyskane, dla innych zgodnych z prawem celów (takich, jak zgodność z przepisami), lub jest to wymagane przez odpowiednie prawo.

Troska firmy Toro o zapewnienie ochrony danych osobowych
Podejmujemy odpowiednie środki ostrożności w celu zapewnienia bezpieczeństwa Twoich danych osobowych. Podejmujemy również kroki mające na celu zachowanie dokładności i aktualności danych osobowych.

Dostęp i korygowanie danych osobowych
Aby sprawdzić lub skorygować swoje dane osobowe, skontaktuj się z nami, pisząc na adres legal@toro.com.

## Australijskie prawo konsumenta

Klienci z Australii mogą znaleźć szczegółowe dane, związane z australijskim prawem konsumenta wewnątrz opakowania lub uzyskać te dane u przedstawiciela firmy Toro.

# Kompleksowa gwarancja Toro

Urządzenia do profesjonalnego utrzymania terenów zielonych (LCE)

## Warunki i produkty objęte gwarancją

Firma Toro® i jej podmiot stowarzyszony, Toro Warranty Company, zgodnie z zawartą między nimi umową wspólnie gwarantują pierwszemu nabywcy naprawę podanych poniżej produktów Toro w razie stwierdzenia wad materiałowych i wykonawczych.

Obowiązują poniższe przedziały czasowe, liczone od daty zakupu przez pierwszego nabywcę:

| Produkty | Okres gwarancji |
|---|---|
| Kosiarki do trawy | |
| Kosiarki do trawy 53 cm do zastosowania domowego[1] | 2 lata |
| Kosiarki do trawy 53 cm do zastosowania profesjonalnego | 1 rok |
| Kosiarki do trawy 76 cm do zastosowania domowego[1] | 2 lata |
| Kosiarki do trawy 76 cm do zastosowania profesjonalnego | 1 rok |
| Kosiarki do trawników o średniej wielkości | 2 lata |
| • Silnik | 2 lata[2] |
| Kosiarki Grand Stand® | 5 lata lub 1,200 godzin[3] |
| • Silnik | 2 lata |
| • Rama | Okres życia produktu (tylko pierwotny właściciel)[4] |
| Kosiarki serii Z Master® 2000 | 4 lata lub 500 godzin[3] |
| • Silnik | 2 lata[2] |
| • Rama | Okres życia produktu (tylko pierwotny właściciel)[4] |
| Kosiarki serii Z Master® 3000 | 5 lata lub 1,200 godzin[3] |
| • Silnik | 2 lata[2] |
| • Rama | Okres życia produktu (tylko pierwotny właściciel)[4] |
| Kosiarki serii Z Master® 5000 i 6000 | 5 lata lub 1,200 godzin[3] |
| • Silnik | 2 lata[2] |
| • Rama | Okres życia produktu (tylko pierwotny właściciel)[4] |
| Kosiarki serii Z Master® 7000 | 5 lata lub 1,200 godzin[3] |
| • Silnik | 2 lata[2] |
| • Rama | Okres życia produktu (tylko pierwotny właściciel)[4] |
| Wszystkie kosiarki | |
| • Akumulator | 2 lata |
| • Osprzęt | 2 lata |

[1]Użytek domowy oznacza używanie produktu na tej samej działce, na której znajduje się dom użytkownika. Stosowanie w więcej niż jednej lokalizacji jest uznawane za użytek komercyjny, którego dotyczy gwarancja dla zastosowań komercyjnych.

[2]Niektóre silniki używane w produktach LCE firmy Toro są objęte gwarancją producenta silnika.

[3]W zależności od tego, co nastąpi wcześniej.

[4]Gwarancja na ramę na okres życia produktu – jeśli główna rama, składająca się z części zespawanych, tworzących konstrukcję ciągnika, do której zamocowane są inne elementy, takie jak silnik, ulegnie pęknięciu lub zniszczeniu podczas normalnej eksploatacji, zostanie naprawiona lub wymieniona, w ramach gwarancji, bez obciążania użytkownika kosztami części i robocizny. Uszkodzenia ramy z powodu nieprawidłowego użycia lub naprawy wymagane z powodu korozji nie są objęte.

Niniejsza gwarancja obejmuje koszty części i robocizny. Użytkownik musi pokryć koszty transportu.

## Instrukcja korzystania z serwisu gwarancyjnego

Jeśli uważasz, że posiadany produkt firmy Toro zawiera wadę materiałową lub wykonawczą, wykonaj poniższą procedurę:

1. Skontaktuj się ze sprzedawcą w celu uzgodnienia serwisowania produktu. Jeśli z dowolnego powodu nie możesz skontaktować się ze sprzedawcą, skontaktuj się z autoryzowanym przedstawicielem firmy Toro, aby uzgodnić serwisowanie.
2. Przywieź produkt z dowodem zakupu (paragonem) do punktu serwisowego.
3. Jeśli z jakiegoś powodu są Państwo niezadowoleni z analizy lub pomocy udzielonej przez punkt serwisowy, prosimy o kontakt z nami:

   Dział Obsługi Klienta RLC

   Toro Warranty Company
   8111 Lyndale Avenue South
   Bloomington, MN 55420-1196
   001-952-948-4707

   Patrz załączona lista dystrybutorów

## Obowiązki właściciela

Musisz konserwować posiadany produkt Toro, przestrzegając procedur konserwacji, opisanych w *Instrukcji obsługi*. Koszty takiej rutynowej konserwacji, wykonywanej przez przedstawiciela lub przez Ciebie, pokrywasz Ty.

## Elementy i sytuacje nie objęte gwarancją

Oprócz specjalnej gwarancji dotyczącej układu emisji spalin oraz gwarancji na silnik dla niektórych produktów nie istnieje żadna inna wyrażona gwarancja. Niniejsza wyrażona gwarancja nie obejmuje:

- Kosztów regularnych czynności konserwacyjnych oraz części eksploatacyjnych, takich jak filtry, paliwo, smary, koszty wymiany oleju, świece zapłonowe, filtry powietrza, koszty ostrzenia noży lub wymiany noży, regulacja linek i hamulców, regulacja hamulców i sprzęgła
- Komponenty podlegające normalnemu zużyciu
- Dowolnych produktów lub części, które były modyfikowane, niewłaściwie używane lub zaniedbane i wymagają wymiany lub naprawy z powodu wypadków lub braku odpowiedniej konserwacji
- Opłaty dotyczące odbioru i dostawy
- Naprawy lub próby napraw podjęte przez osobę spoza autoryzowanego serwisu firmy Toro
- Napraw niezbędnych ze względu na niestosowanie się do czynności opisanych w rozdziale Zalecane paliwo (patrz *Instrukcja obsługi* aby uzyskać więcej informacji)
  - Usuwania zanieczyszczeń z układu paliwowego
  - Stosowania starego paliwa (powyżej 1 miesiąca) lub paliwa o zawartości powyżej 10% etanolu lub 15% MTBE
  - Pozostawienia paliwa w układzie przez okres przerwy w eksploatacji maszyny dłuższy niż jeden miesiąc

## Warunki ogólne

Nabywca chroniony jest przez polskie prawo. Niniejsza gwarancja w żaden sposób nie ogranicza praw, które przysługują kupującemu w ramach tego prawa.