ENGINE STARTING PROCEDURE

⚠WARNING: This Engine Starting Procedure is not a substitute for reading the operator's manual. To reduce the risk of injury, user must read and understand operator's manual before using this product.

1.

50:1 Ratio = Mix 2.6 oz 2-cycle oil with 1 gallon of fresh gasoline in separate gas container. SHAKE. Pour into fuel tank.

2. 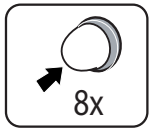

Slowly press the PRIMER BULB 8x.

3. 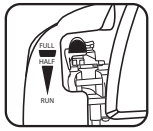

Set choke lever to "FULL".

4.
SQUEEZE THROTTLE TRIGGER FULLY (THRU STEP 7) and pull starter grip and rope sharply (no more than 4X).

5. 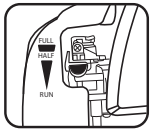

Set choke lever to "HALF".

6. 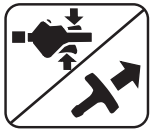
Pull starter grip and rope until engine runs, no more than 6 pulls.

7.

Run engine at Full Throttle for 20 seconds then set choke lever to "RUN".

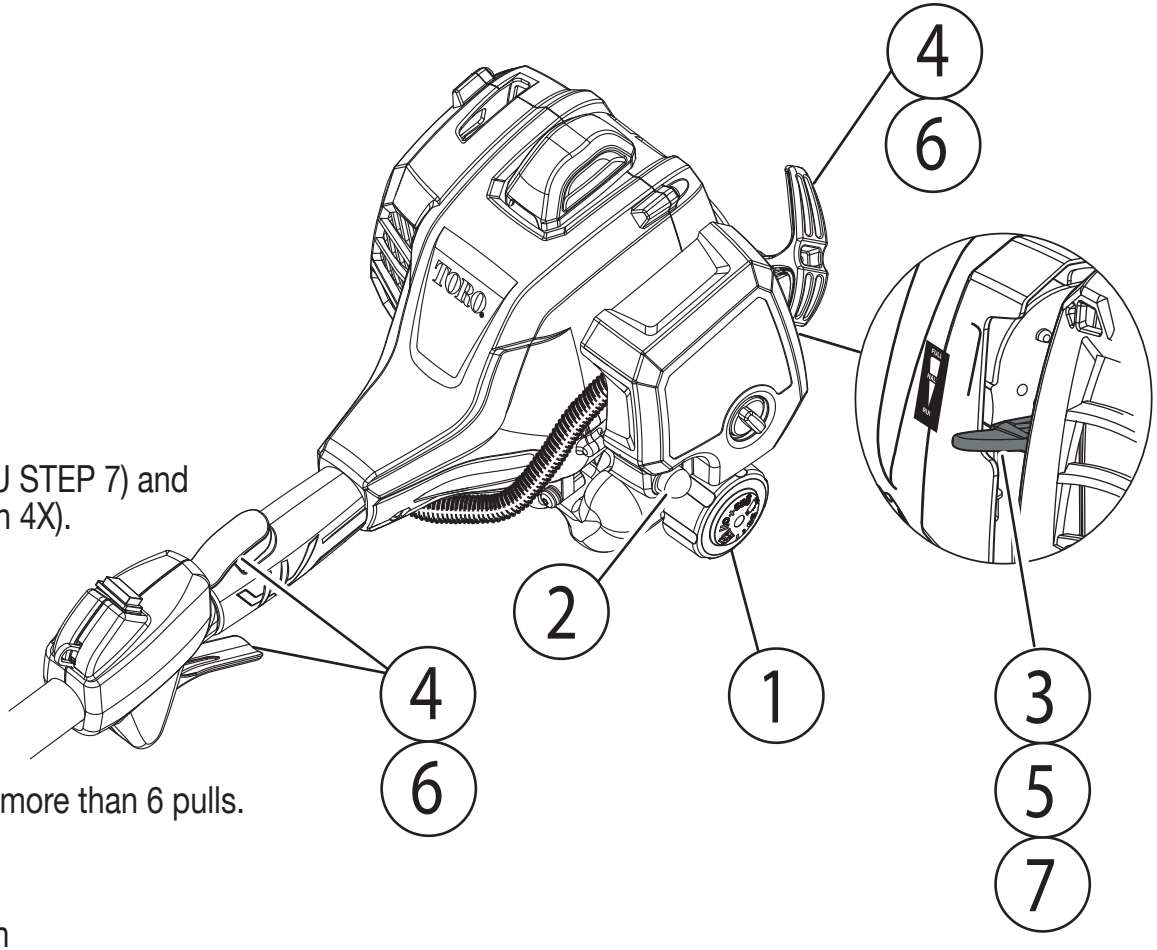

NOTICE

Do not use E15, E20, or E85 fuel (or fuel containing greater than 10% ethanol) in this product. It is a violation of federal law and will damage the unit and void your warranty.

CALL US FIRST

For any questions about operating or maintaining your product, call the Toro® Help Line!

Your product has been fully tested prior to shipment to ensure your complete satisfaction.

3386-994 Rev A
991000151
8-6-14 (REV:01)

AVERTISSEMENT : Cette procédure de démarrage du moteur n'est pas un substitut au manuel d'utilisation, qu'il importe de lire. Pour réduire les risques de blessures, l'utilisateur doit lire et veiller à bien comprendre le manuel d'utilisation avant d'employer ce produit.

ADVERTENCIA: Comprender el Procedimiento de arranque del motor no equivale a leer el manual del operador. Para reducir el riesgo de lesiones, el usuario debe leer y comprender el manual del operador antes de usar este producto.

Procédure de démarrage du moteur
Procedimiento de arranque del motor

1.

   Rapport de 50:1 = Mélanger 2,6 oz d'huile 2 temps et 1 gallon d'essence fraîche dans un jerrycan séparé. AGITER. Verser dans le réservoir.

   Proporción de 50:1 = Mezcle 2.6 onzas de aceite para motor de dos tiempos con 1 galón de gasolina fresca en un recipiente para gasolina separado. AGÍTELO. Vierta la mezcla en el tanque de combustible.

2. 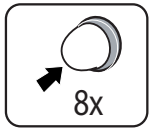

   Appuyer lentement 8 fois sur la POIRE D'AMORCAGE.

   Oprima lentamente siete veces la bomba de cebado 8 veces.

3. 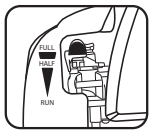

   METTRE le levier de volet de départ en position << FULL >> (ouvert).

   PONGA la palanca del anegador en "FULL" (anegación máxima).

4.

   APPUYER À FOND SUR LA GÂCHETTE (ÉTAPE 6) et tirer vigoureusement sur le lanceur (pas plus de 4 fois).

   OPRIMA COMPLETAMENT E EL GATILLO DEL ACELERADOR (PASO 6) y tire enérgicamente del mango del arrancador (no más de 4 vences).

5. 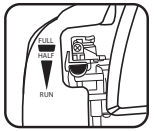

   Pousser le levier de volet de départ en position << HALF >> (demi ouvert).

   PONGA la palanca del anegador en "HALF" (anegación media).

6. 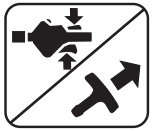

   Tirer sur le cordon du lanceur jusqu'à ce que le moteur démarre, pas plus de 6 fois.

   Tire del mango del arrancador, no más de 6 veces, hasta que comience a funcionar el motor.

7.

   Maintenir le moteur à plein régime pendant 20 secondes, avant mettre le levier du volet du départ en position << RUN >> (marche).

   Mantenga el motor a la máxima 20 segundos, y después coloque la palanca del anegador en la posición "RUN" (funcionamiento).

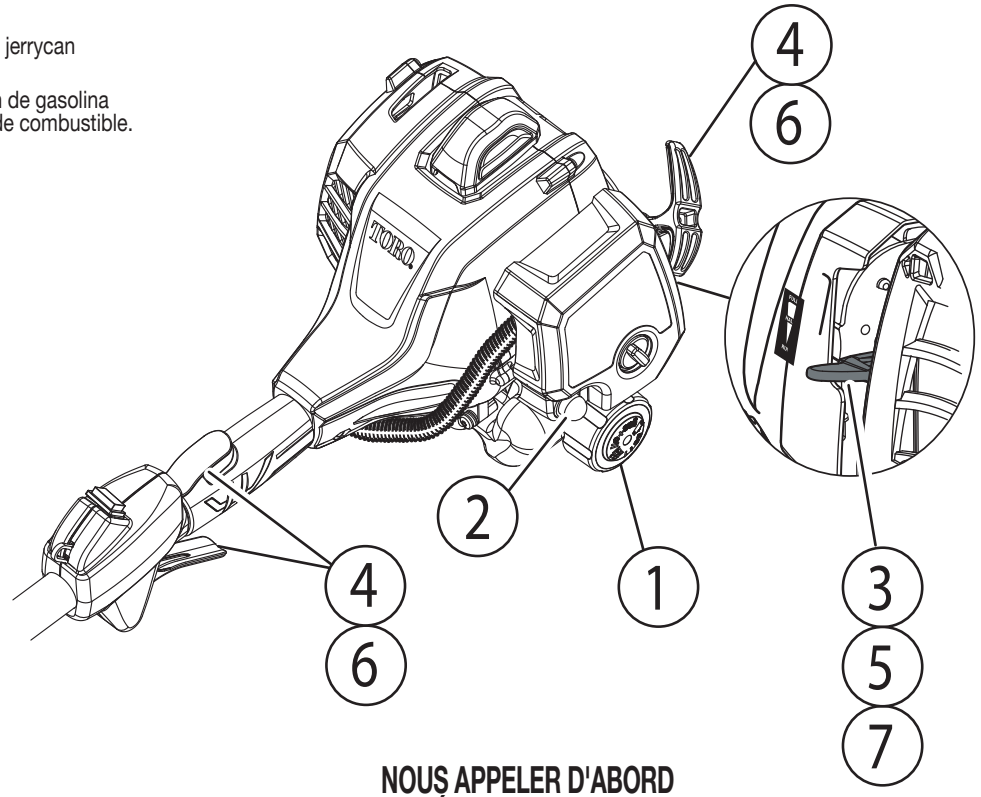

NOUS APPELER D'ABORD
LLÁMENOS PRIMERO

Pour toute question concernant l'utilisation ou l'entretien du taillebordures ou de la débroussailleuse, appeler le service d'assistance téléphonique Toro® !
Si tiene preguntas sobre el funcionamiento o el mantenimiento de la recortadora o desbrozadora, llame al teléfono de atención al consumidor de Toro® !

Le taille-bordures à été entièrement testé avant expédition pour assurer la complète satisfaction de l'utilisateur.
La recortadora ha sido probada enteramente antes de embarcarse para asegurar la satisfacción del consumidor.

AVIS

Ne pas utiliser d'essence E15, E20 ou E85 (ou un carburant contenant plus de 10 % d'éthanol) dans ce produit. Une telle utilisation représente une violation de la loi fédérale et endommagera l'appareil et annulera la garantie.

AVISO

No utilice combustibles E15, E20 o E85 (ni combustibles que contengan más de 10 % de etanol) con este producto. Esto constituye una violación a la ley federal, dañará la unidad y anulará la garantía.