Form No. 3386-997 Rev A

Каток для газона GreensPro™ 1200

Номер модели 44907—Заводской номер 313000001 и до

Инструкции по подготовке к работе

Незакреплённые детали

Используя таблицу, представленную ниже, убедитесь в том, что все детали отгружены

Процедура	Наименование	Количе-ство	Использование
1	Устройство захвата подъемного рычага	1	Установите устройство захвата подъемного рычага
2	Узел подъемного рычага	1	Установите узел подъемного рычага
3	Транспортные колеса	2	Установите транспортные колеса
4	Узел задней буксировочной штанги	1	Установите узел задней буксировочной штанги
5	Подъемная штанга	2	Установите подъемную штангу
6	Рулевое колесо Кожух рулевого вала Крышка рулевого колеса	1 1 1	Установите рулевое колесо
7	Сиденье	1	Установите сиденье
8	Детали не требуются	–	Снимите машину с грузового поддона

При установке компонентов машина должна находиться на поддоне.

1

Установка устройства захвата подъемного рычага

Детали, требуемые для этой процедуры:

1	Устройство захвата подъемного рычага

Процедура

1. Зацепите пружину за захват (Рисунок 1).

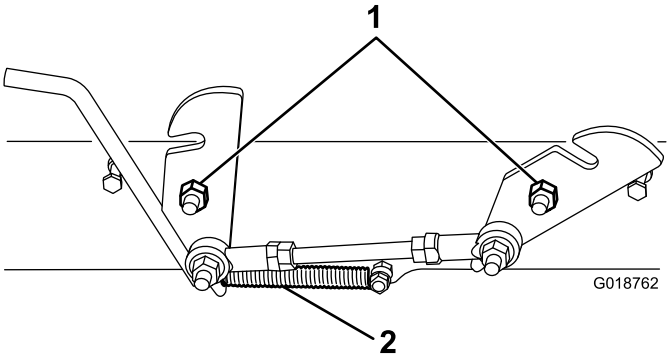

Рисунок 1

1. Болты
2. Пружина

2. Установите захват на болты.
3. Затяните гайки таким образом, чтобы механизм захвата не двигался, затем ослабьте гайку каждого захвата настолько, чтобы механизм захвата двигался свободно.

© 2014—The Toro® Company
8111 Lyndale Avenue South
Bloomington, MN 55420

Регистрация в www.Toro.com.

CE

Перевод исходного документа (RU)
Отпечатано в Великобритании.
Все права защищены

3386-997 A

2

Установка узла подъемного рычага

Детали, требуемые для этой процедуры:

1	Узел подъемного рычага

Процедура

1. Отверните болт чаши сиденья и откиньте чашу сиденья вверх.
2. Снимите верхнюю половину зажимов на основании, затем установите узел подъемного рычага под опору сиденья.

   Примечание: Убедитесь, что подъемный рычаг находится по центру между приваренными к валу фланцами, которые должны прилегать к внутренней стороне зажимов подъемного рычага.
3. Установите верхнюю половину зажимов и закрепите их с помощью ранее снятых болтов. Не затягивайте болты полностью, пока не будет установлен газовый подъемник (Рисунок 2).

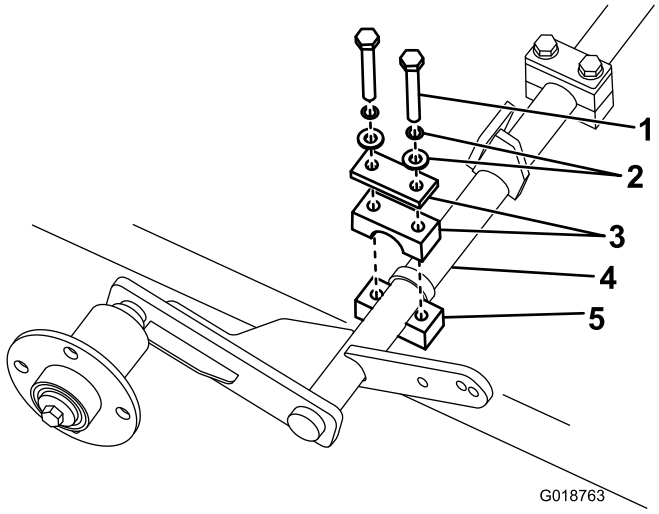

Рисунок 2

1. Болты
2. Гайки и шайбы
3. Зажимы
4. Узел подъемного рычага
5. Зажим

4. Отверните гайки и снимите шайбы с конца газового подъемника, не присоединенного к основанию.
5. Вставьте конец с буртиком в верхнее отверстие подъемного рычага.

   Примечание: Чтобы облегчить установку газового подъемника в рычаге, может потребоваться ослабить болты в зажимах, удерживающих подъемный рычаг на месте (Рисунок 3).

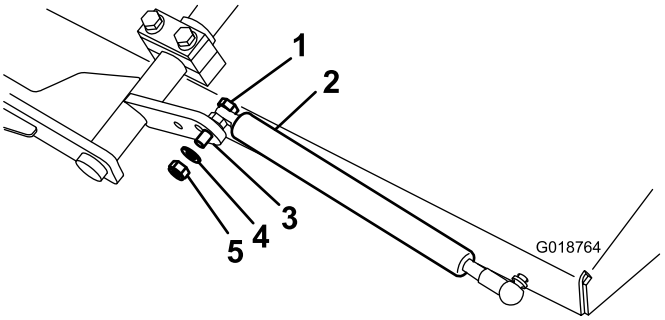

Рисунок 3

1. Конец газового подъемника с буртиком
2. Газовый подъемник
3. Подъемный рычаг
4. Шайба
5. Гайка

6. Установите шайбы и гайку на другую сторону газового подъемника.
7. Затяните гайку. Затяните гайку с моментом 47-57 Н•м.
8. Затяните болты на подъемном рычаге с моментом 47,5 Н•м.

3

Установка транспортных колес

Детали, требуемые для этой процедуры:

2	Транспортные колеса

Процедура

1. Установите подъемный рычаг в вертикальное положение, чтобы поднять ступицы колес.
2. Установите транспортные колеса на машину с помощью зажимных гаек. Затяните вручную зажимные гайки. Не допускайте чрезмерной затяжки.

   Примечание: Затягивать зажимные гайки с моментом 108 Н•м следует только после опускания машины на колеса.
3. Отрегулируйте давление в шинах до 0,65 бара.

4

Установка задней буксировочной штанги

Детали, требуемые для этой процедуры:

1	Узел задней буксировочной штанги

Процедура

1. Снимите крышку трансмиссии, чтобы получить доступ к гайкам буксировочной штанги.
2. Снимите наружные половины зажимов в задней части машины.
3. Установите буксировочную штангу на место и установите зажимы. Затяните гайки с моментом 47,5 Н•м.

   Примечание: Не перетяните болты. Данный узел должен свободно поворачиваться.

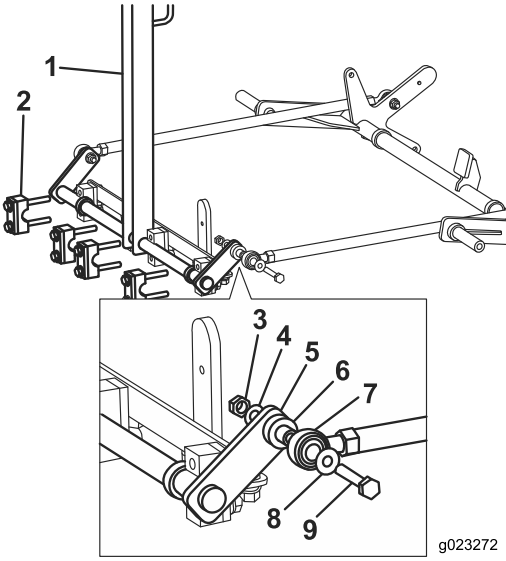

Рисунок 4

1. Буксировочная штанга
2. Зажимы
3. Гайка
4. Шайбы
5. Узел подъемного рычага
6. Шайба
7. Гайка
8. Шайба
9. Болт

3. Установите кожух трансмиссии.

5

Установка подъемной штанги

Детали, требуемые для этой процедуры:

2	Подъемная штанга

Процедура

1. Выровняйте рычаги, чтобы убедиться в наличии свободного доступа к масленкам на концах штока.
2. Проденьте болт через шайбу и конец штока, втулку, штангу, шайбу и закрепите гайкой (Рисунок 4). Не затягивайте гайки. Гайки должны оставаться незатянутыми для выполнения регулировки буксировочной штанги на более позднем этапе данной процедуры.

6

Установка рулевого колеса

Детали, требуемые для этой процедуры:

1	Рулевое колесо
1	Кожух рулевого вала
1	Крышка рулевого колеса

Процедура

1. Надвиньте крышку рулевого вала на вал (Рисунок 5).

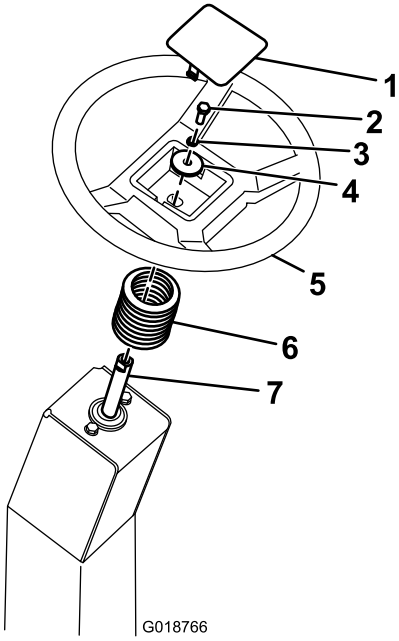

Рисунок 5

1. Крышка рулевого колеса
2. Болт
3. Стопорная шайба
4. Большая шайба
5. Рулевое колесо
6. Кожух рулевого вала
7. Рулевой вал

2. Наденьте рулевое колесо на вал, установите большую шайбу, контргайку, а затем затяните соединение болтом. Затяните болт рулевого колеса с моментом 25,4 Н•м.
3. Совместите крышку рулевого колеса с гнездом рулевого колеса и легким нажатием установите ее на место.

7

Установка сиденья

Детали, требуемые для этой процедуры:

1	Сиденье

Процедура

1. Отверните гайку и снимите шайбы с каждого болта.
2. Совместите болты на сиденье с отверстиями в чаше сиденья.
3. Установите сиденье на чашу сиденья. Осторожно поднимите чашу сиденья.
4. Установите контргайки и затяните все четыре гайки на чаше сиденья.
5. Опустите сиденье, отрегулируйте его в самое переднее положение и установите прижимной болт сиденья.

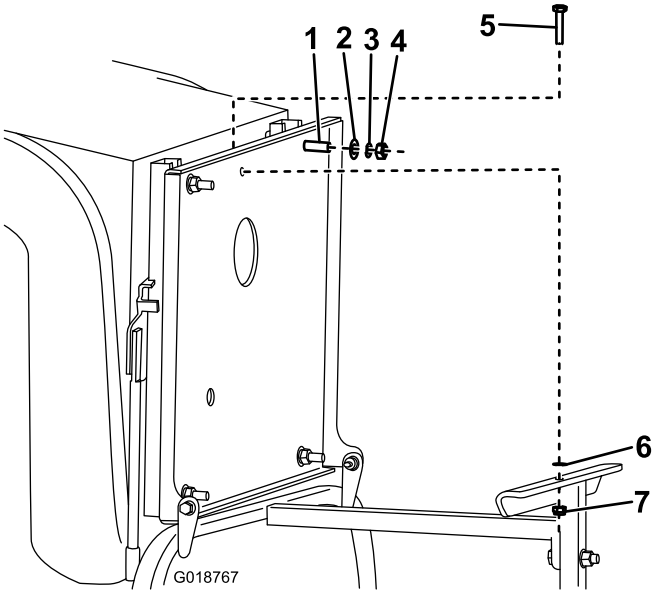

Рисунок 6

1. Болт
2. Стопорная шайба
3. Шайба
4. Гайка
5. Болт
6. Шайба
7. Гайка

8

Снятие машины с грузового поддона

Детали не требуются

Процедура

1. С каждой стороны поддона поместите под оба транспортировочных колеса деревянные бруски высотой приблизительно 100-150 мм.
2. Медленно поднимите машину с помощью подъемной штанги.
3. После полного подъема машины уберите блок из поддона со стороны сцепного бруска и поместите его под раму сцепного бруска. Можно убрать поддон из-под той части машины, где находится рулевое колесо. Осторожно скатите машину с деревянной опоры на землю.
4. Отрегулируйте подъемные штоки, чтобы сцепной брусок был расположен горизонтально, и затяните гайки M16 для фиксации выполненной регулировки.

5. Затяните зажимные гайки колеса с моментом 108 Н•м.
6. Установите в положение хранения рычаг подъема и зафиксируйте его шплинтом.

Порядок запуска см. в *Руководстве оператора* и *Руководстве по эксплуатации двигателя*.

Проверьте частоту вращения двигателя и отрегулируйте ее до 3200 об/мин.

Примечания:

Примечания:

TORO®

Count on it.