Form No. 3387-335 Rev A

TORO®

Count on it.

Podręcznik operatora

Wysokowydajna kosiarka Recycler®z tylnym koszem 21 cala

Model nr 22188TE—Numer seryjny 310000001 i wyższe

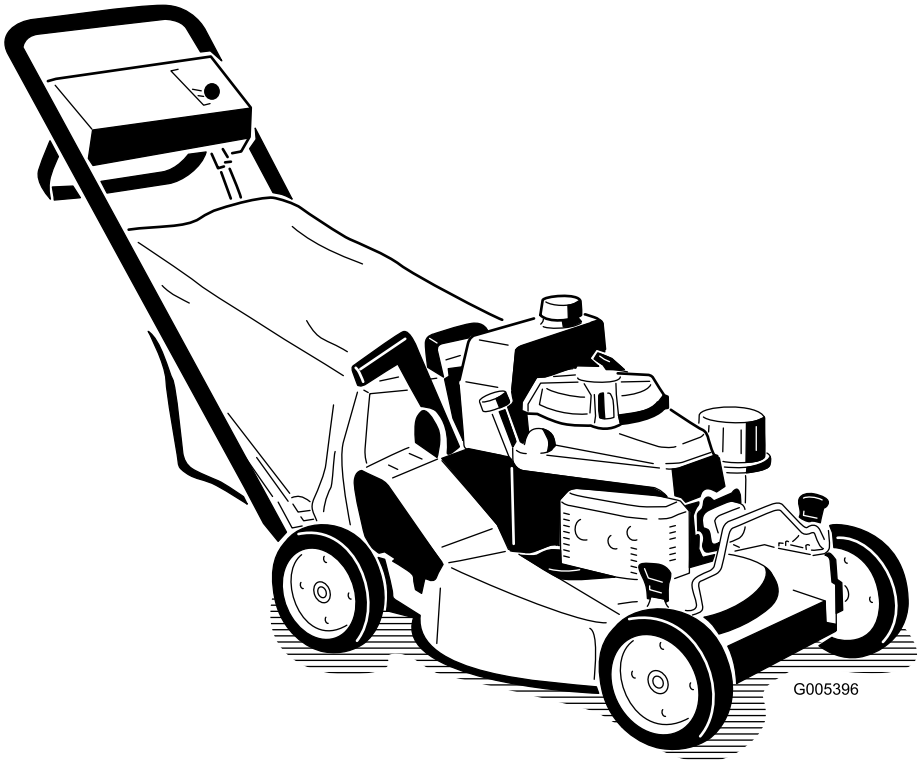

Zarejestruj produkt pod adresem www.Toro.com.
Tłumaczenie oryginału (PL)

CE

3387-335 A

Wprowadzenie

Ta ręczna kosiarka z obrotowymi ostrzami jest przeznaczona do użytku domowego lub profesjonalnego. Została zaprojektowana przede wszystkim do koszenia trawy na dobrze utrzymanych trawnikach prywatnych lub publicznych. Nie jest przeznaczona do ścinania krzaków lub zastosowań w rolnictwie.

Przeczytaj uważnie poniższe informacje, aby poznać zasady właściwej obsługi i konserwacji urządzenia, nie uszkodzić go i uniknąć obrażeń ciała. Odpowiedzialność za prawidłowe i bezpieczne użytkowanie produktu spoczywa na Tobie.

Aby uzyskać informacje na temat urządzenia i akcesoriów, znaleźć dealera lub zarejestrować swoje urządzenie, skontaktuj się bezpośrednio z firmą Toro w witrynie www.Toro.com.

Aby skorzystać z serwisu, zakupić oryginalne części Toro lub uzyskać dodatkowe informacje, skontaktuj się z przedstawicielem autoryzowanego serwisu lub biurem obsługi klienta firmy Toro, a także przygotuj numer modelu i numer seryjny urządzenia. Rysunek 1 przedstawia położenie numeru modelu i numeru seryjnego na produkcie. Zapisz je w przewidzianym na to miejscu.

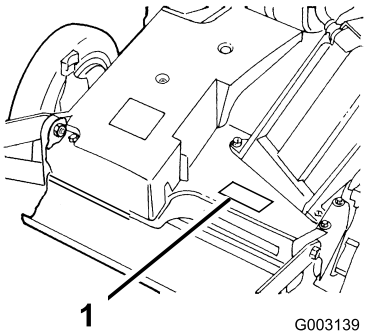

Rysunek 1

1. Tabliczka z numerem modelu i numerem seryjnym

Model nr _____

Numer seryjny _____

Niniejsza instrukcja zawiera opis potencjalnych zagrożeń, a zawarte w niej ostrzeżenia zostały oznaczone symbolem ostrzegawczym (Rysunek 2), który sygnalizuje niebezpieczeństwo, mogące spowodować poważne obrażenia lub śmierć w razie zlekceważenia zalecanych środków ostrożności.



Rysunek 2

1. Symbol ostrzegawczy

W niniejszej instrukcji występują 2 słowa podkreślające wagę informacji. **Ważne** zwraca uwagę na szczególne informacje techniczne, a **Uwaga** podkreśla informacje ogólne, wymagające szczególnej uwagi.

Spis treści

Bezpieczeństwo 3
- Ogólne zasady bezpieczeństwa kosiarki 3
- Ciśnienie akustyczne 5
- Moc akustyczna 5
- Drgania przenoszone przez kończyny górne 5
- Naklejki informacyjne i ostrzegawcze 6

Montaż 8
- 1 Instalacja uchwytu 8
- 2 Montaż linki rozrusznika 9
- 3 Montaż zbiornika paliwa i przewodu paliwowego 9
- 4 Montaż zatyczki kanału wylotowego 10
- 5 Uzupełnianie oleju w skrzyni korbowej 11

Przegląd produktu 11
- Elementy sterowania 11
- Specyfikacje 11

Działanie 12
- Sprawdzanie poziomu oleju w silniku 12
- Napełnianie zbiornika paliwa benzyną 13
- Uruchamianie silnika 14
- Zatrzymywanie silnika 14
- Obsługa ostrza oraz napędu trybu samobieżnego 14
- Obsługa zatyczki kanału wylotowego 15
- Sprawdzanie sprzęgła odłączającego ostrze 15
- Regulacja wysokości cięcia 17
- Używanie worka na trawę 17
- Rady związane z posługiwaniem się urządzeniem 18

Konserwacja 20
- Zalecany harmonogram konserwacji 20
- Smarowanie 21
  - Smarowanie osi przegubów 21
  - Smarowanie skrzyni biegów 21
- Konserwacja silnika 21
  - Konserwacja filtra powietrza 21
  - Wymiana oleju silnikowego 22
  - Wymiana filtra oleju 22
  - Serwisowanie świecy zapłonowej 23
- Konserwacja układu paliwowego 23
  - Opróżnianie zbiornika paliwa i czyszczenie filtra paliwa 23
- Konserwacja układu napędowego 24

© 2014—The Toro® Company

8111 Lyndale Avenue South
Bloomington, MN 55420

Napisz do nas pod adres www.Toro.com.
Wydrukowano w Stanach Zjednoczonych

Wszelkie prawa zastrzeżone

Regulacja napędu trybu samobieżnego.....24
Serwisowanie kół.....24
Konserwacja elementów sterowania 25
Regulacja linki hamulca ostrza 25
Konserwacja ostrza 26
Konserwacja ostrza tnącego.....26
Czyszczenie 27
Czyszczenie dolnej części obudowy kosiarki 27
Czyszczenie kanału wylotowego i zatyczki.....28
Czyszczenie osłony sprzęgła odłączającego ostrze.....28
Przechowywanie 29
Przygotowanie układu paliwowego 29
Przygotowanie silnika 29
Informacje ogólne.....29
Przygotowanie kosiarki po okresie przechowywania.....30
Rozwiązywanie problemów 31

Bezpieczeństwo

Niewłaściwe użytkowanie lub konserwacja kosiarki może spowodować obrażenia ciała. Aby zmniejszyć ryzyko obrażeń, przestrzegaj poniższych zaleceń dotyczących bezpieczeństwa.

Firma Toro zaprojektowała i przetestowała tę kosiarkę w celu zapewnienia należytego bezpieczeństwa eksploatacji. Nieprzestrzeganie zaleceń niniejszej instrukcji może jednak prowadzić do obrażeń.

W celu zapewnienia maksymalnego bezpieczeństwa, najlepszej wydajności i uzyskania wiedzy na temat produktu konieczne jest, aby użytkownik lub jakikolwiek inny operator kosiarki przeczytał i przyswoił sobie zawartość niniejszej instrukcji przed pierwszym uruchomieniem silnika. Zwracaj szczególną uwagę na symbol alarmu bezpieczeństwa (Rysunek 2), tj. Uwaga, Ostrzeżenie lub Niebezpieczeństwo — „instrukcje dotyczące bezpieczeństwa osobistego". Przeczytaj i przyswój sobie instrukcję, ponieważ dotyczy ona bezpieczeństwa. Nieprzestrzeganie zasad bezpieczeństwa może prowadzić do obrażeń ciała.

Ogólne zasady bezpieczeństwa kosiarki

Niniejsza instrukcja została opracowana na podstawie normy ISO-5395.

Ta maszyna tnąca może spowodować obcięcie dłoni i stóp, a podczas koszenia może wyrzucać różne przedmioty. Nieprzestrzeganie następujących zasad bezpieczeństwa może doprowadzić do poważnych obrażeń ciała lub śmierci.

Szkolenie

- Przeczytaj dokładnie instrukcje. Zapoznaj się z elementami sterowania i prawidłową obsługą urządzenia.
- Nie zezwalaj w żadnym wypadku dzieciom lub osobom nie znającym tych instrukcji na obsługę kosiarki. Przepisy lokalne mogą ograniczać wiek operatora.
- Należy pamiętać, że użytkownik lub operator ponosi odpowiedzialność za wszelkie wypadki i zagrożenie osób lub ich własności.
- Przyswój sobie wyjaśnienia dla wszystkich piktogramów używanych na kosiarce lub w instrukcjach.

Benzyna

OSTRZEŻENIE — Benzyna jest substancją wysoce łatwopalną. Stosuj następujące środki ostrożności:

- Przechowuj paliwo w pojemnikach specjalnie do tego przeznaczonych.
- Uzupełniaj paliwo na zewnątrz i nie pal papierosów podczas wykonywania tej czynności.

- Dolewaj paliwa zanim włączysz silnik. Nigdy nie usuwaj korka ze zbiornika paliwa ani nie uzupełniaj paliwa w trakcie pracy silnika lub gdy jest on jeszcze gorący.
- W przypadku rozlania benzyny nie próbuj włączać silnika, tylko przestaw maszynę w inne miejsce i unikaj możliwości spowodowania zapłonu do momentu rozproszenia oparów benzyny.
- W bezpieczny sposób usuwaj i ponownie instaluj wszystkie zbiorniki paliwa i korki.

Przygotowanie

- Podczas koszenia noś zawsze pełne buty i długie spodnie. Nie obsługuj maszyny bez obuwia lub w sandałach z odkrytymi palcami.
- Dokładnie sprawdź obszar, na którym będziesz używać urządzenia i usuń wszystkie kamienie, patyki, przewody, kości i inne przedmioty.
- Przed rozpoczęciem pracy zawsze sprawdzaj wzrokowo, czy osłony i zabezpieczenia, takie jak deflektory i/lub wychwytywacze trawy, są zamontowane i działają prawidłowo.
- Przed użyciem zawsze sprawdzaj wzrokowo ostrza, śruby mocujące ostrze i zespół tnący, aby określić, czy nie są one zużyte lub uszkodzone. Zużyte lub uszkodzone ostrza i śruby wymieniaj zestawami, aby zachować równowagę.

Uruchamianie

- Przed uruchomieniem silnika zwolnij wszystkie sprzęgła napędów, ostrza i włącz bieg jałowy.
- Uruchamiając silnik, nie przechylaj kosiarki, z wyjątkiem sytuacji, w której jej przechylenie jest konieczne w celu uruchomienia. W takim przypadku nie przechylaj jej bardziej niż to absolutnie konieczne i podnoś tylko część znajdującą się z dala od operatora.
- Uruchamiaj silnik ostrożnie, zgodnie z instrukcjami, ze stopami odsuniętymi odpowiednio daleko od ostrza/y i od wylotu wyrzutnika.

Obsługa

- Nigdy nie koś jeśli w pobliżu są ludzie, szczególnie dzieci, lub zwierzęta.
- Koś tylko przy świetle dziennym lub dobrym świetle sztucznym.
- Tam, gdzie to możliwe, należy unikać eksploatacji kosiarki na mokrej trawie.
- Uważaj na zagłębienia terenu oraz inne niedostrzegalne niebezpieczeństwa.
- Nie zbliżaj dłoni ani stóp w pobliże ani pod wirujące części. Wylot wyrzutnika zawsze powinien być drożny.
- Nie wolno podnosić lub przenosić kosiarki przy włączonym silniku.
- Zachowaj szczególną ostrożność podczas manewru cofania lub ciągnięcia obsługiwanej przez siebie kosiarki ku sobie.
- Chodź; nie biegaj.
- Zbocza:
  - Nie wolno kosić na nadmiernie stromych zboczach.
  - Zachowaj szczególną ostrożność w czasie pracy na zboczach.
  - Zawsze koś w poprzek powierzchni stoków, nigdy w górę i w dół. Zmieniając kierunek na stokach, zachowuj najwyższą ostrożność.
  - Zawsze upewnij się, że na stokach masz odpowiednie oparcie dla stop.
- Stosuj niskie ustawienia przepustnicy podczas używania sprzęgła, szczególnie na wysokich biegach. Na stokach i ostrych zakrętach zmniejszaj prędkość, aby zapobiec wywróceniu lub utracie kontroli.
- Zatrzymaj ostrze, jeśli konieczne jest przechylenie kosiarki do transportu podczas przejeżdżania przez powierzchnie inne niż trawa lub podczas transportu maszyny do i z obszaru koszenia.
- Nie uruchamiaj silnika w zamkniętej przestrzeni, gdzie istnieje możliwość nagromadzenia się oparów tlenku węgla.
- Wyłącz silnik
  - jeśli pozostawiasz kosiarkę.
  - przed zatankowaniem.
  - przez zdemontowaniem wychwytywacza trawy.
  - przed regulacją wysokości, jeśli nie można jej dokonać z pozycji operatora.
- Zatrzymaj silnik i odłącz przewód świecy zapłonowej.
  - przed usunięciem zablokowań lub odblokowaniem tunelu.
  - przed przeprowadzeniem przeglądu, czyszczenia lub innych czynności przy kosiarce.
  - po uderzeniu w ciało obce sprawdź kosiarkę pod kątem uszkodzeń, a przed jej ponownym uruchomieniem oraz rozpoczęciem obsługi przeprowadź ewentualne naprawy.
  - jeśli kosiarka zaczyna nieprawidłowo drgać (sprawdź natychmiast).
- Zmniejsz ustawienie przepustnicy podczas wyłączania silnika oraz zamknij zawór paliwowy po zakończeniu koszenia.
- Uderzenia pioruna mogą prowadzić do poważnych obrażeń ciała lub śmierci. Jeśli zobaczysz błyskawicę lub usłyszysz grzmot w pobliżu, nie obsługuj maszyny; poszukaj schronienia.
- Rozglądaj się podczas przejeżdżania przez jezdnię lub poruszania się w jej pobliżu.

Konserwacja i przechowywanie

- Dokładnie dokręcaj wszystkie nakrętki, śruby i wkręty, aby zachować pewność, że urządzenie będzie pracować bezpiecznie.
- Nie czyść maszyny sprzętem ciśnieniowym.
- Nigdy nie przechowuj urządzenia z benzyną w zbiorniku wewnątrz budynku, gdzie opary mogą zetknąć się z otwartym płomieniem lub iskrą.
- Przed przechowaniem w pomieszczeniu zaczekaj, aż silnik ostygnie.
- Aby zmniejszyć ryzyko powstania pożaru, oczyszczaj silnik, tłumik, przedział akumulatora i miejsce przechowywania benzyny z trawy, liści oraz nadmiernej ilości smaru.
- Sprawdzaj często elementy wychwytywacza trawy oraz osłony wylotowej i w razie potrzeby wymieniaj części na zalecane przez producenta.
- Aby zapewnić bezpieczeństwo, wymieniaj zużyte lub uszkodzone części.
- Wymieniaj uszkodzone tłumiki.
- W razie konieczności opróżnienia zbiornika paliwa, wykonaj tę czynność na zewnątrz.
- Nie zmieniaj ustawień regulatora silnika ani nie ustawiaj nadmiernej prędkości obrotowej. Prowadzenie maszyny ze zbyt wysoką prędkością może zwiększyć niebezpieczeństwo doznania obrażeń.
- Zachowaj ostrożność podczas regulacji kosiarki, aby zapobiec uwięzieniu palców pomiędzy ruchomymi ostrzami i nieruchomymi częściami urządzenia.
- **Aby zapewnić najlepsze osiągi i bezpieczeństwo, kupuj wyłącznie oryginalne części zamienne i akcesoria Toro. Nie stosuj *przypadkowo pasujących* części i akcesoriów; mogą one spowodować zagrożenie dla bezpieczeństwa.**

Ciśnienie akustyczne

W tym urządzeniu poziom ciśnienia akustycznego przy uchu operatora wynosi 87 dBA z uwzględnieniem współczynnika niepewności (K) 1 dBA. Poziom ciśnienia akustycznego został określony zgodnie z procedurami podanymi w normie EN 836.

Moc akustyczna

W tym urządzeniu gwarantowany poziom mocy akustycznej wynosi 98 dBA z uwzględnieniem współczynnika niepewności (K) 1 dBA. Poziom mocy akustycznej został określony zgodnie z procedurami podanymi w normie ISO 11094.

Drgania przenoszone przez kończyny górne

Zmierzony poziom drgań dla lewej ręki = 5,5 m/s^2

Zmierzony poziom drgań dla prawej ręki = 4,0 m/s^2

Współczynnik niepewności (K) = 2.2 m/s^2

Zmierzone wartości zostały określone zgodnie z procedurami podanymi w normie EN 836.

Naklejki informacyjne i ostrzegawcze

Etykiety dotyczące bezpieczeństwa oraz instrukcje są wyraźnie widoczne dla operatora i znajdują się w pobliżu wszystkich miejsc potencjalnego zagrożenia. Uszkodzone i zagubione etykiety należy wymienić.

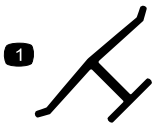

Oznaczenie producenta

1. Identyfikuje ostrze jako część pochodzącą od oryginalnego producenta maszyny.

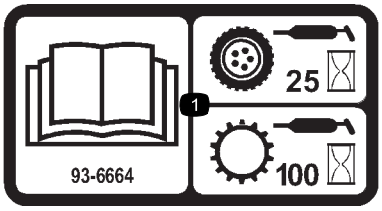

93-6664

1. Przeczytaj *Instrukcję obsługi*, aby uzyskać informacje na temat smarowania napędu co 25 godzin pracy oraz smarowania przekładni co 100 godzin pracy.

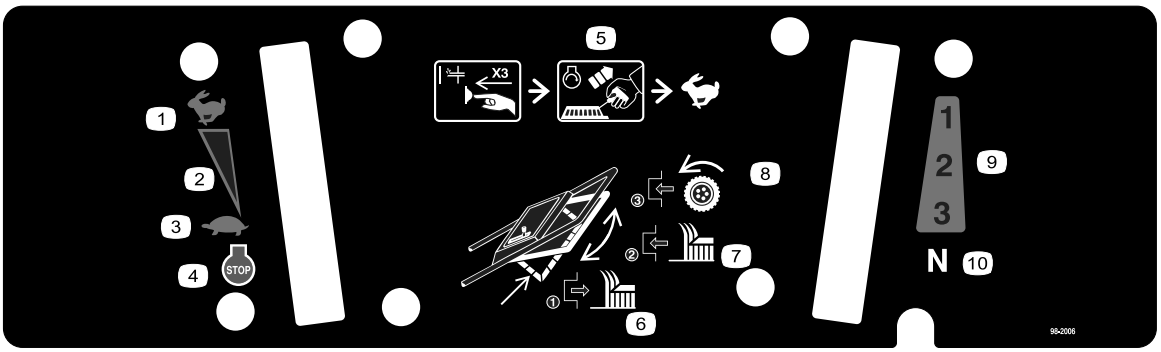

98-2006

1. Szybko
2. Płynna regulacja przekładni
3. Wolno
4. Silnik — zatrzymanie
5. Aby uruchomić silnik, naciśnij trzykrotnie przycisk zapłonu, pociągnij linkę, a następnie ustaw dźwignię przepustnicy w pozycji Szybko.
6. Zwolnij poręcz, aby odłączyć ostrze tnące.
7. Podnieś poręcz, aby włączyć ostrze tnące.
8. Podnieś poręcz do uchwytu, aby włączyć napęd kosiarki.
9. Prędkość jazdy do przodu
10. Bieg jałowy



98-4387

1. Ostrzeżenie — korzystaj z ochraniaczy słuchu.

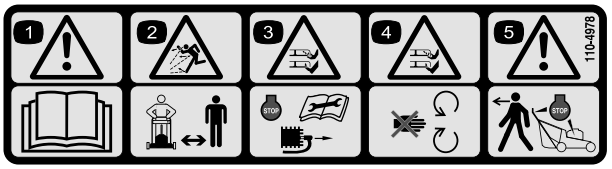

110-4978

1. Ostrzeżenie — przeczytaj *Instrukcję obsługi.*
2. Uwaga na wyrzucane przedmioty — osoby postronne powinny znajdować się w bezpiecznej odległości od maszyny.
3. Niebezpieczeństwo zranienia lub odcięcia ręki lub stopy — przed wykonaniem czynności konserwacyjnych zatrzymaj silnik i odłącz kabel od świecy zapłonowej.
4. Niebezpieczeństwo zranienia lub odcięcia ręki lub nogi — nie zbliżaj się do części ruchomych.
5. Ostrzeżenie — wyłącz silnik przed odejściem od maszyny.

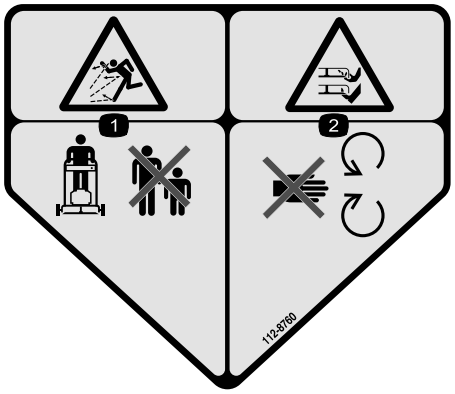

112-8760

1. Uwaga na wyrzucane przedmioty – osoby postronne powinny stać w bezpiecznej odległości od maszyny.
2. Niebezpieczeństwo przecięcia/odcięcia ręki lub nogi – nie zbliżaj się do części ruchomych.

Montaż

Elementy luzem

Za pomocą poniższego zestawienia sprawdź, czy zostały dostarczone wszystkie elementy.

Procedura	Opis	Ilość	Sposób użycia
1	Uchwyt Śruba (5/16 x 1-1/4 cala) Podkładka Mała przeciwnakrętka (5/16 cala) Śruba (5/16 x 1-1/2 cala) Przeciwnakrętka (5/16 cala) Drążek worka Przeciwnakrętka kołpakowa Opaska kablowa	1 2 4 2 2 2 1 2 1	Zainstaluj uchwyt.
2	Nie są potrzebne żadne części	–	Zamontuj linkę rozrusznika.
3	Śruba samogwintująca Zbiornik paliwa	2 1	Zamontuj zbiornik paliwa i przewód paliwowy.
4	Zatyczka kanału wylotowego	1	Zamontuj zatyczkę kanału wylotowego.
5	Nie są potrzebne żadne części	–	Napełnij skrzynię korbową olejem.

Informacja: Określ lewą i prawą stronę maszyny ze standardowego stanowiska operatora.

1

Instalacja uchwytu

Części potrzebne do tej procedury:

1	Uchwyt
2	Śruba (5/16 x 1-1/4 cala)
4	Podkładka
2	Mała przeciwnakrętka (5/16 cala)
2	Śruba (5/16 x 1-1/2 cala)
2	Przeciwnakrętka (5/16 cala)
1	Drążek worka
2	Przeciwnakrętka kołpakowa
1	Opaska kablowa

Procedura

1. Przymocuj uchwyt do zewnętrznej obudowy kosiarki (używając otworu na dole) za pomocą 2 śrub (5/16 x 1 1/4 cala), podkładek oraz małych przeciwnakrętek (5/16 cala) (Rysunek 3).

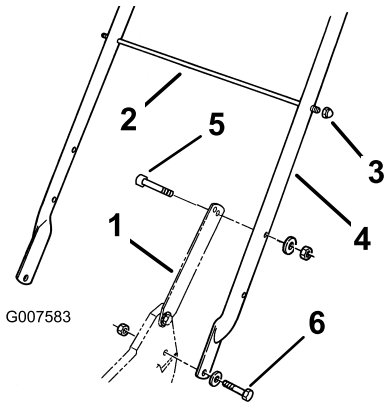

Rysunek 3

1. Zaczep uchwytu
2. Drążek worka
3. Przeciwnakrętka kołpakowa (2)
4. Uchwyt
5. Śruba (5/16 x 1-1/2 cala)
6. Śruba (5/16 x 1-1/4 cala)

2. Przymocuj zaczepy uchwytu do uchwytu za pomocą 2 śrub (5/16 x 1-1/2 cala), podkładek oraz przeciwnakrętek (5/16 cala) (Rysunek 3).

   Informacja: Możesz dostosować wysokość uchwytu do wygodnej pozycji. Stań z tyłu uchwytu, aby określić odpowiednią wysokość. Aby dostosować wysokość uchwytu, umieść śruby kołpakowe i przeciwnakrętki

mocujące zaczepy do uchwytu w innych otworach zaczepów.

3. Wsuń drążek worka w drugie od góry otwory w uchwycie i zamocuj oba końce za pomocą przeciwnakrętek kołpakowych (Rysunek 3).
4. Za pomocą opaski kablowej zabezpiecz kable na lewym uchwycie poniżej drążka worka.

2

Montaż linki rozrusznika

Nie są potrzebne żadne części

Procedura

Przeciągnij linkę rozrusznika przez prowadnicę linki na uchwycie (Rysunek 4).

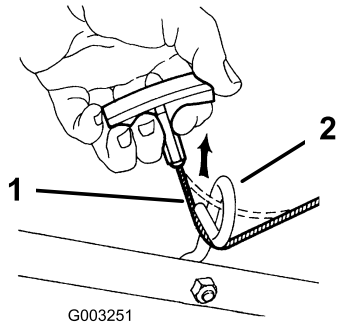

Rysunek 4

1. Linka rozrusznika
2. Prowadnica linki

Informacja: Aby ułatwić montaż linki, przyciśnij drążek sterowania na uchwycie.

3

Montaż zbiornika paliwa i przewodu paliwowego

Części potrzebne do tej procedury:

2	Śruba samogwintująca
1	Zbiornik paliwa

Procedura

1. Umieść koniec przewodu paliwowego w złączu kątowym (Rysunek 5).

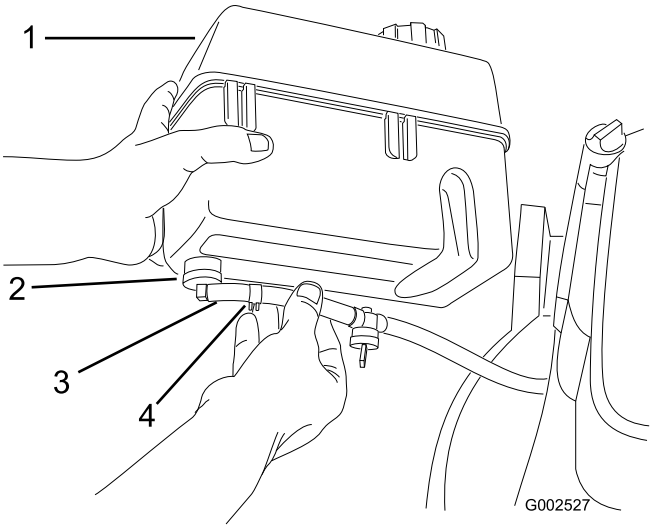

Rysunek 5

1. Zbiornik paliwa
2. Złącze kątowe
3. Przewód paliwowy
4. Zacisk przewodu paliwowego

---

2. Zamocuj przewód paliwowy za pomocą zacisku przewodu (Rysunek 5).
3. Zamocuj zbiornik paliwa na obudowie za pomocą plastikowych zaczepów z przodu zbiornika (Rysunek 6).

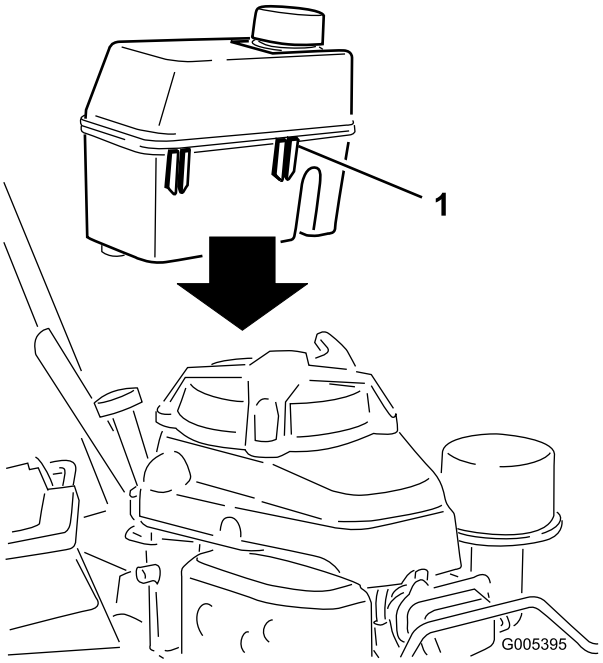

Rysunek 6

1. Plastikowy zaczep (2)

4. Przymocuj zbiornik paliwa od spodu do wspornika za pomocą samogwintujących śrub. **Dokręć śruby momentem od 4,5 do 5,6 N-m. Uważaj, aby nie dokręcić śrub zbyt mocno.**

4

Montaż zatyczki kanału wylotowego

Części potrzebne do tej procedury:

1	Zatyczka kanału wylotowego

Procedura

1. Otwórz drzwi wylotowe, pociągając rączkę do przodu, a następnie przesuwając ją do tyłu (Rysunek 7). Przytrzymaj rączkę, aby zapobiec zamknięciu drzwi sprężynowych podczas umieszczania zatyczki.

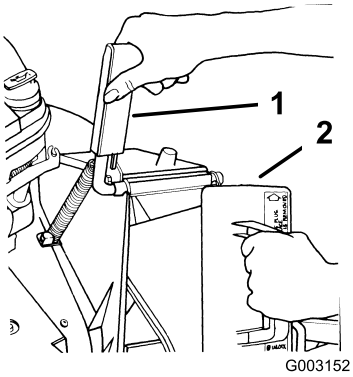

Rysunek 7

1. Rączka drzwi wylotowych
2. Zatyczka obracana w prawo

2. Ponieważ zatyczka jest nieznacznie szersza niż otwór kanału wylotowego, wkładając należy ją lekko przekręcić w prawo (Rysunek 7).

   Informacja: Upewnij się, że strzałka na naklejce zatyczki jest skierowana do góry.

3. Wciśnij zatyczkę, aż zatrzask sprężynowy na dole zatyczki zaskoczy na miejsce, zamykając zatyczkę szczelnie w kanale wylotowym (Rysunek 8).

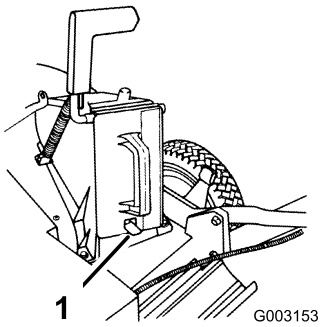

Rysunek 8

1. Zatrzask sprężynowy

4. Zwolnij rączkę drzwi wylotowych, aby zablokować wierzch zatyczki.

5

Uzupełnianie oleju w skrzyni korbowej

Nie są potrzebne żadne części

Procedura

Skrzynia korbowa silnika jest dostarczana bez oleju. Przed uruchomieniem silnika, należy dolać do niego około 0,65 l oleju. Instrukcje i specyfikacje dotyczące oleju znajdują się w rozdziale Sprawdzanie poziomu oleju silnikowego.

Przegląd produktu

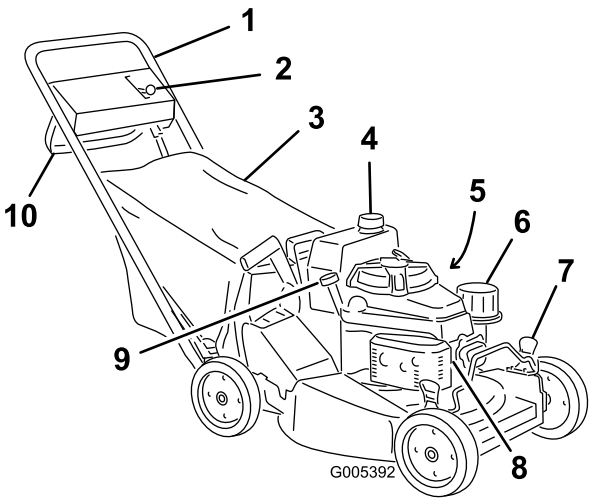

Rysunek 9

1. Uchwyt
2. Dźwignia przepustnicy
3. Worek na trawę
4. Zbiornik paliwa
5. Filtr oleju
6. Filtr powietrza
7. Dźwignia sterująca wysokością cięcia
8. Świeca zapłonowa
9. Wlew oleju/miernik poziomu
10. Dźwignia sterująca ostrzem

Elementy sterowania

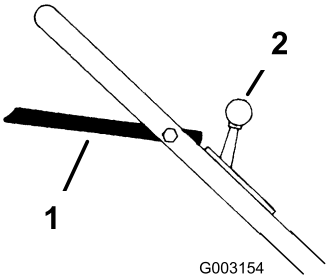

Rysunek 10

1. Dźwignia sterująca ostrzem
2. Sterowanie przepustnicą

Specyfikacje

Model	Waga	Długość	Szerokość	Wysokość
22188TE	55 kg	154 cm	56 cm	91 cm

Działanie

Informacja: Określ lewą i prawą stronę maszyny ze standardowego stanowiska operatora.

Za każdym razem przed rozpoczęciem koszenia należy sprawdzić, czy napęd trybu samobieżnego oraz dźwignia sterująca ostrzem działają prawidłowo. Po zwolnieniu dźwigni sterującej ostrzem ostrze oraz napęd trybu samobieżnego powinny zostać zatrzymane. Jeśli nie są zatrzymywane, skontaktuj się z przedstawicielem autoryzowanego serwisu.

⚠ OSTROŻNIE

Maszyna wytwarza hałas na poziomie powyżej 85 dBA przy uchu operatora. Przy nadmiernym użytkowaniu może to doprowadzić do utraty słuchu.

Podczas eksploatacji maszyny należy korzystać z ochraniaczy słuchu.



Rysunek 11

1. Ostrzeżenie – korzystaj z ochraniaczy słuchu.

Sprawdzanie poziomu oleju w silniku

Okres pomiędzy przeglądami: Przed każdym użyciem lub codziennie

Początkowo należy dolać do skrzyni korbowej 0,65 l oleju. Używaj wyłącznie wysokiej jakości oleju SAE 30 lub SAE 10W30 z dodatkiem detergentu, który posiada klasyfikację eksploatacyjną Amerykańskiego Instytutu Naftowego (ang. American Petroleum Institute - API) SF, SG, SH lub SJ.

Za każdym razem przed rozpoczęciem eksploatacji sprawdź, czy poziom oleju znajduje się pomiędzy oznaczeniami Uzupełnij oraz Pełny na wskaźniku poziomu (Rysunek 12).

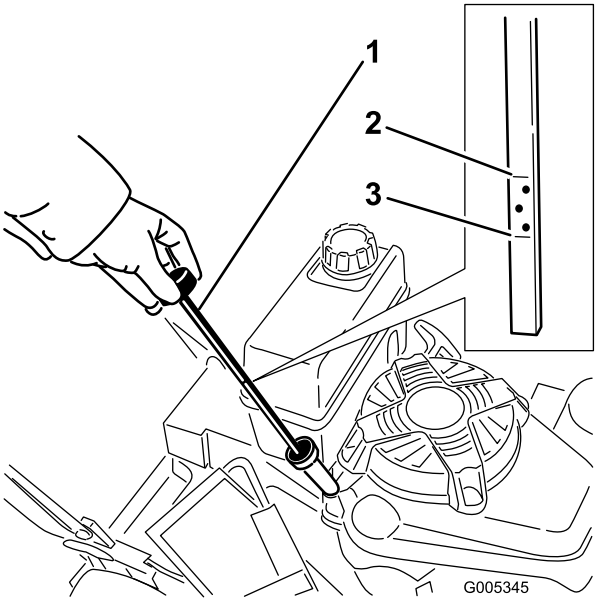

Rysunek 12

1. Wskaźnik poziomu
2. Pełny
3. Uzupełnij

Informacja: Jeżeli w skrzyni korbowej nie ma oleju, napełnij ją w około ¾ olejem, a następnie postępuj zgodnie z procedurą przedstawioną w niniejszym rozdziale.

1. Ustaw kosiarkę na równym podłożu.
2. Oczyść wskaźnik poziomu (Rysunek 12).
3. Usuń wskaźnik poziomu, obracając nasadkę w lewo i wyciągając go.
4. Oczyść wskaźnik poziomu za pomocą suchej szmatki.
5. Wsuń wskaźnik poziomu do wlewu oleju i wyjmij go.

   Informacja: Aby otrzymać prawidłowy odczyt poziomu oleju, należy całkowicie zanurzyć wskaźnik.
6. Odczytaj poziom oleju na wskaźniku (Rysunek 12).
7. Jeżeli poziom oleju na wskaźniku jest poniżej znaku Uzupełnij, należy powoli wlać olej przez otwór wlewu, tak aby poziom oleju wzrósł do znaku Pełny na wskaźniku.

   Ważne: Nie przepełnij skrzyni korbowej olejem, w przeciwnym razie po uruchomieniu silnik może ulec uszkodzeniu. Usuń nadmierną ilość oleju tak, aby poziom oleju na wskaźniku wskazywał Pełny.
8. Wsunąć miernik poziomu do wlewu i dokręcić go (w prawo).

Napełnianie zbiornika paliwa benzyną

W celu uzyskania najlepszych wyników używaj czystej, świeżej benzyny bezołowiowej o liczbie oktanowej 87 lub wyższej. W celu zapewnienia, że benzyna jest świeża, kupuj tylko taką jej ilość, jaką przewidujesz, że zużyjesz w ciągu 30 dni. Benzyna bezołowiowa pozwala na zmniejszenie depozytów spalania i dłuższą żywotność silnika. Jeżeli benzyna bezołowiowa jest niedostępna, można użyć benzyny ołowiowej.

Ważne: Nie dolewaj oleju do benzyny.

Ważne: Nie używaj metanolu, benzyny zawierającej methanol lub paliwa etanolowego zawierającego więcej niż 10% etanolu, benzyny premium ani czystej benzyny. Użycie tych paliw może zniszczyć układ paliwowy silnika.

Ważne: Nie używaj benzyny, która była przechowywana od czasu ostatniego sezonu koszenia lub dłużej.

⚠ NIEBEZPIECZEŃSTWO

W określonych warunkach benzyna jest wysoce łatwopalna i silnie wybuchowa. Pożar, którego przyczyną jest benzyna lub wybuch benzyny może spowodować oparzenia oraz szkody w mieniu.

- **Napełniaj zbiornik paliwa na zewnątrz, na otwartej przestrzeni i kiedy silnik jest zimny. Wytrzyj rozlane paliwo.**
- **Nie napełniaj do końca całego zbiornika. Paliwo należy uzupełniać do poziomu od 6 do 13 mm poniżej dolnej części szyjki wlewu. Wolna przestrzeń w zbiorniku umożliwia rozszerzanie się paliwa.**
- **Nigdy nie pal tytoniu podczas kontaktu z paliwem i trzymaj się z dala od otwartego ognia i miejsc, w których iskry mogą spowodować zapalenie się oparów benzyny.**
- **Przechowuj paliwo w atestowanym kanistrze, w miejscu niedostępnym dla dzieci.**
- **Nigdy nie zakupuj zapasu benzyny na więcej niż 30 dni.**

⚠ NIEBEZPIECZEŃSTWO

Podczas napełniania zbiornika na paliwo może w pewnych okolicznościach dojść do nagromadzenia elektryczności statycznej, co może doprowadzić do zapalenia się benzyny. Pożar, którego przyczyną jest benzyna lub wybuch benzyny może spowodować oparzenia oraz szkody w mieniu.

- **Przed napełnieniem zawsze stawiaj kanister na podłożu i z dala od pojazdu.**
- **Nie napełniaj kanistra benzyną wewnątrz pojazdu lub na przyczepie. Dywaniki wewnątrz pojazdu lub plastikowe wykładziny przyczepy mogą spowolnić rozładowywanie się elektryczności statycznej zgromadzonej na pojemniku, tym samym izolując go.**
- **Jeśli to możliwe, usuń urządzenie napędzane benzyną z ciężarówki lub przyczepy, postaw je na ziemi i dopiero wówczas uzupełnij paliwo.**
- **Jeśli nie jest to możliwe, dolej paliwo z kanistra, a nie bezpośrednio z pistoletu dystrybutora paliwa.**
- **Jeśli musisz użyć pistoletu, zwróć uwagę na to, aby przez cały czas dotykał on krawędzi otworu zbiornika lub kanistra, aż do zakończenia napełniania zbiornika.**

Regularnie używaj stabilizatora/uszlachetniacza do paliwa podczas obsługi i przechowywania. Stabilizator/uszlachetniacz oczyszcza silnik podczas pracy oraz zapobiega tworzeniu się osadów o gumowo-lakierowej konsystencji w silniku podczas okresów przechowywania.

Ważne: Zabrania się stosowania dodatków do paliwa, z wyjątkiem stabilizatora/uszlachetniacza. Zabrania się stosowania stabilizatorów paliwa na bazie alkoholu (etanol, metanol lub izopropanol).

1. Oczyść powierzchnię wokół korka zbiornika paliwa (Rysunek 13).

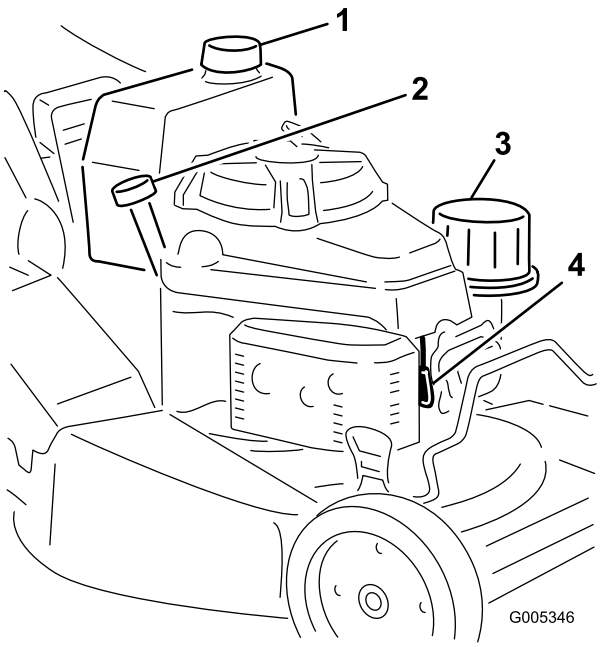

Rysunek 13

1. Wlew oleju/miernik poziomu
2. Korek zbiornika paliwa
3. Filtr powietrza
4. Świeca zapłonowa

2. Odkręć korek od zbiornika.
3. Napełnij zbiornik paliwa benzyną bezołowiową do poziomu od 6 do 13 mm, licząc od górnej krawędzi zbiornika. **Nie przepełniaj zbiornika (poziom widoczny na szyjce wlewu).**

   Ważne: Nie napełniaj zbiornika pozostawiając mniej niż 6 mm wolnej przestrzeni, licząc od górnej krawędzi zbiornika, tak aby pozostawić miejsce dla zwiększonej objętości benzyny.
4. Dokręć korek i wyczyścić rozlaną benzynę.

Uruchamianie silnika

1. Podłącz kabel do świecy zapłonowej (Rysunek 13).
2. Otwórz zawór paliwowy (Rysunek 27).
3. Ustaw dźwignię przepustnicy w pozycji Ssanie.
4. Ustaw drążek regulacji prędkości w pozycji bieg jałowy (N) (Rysunek 14).

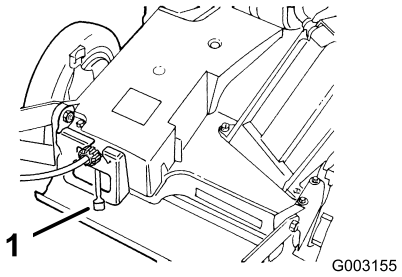

Rysunek 14

1. Drążek regulacji prędkości

5. Pociągnij lekko za uchwyt rozrusznika do momentu, aż wyczujesz opór, a następnie gwałtownie go pociągnij.
6. Po włączeniu silnika wyreguluj odpowiednio przepustnicę oraz prędkość.

   Informacja: Jeżeli silnik nie zostanie uruchomiony po 3 pociągnięciach, powtórz czynności od 3 do 6.

Zatrzymywanie silnika

1. Zwolnij dźwignię sterującą ostrzem i ustaw dźwignię przepustnicy w pozycji wyłączonej (Off).
2. Jeżeli nie używasz kosiarki lub pozostawiasz ją bez nadzoru, odłącz przewód od świecy zapłonowej.

Obsługa ostrza oraz napędu trybu samobieżnego

1. Ustaw dźwignię sterującą ostrzem w pozycji A (Rysunek 15).

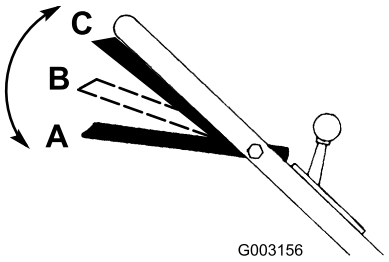

Rysunek 15

2. Przesuń w prawo dźwignię sterującą ostrzem, a następnie podnieś ją do pozycji B, aby włączyć ostrze (Rysunek 15).
3. Przestaw dźwignię sterującą ostrzem, dociskając ją do uchwytu do pozycji C, aby ruszyć (Rysunek 15).

Informacja: Aby wyłączyć napęd, ale pozostawić ostrze włączone, stopniowo zwolnij dźwignię sterującą ostrzem do pozycji B. Aby włączyć tryb samobieżny i wyłączyć ostrze, dociśnij dźwignię sterującą ostrzem do uchwytu do pozycji C bez przesuwania jej w prawo.

Kosiarka posiada 3 prędkości jazdy. 1 — wolna, 2 — średnia i 3 — szybka. Drążek regulacji prędkości znajduje się z tyłu pokrywy pasa (Rysunek 14).

Informacja: Możesz regulować prędkość, zwiększając lub zmniejszając odległość pomiędzy dźwignią sterowania a uchwytem. Obniż dźwignię sterowania, aby zredukować prędkość kosiarki na zakręcie lub jeżeli kosiarka jedzie za szybko. Jeżeli dźwignia sterowania zostanie zbytnio obniżona, kosiarka wyłączy tryb samobieżny. Przesuń drążek sterowania w kierunku uchwytu, aby zwiększyć prędkość. Jeżeli dźwignia sterowania jest mocno dociśnięta do uchwytu, napęd układu samobieżnego kosiarki działa z maksymalną prędkością. Jeżeli używasz kosiarki do przycinania lub oddalasz się od niej, przestaw drążek regulacji prędkości na bieg jałowy.

Obsługa zatyczki kanału wylotowego

1. Zatrzymaj silnik i zaczekaj, aż wszystkie ruchome części zatrzymają się.
2. Włóż zatyczkę; patrz: rozdział Montaż zatyczki kanału wylotowego.
3. Aby wyjąć zatyczkę, przesuń rączkę drzwi wylotowych do tyłu i podnieś zatrzask sprężynowy na spodzie zatyczki. Po odblokowaniu zatyczki, wyciągnij ją z kanału wylotowego.

   Informacja: Jeżeli trawa jest bujna i gęsta, wokół zatyczki kanału wylotowego mogą gromadzić się ścinki. Może to utrudnić wyjmowanie zatyczki. Po każdym użyciu należy dokładnie wyczyścić zatyczkę.

Sprawdzanie sprzęgła odłączającego ostrze

Za każdym razem przed użyciem sprawdź dźwignię sterującą ostrzem, aby upewnić się, że system sprzęgła odłączającego ostrze działa prawidłowo.

Test zwykły

Okres pomiędzy przeglądami: Przed każdym użyciem lub codziennie

1. Zatrzymaj silnik i zaczekaj, aż wszystkie ruchome części zatrzymają się.
2. Przemieść kosiarkę na utwardzoną nawierzchnię w obszarze, na którym nie wieje wiatr.
3. Ustaw wszystkie 4 koła na wysokość koszenia 64 mm (Rysunek 21).
4. Ustaw drążek regulacji prędkości na bieg jałowy (N).
5. Weź pół arkusza gazety i zgnieć go w kulkę tak małą, aby można było ją włożyć pod podwozie (o średnicy około 76 mm), tak jak przedstawia to Rysunek 16.

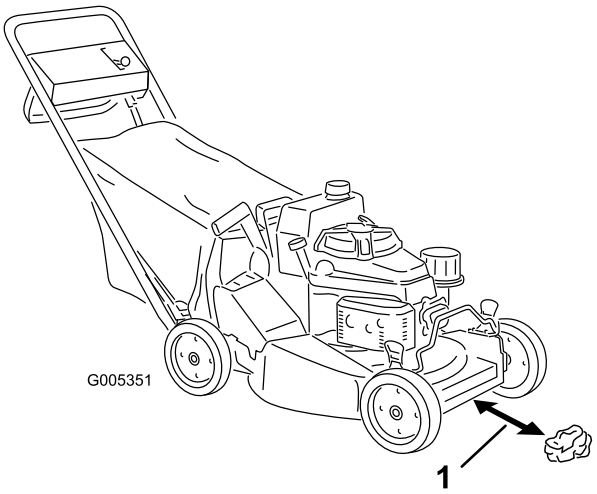

Rysunek 16

1. 12,7 cm

6. Umieść kulkę z gazety w odległości 12,7 cm z przodu kosiarki (Rysunek 16).
7. Uruchom silnik.
8. Ustaw dźwignię sterującą ostrzem na najniższej pozycji (Rysunek 17).

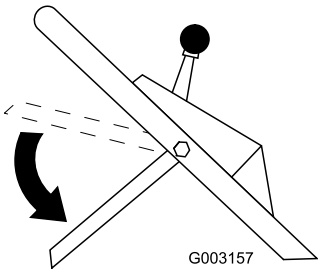

Rysunek 17

9. Unieś dźwignię sterującą ostrzem na wysokość około 2,5 cm poniżej uchwytu - patrz: pozycja A, jak przedstawia Rysunek 18.

   Informacja: Dźwięk podobny do odgłosu wiatraka oznacza, że ostrze kosiarki się obraca.

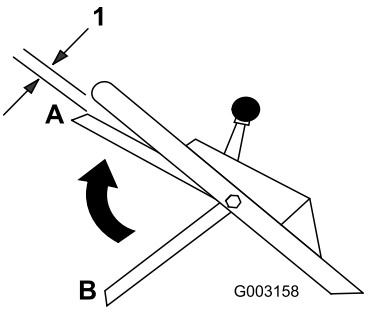

Rysunek 18

1. 2,5 cm

10. Zwolnij dźwignię sterującą ostrzem - patrz: pozycja B, jak przedstawia Rysunek 19. Usłyszysz głośny stukot. Po 3 sekundach ostrze powinno się zatrzymać.

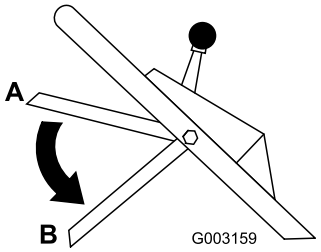

Rysunek 19

11. Natychmiast przesuń kosiarkę po kulce z gazety.
12. Zatrzymaj silnik i zaczekaj, aż wszystkie ruchome części zatrzymają się.
13. Obejdź kosiarkę dookoła, aby sprawdzić, gdzie znajduje się kulka z gazety. Jeśli kulka z gazety nie znalazła się pod podwoziem, powtórz kroki od 6 do 12.
14. Odciągnij kosiarkę z gazety. Jeśli kulka została rozwinięta lub pocięta na strzępy, oznacza to, że ostrze nie zatrzymuje się prawidłowo, co może skutkować niebezpiecznymi warunkami eksploatacji. Skontaktuj się z przedstawicielem autoryzowanego serwisu.

Aby sprawdzić usterki w systemie sprzęgła odłączającego ostrze, zanim wpłyną one na jego prawidłowe działanie, można przeprowadzić następujący Test specjalny.

Test specjalny

1. Wykonaj kroki Zwykłego testu od 1 do 7.
2. Przesuń dźwignię sterującą ostrzem do najniższej pozycji (pozycja B, jak przedstawia Rysunek 19).
3. Unieś dźwignię sterującą ostrzem do środkowej pozycji około 12,7 cm poniżej drążka uchwytu (pozycja C, jak przedstawia Rysunek 20).

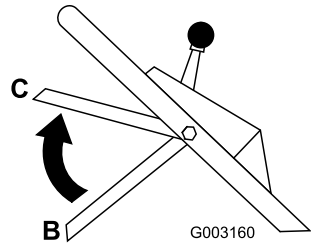

Rysunek 20

Informacja: Pozycja środkowa (C) nie jest normalną pozycją roboczą dźwigni sterującej ostrzem. Pozwala jednak na wczesne rozpoznanie zablokowania systemu sprzęgła odłączającego ostrze, dzięki czemu można zapobiec niebezpieczeństwu podczas późniejszej eksploatacji.

4. Zwolnij dźwignię sterującą ostrzem (pozycja B, jak przedstawia Rysunek 20).

Informacja: Jeżeli usłyszysz głośny stukot, oznacza to, że dźwignia sterująca ostrzem znajduje się zbyt wysoko. Powtórz kroki od 2 do 4, ale nie podnoś dźwigni sterującej ostrzem tak wysoko jak w kroku 3.

5. Natychmiast przesuń kosiarkę po kulce z gazety.
6. Zatrzymaj silnik i zaczekaj, aż wszystkie ruchome części zatrzymają się.
7. Obejdź kosiarkę dookoła, aby sprawdzić, gdzie znajduje się kulka z gazety. Jeżeli kulka nie przeszła pod podwoziem:
   A. Umieść gazetę zwiniętą w kulkę w odległości 12,7 cm z przodu kosiarki (Rysunek 16).
   B. Uruchom silnik.
   C. Wykonaj kroki od 2 do 6.
8. Odciągnij kosiarkę z gazety. Jeśli kulka została rozwinięta lub pocięta w strzępy, oznacza to, że stan systemu sprzęgła odłączającego ostrze uległ pogorszeniu w takim stopniu, że może to skutkować niebezpiecznymi warunkami eksploatacji. Skontaktuj się z przedstawicielem autoryzowanego serwisu w celu przeglądu i naprawy kosiarki.

⚠ NIEBEZPIECZEŃSTWO

Jeżeli system sprzęgła odłączającego ostrze nie działa, ostrze będzie się nadal obracało po zwolnieniu dźwigni sterującej ostrzem. Może wtedy dojść do kontaktu z ostrzem, co z kolei może doprowadzić do poważnych obrażeń.

- **Za każdym razem przed użyciem należy sprawdzić działanie systemu sprzęgła odłączającego ostrze.**
- **Nigdy nie używaj kosiarki wyposażonej w sprzęgło odłączające ostrze, która ma niesprawny system bezpieczeństwa.**
- **Jeżeli system bezpieczeństwa nie działa prawidłowo, należy zwrócić się do przedstawiciela autoryzowanego serwisu w celu naprawy kosiarki.**

Test z użyciem worka na trawę

W celu przeprowadzenia dodatkowego testu działania mechanizmu sprzęgła odłączającego ostrze można użyć worka na trawę:

1. Zamontuj pusty worek na trawę na kanale wylotowym.
2. Uruchom silnik.
3. Ustaw dźwignię sterującą ostrzem na najniższej pozycji.
4. Unieś dźwignię sterującą ostrzem do zwykłej pozycji włączenia ostrza - około 2,5 cm poniżej uchwytu. Worek powinien zacząć zwiększać objętość, co wskazuje na to, że ostrza są włączone i obracają się.

5. Zwolnij dźwignię sterującą ostrzem. Jeśli worek nie zmniejszy od razu objętości, oznacza to, że ostrze nadal się obraca. Stan sprzęgła odłączającego ostrze może się pogarszać - jeśli zostanie to zlekceważone może to skutkować niebezpieczeństwem przy dalszym użytkowaniu. Oddaj kosiarkę do przeglądu i konserwacji przez przedstawiciela autoryzowanego serwisu.

Regulacja wysokości cięcia

Każde koło reguluje się osobno za pomocą dźwigni regulacji wysokości koła. Wysokości koszenia: 25 mm, 38 mm, 51 mm, 64 mm, 76 mm i 89 mm.

⚠ NIEBEZPIECZEŃSTWO

Podczas regulacji wysokości cięcia Twoje dłonie mogą mieć kontakt z ostrzami, co może doprowadzić do poważnych obrażeń.

- **Przed regulacją wysokości cięcia należy wyłączyć silnik i zaczekać do zatrzymania wszystkich ruchomych elementów.**
- **Regulując wysokość koszenia nie wkładaj palców pod obudowę.**

1. Pociągnij dźwignię regulacji wysokości koła w stronę koła (Rysunek 21) i przestaw ją do wymaganego ustawienia.

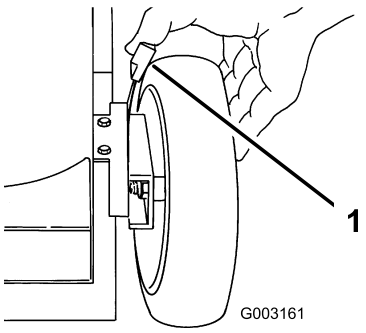

Rysunek 21

1. Dźwignia regulacji wysokości koła

2. Zwolnij dźwignię regulacji wysokości koła i umieść ją w rowku w celu zabezpieczenia.
3. Wyreguluj wszystkie koła na taką samą wysokość koszenia.

Używanie worka na trawę

W przypadku konieczności zebrania ścinków wysokiej lub gęstej trawy albo liści można użyć worka na trawę.

Montaż worka na trawę

1. Zatrzymaj silnik i zaczekaj, aż wszystkie ruchome części zatrzymają się.
2. Upewnij się, że rączka drzwi wylotowych jest przesunięta całkowicie do przodu i bolec znajduje się w zatrzasku (Rysunek 22).

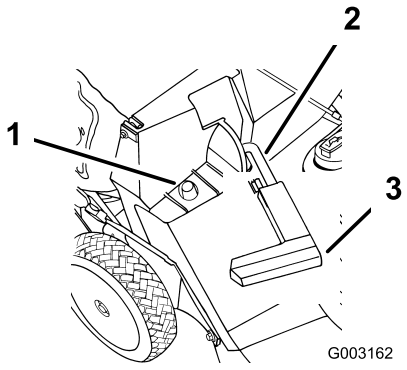

Rysunek 22

1. Rama worka na podstawie
2. Bolec z zatrzaskiem
3. Rączka całkowicie wysunięta - drzwi wylotowe zamknięte

3. Nałóż otwór ramy worka na podstawę w kanale wylotowym (Rysunek 22).
4. Umieść tylną część ramy worka na drążku worka.
5. Pociągnij rączkę drzwi wylotowych do przodu, aż bolec zwolni zatrzask i przesuń rączkę do tyłu, aż bolec znajdzie się w rowku worka (Rysunek 23).

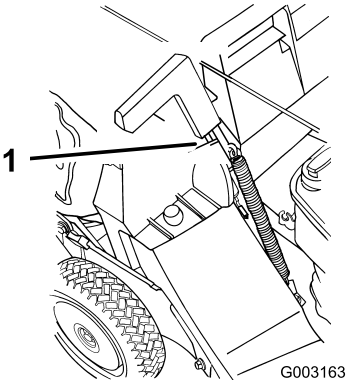

Rysunek 23

1. Bolec w rowku worka

Informacja: Drzwi wylotowe na obudowie kosiarki są otwarte.

Koszenie z workiem na trawę

⚠ OSTRZEŻENIE

Ze zużytego worka na trawę mogą być wyrzucane w kierunku operatora lub osób postronnych małe kamienie lub inne podobne odpady, co może skutkować poważnymi obrażeniami lub śmiercią operatora lub osób postronnych.

Sprawdzaj często worek na trawę. W przypadku uszkodzenia zamontuj nowy, zamienny worek.

Demontaż worka na trawę

1. Zatrzymaj silnik i zaczekaj, aż wszystkie ruchome części zatrzymają się.
2. Podnieś rączkę drzwi wylotowych i przesuń ją do przodu, aby bolec zamknął się w zatrzasku (Rysunek 22).
3. Zdejmij worek z kosiarki za pomocą uchwytów w przedniej i tylnej części worka.
4. Stopniowo przechylaj worek do przodu, aby opróżnić go ze ścinków.
5. Informacje dotyczące przymocowania worka znajdują się w rozdziale Montaż worka na trawę.

⚠ NIEBEZPIECZEŃSTWO

W przypadku niedomknięcia drzwi wylotowych kosiarka może wyrzucać przedmioty, powodując poważne obrażenia lub śmierć.

Jeżeli nie możesz zamknąć drzwi z powodu ścinków, które blokują strefę wylotową, zatrzymaj silnik i delikatnie przesuwaj rączkę drzwi wylotowych w przód i w tył, aż będzie można całkowicie zamknąć drzwi. Jeżeli wciąż nie możesz domknąć drzwi, usuń przeszkody za pomocą kijka - nie rękoma.

⚠ NIEBEZPIECZEŃSTWO

Kosiarka może wyrzucać ścinki trawy lub inne przedmioty przez otwarty kanał wylotowy. Obiekty wyrzucone ze znaczną siłą mogą spowodować poważne obrażenia ciała lub śmierć operatora/osób postronnych.

Zabrania się otwierania drzwi kanału wylotowego przy pracującym silniku.

Rady związane z posługiwaniem się urządzeniem

Ogólne wskazówki

- Przed rozpoczęciem eksploatacji kosiarki dokładnie zapoznaj się z informacjami dotyczącymi bezpieczeństwa oraz instrukcją obsługi.
- Usuń z obszaru patyki, kamienie, kable, gałęzie i inne odpady, w które może uderzyć ostrze, wyrzucając je w powietrze.
- Nie pozwalaj nikomu, w szczególności dzieciom i zwierzętom, przebywać na terenie pracy.
- Unikaj uderzania w drzewa, ściany, krawężniki i inne twarde elementy. Nigdy nie koś celowo nad żadnym obiektem.
- Jeśli kosiarka uderzy w jakiś przedmiot lub zacznie wibrować, natychmiast zatrzymaj silnik, odłącz kabel od świecy zapłonowej i sprawdź, czy kosiarka nie jest uszkodzona.
- Dbaj o ostrość ostrza przez cały sezon. Okresowo usuwaj zadziory z ostrza za pomocą pilnika.
- W razie konieczności wymień ostrze na oryginalne ostrze zamienne firmy Toro.
- Jeżeli to możliwe, koś wyłącznie suchą trawę lub liście. Mokra trawa i liście mają tendencję do tworzenia brył w ogrodzie i mogą powodować zablokowanie kosiarki lub zgaśnięcie silnika.

⚠ OSTRZEŻENIE

Mokra trawa lub liście mogą doprowadzić do poważnych obrażeń ciała w przypadku poślizgnięcia się na nich i kontaktu z ostrzem.

Jeżeli to możliwe, koś wyłącznie w warunkach suchych.

- Po każdym koszeniu wyczyść podwozie kosiarki. Przeczytaj rozdział Czyszczenie dolnej części obudowy kosiarki.
- Dbaj o dobry stan silnika.
- Aby uzyskać najlepsze rezultaty, ustaw maksymalną prędkość silnika.

⚠ OSTRZEŻENIE

Eksploatacja kosiarki z prędkością wyższą niż ustawiona fabrycznie może doprowadzić do wyrzutu fragmentów ostrza lub silnika w stronę operatora lub osób postronnych i doprowadzić do poważnych obrażeń lub śmierci.

- **Zabrania się zmiany ustawień prędkości silnika.**
- **Jeżeli podejrzewasz, że prędkość silnika jest za wysoka (lub wyższa niż normalnie), skontaktuj się z autoryzowanym serwisem.**

- Należy często czyścić filtr powietrza. Rozdrabnianie powoduje nagromadzenie ścinek i zanieczyszczeń, które zatykają filtr powietrza i redukują wydajność silnika.

Koszenie trawy

- Trawa rośnie z różną szybkością, w zależności od pory roku. W okresie wysokich temperatur letnich zaleca się koszenie trawy z ustawieniem wysokości rzędu 51 mm, 64 mm lub 76 mm. Ścinaj za jednym razem tylko około jednej trzeciej źdźbła trawy. Nie koś przy ustawieniu wysokości niższym niż 51 mm, z wyjątkiem sytuacji, gdy trawa jest rzadka lub późną jesienią, kiedy jej wzrost jest spowolniony.
- Kosząc trawę o wysokości powyżej 15 cm, rozpoczynaj pracę od ustawienia najwyższej wysokości koszenia i poruszaj się wolniej. Następnie koś przy niższym ustawieniu, aby uzyskać najlepszy wygląd trawnika. Jeżeli trawa jest za wysoka, a liście tworzą kępy na trawniku, kosiarka może się zatkać i unieruchomić silnik.
- Zmieniaj kierunek koszenia. Ułatwia to rozrzucanie ścinków na trawniku, zapewniające równomierne użyźnienie.

Jeśli wygląd trawnika po zakończeniu koszenia jest niezadowalający, spróbuj zastosować jedną z następujących metod:

- Naostrz ostrze.
- Podczas koszenia przemieszczaj się wolniej.
- Zwiększ wysokość koszenia kosiarki.
- Koś trawę częściej.
- Nakładaj pokosy na siebie zamiast kosić jeden pokos za każdym przejazdem.
- Ustaw wysokość koszenia na przednich kołach o jedno wycięcie niżej niż dla kół tylnych. Przykładowo, ustaw przednie koła na wysokość 51 mm, a tylne koła na wysokość 64 mm.

Cięcie liści

- Po skoszeniu trawy sprawdź, czy połowa trawnika jest widoczna spod pokrywy ściętych liści. Może być konieczne wykonanie więcej niż jednego przejazdu nad liśćmi.
- W przypadku lekkiego pokrycia liśćmi, ustaw taką samą wysokość cięcia dla wszystkich kół.
- Jeśli na trawniku znajduje się warstwa liści o grubości większej niż 12,7 cm, ustaw wysokość koszenia z przodu 1 lub 2 rowki wyżej niż wysokość koszenia z tyłu. Ułatwia to przesuwanie liści pod podwoziem kosiarki.
- Jeśli kosiarka nie tnie liści wystarczająco drobno, zmniejsz prędkość koszenia.

Konserwacja

Informacja: Określ lewą i prawą stronę maszyny ze standardowego stanowiska operatora.

Zalecany harmonogram konserwacji

Częstotliwość serwisowania	Procedura konserwacji
Po pierwszych 8 godzinach	• Wymień olej silnikowy; nie wymieniaj filtra oleju.
Przed każdym użyciem lub codziennie	• Sprawdź poziom oleju w silniku. • Sprawdź działanie sprzęgła odłączającego ostrze. • Ostrze należy regularnie sprawdzać pod kątem zużycia i uszkodzeń. • Wyczyść dolną część obudowy kosiarki. • Oczyść kanał wylotowy i zatyczkę.
Co 25 godzin	• Wyczyść piankowy filtr wstępny (częściej podczas pracy w warunkach znacznego zapylenia).
Co 50 godzin	• Nasmaruj osie przegubów. • Wymień olej silnikowy (częściej podczas pracy w warunkach znacznego zapylenia). • Sprawdź przewód paliwowy i wymień go w razie potrzeby. • Oczyść osłonę sprzęgła odłączającego ostrze.
Co 100 godzin	• Nasmaruj skrzynię biegów. • Wyczyść żebra chłodzące. • Wymień olej silnikowy oraz filtr oleju. • Sprawdź świecę zapłonową. • Oczyść filtr paliwa. • Wyreguluj napęd trybu samobieżnego. • Naprawa kół. • Wyreguluj linkę hamulca ostrza.
Co 300 godzin	• Wymieć papierowy filtr powietrza (częściej podczas pracy w warunkach znacznego zapylenia).
Co rok lub przed składowaniem	• Opróżnij zbiornik paliwa.

Ważne: **Dodatkowe procedury konserwacyjne zostały omówione w *Instrukcji obsługi silnika*.**

⚠ OSTROŻNIE

Jeśli zostawisz przewód na świecy żarowej, ktoś może przypadkowo uruchomić silnik i spowodować poważne obrażenia Twojego ciała lub osób postronnych.

Przed przystąpieniem do konserwacji odłącz przewód od świecy zapłonowej. Odłóż przewód na bok, tak by przypadkowo nie zetknął się ze świecą zapłonową.

Smarowanie

Smarowanie osi przegubów

Okres pomiędzy przeglądami: Co 50 godzin

1. Ustaw dźwignie regulacji wysokości kół tylnych w pozycji centralnej.
2. Oczyść smarowniczki za pomocą czystej szmatki (Rysunek 24).

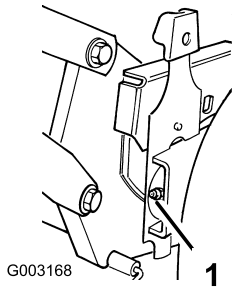

Rysunek 24

1. Smarowniczka

3. Skieruj smarownicę na smarowniczki i delikatnie nałóż 2–3 dozy smaru litowego (#2) o szerokim zastosowaniu.

   Ważne: Nadmierne ciśnienie smaru może uszkodzić uszczelki.

Smarowanie skrzyni biegów

Okres pomiędzy przeglądami: Co 100 godzin

1. Zdemontuj worek na trawę.
2. Ustaw smarownicę na smarowniczce przez otwór pokrywy pasa (Rysunek 25).

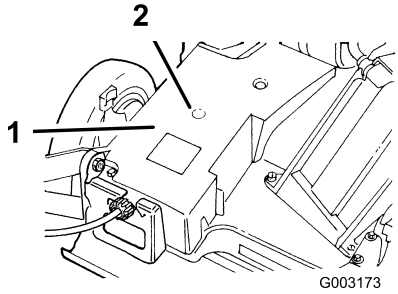

Rysunek 25

1. Pokrywa pasa
2. Smarowniczka

3. Delikatnie nałóż 1-2 dozy smaru litowego (#2) o szerokim zastosowaniu.
4. Zamontuj worek na trawę.

Konserwacja silnika

Konserwacja filtra powietrza

Okres pomiędzy przeglądami: Co 25 godzin—Wyczyść piankowy filtr wstępny (częściej podczas pracy w warunkach znacznego zapylenia).

Co 300 godzin—Wymieć papierowy filtr powietrza (częściej podczas pracy w warunkach znacznego zapylenia).

Co 100 godzin

Ważne: Zabrania się eksploatacji silnika bez filtra powietrza; doprowadzi to do poważnego uszkodzenia silnika.

1. Zatrzymaj silnik i zaczekaj, aż wszystkie ruchome części zatrzymają się.
2. Odłącz kabel od świecy zapłonowej (Rysunek 13).
3. Usuń pokrywę i oczyść ją dokładnie (Rysunek 26).

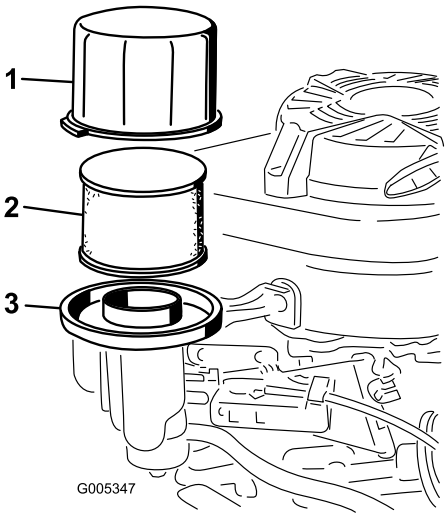

Rysunek 26

1. Pokrywa
2. Papierowy filtr powietrza
3. Podstawa filtra powietrza

4. Zdejmij i sprawdź filtr papierowy (Rysunek 26) i wyrzuć go, jeżeli jest mocno zabrudzony.

   Ważne: Zabrania się czyszczenia filtra papierowego.

5. Zdejmij i umyj piankowy filtr wstępny w wodzie z delikatnym środkiem czyszczącym i dokładnie go osusz (Rysunek 26).
6. Zamontuj piankowy filtr wstępny w filtrze papierowym powietrza.
7. Zamontuj zespół filtrujący.

   Informacja: Załóż nowy filtr papierowy, jeżeli stary został usunięty.

8. Zamontuj pokrywę.

Wymiana oleju silnikowego

Okres pomiędzy przeglądami: Po pierwszych 8 godzinach—Wymień olej silnikowy; nie wymieniaj filtra oleju.

Co 50 godzin

Objętość oleju	
Z filtrem oleju	0,85 l
Bez filtra oleju	0,65 l

1. Uruchom silnik, aby rozgrzać olej silnikowy.

   Informacja: Rozgrzany olej łatwiej wypływa i zawiera więcej zanieczyszczeń.

⚠ OSTRZEŻENIE

Po uruchomieniu silnika olej może być gorący, dlatego kontakt z nim może doprowadzić do poważnych obrażeń.

Unikaj kontaktu z gorącym olejem silnikowym podczas opróżniania silnika.

2. Zatrzymaj silnik i zaczekaj, aż wszystkie ruchome części zatrzymają się.
3. Odłącz kabel od świecy zapłonowej (Rysunek 13).
4. Umieść odpowiedni pojemnik na usuwany olej pod prawą stroną kosiarki.
5. Usuń wskaźnik poziomu, obracając nasadkę w lewo i wyciągając go.
6. Podnieś **lewą** stronę kosiarki tak, aby olej spływał do pojemnika.

   Informacja: Olej można również usunąć ze skrzyni korbowej za pomocą urządzenia odsysającego.
7. Opuść lewą stronę kosiarki.
8. Wsunąć miernik poziomu do wlewu i dokręcić go (w prawo).
9. Zużyty olej należy oddać do utylizacji, zgodnie z lokalnymi przepisami.
10. Napełnij skrzynię korbową nowym olejem do poziomu maksymalnego, wskazywanego przez wskaźnik poziomu. Sprawdź rozdział Uzupełnianie oleju w skrzyni korbowej.
11. Wytrzyj cały rozlany olej.

Wymiana filtra oleju

Okres pomiędzy przeglądami: Co 100 godzin

1. Uruchom silnik, aby rozgrzać olej.

⚠ OSTRZEŻENIE

Po uruchomieniu silnika olej może być gorący, dlatego kontakt z nim może doprowadzić do poważnych obrażeń.

Unikaj kontaktu z gorącym olejem silnikowym podczas opróżniania silnika.

2. Zatrzymaj silnik i zaczekaj, aż wszystkie ruchome części zatrzymają się.
3. Odłącz kabel od świecy zapłonowej (Rysunek 13).
4. Usuń olej silnikowy - patrz: rozdział Wymiana oleju silnikowego.
5. Umieść szmatę pod filtrem oleju, aby wchłonęła olej wyciekający podczas usuwania filtra (Rysunek 27).

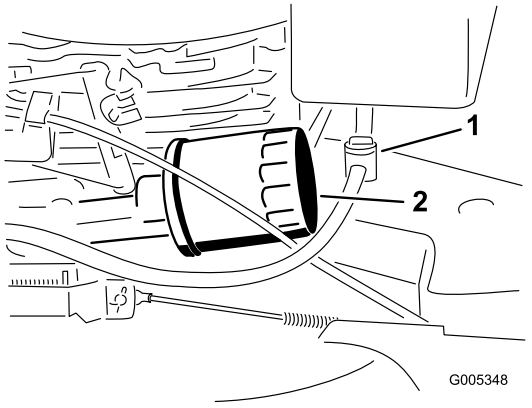

Rysunek 27

1. Zawór paliwowy
2. Filtr oleju

6. Wyciągnij filtr oleju.
7. Nanieś palcami nieco oleju na uszczelkę filtra (Rysunek 28).

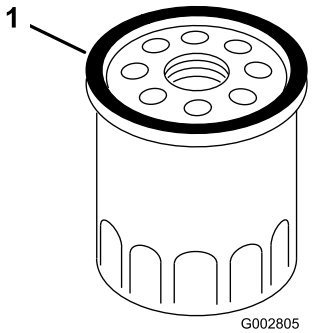

Rysunek 28

1. Uszczelka

8. Załóż nowy filtr i dokręć ręką 2/3 obrotu.
9. Napełnij skrzynię korbową nowym olejem do linii oznaczającej poziom: Pełny (Full) na wskaźniku - patrz: rozdział Uzupełnianie oleju w skrzyni korbowej.
10. Podłącz kabel do świecy zapłonowej.

11. Uruchom silnik na około 3 minuty.
12. Wyłącz silnik, zaczekaj, aż wszystkie ruchome części zatrzymają się i sprawdź, czy wokół filtra nie wycieka olej.
13. Uzupełnij poziom oleju tak, aby skompensować ilość pochłonietą przez filtr. Sprawdź rozdział Sprawdzanie poziomu oleju silnikowego.
14. Zużyty filtr oleju należy oddać do utylizacji, zgodnie z lokalnymi przepisami.

Serwisowanie świecy zapłonowej

Okres pomiędzy przeglądami: Co 100 godzin—Sprawdź świecę zapłonową.

Należy korzystać ze świec **NGK BPR5ES** lub ich odpowiednika.

1. Zatrzymaj silnik i zaczekaj, aż wszystkie ruchome części zatrzymają się.
2. Odłącz kabel od świecy zapłonowej (Rysunek 13).
3. Wyczyść obszar wokół świecy zapłonowej.
4. Wyjmij świecę zapłonową z głowicy cylindra.

   Ważne: Wymień, jeśli świeca jest pęknięta lub zanieczyszczona. Nie czyść elektrod, ponieważ drobne zanieczyszczenia, które dostaną się do cylindra, mogą uszkodzić silnik.
5. Ustaw przerwę na świecy na 0,76 mm (Rysunek 29).

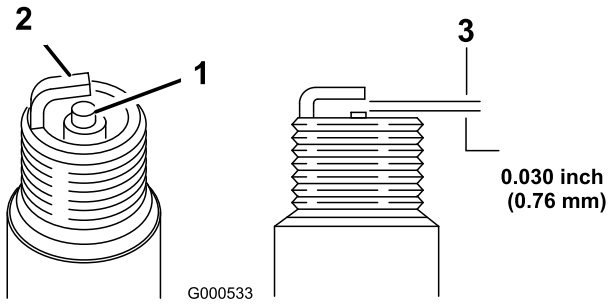

Rysunek 29

1. 0,76 mm

6. Zamontuj świecę zapłonową i uszczelkę.
7. Dokręć świecę momentem 23 Nm.
8. Podłącz kabel do świecy zapłonowej.

Konserwacja układu paliwowego

Opróżnianie zbiornika paliwa i czyszczenie filtra paliwa

Okres pomiędzy przeglądami: Co 50 godzin—Sprawdź przewód paliwowy i wymień go w razie potrzeby.

Co 100 godzin—Oczyść filtr paliwa.

Co rok lub przed składowaniem—Opróżnij zbiornik paliwa.

Element filtrujący paliwo (sito) znajduje się wewnątrz zbiornika paliwa. Element filtrujący paliwo należy czyścić po każdych 100 godzinach eksploatacji.

1. Zatrzymaj silnik i zaczekaj, aż ostygnie.

   Ważne: Po ochłodzeniu silnika spuść benzynę.
2. Odłącz kabel od świecy zapłonowej (Rysunek 13).
3. Zamknij zawór paliwowy (Rysunek 27).
4. Odłącz przewód paliwowy, luzując zacisk przy gaźniku.
5. Otwórz zawór paliwowy.
6. Opróżnij w całości zbiornik paliwa i przewód paliwowy z benzyny, przelewając ją do atestowanego pojemnika.
7. Zdejmij zbiornik paliwa z kosiarki.
8. Zamknij zawór paliwowy.
9. Nalej niewielką ilość paliwa do zbiornika, poruszaj zbiornikiem tak, aby rozprowadzić paliwo i wylej je do atestowanego pojemnika.
10. Zamontuj zbiornik paliwa i przewód paliwowy- patrz: rozdział Montaż zbiornika paliwa i przewodu paliwowego.

Konserwacja układu napędowego

Regulacja napędu trybu samobieżnego

Okres pomiędzy przeglądami: Co 100 godzin

Jeżeli kosiarka nie włącza trybu samobieżnego lub powoli porusza się do przodu po ustawieniu dźwigni sterowania w odległości 3,8 cm od uchwytu, należy wyregulować pokrętło napędu kół z tyłu skrzyni biegów.

1. Zamknij drzwiczki obudowy kosiarki i zdejmij worek na trawę.
2. Jeżeli kosiarka nie włącza trybu samobieżnego, przekręć pokrętło o pół obrotu w prawo. Jeżeli kosiarka powoli porusza się do przodu, przekręć pokrętło o pół obrotu w lewo, aby poluzować pas (Rysunek 30).

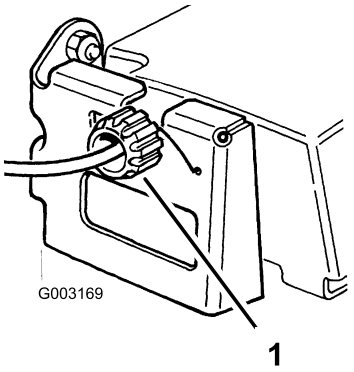

Rysunek 30

1. Pokrętło sterowania

3. Powoli pociągnij kosiarkę do tyłu, stopniowo podnosząc dźwignię sterowania w stronę uchwytu.

   Informacja: Po prawidłowym wyregulowaniu tylne koła nie obracają się, a dźwignia sterowania znajduje się około 2,5 cm od uchwytu (Rysunek 31).

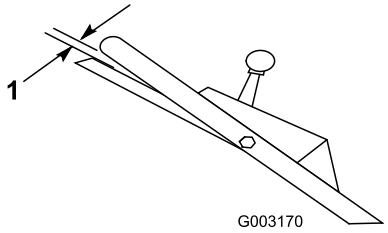

Rysunek 31

1. 2,5 cm

Serwisowanie kół

Zdejmowanie kół

Okres pomiędzy przeglądami: Co 100 godzin

1. Zatrzymaj silnik i zaczekaj, aż wszystkie ruchome części zatrzymają się.
2. Odłącz kabel od świecy zapłonowej (Rysunek 13).
3. Usuń śrubę, dystansownik oraz przeciwnakrętkę mocującą koło do osi przegubu (Rysunek 32).

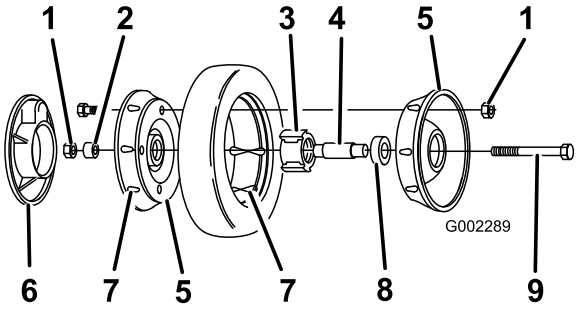

Rysunek 32

1. Przeciwnakrętki
2. Dystansownik
3. Zespół łożyska/piasty
4. Dystansownik łożyska
5. Felga
6. Osłona plastikowa (wyłącznie na tylne koła)
7. Uchwyt
8. Łożysko (2)
9. Śruba

4. Zdejmij oponę z felg, odkręcając 4 śruby i 4 przeciwnakrętki (Rysunek 32).

   Informacja: Zdejmując łożysko z zespołu łożyska/piasty, należy docisnąć dystansownik (Rysunek 32).

Montaż kół

1. Umieść oponę na feldze, wyrównując ułożenie uchwytów (Rysunek 32).
2. Umieść zespół łożyska/piasty w środkowym otworze felgi. Upewnij się, że zaczepy piasty znajdują się nad kołnierzem otworu (Rysunek 32).
3. Załóż drugą felgę na zespół łożyska/piasty, wyrównując ułożenie uchwytów kół i opon oraz otworów mocowania (Rysunek 32).
4. Zamocuj luźno obie felgi za pomocą 2 wkrętów z pełnym gwintem lub śrub (1/4-20 x 1,50 cala) i nakrętek. Zamocuj wkręty lub śruby w przeciwległych otworach (Rysunek 32).
5. Sprawdź ułożenie wszystkich części i równomiernie dokręcaj śruby naprzemiennie z każdej strony, aż felgi będą połączone (Rysunek 32).
6. Wkręć wcześniej usunięte 2 śruby i 2 przeciwnakrętki w pozostałe otwory na felgach i dokręć. Usuń 2

długie wkręty lub śruby i zastąp je 2 śrubami i 2 przeciwnakrętkami (Rysunek 32).

7. Zamocuj koło na osi przegubu za pomocą śrub, dystansownika i przeciwnakrętki. Upewnij się, że dystansownik znajduje się między piastą koła a osią przegubu (Rysunek 32).

Konserwacja elementów sterowania

Regulacja linki hamulca ostrza

Okres pomiędzy przeglądami: Co 100 godzin

Po każdym zamontowaniu linki hamulca ostrza lub wymianie pasa należy wyregulować przewód hamulca ostrza.

1. Zatrzymaj silnik i zaczekaj, aż wszystkie ruchome części zatrzymają się.
2. Odłącz kabel od świecy zapłonowej (Rysunek 13).
3. Poluzuj śrubę zaciskową linki aż do momentu, gdy kanał kablowy zacznie się zsuwać (Rysunek 33).

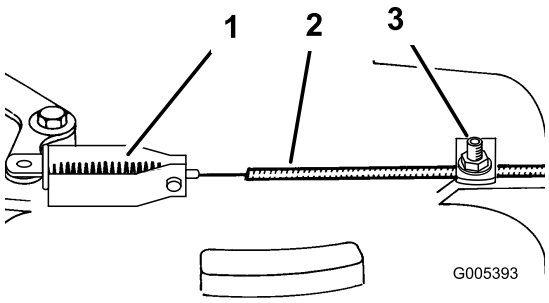

Rysunek 33

1. Sprężyna
2. Kanał kablowy
3. Śruba zaciskowa i podkładka linki

4. Pociągnij linkę do momentu usunięcia luzu linki, ale tak, aby nie naciągnąć sprężyny. Dokręć śrubę zaciskową linki tak, aby zablokować ją w żądanym miejscu.

⚠ OSTRZEŻENIE

Nie należy zbytnio naciągać linki hamulca ostrza. Nadmierne naciągnięcie linki hamulca ostrza może spowodować odłączenie hamulca ostrza od bębna hamulcowego. Jeżeli hamulec jest odłączony od bębna, ostrze nie przestanie się obracać po zwolnieniu dźwigni sterowania. Obracające się ostrze może spowodować poważne obrażenia.

- **Przy każdej regulacji linki hamulca należy się upewnić, że hamulec zatrzymuje ostrze w ciągu 3 sekund lub szybciej.**
- **Jeżeli ostrze nie przestanie się obracać w ciągu 3 sekund lub w krótszym czasie, należy zwrócić się do przedstawiciela autoryzowanego serwisu w celu przeglądu i naprawy kosiarki.**

Konserwacja ostrza

Konserwacja ostrza tnącego

Zawsze koś ostrym ostrzem. Ostre ostrze kosi czysto, bez rozdzierania ani rozdrabniania trawy.

1. Zatrzymaj silnik i zaczekaj, aż wszystkie ruchome części zatrzymają się.
2. Odłącz kabel od świecy zapłonowej (Rysunek 13).
3. Opróżnij zbiornik paliwa z benzyny - patrz: rozdział Opróżnianie zbiornika paliwa i czyszczenie filtra paliwa.
4. Przechyl kosiarkę na **prawą** stronę (Rysunek 34).

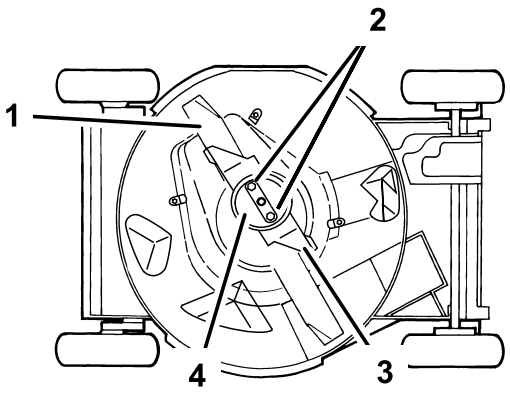

Rysunek 34

1. Ostrze
2. Nakrętki ostrza
3. Przyspieszacz
4. Podkładka zapobiegająca zdarciu darni

Sprawdzanie ostrza

Okres pomiędzy przeglądami: Przed każdym użyciem lub codziennie

Dokładnie zbadaj ostrość i zużycie ostrza, szczególnie w miejscach styku części płaskich z zakrzywionymi (Rysunek 35A). Ponieważ piasek i materiały o właściwościach ściernych mogą powodować zużycie metalu łączącego płaskie i zakrzywione części ostrza, przed użyciem kosiarki należy sprawdzić ostrze. W przypadku pojawienia się wyżłobienia lub śladów zużycia (Rysunek 35B i Rysunek 35C), ostrze należy wymienić - patrz: rozdział Demontaż ostrza.

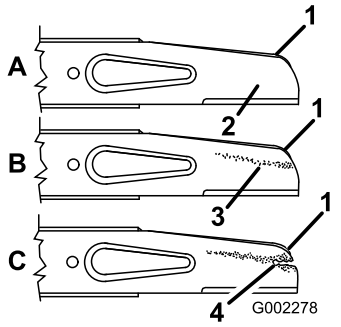

Rysunek 35

1. Żagielek
2. Płaska część ostrza
3. Zużycie
4. Utworzone wyżłobienie

Informacja: Aby uzyskać najlepszą wydajność, przed rozpoczęciem sezonu koszenia zamontuj nowe ostrze. W ciągu roku konserwuj krawędź tnącą przez spiłowanie pilnikiem małych wyszczerbień.

⚠ NIEBEZPIECZEŃSTWO

Uszkodzone lub zużyte ostrza mogą się złamać, a ich odłamki mogą być wyrzucone w kierunku operatora lub osób postronnych, powodując poważne obrażenia lub śmierć.

- **Regularnie sprawdzaj ostrze pod kątem zużycia i uszkodzeń.**
- **Wymieniaj zużyte lub uszkodzone ostrza.**

Demontaż ostrza

Złap koniec ostrza przez szmatkę lub grube rękawice. Zdejmij nakrętki ostrza, podkładkę zapobiegającą zdarciu darni, przyspieszacz i ostrze (Rysunek 34).

Ostrzenie ostrza

Spiłuj górną część ostrza, aby utrzymać jego pierwotny kąt cięcia (Rysunek 36A) i promień wewnętrzny krawędzi tnącej (Rysunek 36B). Ostrze zachowa wyważenie, jeśli usuwać się będzie tą samą ilość materiału z obu krawędzi tnących.

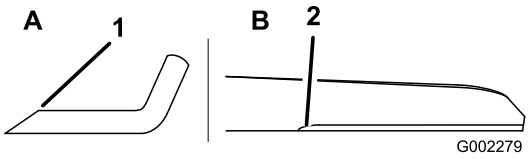

Rysunek 36

1. Ostrz wyłącznie pod tym kątem.
2. Tutaj zachowaj pierwotny promień.

Wyważanie ostrza

1. Sprawdź wyważenie ostrza, umieszczając otwór środkowy ostrza nad gwoździem lub śrubokrętem zaciśniętym poziomo w imadle (Rysunek 37).

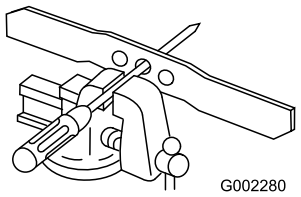

Rysunek 37

Informacja: Stan wyważenia można również sprawdzić za pomocą dostępnych w handlu wyważarek ostrza.

2. Jeśli którykolwiek koniec ostrza obraca się ku dołowi, spiłuj go (lecz nie krawędź tnącą, ani koniec w pobliżu krawędzi tnącej). Jeżeli żaden koniec nie opada, ostrze jest poprawnie wyważone.

Montaż ostrza

1. Zamontuj ostre, wyważone ostrze Toro, przyspieszacz, podkładkę zapobiegającą zdarciu darni i nakrętki ostrza. Prawidłowo zamontowany żagielek ostrza powinien być skierowany w kierunku górnej części obudowy kosiarki. Dokręć nakrętki ostrza momentem od 20 do 37 Nm.

⚠ OSTRZEŻENIE

Eksploatacja kosiarki bez zamontowanego przyspieszacza może spowodować wyginanie się, zgięcie bądź złamanie ostrza, powodując poważne obrażenia lub śmierć operatora lub osób postronnych.

Nie używaj kosiarki bez przyspieszacza.

2. Ustaw kosiarkę ponownie w pozycji pionowej.
3. Podłącz kabel do świecy zapłonowej.

Czyszczenie

Czyszczenie dolnej części obudowy kosiarki

Aby zapewnić optymalną wydajność koszenia, należy utrzymywać w czystości dolną część obudowy kosiarki. Szczególnie należy zwracać uwagę na utrzymywanie w czystości osłon zabezpieczających (Rysunek 38).

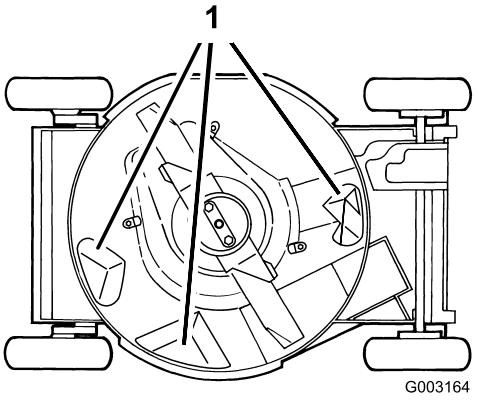

Rysunek 38

1. Osłony zabezpieczające

Sposób mycia

Okres pomiędzy przeglądami: Przed każdym użyciem lub codziennie

1. Ustaw kosiarkę na płaskiej powierzchni betonowej lub asfalcie w pobliżu węża ogrodowego.
2. Uruchom silnik.
3. Przytrzymaj wąż ogrodowy na wysokości dźwigni i skieruj strumień wody na ziemię, przed **prawą** tylną oponę (Rysunek 39).

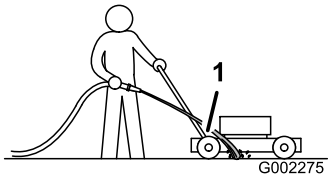

Rysunek 39

1. Prawe koło tylne

Informacja: Ostrze wciągnie wodę i wymyje ścinki. Czynność powinna trwać do czasu, aż spod maszyny nie będą wydostawać się ścinki.

4. Zatrzymaj silnik i zaczekaj, aż wszystkie ruchome części zatrzymają się.
5. Zakręć wodę.

6. Uruchom kosiarkę i pozostaw ją włączoną na kilka minut, aż do całkowitego usunięcia wilgoci z maszyny i jej komponentów.

Oczyszczanie przez skrobanie

Jeżeli podczas mycia nie zostały usunięte wszystkie zanieczyszczenia ze spodu kosiarki, należy je zdrapać.

1. Odłącz kabel od świecy zapłonowej (Rysunek 13).
2. Opróżnij zbiornik paliwa. Sprawdź rozdział Opróżnianie zbiornika paliwa i czyszczenie filtra paliwa.

⚠ OSTRZEŻENIE

Przechylenie kosiarki może doprowadzić do wycieku paliwa z gaźnika lub zbiornika paliwa. Benzyna jest niezwykle palna, wysoce wybuchowa i, w niektórych warunkach, może być przyczyną obrażeń ciała lub uszkodzenia mienia.

Należy unikać rozlewania paliwa umożliwiając jego całkowite wypalenie przez silnik lub wysysając je za pomocą ręcznej pompy; zabrania się używania lewarów.

3. Przechyl kosiarkę na prawą stronę.
4. Usuń zabrudzenia i ścinki trawy za pomocą skrobaka z twardego drewna. Unikaj zadziorów i ostrych krawędzi.
5. Ustaw kosiarkę w pozycji pionowej.
6. Napełnij zbiornik paliwa.
7. Podłącz kabel do świecy zapłonowej.

Czyszczenie kanału wylotowego i zatyczki

Okres pomiędzy przeglądami: Przed każdym użyciem lub codziennie

Po każdym użyciu należy wyjąć i oczyścić zatyczkę kanału wylotowego.

Zwalniając rączkę, należy zawsze upewnić się, że drzwi wylotowe są szczelnie zamknięte. Jeżeli zanieczyszczenia nie pozwalają na szczelne zamknięcie drzwi wylotowych, należy dokładnie oczyścić wnętrze i drzwi kanału wylotowego.

⚠ OSTRZEŻENIE

Przez otwarty kanały wylotowy mogą być wyrzucane ścinki trawy lub inne elementy, powodując poważne obrażenia lub śmierć operatora lub osób postronnych.

Kosiarkę można uruchomić i używać tylko, jeżeli spełniony jest jeden z następujących warunków:

- **Zatyczka jest szczelnie umieszczona w kanale wylotowym.**
- **Worek na trawę jest zamontowany.**
- **Zamontowany jest opcjonalny boczny wylot wyrzutnika.**
- **Drzwi kanału wylotowego są zamknięte.**

Czyszczenie osłony sprzęgła odłączającego ostrze

Okres pomiędzy przeglądami: Co 50 godzin

Aby zapewnić najlepszą wydajność i zapobiec pogarszaniu się stanu części, osłonę sprzęgła odłączającego ostrze należy czyścić na koniec każdego sezonu koszenia. Oczyść osłonę sprzęgła odłączającego ostrze przy ostrzeniu ostrza, ponieważ w celu demontażu osłony sprzęgła odłączającego ostrze należy wyjąć ostrze.

1. Zatrzymaj silnik i zaczekaj, aż wszystkie ruchome części zatrzymają się.
2. Odłącz kabel od świecy zapłonowej (Rysunek 13).
3. Opróżnij zbiornik paliwa z benzyny - patrz: rozdział Opróżnianie zbiornika paliwa i czyszczenie filtra paliwa.
4. Przechyl kosiarkę na **prawą** stronę.

⚠ OSTRZEŻENIE

Przechylenie kosiarki może doprowadzić do wycieku paliwa z gaźnika lub zbiornika paliwa. Benzyna jest wysoce palna i wysoce wybuchowa, a w określonych warunkach może spowodować obrażenia lub szkody w mieniu.

Nie wolno dopuścić do wycieku paliwa podczas opróżniania zbiornika paliwa w sposób zgodny ze wskazówkami; pod żadnym pozorem nie odsysać.

5. Zdejmij 2 nakrętki ostrza, podkładkę zapobiegająca zdarciu darni, przyspieszacz i ostrze (Rysunek 34).
6. Poluzuj klamry mocujące osłonę sprzęgła odłączającego ostrze do podwozia kosiarki, luzując nakrętki lub śruby na klamrach (Rysunek 40). Obróć klamry o 180°, aby nie przeszkadzały.

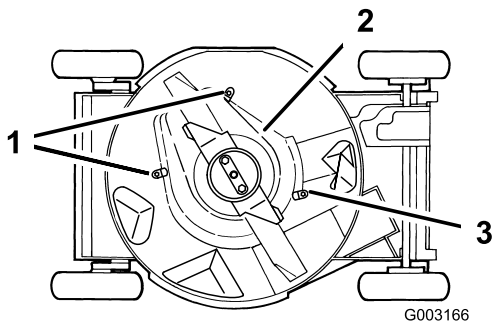

Rysunek 40

1. Klamry i nakrętki
2. Osłona sprzęgła odłączającego ostrze
3. Klamra i śruba

7. Zdejmij osłonę sprzęgła odłączającego ostrze i wyszczotkuj lub przedmuchaj wszystkie zanieczyszczenia spod osłony i wokół sprzęgła odłączającego ostrze.
8. Zamontuj osłonę sprzęgła odłączającego ostrze. Obróć klamry z powrotem o 180° do właściwej pozycji. Dokręć nakrętki lub śruby na klamrach, aby zamocować osłonę sprzęgła odłączającego ostrze do podwozia kosiarki.
9. Załóż ostrze, przyspieszacz, podkładkę zapobiegającą zdarciu darni i 2 nakrętki ostrza.
10. Ustaw kosiarkę w pozycji pionowej.
11. Podłącz kabel do świecy zapłonowej.

Przechowywanie

Aby przygotować kosiarkę do przechowywania poza sezonem, wykonaj zalecane czynności konserwacyjne. Sprawdź rozdział Konserwacja.

Przechowuj kosiarkę w chłodnym, czystym i suchym miejscu. Nakryj kosiarkę celem jej zabezpieczenia i utrzymania w czystości.

Przygotowanie układu paliwowego

⚠ OSTRZEŻENIE

Benzyna może w trakcie długotrwałego przechowywania wyparować i eksplodować w przypadku kontaktu z otwartym płomieniem.

- **Nie przechowuj benzyny przez dłuższe okresy czasu.**
- **Nie przechowuj kosiarki z benzyną w zbiorniku lub gaźniku w pomieszczeniach z otwartym ogniem. (Np. piec lub płomyk pilotowy podgrzewacza wody).**
- **Przed przechowaniem w pomieszczeniu zaczekaj, aż silnik ostygnie.**

Przed umieszczeniem kosiarki w miejscu przechowywania opróżnij zbiornik paliwa po ostatnim koszeniu.

1. Uruchom kosiarkę i zaczekaj, aż silnik zatrzyma się z powodu braku paliwa.
2. Podaj paliwo do silnika i uruchom go ponownie.
3. Zostaw silnik uruchomiony, aż sam się zatrzyma. Silnik będzie dostatecznie suchy, kiedy nie będzie można go uruchomić.

Przygotowanie silnika

1. Kiedy silnik będzie jeszcze ciepły, wymień olej w skrzyni korbowej. Sprawdź rozdział Wymiana oleju silnikowego.
2. Wyjmij świecę zapłonową (Rysunek 13).
3. Dolej jedną łyżkę stołową oleju silnikowego z pojemnika z olejem do skrzyni korbowej silnika, wlewając go przez otwór świecy zapłonowej.
4. Obróć silnik powoli kilka razy, pociągając linkę rozrusznika, aby rozprowadzić olej.
5. Zamontuj świecę zapłonową, ale nie podłączaj do niej kabla.

Informacje ogólne

1. Wyczyść obudowę kosiarki. Sprawdź rozdział Czyszczenie dolnej części obudowy kosiarki.

2. Usuń zabrudzenia i sieczkę z cylindra, żeberek głowicy cylindra i obudowy dmuchawy.
3. Usuń ścinki trawy, zanieczyszczenia i lepki osad z zewnętrznych części silnika, osłony i górnej części obudowy kosiarki.
4. Sprawdź stan ostrza. Sprawdź rozdział Konserwacja ostrza tnącego.
5. Oczyść osłonę sprzęgła odłączającego ostrze - sprawdź rozdział Czyszczenie osłony sprzęgła odłączającego ostrze.
6. Poddaj serwisowi filtr powietrza - sprawdź rozdział Serwisowanie filtra powietrza.
7. Nasmaruj osie przegubu - sprawdź rozdział Smarowanie osi przegubu.
8. Dokręć wszystkie nakrętki, śruby i wkręty.
9. Pomaluj miejsca zardzewiałe lub takie, w których odprysnął lakier, lakierem dostępnym u przedstawiciela autoryzowanego serwisu.

Przygotowanie kosiarki po okresie przechowywania

1. Sprawdź i dokręć wszystkie mocowania.
2. Wykręć świecę zapłonową i szybko zakręć silnikiem, używając rozrusznika, aby wydmuchać nadmiar oleju z cylindra.
3. Oczyść lub wymień świecę zapłonową, jeśli jest pęknięta, uszkodzona lub zużyte są elektrody.
4. Wkręć świecę zapłonową i dokręć ją momentem 23 N-m.
5. Wykonaj wszystkie wymagane procedury konserwacji - sprawdź rozdział Konserwacja.
6. Uzupełnij paliwo w zbiorniku świeżą benzyną.
7. Sprawdź poziom oleju w silniku.
8. Podłącz kabel do świecy zapłonowej.

Rozwiązywanie problemów

Problem	Możliwa przyczyna	Usuwanie usterek
Silnik nie uruchamia się	1. Zbiornik paliwa jest pusty lub układ paliwowy zawiera zwietrzałe paliwo.	1. Opróżnij i/lub napełnij zbiornik paliwa świeżą benzyną. Jeśli problem powtarza się, skontaktuj się z przedstawicielem autoryzowanego serwisu.
	2. Dźwignia przepustnicy nie jest w pozycji Ssanie.	2. Ustaw dźwignię przepustnicy w pozycji Ssanie.
	3. Kabel nie jest podłączony do świecy zapłonowej.	3. Podłącz kabel do świecy zapłonowej.
	4. Świeca zapłonowa jest wyszczerbiona, zanieczyszczona lub przerwa jest nieprawidłowa.	4. Sprawdź świecę zapłonową i w razie potrzeby ustaw przerwę. Wymień świecę zapłonową, jeśli jest wyszczerbiona, zanieczyszczona lub pęknięta.
Trudności z uruchomieniem silnika lub utrata mocy	1. Zbiornik paliwa zawiera zwietrzałe paliwo.	1. Opróżnij i napełnij zbiornik paliwa świeżą benzyną.
	2. Otwór odpowietrzający korka wlewu paliwa jest niedrożny.	2. Wyczyść otwór odpowietrzający korka wlewu paliwa lub wymień korek wlewu.
	3. Wkład filtra powietrza jest zanieczyszczony i ogranicza przepływ powietrza.	3. Wyczyść wstępny filtr filtra powietrza i/lub wymień papierowy filtr.
	4. Na spodzie podwozia kosiarki znajdują się ścinki i zanieczyszczenia.	4. Oczyść spód podwozia kosiarki.
	5. Świeca zapłonowa jest wyszczerbiona, zanieczyszczona lub przerwa jest nieprawidłowa.	5. Sprawdź świecę zapłonową i w razie potrzeby ustaw przerwę. Wymień świecę zapłonową, jeśli jest wyszczerbiona, zanieczyszczona lub pęknięta.
	6. Niski poziom oleju silnikowego lub zanieczyszczony olej.	6. Sprawdź olej silnikowy. Wymień olej, jeżeli jest zanieczyszczony lub uzupełnij jego poziom.
Silnik pracuje nierównomiernie	1. Kabel nie jest podłączony do świecy zapłonowej.	1. Podłącz kabel do świecy zapłonowej.
	2. Świeca zapłonowa jest wyszczerbiona, zanieczyszczona lub przerwa jest nieprawidłowa.	2. Sprawdź świecę zapłonową i w razie potrzeby ustaw przerwę. Wymień świecę zapłonową, jeśli jest wyszczerbiona, zanieczyszczona lub pęknięta.
	3. Dźwignia przepustnicy nie jest w pozycji Szybko.	3. Ustaw dźwignię przepustnicy w pozycji Szybko.
	4. Wkład filtra powietrza jest zanieczyszczony i ogranicza przepływ powietrza.	4. Wyczyść wstępny filtr filtra powietrza i/lub wymień papierowy filtr.
Kosiarka lub silnik nadmiernie drga	1. Ostrze jest zakrzywione lub nie jest wyważone.	1. Wyważ ostrze. Jeżeli ostrze jest wygięte, należy je wymienić.
	2. Nakrętki mocujące ostrze są poluzowane.	2. Dokręć nakrętki mocujące ostrze.
	3. Na spodzie podwozia kosiarki znajdują się ścinki i zanieczyszczenia.	3. Oczyść spód podwozia kosiarki.
	4. Śruby mocujące silnika są poluzowane	4. Dokręć śruby mocujące silnika

Problem	Możliwa przyczyna	Usuwanie usterek
Nierówny wzór koszenia	1. Wszystkie 4 koła nie są na takiej samej wysokości. 2. Ostrze jest stępione. 3. Poruszasz się powtarzalnie po tym samym wzorze. 4. Na spodzie podwozia kosiarki znajdują się ścinki i zanieczyszczenia.	1. Ustaw wszystkie 4 koła na takiej samej wysokości. 2. Naostrz i wyważ ostrze. 3. Zmień wzór koszenia. 4. Oczyść spód podwozia kosiarki.
Wylot wyrzutnika zapycha się	1. Dźwignia przepustnicy nie jest w pozycji Szybko. 2. Wysokość cięcia jest za mała. 3. Poruszasz się za szybo. 4. Trawa jest mokra. 5. Na spodzie podwozia kosiarki znajdują się ścinki i zanieczyszczenia.	1. Ustaw dźwignię przepustnicy w pozycji Szybko. 2. Zwiększ wysokość koszenia. 3. Zwolnij. 4. Należy kosić suchą trawę. 5. Oczyść spód podwozia kosiarki.
Kosiarka nie włącza trybu samobieżnego	1. Linka napędu trybu samobieżnego nie jest wyregulowana lub jest uszkodzona.	1. Wyreguluj linkę napędu trybu samobieżnego. Wyreguluj linkę w razie potrzeby.

Notatki:

Notatki:

Lista międzynarodowych dystrybutorów

Dystrybutor:	Kraj:	Numer telefonu:
Atlantis Su ve Sulama Sisstemleri Lt	Turcja	90 216 344 86 74
Balama Prima Engineering Equip.	Hong Kong	852 2155 2163
B-Ray Corporation	Korea	82 32 551 2076
Casco Sales Company	Portoryko	787 788 8383
Ceres S.A.	Kostaryka	506 239 1138
CSSC Turf Equipment (pvt) Ltd.	Sri Lanka	94 11 2746100
Cyril Johnston & Co.	Irlandia Północna	44 2890 813 121
Equiver	Meksyk	52 55 539 95444
Femco S.A.	Gwatemala	502 442 3277
G.Y.K. Company Ltd.	Japonia	81 726 325 861
Geomechaniki of Athens	Grecja	30 10 935 0054
Guandong Golden Star	Chiny	86 20 876 51338
Hako Ground and Garden	Szwecja	46 35 10 0000
Hako Ground and Garden	Norwegia	47 22 90 7760
Hayter Limited (U.K.)	Wielka Brytania	44 1279 723 444
Hydroturf Int. Co Dubai	Zjednoczone Emiraty Arabskie	97 14 347 9479
Hydroturf Egypt LLC	Egipt	202 519 4308
Ibea S.P.A.	Włochy	39 0331 853611
Irrimac	Portugalia	351 21 238 8260
Irrigation Products Int'l Pvt Ltd.	Indie	86 22 83960789
Jean Heybroek b.v.	Holandia	31 30 639 4611
Lely (U.K.) Limited	Wielka Brytania	44 1480 226 800
Maquiver S.A.	Kolumbia	57 1 236 4079
Maruyama Mfg. Co. Inc.	Japonia	81 3 3252 2285
Metra Kft	Węgry	36 1 326 3880
Mountfield a.s.	Czechy	420 255 704 220
Munditol S.A.	Argentyna	54 11 4 821 9999
Oslinger Turf Equipment SA	Ekwador	593 4 239 6970
Oy Hako Ground and Garden Ab	Finlandia	358 987 00733
Parkland Products Ltd.	Nowa Zelandia	64 3 34 93760
Prochaska & Cie	Austria	43 1 278 5100
RT Cohen 2004 Ltd.	Izrael	972 986 17979
Riversa	Hiszpania	34 9 52 83 7500
Roth Motorgerate GmBh & Co.	Niemcy	49 7144 2050
Sc Svend Carlsen A/S	Dania	45 66 109 200
Solvert S.A.S.	Francja	33 1 30 81 77 00
Spypros Stavrinides Limited	Cypr	357 22 434131
Surge Systems India Limited	Indie	91 1 292299901
T-Markt Logistics Ltd.	Węgry	36 26 525 500
Toro Australia	Australia	61 3 9580 7355
Toro Europe BVBA	Belgia	32 14 562 960

Gwarancja firmy Toro

Warunki i produkty objęte gwarancją

Firma Toro® i jej podmiot stowarzyszony, Toro Warranty Company, zgodnie z zawartą między nimi umową wspólnie gwarantują naprawę podanych poniżej produktów Toro wykorzystywanych do użytku domowego* w razie stwierdzenia wad materiałowych i wykonawczych.

Obowiązują poniższe okresy czasu, liczone od daty zakupu:

Produkty	**Okres gwarancji**
Kosiarki do trawy	2 lata ograniczonej gwarancji
Kosiarki typu traktorek	2 lata ograniczonej gwarancji
Traktorki ogrodowe	2 lata ograniczonej gwarancji
Elektronarzędzia	2 lata ograniczonej gwarancji
Odśnieżarki	2 lata ograniczonej gwarancji
Kosiarki z zerowym promieniem skrętu	2 lata ograniczonej gwarancji

*Pierwotny nabywca oznacza osobę, która jako pierwsza zakupiła produkt firmy Toro

*Użytek domowy oznacza używanie produktu na tej samej działce, na której znajduje się dom użytkownika. Stosowanie w więcej niż jednej lokalizacji, użytkowanie instytucjonalne lub wynajem jest uznawane za użytek komercyjny, do którego ma zastosowanie gwarancja dla użytku komercyjnego.

Ograniczona gwarancja użytku komercyjnego

Produkty i części Toro do użytku komercyjnego, instytucjonalnego lub wynajmu objęte są gwarancją w zakresie wad materiałowych lub wykonawczych na poniżej wymienione okresy, licząc od daty zakupu:

Produkty	**Okres gwarancji**
Kosiarki do trawy	90 dni gwarancji
Kosiarki typu traktorek	90 dni gwarancji
Traktorki ogrodowe	90 dni gwarancji
Elektronarzędzia	90 dni gwarancji
Odśnieżarki	90 dni gwarancji
Kosiarki z zerowym promieniem skrętu	45 dni gwarancji

Instrukcja korzystania z serwisu gwarancyjnego

Jeśli uważasz, że posiadany produkt firmy Toro zawiera wadę materiałową lub wykonawczą, wykonaj poniższą procedurę:

1. Skontaktuj się ze sprzedawcą w celu uzgodnienia serwisowania produktu. Jeśli z dowolnego powodu nie możesz skontaktować się ze sprzedawcą, skontaktuj się z autoryzowanym przedstawicielem firmy Toro, aby uzgodnić serwisowanie.
2. Przywieź produkt z dowodem zakupu (paragonem) do punktu serwisowego. Jeśli z jakiegoś powodu są Państwo niezadowoleni z analizy lub pomocy udzielonej przez punkt serwisowy, prosimy o kontakt z nami:

   Dział obsługi klienta - Customer Care Department, Consumer Division
   The Toro Company
   8111 Lyndale Avenue South
   Bloomington, MN 55420-1196
   Menadżer: Wsparcie techniczne produktów: 001–952–887–8248

   Patrz: załączona lista dystrybutorów

Obowiązki właściciela

Musisz konserwować posiadany produkt Toro, przestrzegając procedur konserwacji, opisanych w *Instrukcji obsługi*. Koszty takiej rutynowej konserwacji, wykonywanej przez przedstawiciela lub przez Ciebie, pokrywasz Ty.

Elementy i sytuacje nie objęte gwarancją

Niniejsza wyrażona gwarancja nie obejmuje:

- Kosztów regularnych czynności konserwacyjnych ani części eksploatacyjnych, takich jak łopatki wirnika, lemiesze, paski, paliwo, środki smarne, wymiana oleju, świece zapłonowe, regulacja linek i hamulców
- Dowolnych produktów lub części, które były modyfikowane lub niewłaściwie używane i wymagają wymiany lub naprawy z powodu wypadków lub braku odpowiedniej konserwacji.
- Naprawy wymagane w wyniku stosowania starego paliwa (mającego ponad miesiąc), lub niewłaściwego przygotowania urządzenia przed okresem przechowywania dłużej niż miesiąc.
- Silnik i przekładnia. Są one objęte gwarancją odpowiedniego producenta na odrębnych zasadach i warunkach.

Wszystkie naprawy objęte niniejszą gwarancją muszą zostać wykonane przez przedstawiciela autoryzowanego serwisu firmy Toro z wykorzystaniem zatwierdzonych części zamiennych.

Warunki ogólne

Nabywca chroniony jest przez polskie prawo. Niniejsza gwarancja w żaden sposób nie ogranicza praw, które przysługują kupującemu w ramach tego prawa.