Form No. 3387-957 Rev A

53cm sekačka na trávu Recycler®

Číslo modelu 20999—Výrobní číslo 315000001 a vyšší

Návod k obsluze

Úvod

Tato rotační, ručně vedená sekačka na trávu je vhodná pro soukromé majitele pozemků. Je určena primárně k sečení trávy na dobře udržovaných trávnících soukromých pozemků. Není určena k sekání křovin ani k zemědělskému použití.

Pečlivě si tuto příručku prostudujte, abyste se naučili výrobek správně obsluhovat a udržovat, a předešli tak zranění a poškození zařízení. Za správný a bezpečný provoz sekačky nese odpovědnost majitel.

Společnost Toro můžete kontaktovat přímo na stránkách www.Toro.com, kde získáte informace o výrobcích a příslušenství, naleznete svého prodejce nebo můžete zaregistrovat svůj výrobek.

Kdykoli budete potřebovat servis, originální náhradní díly Toro nebo doplňující informace, obraťte se na autorizované servisní středisko nebo na centrum zákaznických služeb Toro a mějte připraveno typové a sériové číslo. Obrázek 1 označuje umístění čísla modelu a výrobního čísla na výrobku.

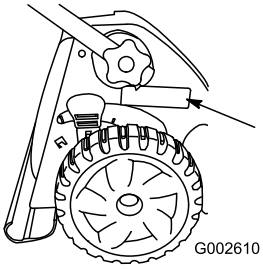

Obrázek 1

1. Umístění štítku s číslem modelu a výrobním číslem

Do následujícího rámečku zapište číslo modelu a výrobní číslo:

Číslo modelu _____

Výrobní číslo _____

Tato příručka upozorňuje na potenciální rizika a obsahuje bezpečnostní sdělení s výstražným symbolem (Obrázek 2), který signalizuje nebezpečí vážného zranění nebo smrti v případě nedodržování doporučených bezpečnostních opatření.



Obrázek 2

1. Výstražný symbol

V této příručce jsou pro zdůraznění informací používána dvě slova. **Důležité** upozorňuje na speciální technické informace a **Poznámka** zdůrazňuje obecné informace, které stojí za zvláštní pozornost.

Tento výrobek splňuje všechny relevantní směrnice Evropské unie. Podrobnosti najdete na příslušném Prohlášení o shodě pro tento výrobek.

Čistý točivý moment: Hrubý či čistý točivý moment tohoto motoru byl laboratorně stanoven výrobcem motoru v souladu se specifikacemi SAE (Society of Automotive Engineers) J1940. V souladu s bezpečnostními, emisními a provozními požadavky byl efektivní točivý moment motoru u sekačky této třídy nastaven na výrazně nižší hodnotu. Technické údaje o modelu své sekačky naleznete na stránkách www.Toro.com.

Neprovádějte nedovolené změny na řídicích prvcích motoru a neměňte otáčky nastavené regulátorem, jinak může vzniknout nebezpečný stav a dojít ke zranění osob.

Obsah

Úvod 1
Bezpečnost 2
Obecné bezpečnostní informace o sekačce 2
Akustický tlak 3
Akustický výkon 3
Vibrace ruka/paže 4
Bezpečnostní a instrukční štítky 4
Nastavení 5
1 Rozložení rukojeti 5
2 Instalace lanka ručního startéru do vodiče lanka 5
3 Doplnění oleje do motoru 6
4 Montáž sběracího koše 6
5 Montáž mulčovacího nástavce nebo sběracího koše 7
Součásti stroje 9
Technické údaje 9
Obsluha 9
Doplňování paliva do nádrže 9
Kontrola hladiny motorového oleje 10
Nastavení výšky sekání 10

© 2014—The Toro® Company
8111 Lyndale Avenue South
Bloomington, MN 55420

Zaregistrujte svůj výrobek na adrese www.Toro.com.

CE

Překlad originálu (CS)
Vytištěno v USA
Všechna práva vyhrazena

3387-957 A

Nastavení výšky horní rukojeti 11
Spuštění motoru.....11
Použití ručního pohonu.....12
Zastavení motoru 12
Mulčování 12
Sbírání trávy 13
Vyhazování kousků trávy bočním otvorem 14
Provozní tipy 15
Údržba 16
Doporučený harmonogram údržby 16
Příprava na údržbu 16
Výměna vzduchového filtru.....16
Výměna motorového oleje.....17
Mazání ozubeného soukolí 17
Mazání horní rukojeti.....18
Seřízení lanka ručního pohonu 18
Výměna žacího nože.....19
Čištění spodní části stroje 20
Uskladnění 20
Příprava stroje k uskladnění.....20
Složení rukojeti 20
Použití stroje po uskladnění 21
Přezkoušení bezpečnostního systému stroje 21

Bezpečnost

Tento stroj byl vyroben v souladu s normou EN ISO 5395:2013.

Nesprávné používání nebo údržba této sekačky může způsobit zranění. Aby se snížilo riziko zranění, dodržujte tyto bezpečnostní pokyny.

Pro zajištění maximální bezpečnosti a výkonnosti a pro obeznámení se s výrobkem je nezbytné, abyste si vy a všichni ostatní provozovatelé sekačky přečetli a pochopili obsah této příručky ještě před spuštěním motoru. Věnujte zvláštní pozornost výstražnému symbolu (Obrázek 2), který znamená Upozornění, Výstraha nebo Nebezpečí – „bezpečnostní pokyn“. Přečtěte si tento pokyn a porozumějte mu, protože se týká bezpečnosti. Nedodržení tohoto pokynu může mít za následek zranění osob.

Obecné bezpečnostní informace o sekačce

Tato sekačka může amputovat ruce a nohy a vrhat předměty. Nedodržování následujících bezpečnostních pokynů může mít za následek vážné zranění nebo smrt.

Zaškolení

- Pečlivě si přečtěte pokyny. Seznamte se dokonale s ovládacími prvky tohoto zařízení a s jeho správným použitím.
- Nikdy nedovolte dětem ani dospělým osobám, které nejsou s těmito pokyny dokonale seznámeny, tento stroj používat. Místní předpisy mohou určovat věkovou hranici provozovatele.
- Mějte na paměti, že provozovatel nebo uživatel nese odpovědnost za nehody nebo ohrožení jiných osob nebo jejich majetku.
- Porozumějte výkladu všech symbolů použitých na stroji nebo v pokynech.

Palivo

VÝSTRAHA – Palivo je vysoce hořlavé. Používejte následující bezpečnostní opatření.

- Skladujte palivo ve speciálních nádobách určených pro tento účel.
- Tankujte palivo pouze venku a při tankování nekuřte.
- Před spuštěním motoru doplňte palivo. Nikdy nesundávejte uzávěr palivové nádrže ani nedoplňujte palivo, pokud běží motor nebo pokud je motor zahřátý.
- V případě rozlití paliva nespouštějte motor. Přemístěte stroj z prostoru, kde bylo palivo rozlito, a zabraňte možnosti vzniku požáru, dokud se výpary paliva nerozptýlí.
- Nasaďte bezpečně všechny uzávěry zpět na palivovou nádrž a nádoby na palivo.

Příprava

- Při sekání vždy noste pevnou protiskluzovou obuv a dlouhé kalhoty. Se zařízením nepracujte bosi ani v otevřených sandálech.
- Zkontrolujte důkladně místo, kde budete zařízení používat, a odstraňte veškeré kameny, větve, dráty, kosti a jiné cizí předměty.
- Před použitím se vizuální kontrolou přesvědčte, zda ochranné kryty a bezpečnostní prvky, jako například deflektory a sběrací koš, jsou na svém místě a správně fungují.
- Před použitím se vždy vizuálně přesvědčte, zda žací nože, upevňovací šrouby nožů a žací ústrojí nejsou opotřebované nebo poškozené. Opotřebené nebo poškozené žací nože a šrouby vyměňujte po celých sadách, aby byla zachována mechanická rovnováha.

Startování

- Při spouštění motoru stroj nenaklánějte, pokud naklonění stroje není pro spuštění nezbytné. V takovém případě nenaklánějte sekačku více, než je nezbytně nutné, a zvedejte pouze tu část, která je dále od obsluhy.
- Startujte motor opatrně v souladu s pokyny, nohy přitom mějte dostatečně daleko od žacích nožů a nestůjte před vyhazovacím kanálem.

Provoz

- Nikdy nesekejte, jsou-li nablízku osoby, zejména děti, nebo zvířata.
- Sekejte pouze za denního světla nebo při dobrém umělém osvětlení.
- Dávejte pozor na díry v zemi a jiné skryté překážky.
- Nedávejte ruce nebo nohy do blízkosti rotujících částí nebo pod ně. Držte se v bezpečné vzdálenosti od vyhazovacího otvoru.
- Nikdy sekačku nezvedejte ani nepřenášejte, je-li spuštěný motor.
- Při couvání nebo tažení ruční sekačky směrem k sobě buďte maximálně opatrní.
- Pohybujte se chůzí, nikdy během.
- Svahy:
  - Nepoužívejte sekačku na příliš strmých svazích.
  - Při práci na svazích buďte maximálně opatrní.
  - Se sekačkou pracujte vždy po vrstevnici, nikdy ne po spádnici, a při změně směru na svahu buďte mimořádně opatrní.
  - Při práci na svazích vždy dbejte na pevnou oporu nohou.
- Na svazích a v ostrých zatáčkách snižte rychlost, aby nedošlo k převrácení nebo ztrátě kontroly nad strojem.
- Je-li nezbytné sekačku naklonit kvůli přejíždění nezatravněných ploch nebo kvůli přesunu sekačky na sekané místo a z něj, zastavte žací nože.
- Nenechávejte běžet motor v uzavřeném prostoru, kde se mohou hromadit výfukové plyny obsahující nebezpečný oxid uhelnatý a jiné plyny.
- Vypněte motor
  - kdykoli se vzdalujete od stroje;
  - před doplňováním paliva;
  - před snímáním sběracího koše;
  - před nastavováním výšky sekání, pokud výšku nelze nastavit z místa obsluhy.
- Vypněte motor a odpojte koncovku zapalovací svíčky.
  - budete-li čistit nebo uvolňovat ucpaný vyhazovací kanál;
  - budete-li provádět kontrolu sekačky, čistit ji či na ní jinak pracovat;
  - po nárazu na cizí předmět zjistěte případné poškození stroje a před jeho opětovným spuštěním a používáním proveďte potřebné opravy;
  - pokud se stroj začne nezvykle chvět (okamžitě zkontrolujte).
- Blesk může způsobit vážné zranění nebo smrt. Pokud vidíte, jak se blýská, nebo slyšíte hřmění, stroj nepoužívejte a vyhledejte úkryt.
- Při přejíždění silnic nebo v jejich blízkosti dávejte pozor na provoz.

Údržba a skladování

- Všechny matice, šrouby a vruty musí být utažené, aby byl zajištěn bezpečný provoz stroje.
- Nečistěte sekačku pomocí zařízení pro tlakové mytí.
- Nikdy sekačku neskladujte s palivem v nádrži a uvnitř budovy, kde by výpary mohly přijít do kontaktu s otevřeným ohněm nebo jiskrou.
- Před uskladněním v uzavřeném prostoru nechte vychladnout motor.
- Kvůli snížení rizika požáru je zapotřebí z motoru, tlumiče výfuku, prostoru pro baterii a prostoru palivové nádrže odstranit zbytky trávy, listí a přebytečného oleje.
- Pravidelně kontrolujte součásti sběracího koše a vyprazdňovací kanál a v případě potřeby vyměňte za náhradní díly doporučené výrobcem.
- Z důvodu bezpečnosti vyměňujte opotřebené nebo poškozené díly.
- Vyměňujte vadné tlumiče výfuku.
- Palivovou nádrž vyprazdňujte ve venkovním prostoru.
- Neměňte nastavení regulátoru motoru a nepřekračujte normální otáčky motoru. Provoz při nadměrných otáčkách motoru může zvýšit riziko zranění.
- Při seřizování sekačky dávejte pozor, aby vám prsty neuvízly mezi pohybujícími se žacími noži a pevnými součástmi sekačky.
- **Aby byla zajištěna maximální výkonnost a bezpečnost, kupujte pouze originální náhradní díly a příslušenství Toro. Nepoužívejte *neoriginální* náhradní díly a příslušenství; mohou představovat bezpečnostní riziko.**

Přeprava

- Při nakládání či vykládání stroje z přívěsu nebo nákladního vozidla dávejte pozor.
- Při nakládání stroje na přívěs nebo nákladní vozidlo používejte nájezdové plošiny o stejné šířce se strojem.
- Stroj bezpečně upevněte pomocí popruhů, řetězů, lan nebo provazů. Přední i zadní popruhy by měly směřovat dolů a od stroje.

Akustický tlak

Tato sekačka má úroveň akustického tlaku u ucha obsluhy 89 dBA včetně tolerance (K) 1 dBA.

Úroveň akustického tlaku byla stanovena v souladu s postupy uvedenými v normě EN ISO 5395:2013.

Akustický výkon

Tato sekačka má zaručenou úroveň akustického výkonu 98 dBA včetně tolerance (K) 1 dBA.

Úroveň akustického výkonu byla stanovena v souladu s postupy uvedenými v normě ISO 11094.

⚠ VÝSTRAHA

Dlouhodobé vystavení hluku při práci se strojem může vést ke ztrátě sluchu.

Používejte odpovídající ochranu sluchu pokaždé, když budete se strojem dlouhodobě pracovat.

Vibrace ruka/paže

Naměřená úroveň vibrací pro pravou ruku = 6,6 m/s²

Naměřená hladina vibrací pro levou ruku = 7,9 m/s²

Tolerance (K) = 3,1 m/s²

Naměřené hodnoty byly získány v souladu s postupy uvedenými v normě EN ISO 5395:2013.

⚠ VÝSTRAHA

Dlouhodobé vystavení vibracím při práci se strojem může vést k necitlivosti v rukou a zápěstí.

Používejte tlumicí rukavice vibrací pokaždé, když budete se strojem dlouhodobě pracovat.

Bezpečnostní a instrukční štítky

Důležité: Výstražné a informační nálepky jsou umístěny v blízkosti potenciálně nebezpečných součástí. Vyměňte poškozené nálepky.

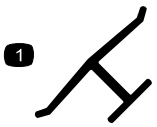

Ochranná známka výrobce

1. Označuje, že žací nůž pochází od výrobce originálního zařízení.



108-7450

1. Výška sekání



108-7451

1. Výška sekání

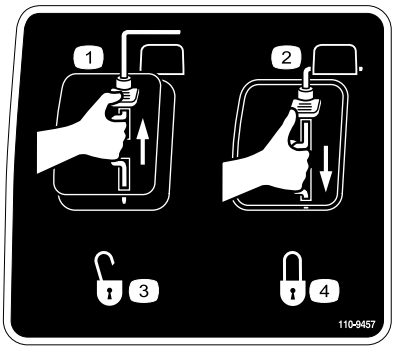

110-9457

1. Spínač motoru vypnutý
2. Spínač motoru zapnutý
3. Odjištěný
4. Zajištěný

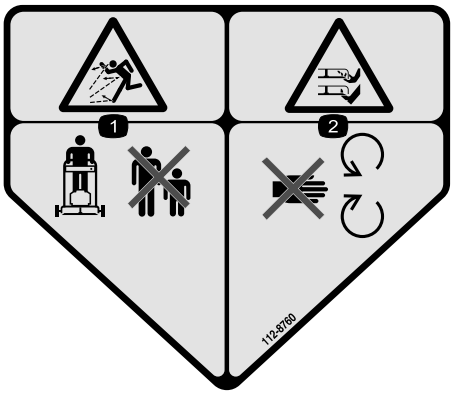

112-8760

1. Nebezpečí odmrštění předmětů – okolostojící osoby musí být v bezpečné vzdálenosti od stroje.
2. Nebezpečí pořezání, useknutí ruky nebo nohy – nepřibližujte se k pohyblivým součástem.

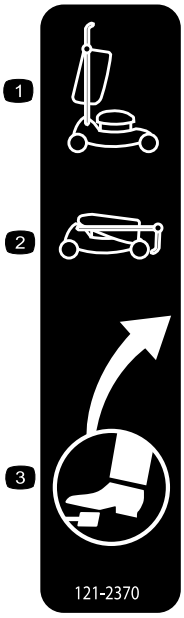

121–2370

1. Rukojeť ve zvednuté poloze
2. Rukojeť ve snížené poloze
3. Umístění nožního pedálu

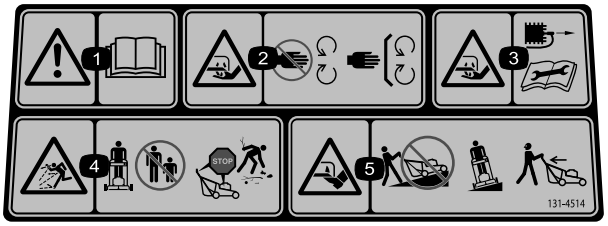

131-4514

1. Výstraha – Přečtěte si *provozní příručku*.
2. Nebezpečí pořezání/useknutí ruky nebo nohy žacím nožem – nepřibližujte se k pohyblivým součástem a nechte všechny ochranné kryty a štíty na místě.
3. Nebezpečí pořezání/useknutí ruky nebo nohy žacím nožem – před prováděním servisu nebo údržby zařízení sejměte kabelovou koncovku ze zapalovací svíčky a přečtěte si pokyny.
4. Nebezpečí odmrštění předmětů – přihlížející osoby musí být v dostatečné vzdálenosti od stroje. Před opuštěním provozní polohy vypněte motor. Před sekáním odkliďte veškeré odpadky.
5. Nebezpečí pořezání, useknutí ruky nebo nohy žacím nožem – na svahu nepracujte se sekačkou po spádnici; pracujte po vrstevnici; při couvání se dívejte za sebe.

Nastavení

Důležité: Sejměte a zlikvidujte ochrannou plastovou fólii, která zakrývá motor.

1

Rozložení rukojeti

Nejsou potřeba žádné díly

Postup

1. Sklopte rukojeť tak, jak je znázorněno na Obrázek 3.

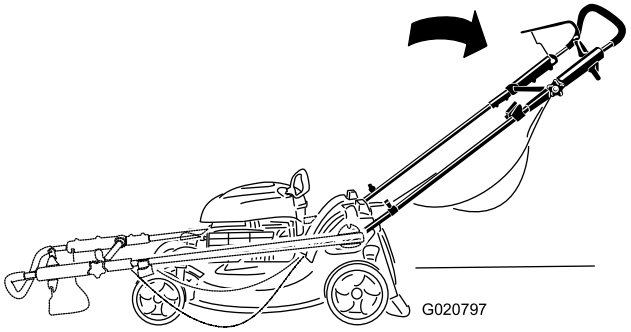

Obrázek 3

2. Utáhněte všechny otočné knoflíky rukojeti.
3. Přesuňte horní rukojeť do požadované polohy a dotáhněte pevně horní knoflík rukojeti (Obrázek 4).

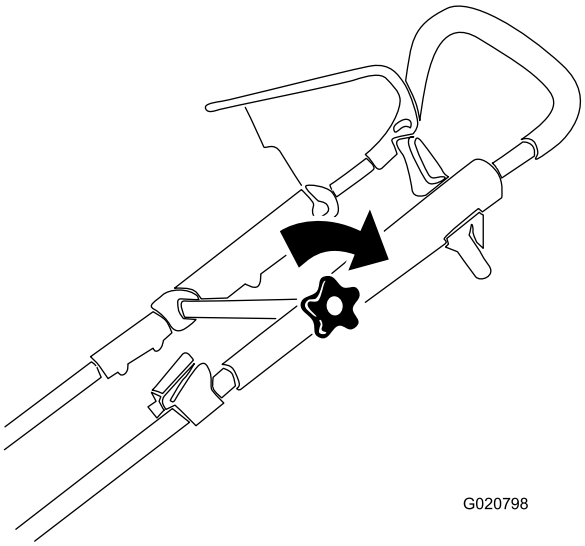

Obrázek 4

2

Instalace lanka ručního startéru do vodiče lanka

Nejsou potřeba žádné díly

Postup

Důležité: Lanko ručního startéru musíte nainstalovat do vodiče lanka.

Přidržte ovládací tyč žacího nože v poloze přitažené k horní rukojeti a protáhněte lanko ručního startéru vodičem lanka na rukojeti (Obrázek 5).

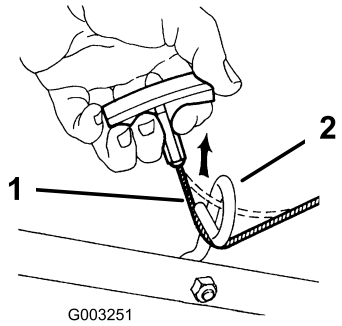

Obrázek 5

1. Lanko ručního startéru
2. Vodič lanka

3

Doplnění oleje do motoru

Nejsou potřeba žádné díly

Postup

Důležité: Tento stroj nemá při dodávce naplněn olej v motoru. Před spuštěním motoru doplňte do motoru olej.

Důležité: Motorový olej vyměňte po prvních 5 hodinách provozu; následně jej vyměňujte jednou ročně. Viz Výměna motorového oleje (strana 17).

1. Umístěte stroj na rovnou plochu.
2. Vytáhněte měrku (Obrázek 6) a plnicí trubkou nalijte olej do 3/4 objemu klikové skříně.

   Poznámka: Maximální náplň: 0,59 l, typ: SAE 30 detergentní olej s API klasifikací SF, SG, SH, SJ, SL nebo vyšší.

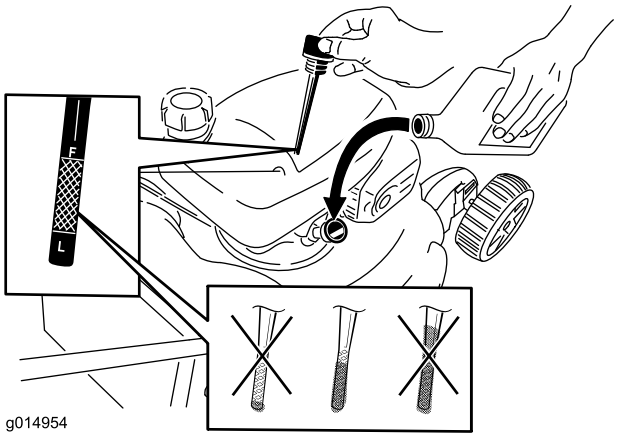

Obrázek 6

3. Otřete měrku čistým hadříkem.
4. Vložte měrku do plnicí trubky a zašroubujte ji až na doraz.
5. Vyjměte měrku a odečtěte z ní hladinu oleje; viz Obrázek 6.
   - Pokud je hladina oleje příliš nízká, pomalu do plnicí trubice přidejte malé množství oleje, a poté opakujte kroky 3 až do doby5, dokud nebude dosaženo správné hladiny oleje, jak je zobrazeno na obrázku Obrázek 6.
   - Pokud je hladina oleje příliš vysoká, vypusťte přebytečný olej, dokud nebude na rysce dosaženo správné hladiny oleje. Pokyny pro vypuštění přebytečného oleje najdete v Výměna motorového oleje (strana 17).

   Důležité: Je-li hladina oleje v klikové skříni příliš nízká nebo příliš vysoká a vy spustíte motor, můžete ho tím poškodit.
6. Rukou pevně zasuňte měrku.

4

Montáž sběracího koše

Nejsou potřeba žádné díly

Postup

1. Nasuňte sběrací koš na rám tak, jak je znázorněno na Obrázek 7.

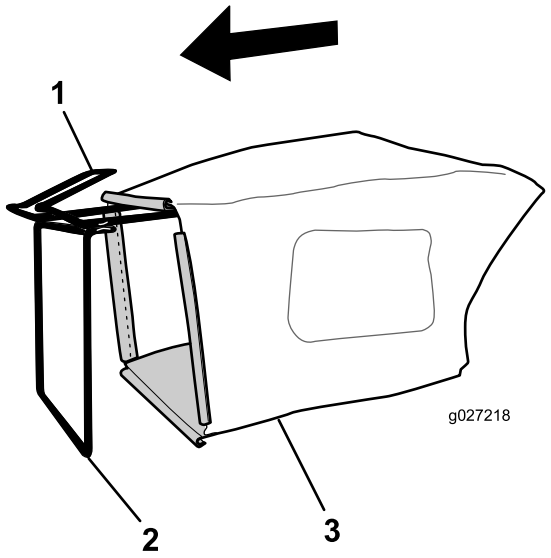

Obrázek 7

1. Rukojeť
2. Rám
3. Sběrací koš

Poznámka: Koš nenasunujte přes rukojeť (Obrázek 7).

2. Zahákněte spodní kanál koše na spodní část rámu (Obrázek 8).

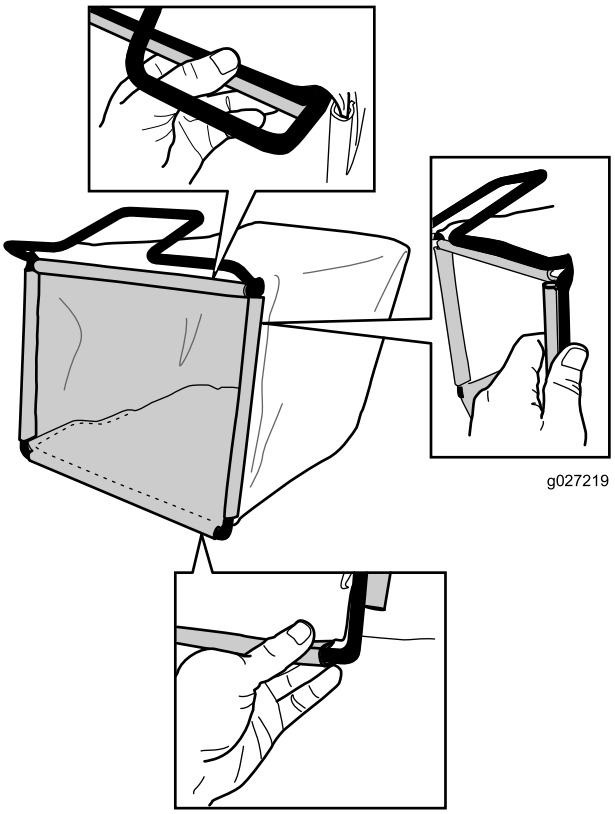

Obrázek 8

3. Zahákněte horní a boční kanály koše na horní a boční části rámu (Obrázek 8).

5

Montáž mulčovacího nástavce nebo sběracího koše

Nejsou potřeba žádné díly

Postup

Důležité: Musíte správně namontovat mulčovací nástavec (pro mulčování nebo boční vyhazování) nebo sběrací koš (pro sběr trávy), neboť motor jinak nebude možno spustit.

Stroj je vybaven bezpečnostním spínačem umístěným ve spodní části kanálu nahoře v pravé zadní části stroje, který zabraňuje tomu, aby stroj pracoval bez mulčovacího nástavce nebo sběracího koše. Tím se zamezí odhazování zbytků na pracovníka obsluhy přes zadní vyhazovací kanál.

Aby spínač mohl detekovat přítomnost mulčovacího nástavce, musí horní část páky mulčovacího krytu zcela ležet ve spodní části kanálu (Obrázek 9).

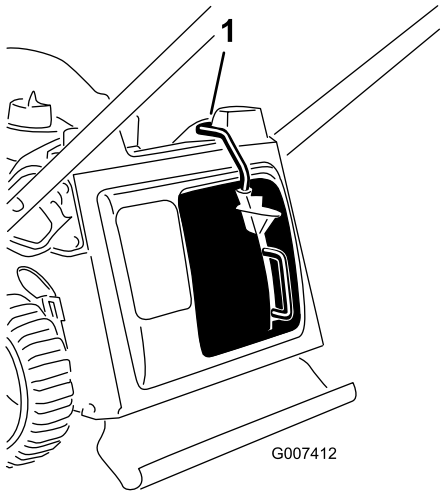

Obrázek 9

1. Horní část páky mulčovacího nástavce ve spodní části kanálu

1. Zasuňte mulčovací nástavec do stroje, pokud již není namontován (Obrázek 10).

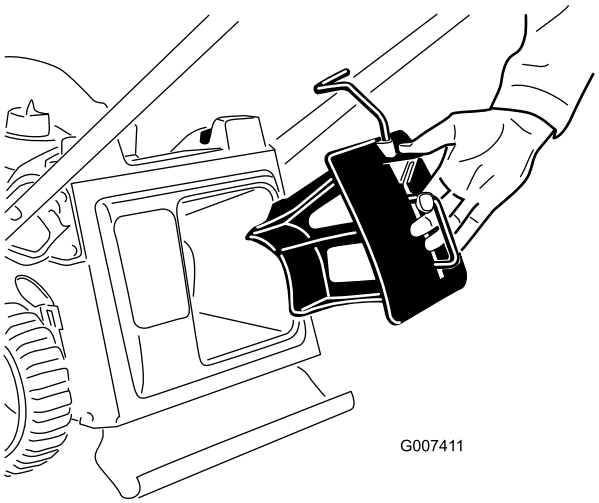

Obrázek 10

2. Zmáčkněte palcem tlačítko na páce a zcela zasuňte mulčovací nástavec do otvoru (Obrázek 11).

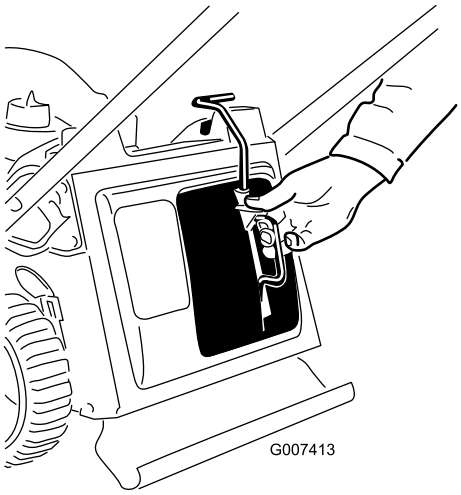

Obrázek 11

3. Uvolněte tlačítko na páce a ujistěte se, že je horní část páky zcela vložená v přepínacím kanálu (Obrázek 12). **Pokud není horní část páky v přepínacím kanálu, stroj se neuvede do chodu.**

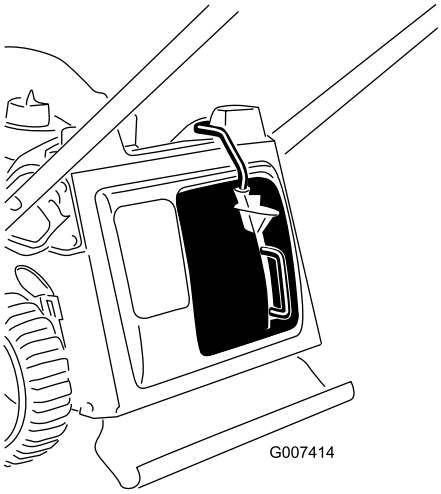

Obrázek 12

Poznámka: Jestliže páka není náležitým způsobem zaklapnutá, odpojte kabel od zapalovací svíčky a zkontrolujte, zda se nenahromadily v tunelu zbytky, a případně je odstraňte.

Součásti stroje

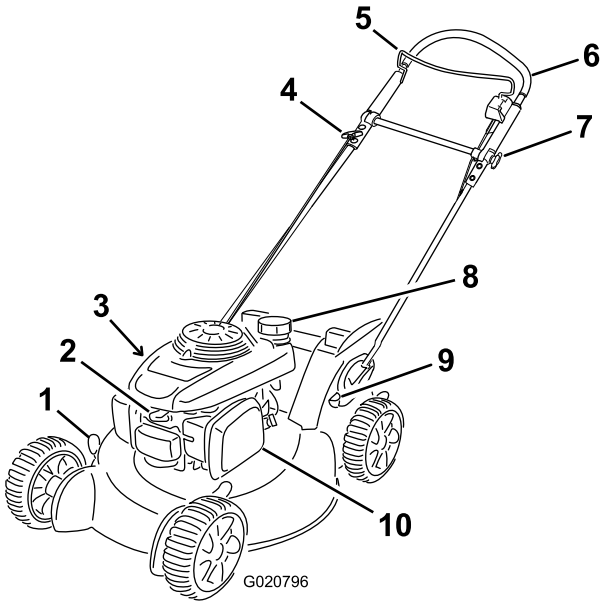

Obrázek 13

1. Páka pro nastavení výšky sekání (4)
2. Zapalovací svíčka
3. Měrka hladiny oleje (není zobrazena)
4. Ruční startovací rukojeť
5. Ovládací tyč žacího nože
6. Horní část rukojeti
7. Otočný knoflík horní rukojeti
8. Víčko palivové nádrže
9. Nožní pedál
10. Vzduchový filtr

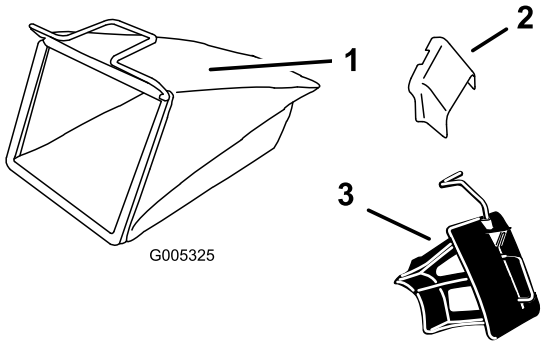

Obrázek 14

1. Sběrací koš
2. Boční vyhazovací kanál
3. Mulčovací nástavec (nainstalovaný)

Technické údaje

Model	Hmotnost	Délka	Šířka	Výška
20999	38 kg	157cm	56 cm	112 cm

Obsluha

Doplňování paliva do nádrže

Doporučené palivo:

- Nejlepších výsledků dosáhnete, když budete používat pouze čistý, čerstvý (ne starší než 30 dnů) bezolovnatý benzín s oktanovým číslem kolem 87 nebo vyšším (metoda stanovení (R+M)/2).
- **Etanol**: Přijatelná jsou i paliva až s až 10 % etanolu (gasohol) nebo 15 % MTBE (metytercbutyléter). Etanol a MTBE jsou různé látky. Paliva s více než 15 % etanolu (E15) nejsou schválena k použití. **Nikdy nepoužívejte paliva obsahující více než 10 % etanolu**, například E15 (obsahuje 15 % etanolu), E20 (obsahuje 20 % etanolu) nebo E85 (obsahuje až 85 % etanolu). Použití neschváleného paliva může mít za následek problémy s výkonem nebo poškození motoru, na které se nevztahuje záruka.
- **Nepoužívejte** benzín obsahující metanol.
- **Neuchovávejte** palivo přes zimu v palivové nádrži nebo nádobách na palivo bez použití stabilizátoru paliva.
- **Nepřidávejte** do benzínu olej.

Důležité: Pro snadnější spouštění motoru přidávejte po celou sezónu do paliva stabilizační aditivum. Nepoužívejte benzin starší než 30 dní. Před uskladněním sekačky po dobu delší než 30 dnů spotřebujte veškeré palivo.

Nepoužívejte jiná aditiva než stabilizační aditivum. Nepoužívejte stabilizační aditiva na bázi alkoholu (např. etanol, metanol nebo isopropylalkohol).

⚠ NEBEZPEČÍ

Palivo je vysoce hořlavé a výbušné. Požár nebo výbuch paliva může vám nebo jiným osobám způsobit popálení.

- **Aby nedošlo ke vznícení paliva od statického náboje, položte před tankováním nádobu s palivem nebo sekačku přímo na zem, nikoli na vozidlo nebo nějaký předmět.**
- **Tankujte ve venkovním prostoru, když je motor studený. Utřete rozlité palivo.**
- **Nemanipulujte s palivem v blízkosti otevřeného ohně nebo jisker nebo když kouříte.**
- **Skladujte palivo ve schválené nádobě, mimo dosah dětí.**

1. Očistěte okolí uzávěru palivové nádrže a uzávěr odšroubujte (Obrázek 15).

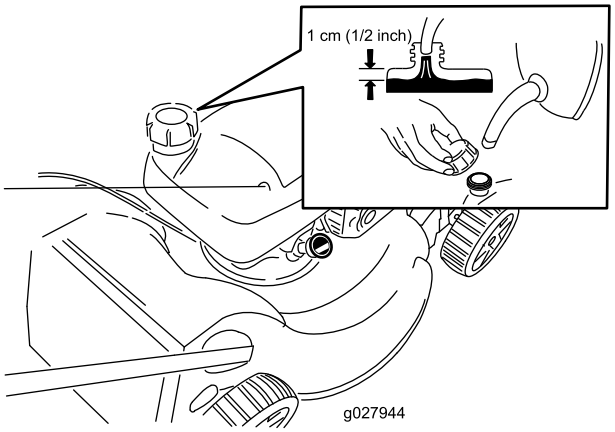

Obrázek 15

2. Naplňte palivovou nádrž tak, aby byl alespoň 1 cm od spodní části krku volný a benzín mohl expandovat.
3. Nasaďte uzávěr palivové nádrže a pořádně ho zašroubujte.

Kontrola hladiny motorového oleje

Servisní interval: Při každém použití nebo denně

Maximální náplň: 0,59 l, typ: SAE 30 detergentní olej s API klasifikací SF, SG, SH, SJ, SL nebo vyšší.

1. Umístěte stroj na rovnou plochu.
2. Vytáhněte měrku (Obrázek 16).

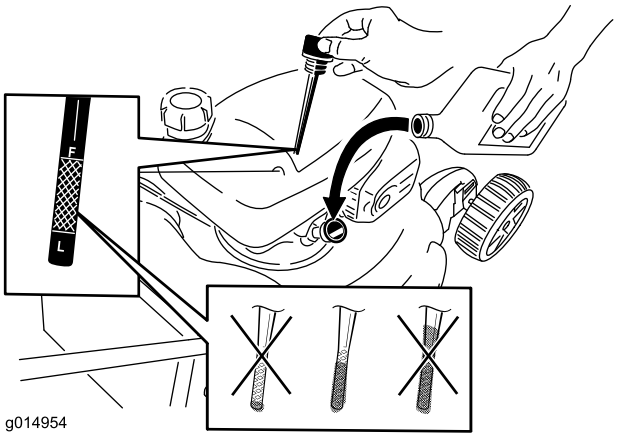

Obrázek 16

3. Otřete měrku čistým hadříkem.
4. Vložte měrku do plnicí trubky a zašroubujte ji až na doraz.
5. Vyjměte měrku a odečtěte z ní hladinu oleje; viz Obrázek 16.
   - Pokud je hladina oleje příliš nízká, pomalu do plnicí trubice přidejte malé množství oleje a poté opakujte kroky 3 až 5, dokud nebude dosaženo správné hladiny oleje, jak je znázorněno na Obrázek 16.
   - Pokud je hladina oleje příliš vysoká, vypusťte přebytečný olej, dokud nebude na rysce dosaženo správné hladiny oleje. Pokyny pro vypuštění přebytečného oleje najdete v Výměna motorového oleje (strana 17).

     Důležité: Je-li hladina oleje v klikové skříni příliš nízká nebo příliš vysoká a vy spustíte motor, můžete ho tím poškodit.
6. Rukou pevně zasuňte měrku.

Nastavení výšky sekání

⚠ DŮLEŽITÉ UPOZORNĚNÍ

Při nastavování výšky sekání se můžete dostat do kontaktu s pohyblivým nožem, který může způsobit vážné poranění.

- **Vypněte motor a počkejte, dokud se všechny pohyblivé součásti nezastaví.**
- **Při nastavování výšky sekání nestrkejte prsty pod kryt.**

⚠ VÝSTRAHA

Pokud byl spuštěný motor, tlumič výfuku bude žhavý a může způsobit vážné popálení. Nepřibližujte se ke žhavému tlumiči výfuku.

Nastavte výšku sekání podle potřeby. Nastavte všechna čtyři kola do stejné výšky.

Poznámka: Chcete-li výšku zvětšit, posuňte všechny 4 páky pro nastavení výšky sekání dopředu; chcete-li výšku zmenšit, přesuňte všechny páky dozadu (Obrázek 17).

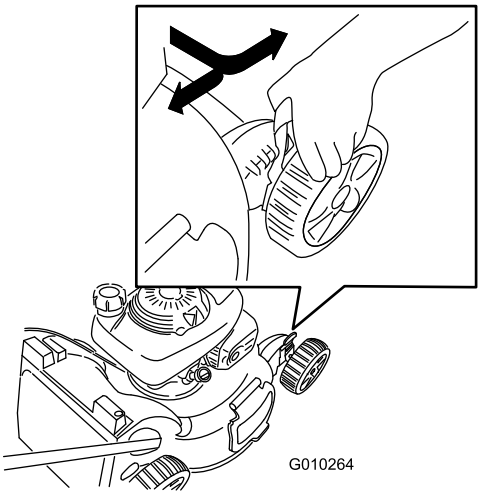

Obrázek 17

Poznámka: Nastavení výšky sekání je 25 mm, 38 mm, 51 mm, 64 mm, 76 mm, 89 mm, 102 mm a 114 mm.

Nastavení výšky horní rukojeti

Horní rukojeť musíte zvednout nebo spustit dolů do polohy pohodlné pro Vaši práci.

Poznámka: Horní rukojeť nemůžete zvednout výše než sklon spodní rukojeti.

1. Povolte otočný knoflík horní rukojeti (Obrázek 18).

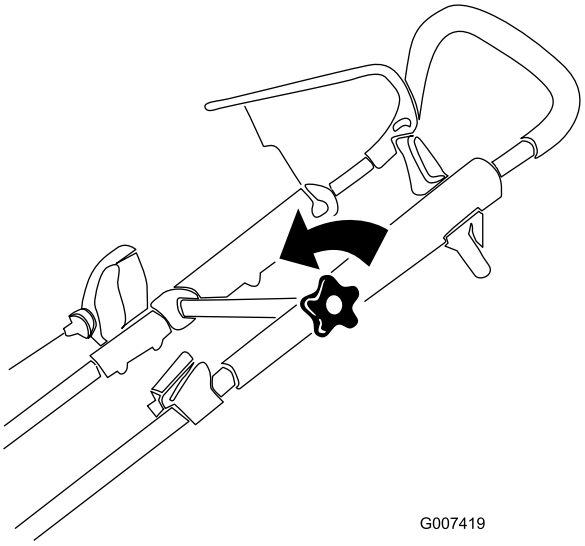

Obrázek 18

2. Přesuňte horní rukojeť do požadované polohy (Obrázek 19).

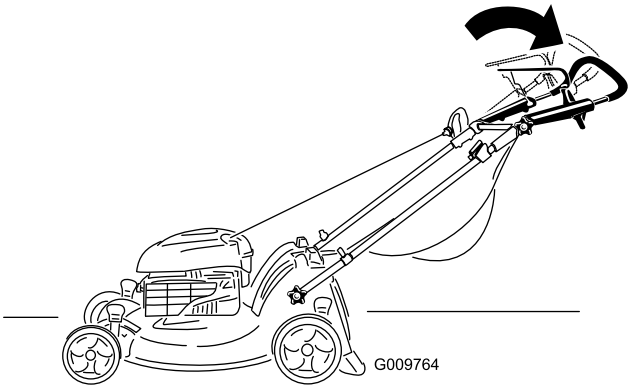

Obrázek 19

3. Pevně utáhněte otočný knoflík horní rukojeti (obrázek 19).

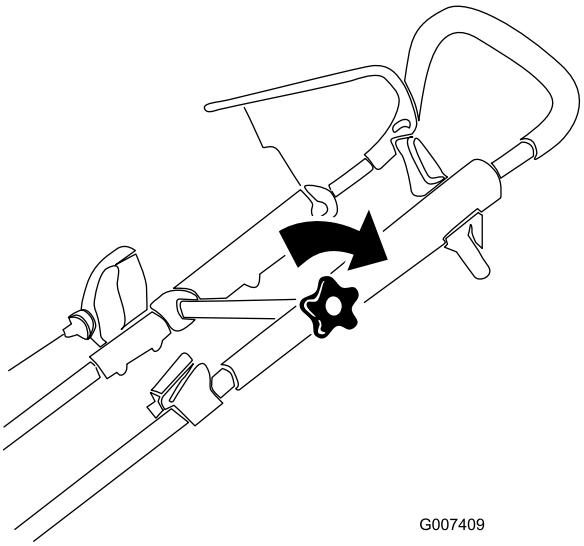

Obrázek 20

Spuštění motoru

Důležité: Stroj je vybaven bezpečnostním systémem, který neumožňuje jeho spuštění, pokud na něm není bezpečně nainstalován mulčovací nástavec nebo sběrací koš.

1. Namontujte na stroj mulčovací nástavec (Obrázek 21) nebo sběrací koš (Obrázek 22).

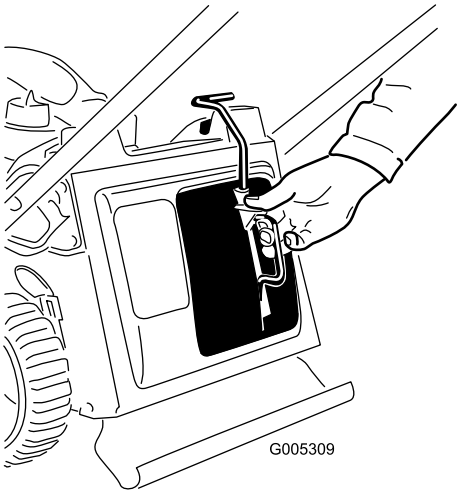

Obrázek 21

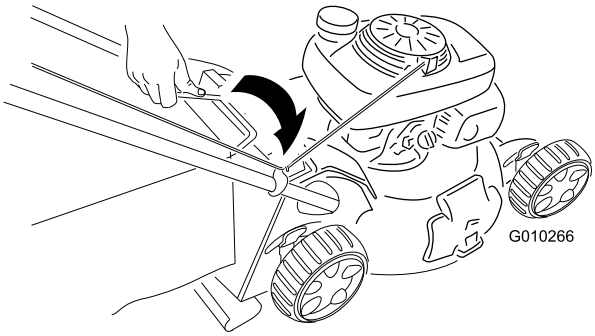

Obrázek 22

2. Přitlačte ovládací tyč žacího nože k držadlu a zatáhněte za ruční startér (Obrázek 23).

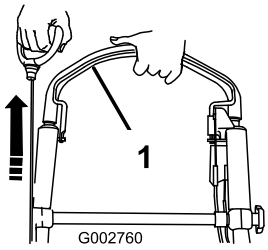

Obrázek 23

1. Ovládací tyč žacího nože

Poznámka: Nemůžete-li stroj stále spustit, obraťte se na autorizované servisní středisko.

3. Přezkoušejte bezpečnostní systém stroje podle pokynů uvedených v části Test bezpečnostního systému stroje při uskladnění.

Použití ručního pohonu

V případě použití ručního pohonu se jednoduše pohybujte volnou chůzí a tlačte stroj před sebou, s rukama na horním držadle a s lokty u těla (Obrázek 24 a Obrázek 25).

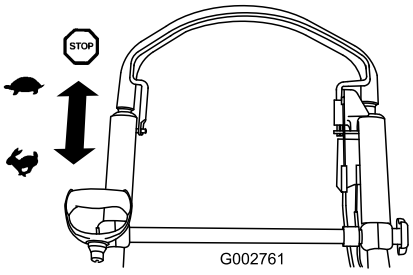

Obrázek 24

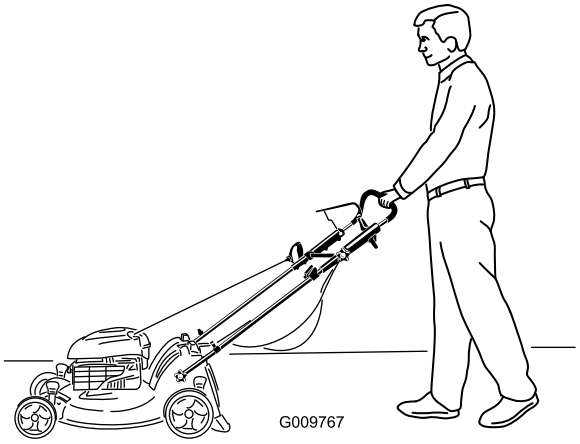

Obrázek 25

Poznámka: Pokud se stroj nepohybuje volně zpět po práci s vlastním pohonem, zastavte se, přidržte ruce na místě a umožněte, aby stroj popojel několik centimetrů dopředu pro odpojení pohonu kol. Můžete také zkusit dosáhnout pod rukojetí vlastního kroku na kovovou rukojeť a zatlačit stroj o několik centimetrů dopředu. Pokud se stroj stále nepohybuje vzad volně, obraťte se na autorizované servisní středisko.

Zastavení motoru

Servisní interval: Při každém použití nebo denně—Dbejte na to, aby se motor zastavil do 3 sekund po uvolnění ovládací tyče žacího nože.

Abyste vypnuli motor, uvolněte ovládací tyč žacího nože.

Důležité: Po uvolnění ovládací tyče žacího nože by se motor i nůž měly do 3 sekund zastavit. Pokud se řádně nezastaví, přestaňte sekačku okamžitě používat a kontaktujte autorizované servisní středisko.

Mulčování

Stroj je podle továrního nastavení schopen vtlačovat jemně posekanou trávu a listí zpět do trávníku.

Před mulčováním vyjměte ze stroje sběrací koš (viz Sejmutí sběracího koše (strana 14)). Před mulčováním odmontujte ze stroje boční vyhazovací kanál a zajistěte dvířka bočního vyhazovacího otvoru (viz Vyjmutí bočního vyhazovacího kanálu (strana 15)).

Důležité: Stroj je vybavený bezpečnostním vypínačem, který zabraňuje nastartování, dokud není na stroji bezpečně nainstalován mulčovací nástavec (Obrázek 26).

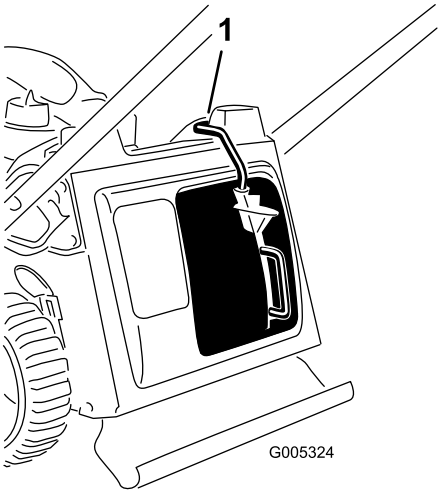

Obrázek 26

1. Horní část páky mulčovacího nástavce ve spodní části kanálu

Sbírání trávy

Chcete-li posekanou trávu a listí z trávníku sesbírat, použijte sběrací koš.

⚠ DŮLEŽITÉ UPOZORNĚNÍ

Z opotřebeného sběracího koše mohou odlétávat drobné kamínky a jiné podobné úlomky směrem k vám a okolostojícím osobám a způsobit vážné zranění nebo smrt.

Pravidelně sběrací koš kontrolujte. Je-li poškozený, vyměňte jej za nový sběrací koš Toro.

Před sběrem trávy sejměte ze stroje boční vyhazovací kanál a zablokujte boční vyhazovací dvířka (viz Vyjmutí bočního vyhazovacího kanálu (strana 15)).

⚠ DŮLEŽITÉ UPOZORNĚNÍ

Žací nůž je ostrý; při kontaktu s nožem může dojít k vážnému poranění.

Před opuštěním provozní pozice vypněte motor a počkejte, dokud se všechny pohyblivé součásti nezastaví.

Připevnění sběracího koše

1. Odmontujte mulčovací nástavec (Obrázek 27).

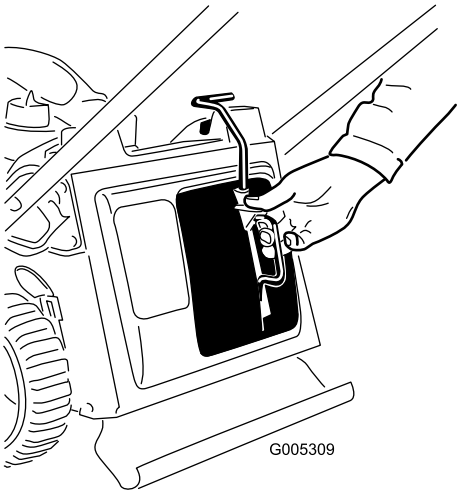

Obrázek 27

2. Protáhněte lanko startéru okolo spodního vedení lanka (Obrázek 28).

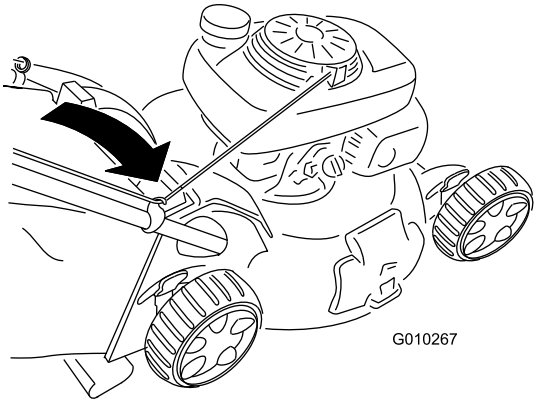

Obrázek 28

Poznámka: Dolní vedení lanka uvolní lanko startéru, když zatáhnete za držadlo ručního startéru.

3. Zasuňte rukojeť sběracího koše do drážek na horní části stroje (Obrázek 29).

Důležité: Stroj je vybaven bezpečnostním spínačem, který zabrání spuštění stroje, pokud jste na stroj nejdříve bezpečně nenamontovali sběrací koš.

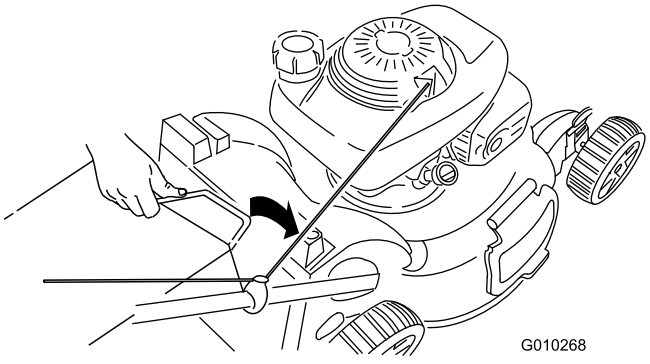

Obrázek 29

Sejmutí sběracího koše

1. Protáhněte lanko startéru okolo dolního vedení lanka (Obrázek 30).

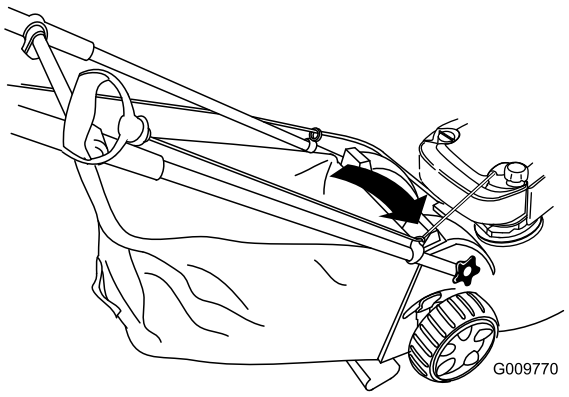

Obrázek 30

2. Zvedněte rukojeť sběracího koše z drážek na horní části stroje a vyjměte koš ze stroje (Obrázek 31).

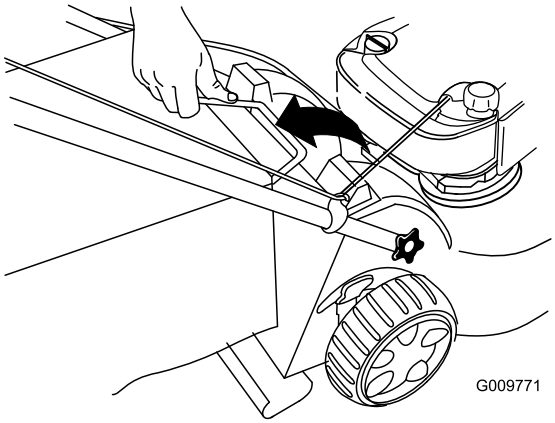

Obrázek 31

3. Zasuňte mulčovací nástavec (Obrázek 32).

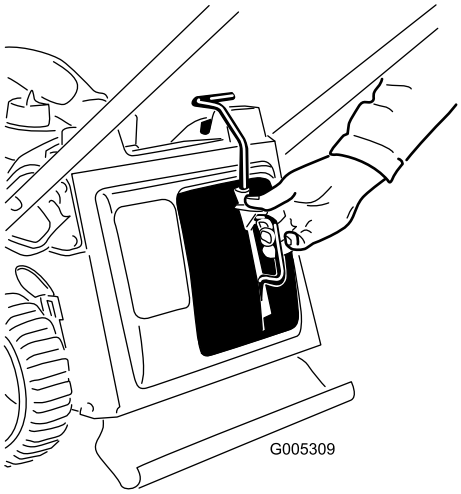

Obrázek 32

Vyhazování kousků trávy bočním otvorem

Při sekání velmi vysoké trávy použijte boční vyhazovací otvor.

Pokud je na stroji připevněný sběrací koš, před použitím bočního vyhazovacího otvoru ho vyjměte a nasaďte mulčovací nástavec (viz Sejmutí sběracího koše (strana 14)).

Důležité: Stroj je vybavený bezpečnostním vypínačem, který zabraňuje nastartování, dokud není na stroji bezpečně nainstalován mulčovací nástavec (viz Mulčování (strana 12)).

Montáž bočního vyhazovacího kanálu

1. Odblokujte dvířka bočního vyhazovacího otvoru (Obrázek 33).

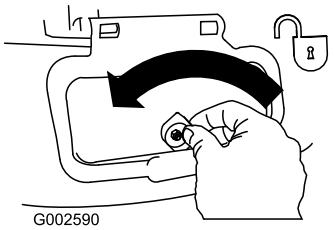

Obrázek 33

2. Zvednutím otevřete dvířka bočního vyhazovacího otvoru (Obrázek 34).

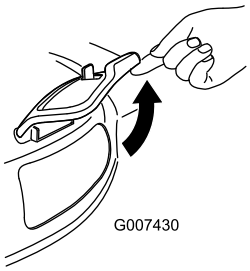

Obrázek 34

3. Namontujte boční vyhazovací kanál a dvířka přiklopte na něj (Obrázek 35).

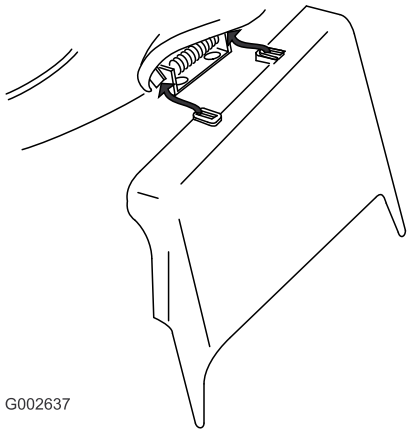

Obrázek 35

Vyjmutí bočního vyhazovacího kanálu

Při vyjímání bočního vyhazovacího kanálu opakujte výše popsané kroky v opačném pořadí.

Důležité: Po zavření dvířek bočního vyhazovacího otvoru je zablokujte (Obrázek 36).

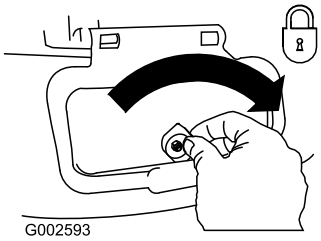

Obrázek 36

Provozní tipy

Všeobecná doporučení k sekání

- Odstraňte z trávníku klacky, kameny, dráty, větve a jiné předměty, na které by mohl žací nůž narazit.
- Zabraňte kontaktu žacího nože s tvrdými předměty. Nikdy záměrně nepřejíždějte sekačkou přes žádný předmět.
- Pokud sekačka narazí na tvrdý předmět nebo začne vibrovat, okamžitě vypněte motor, odpojte koncovku zapalovací svíčky a zkontrolujte, zda sekačka není poškozená.
- Pro dosažení maximální výkonnosti namontujte před začátkem sezóny nový žací nůž.
- V případě potřeby vyměňte žací nůž za náhradní nůž Toro.

Sekání trávy

- Sekejte najednou vždy pouze asi třetinu výšky trávy. Pokud tráva není řídká nebo pokud není pozdní podzim, kdy se růst trávy zpomaluje, nenastavujte výšku pod hodnotu 51 mm. Postupujte podle pokynů v části Nastavení výšky sekání (strana 10).
- Sekáte-li trávu vyšší než 15 cm, nastavte maximální výšku sekání a pohybujte se pomaleji. Nejlepších výsledků dosáhnete, zopakujete-li sekání s menší výškou nastavení. Je-li tráva příliš vysoká, může se sekačka ucpat a motor se zastaví.
- Sekejte pouze suchou trávu a listí. Mokrá tráva a listí mají tendenci tvořit chomáče a mohou způsobit ucpání sekačky nebo zastavení motoru.

⚠ DŮLEŽITÉ UPOZORNĚNÍ

Na mokré trávě nebo listí můžete uklouznout, dostat se do kontaktu s žacím nožem a způsobit si vážné zranění. Sekejte pouze za sucha.

- Střídejte směr sekání. Pomáhá to rozptylovat posekanou trávu po trávníku a dosáhnout rovnoměrného hnojení.
- Pokud výsledný vzhled trávníku není uspokojivý, vyzkoušejte následující:
  - Vyměňte žací nůž nebo jej nechte nabrousit.
  - Pohybujte se při sekání pomaleji.
  - Nastavte na stroji větší výšku sekání.
  - Sekejte trávu častěji.
  - Postupujte v překrývajících se pruzích místo plných pruhů při každém průchodu.
  - Nastavte výšku sekání u předních kol o jeden stupeň níž než u zadních kol. Například přední kola nastavte na výšku 51 mm a zadní kola na 64 mm.

Sekání listí

- Dbejte na to, aby po sekání tráva polovinou své výšky přesahovala vrstvu listí. Možná budete muset přejet sekačkou přes listí vícekrát.
- Pokud vrstva listí na trávníku přesahuje 13 cm, nastavte přední výšku sekání o jeden nebo dva stupně výš než zadní výšku sekání.
- Pokud sekačka neseká listy dostatečně nadrobno, zpomalte.

Údržba

Poznámka: Z normálního místa obsluhy určete levou a pravou stranu stroje.

Doporučený harmonogram údržby

Servisní interval	Postup při údržbě
Po prvních 5 hodinách	• Vyměňte motorový olej.
Při každém použití nebo denně	• Zkontrolujte hladinu motorového oleje. • Dbejte na to, aby se motor zastavil do 3 sekund po uvolnění ovládací tyče žacího nože. • Vyčistěte spodní stranu stroje.
Po každých 25 hodinách provozu	• Vyměňujte vzduchový filtr jednou ročně; častěji při provozu v prašném prostředí.
Po každých 50 hodinách provozu	• Vyměňte motorový olej. Při provozu v prašném prostředí provádějte jeho výměnu častěji.
Každý rok	• Promažte ozubené soukolí. • Promažte horní rukojeť.
Každý rok nebo před uskladněním	• Vyměňte motorový olej. Při provozu v prašném prostředí provádějte jeho výměnu častěji. • Vyměňte žací nůž.

Důležité: Další pokyny k postupům údržby naleznete v návodu k obsluze motoru.

Příprava na údržbu

1. Vypněte motor a počkejte, dokud se všechny pohyblivé součásti nezastaví.
2. Před prováděním údržby odpojte koncovku zapalovací svíčky (Obrázek 37).

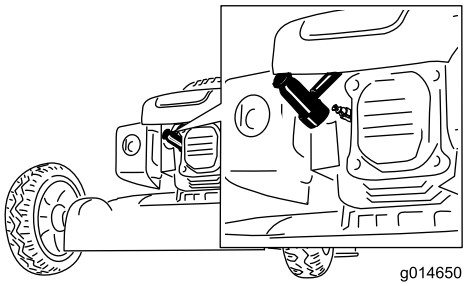

Obrázek 37

3. Po dokončení údržbářských prací připojte koncovku zpět k zapalovací svíčce.

Důležité: Abyste stroj mohli naklonit kvůli výměně oleje nebo žacího nože, spotřebujte nejprve během normálního provozu palivo v nádrži. Je-li nezbytné naklonit stroj před spotřebováním paliva, odčerpejte palivo ručním palivovým čerpadlem. Naklánějte stroj na stranu vždy tak, aby měrka oleje byla dole.

⚠ DŮLEŽITÉ UPOZORNĚNÍ

Naklonění stroje může způsobit vytékání paliva. Palivo je hořlavé, výbušné a může způsobit zranění.

Spotřebujte palivo provozem nebo je odčerpejte ručním čerpadlem; nikdy násoskou.

Výměna vzduchového filtru

Servisní interval: Po každých 25 hodinách provozu

1. Uvolněte otočný knoflík a otevřete kryt motoru (Obrázek 38).

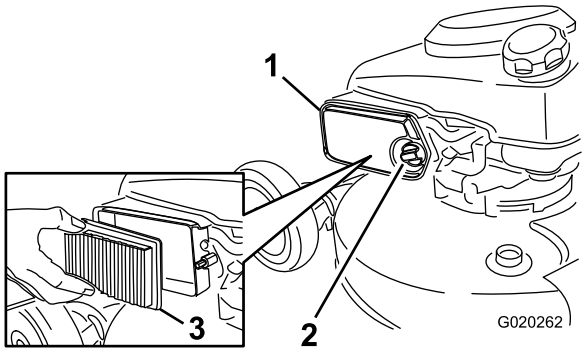

Obrázek 38

1. Kryt
2. Knoflík
3. Vzduchový filtr

2. Vyměňte vzduchový filtr (Obrázek 38).
3. Upevněte kryt.

Výměna motorového oleje

Servisní interval: Po prvních 5 hodinách

Po každých 50 hodinách provozu

Každý rok nebo před uskladněním

Poznámka: Maximální náplň: 0,59 l, typ: SAE 30 detergentní olej s API klasifikací SF, SG, SH, SJ, SL nebo vyšší.

1. Umístěte stroj na rovnou plochu.
2. V palivové nádrži nesmí být žádné nebo jen velmi málo paliva, aby nevytékalo při naklonění sekačky na stranu.
3. Několik minut před výměnou oleje spusťte motor, aby se olej zahřál.

   Poznámka: Zahřátý olej má lepší viskozitu a odnáší více nečistot.
4. Odpojte koncovku zapalovací svíčky; viz Příprava na údržbu (strana 16).
5. Umístěte nádobu na vypuštěný olej vedle stroje na straně hladinové měrky.
6. Vytáhněte měrku z plnicí trubice oleje (Obrázek 39).

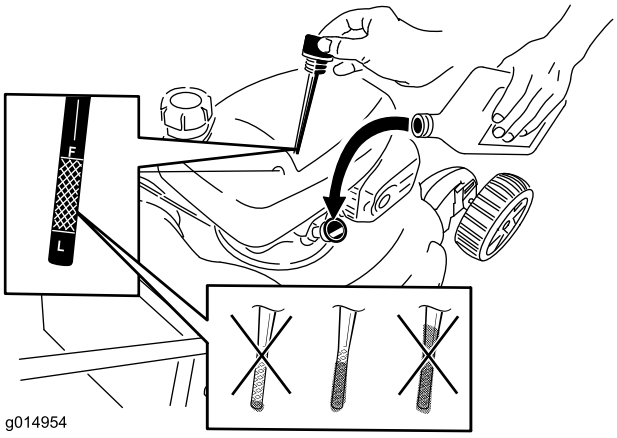

Obrázek 39

7. Nakloňte stroj na stranu s plnicí trubicí oleje otočenou dolů a vylijte použitý olej plnicí trubicí do nádoby na vypuštěný olej (Obrázek 40).

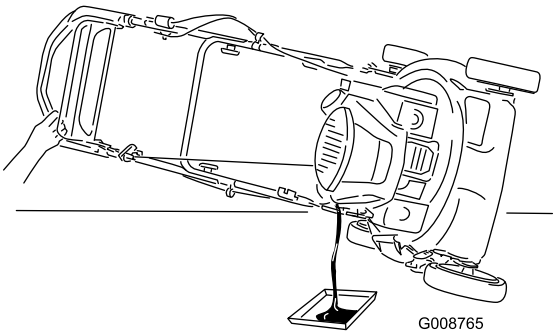

Obrázek 40

8. Po vypuštění použitého oleje vraťte stroj do provozní polohy.
9. Prostřednictvím olejové plnicí trubice naplňte klikovou skříň přibližně ze 3/4 olejem.

   Poznámka: Maximální náplň: 0,59 l, typ: SAE 30 detergentní olej s API klasifikací SF, SG, SH, SJ, SL nebo vyšší.
10. Otřete měrku čistým hadříkem.
11. Vložte měrku do plnicí trubky a zašroubujte ji až na doraz.
12. Vyjměte měrku a odečtěte z ní hladinu oleje; viz Obrázek 39.
    - Pokud je hladina oleje příliš nízká, pomalu do plnicí trubice přidejte malé množství oleje a poté opakujte kroky 10 až 12, dokud nebude dosaženo správné hladiny oleje, jak je znázorněno na Obrázek 39.
    - Pokud je hladina oleje příliš vysoká, vypusťte přebytečný olej, dokud nebude na rysce dosaženo správné hladiny oleje.

      Důležité: Je-li hladina oleje v klikové skříni příliš nízká nebo příliš vysoká a vy spustíte motor, můžete ho tím poškodit.
13. Rukou pevně zasuňte měrku.
14. Použitý olej odevzdejte do místního recyklačního střediska.

Mazání ozubeného soukolí

Servisní interval: Každý rok

1. Odšroubujte upevňovací šroub uprostřed každého zadního kola a **zadní** kola odmontujte.
2. Naneste mazací olej na vnitřní a vnější stranu soukolí, jak je znázorněno na obrázku Obrázek 41.

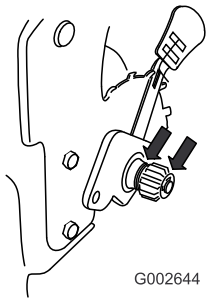

Obrázek 41

3. Namontujte zadní kola.

Mazání horní rukojeti

Servisní interval: Každý rok

Promažte jednou za rok nebo podle potřeby levou a pravou stranu horní rukojeti pomocí rozprašovače silikonového oleje s nízkou viskozitou.

1. Nastříkejte olej na vnější plastový konec vnitřní rukojeti (Obrázek 42).

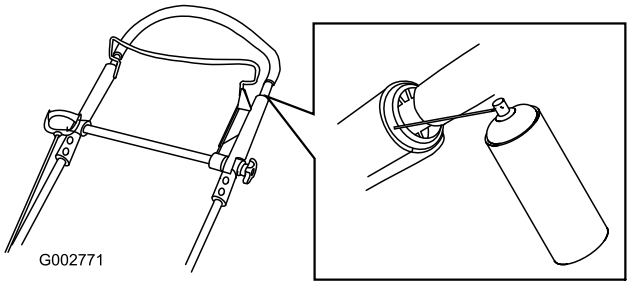

Obrázek 42

Poznámka: Použitím hadičky dodávané se sprejem lze nasměrovat proud oleje.

2. Zatlačte horní rukojeť zcela dolů a nastříkejte olej na vnitřní plastový povrch vnější rukojeti (Obrázek 43).

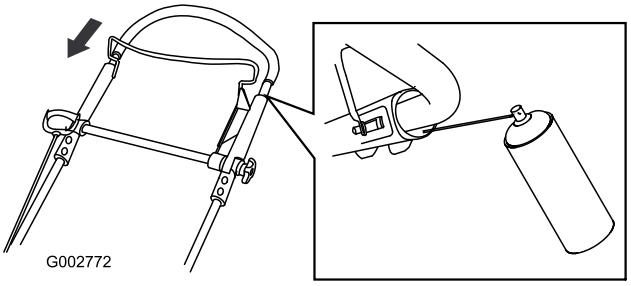

Obrázek 43

Seřízení lanka ručního pohonu

1. Povolte matici na držáku kabelu (Obrázek 44).

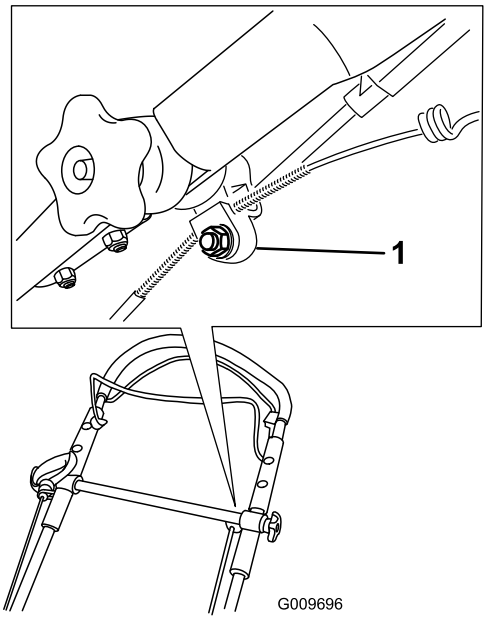

Obrázek 44

1. Držák kabelu

2. Přitáhněte horní rukojeť směrem nahoru a zcela dozadu.

   Poznámka: Pokud se rukojeť nepohybuje plynule, postupujte podle pokynů uvedených v části Mazání horní rukojeti (strana 18).

3. Stáhněte plášť kabelu směrem dolů tak, aby byl obnažený kabel napnutý (Obrázek 45).

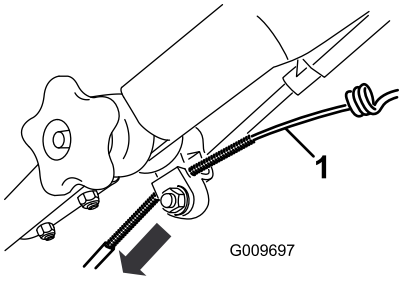

Obrázek 45

1. Obnažený kabel

4. Vytáhněte plášť kabelu nahoru o 3 mm.

   Poznámka: K horní straně držáku černého kabelu můžete přiložit pravítko a změřit, o kolik se posunul horní konec pláště kabelu (Obrázek 46).

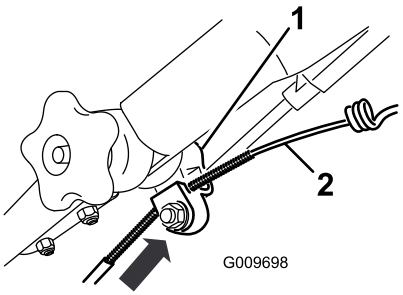

Obrázek 46

1. Držák kabelu
2. Plášť kabelu

Poznámka: Posunutím pláště kabelu směrem nahoru se sníží pojezdová rychlost; posunutím pláště kabelu směrem dolů se zvýší pojezdová rychlost.

5. Pevně utáhněte matici.
6. Spusťte stroj a zkontrolujte nastavení.

Poznámka: Pokud ruční pohon není správně nastavený, opakujte tento postup.

Výměna žacího nože

Servisní interval: Každý rok nebo před uskladněním

Důležité: ***Pro správné namontování žacího nože budete potřebovat momentový klíč.*** **Pokud nemáte momentový klíč nebo si provedením montáže nejste jistí, obraťte se na autorizované servisní středisko.**

Po každém spotřebování paliva zkontrolujte žací nůž. Je-li žací nůž poškozený nebo prasklý, okamžitě jej vyměňte. Je-li ostří žacího nože tupé nebo poškozené, nechte je nabrousit nebo je vyměňte.

⚠ DŮLEŽITÉ UPOZORNĚNÍ

Žací nůž je ostrý; při kontaktu s nožem může dojít k vážnému poranění.

Při manipulaci se žacím nožem používejte rukavice.

1. Odpojte koncovku zapalovací svíčky, viz část Příprava na údržbu (strana 16).
2. Stroj naklánějte na stranu vždy tak, aby měrka oleje byla dole.
3. K zajištění žacího nože použijte dřevěný špalek (Obrázek 47).

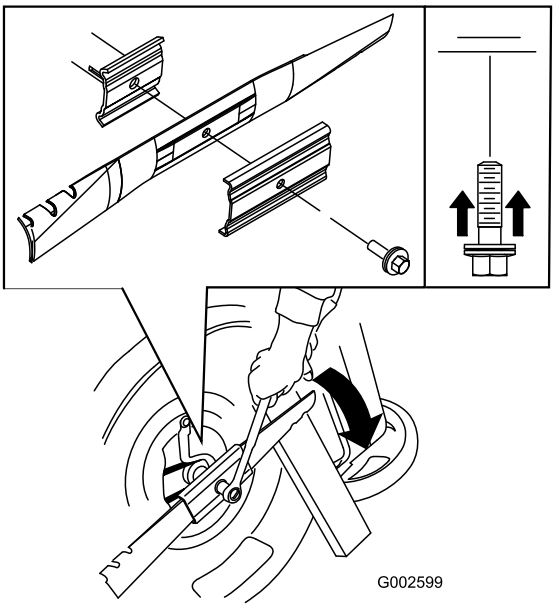

Obrázek 47

4. Sundejte žací nůž a uložte si veškeré upevňovací součástky (Obrázek 47).
5. Namontujte nový žací nůž a všechny upevňovací součástky (Obrázek 47).

Důležité: Zakřivené konce žacího nože musí směřovat ke krytu stroje.

6. Momentovým klíčem utáhněte upevňovací šroub žacího nože při použití utahovacího momentu 82 Nm.

Důležité: Při použití momentu 82 Nm je šroub pevně utažen. Zajistěte žací nůž dřevěným špalkem a utahovákem nebo klíčem šroub pevně utáhněte. Přetáhnout šroub je velmi obtížné.

Čištění spodní části stroje

Servisní interval: Při každém použití nebo denně

⚠ DŮLEŽITÉ UPOZORNĚNÍ

Zpod krytu sekačky se může uvolňovat materiál.

- **Používejte ochranné brýle.**
- **Neopouštějte pozici při provozu (za rukojetí).**
- **Nedovolte, aby v blízkosti sekačky kdokoli stál.**

1. S motorem spuštěným na rovném dlážděném povrchu stříkejte proud vody před pravé zadní kolo (Obrázek 48).

   Poznámka: Voda bude stříkat do prostoru, kde se pohybuje žací nůž, a odstraňovat zbytky trávy.

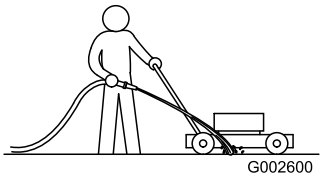

Obrázek 48

2. Jakmile přestanou vypadávat zbytky rozsekané trávy, zastavte vodu a přesuňte stroj na suché místo.
3. Nastartujte na několik minut motor, aby mohla vyschnout spodní strana sekačky a nedocházelo ke vzniku koroze.

Uskladnění

Příprava stroje k uskladnění

⚠ DŮLEŽITÉ UPOZORNĚNÍ

Výpary paliva mohou explodovat.

- **Neskladujte palivo po dobu delší než 30 dnů.**
- **Neskladujte sekačku v uzavřeném prostoru poblíž otevřeného ohně.**
- **Před uskladněním sekačky nechte vychladnout motor.**

1. Při posledním tankování v roce přidejte do paliva stabilizátor, jak doporučuje výrobce motoru.
2. Nechte stroj běžet, dokud se palivo nespotřebuje a motor se nezastaví.
3. Nasyťte motor a znovu jej spusťte.
4. Nechte motor běžet, dokud se nezastaví. Jakmile motor nejde nastartovat, je dostatečně suchý.
5. Odpojte koncovku zapalovací svíčky.
6. Vymontujte svíčku, do otvoru pro svíčku nalijte 30 ml oleje a několikrát pomalu zatáhněte za lanko startéru, aby se olej rozmístil po celém válci, aby v období mimo sezónu nevznikala ve válci koroze.
7. Namontujte volně zapalovací svíčku.
8. Utáhněte všechny matice a šrouby.

Složení rukojeti

Vzpřímená poloha

1. Sešlápněte nožní pedál a přidržte jej (Obrázek 49).

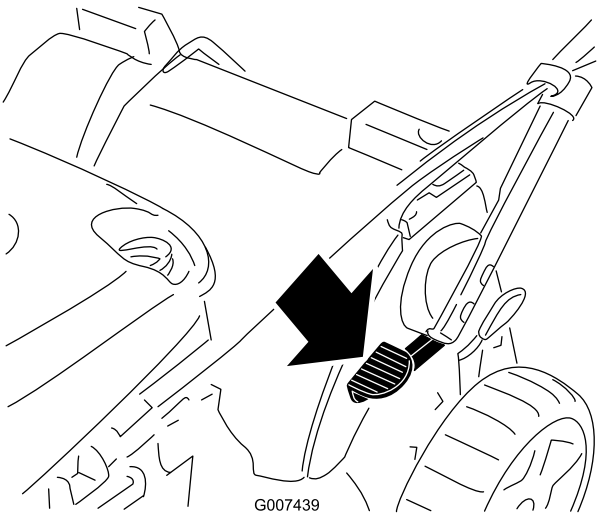

Obrázek 49

2. Přesuňte rukojeť do vzpřímené polohy (Obrázek 50).

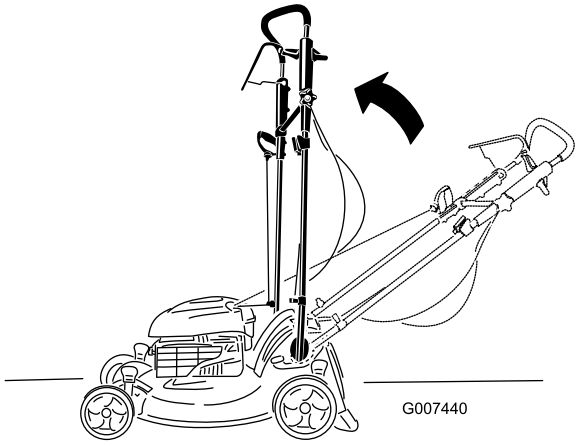

Obrázek 50

Přední poloha

1. Po nastavení rukojeti do vzpřímené polohy sešlápněte nožní pedál a přidržte jej.
2. Přemístěte rukojeť do přední krajní polohy a povolte horní otočný knoflík rukojeti (Obrázek 51).

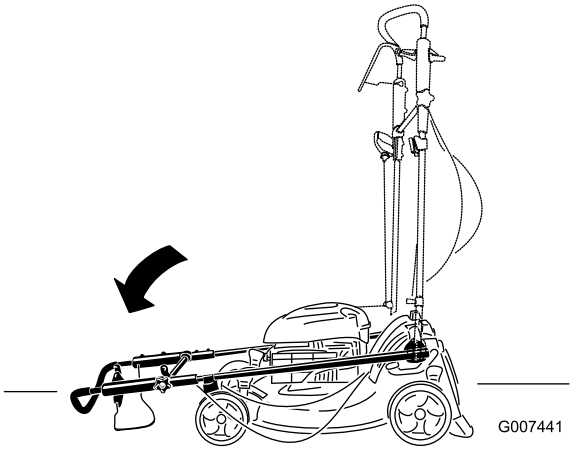

Obrázek 51

3. Rozložení rukojeti viz 1 Rozložení rukojeti (strana 5).

Použití stroje po uskladnění

1. Zkontrolujte a dotáhněte všechny upevňovací prvky.
2. Vyjměte koncovku zapalovací svíčky a natočte rychle motor zatažením za držadlo ručního startéru, abyste z válce vyhnali přebytečný olej.
3. Namontujte zapalovací svíčku a utáhněte ji momentovým klíčem na 20 Nm.
4. Proveďte veškeré postupy údržby; viz Údržba (strana 16).
5. Zkontrolujte hladinu oleje motoru; viz Kontrola hladiny motorového oleje (strana 10).
6. Palivovou nádrž naplňte čerstvým palivem, viz Doplňování paliva do nádrže (strana 9).
7. Připojte kabel k zapalovací svíčce.
8. Přezkoušejte bezpečnostní systém stroje; viz Přezkoušení bezpečnostního systému stroje (strana 21).

Přezkoušení bezpečnostního systému stroje

1. Přemístěte stroj na rovnou plochu.
2. Vypněte motor a počkejte, dokud se všechny pohyblivé součásti nezastaví.
3. Pokud ke stroji není připevněn sběrací koš, odstraňte nástavec vyhazovacího otvoru a sběrací koš nasaďte.
4. Spusťte motor.
5. Za chodu motoru nadzvedněte pravý horní zadní roh sběracího koše tak, aby se drátěný rám koše na pravém horním předním rohu sběracího koše úplně vysunul z pravé drážky (Obrázek 52). **Motor by se měl zastavit.**

   Poznámka: Na pravé drážce je umístěn spínač bezpečnostního blokování.

   Důležité: Při provádění tohoto kroku nepřepínejte mimo provozní polohu.

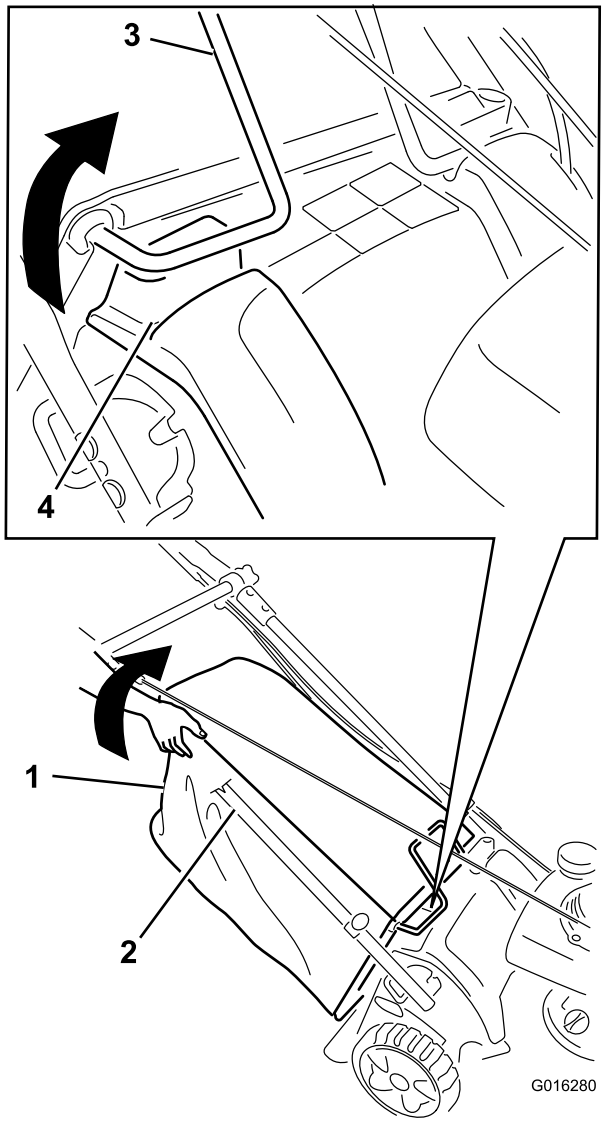

Obrázek 52

1. Sběrací koš
2. Pravá strana rukojeti byla částečně odstraněna z důvodu přehlednosti
3. Rám drátěného koše
4. Drážka

6. Pokud se motor při provádění této zkoušky nezastaví, zastavte jej uvolněním ovládací tyče na rukojeti, počkejte, až se všechny pohyblivé díly zastaví, a dopravte stroj k autorizovanému prodejci výrobků společnosti Toro, který provede řádnou opravu bezpečnostního systému.

Mezinárodní seznam distributorů

Distributor:	Země:	Tel. číslo:	Distributor:	Země:	Tel. číslo:
Agrolanc Kft	Maďarsko	36 27 539 640	Maquiver S.A.	Kolumbie	57 1 236 4079
Balama Prima Engineering Equip.	Hongkong	852 2155 2163	Maruyama Mfg. Co. Inc.	Japonsko	81 3 3252 2285
B-Ray Corporation	Jižní Korea	82 32 551 2076	Mountfield a.s.	Česká republika	420 255 704 220
Casco Sales Company	Portoriko	787 788 8383	Mountfield a.s.	Slovensko	420 255 704 220
Ceres S.A.	Kostarika	506 239 1138	Munditol S.A.	Argentina	54 11 4 821 9999
CSSC Turf Equipment (pvt) Ltd.	Srí Lanka	94 11 2746100	Norma Garden	Rusko	7 495 411 61 20
Cyril Johnston & Co.	Severní Irsko	44 2890 813 121	Oslinger Turf Equipment SA	Ekvádor	593 4 239 6970
Cyril Johnston & Co.	Irská republika	44 2890 813 121	Oy Hako Ground and Garden Ab	Finsko	358 987 00733
Equiver	Mexiko	52 55 539 95444	Parkland Products Ltd.	Nový Zéland	64 3 34 93760
Femco S.A.	Guatemala	502 442 3277	Perfetto	Polsko	48 61 8 208 416
ForGarder OU	Estonsko	372 384 6060	Pratoverde SRL.	Itálie	39 049 9128 128
G.Y.K. Company Ltd.	Japonsko	81 726 325 861	Prochaska & Cie	Rakousko	43 1 278 5100
Geomechaniki of Athens	Řecko	30 10 935 0054	RT Cohen 2004 Ltd.	Izrael	972 986 17979
Golf international Turizm	Turecko	90 216 336 5993	Riversa	Španělsko	34 9 52 83 7500
Guandong Golden Star	Čína	86 20 876 51338	Lely Turfcare	Dánsko	45 66 109 200
Hako Ground and Garden	Švédsko	46 35 10 0000	Solvert S.A.S.	Francie	33 1 30 81 77 00
Hako Ground and Garden	Norsko	47 22 90 7760	Spypros Stavrinides Limited	Kypr	357 22 434131
Hayter Limited (U.K.)	Spojené království	44 1279 723 444	Surge Systems India Limited	Indie	91 1 292299901
Hydroturf Int. Co Dubai	Spojené arabské emiráty	97 14 347 9479	T-Markt Logistics Ltd.	Maďarsko	36 26 525 500
Hydroturf Egypt LLC	Egypt	202 519 4308	Toro Australia	Austrálie	61 3 9580 7355
Irrimac	Portugalsko	351 21 238 8260	Toro Europe NV	Belgie	32 14 562 960
Irrigation Products Int'l Pvt Ltd.	Indie	0091 44 2449 4387	Valtech	Maroko	212 5 3766 3636
Jean Heybroek b.v.	Nizozemí	31 30 639 4611	Victus Emak	Polsko	48 61 823 8369

Zásady ochrany osobních údajů pro Evropu

Společnost Toro
Toro Warranty Company (Toro) při shromažďování informací respektuje vaše soukromí. Abychom mohli zpracovat vaše reklamace ze záruky a kontaktovat vás v případě stahování produktu z trhu, prosíme vás, abyste nám sdělili některé své osobní údaje, ať už přímo nebo u vašeho místního distributora společnosti Toro.

Systém záruk společnosti Toro je sídlí na serverech nacházejících se v USA, kde se mohou zákony o ochraně soukromí lišit od těch ve vaší zemi.

POSKYTNUTÍM OSOBNÍCH ÚDAJŮ SOUHLASÍTE SE ZPRACOVÁNÍM VAŠICH OSOBNÍCH INFORMACÍ TAK, JAK JE POPSÁNO V TĚCHTO ZÁSADÁCH OCHRANY SOUKROMÍ.

Způsob používání informací ve společnosti Toro
Společnost Toro může využít vaše osobní informace ke zpracování reklamací ze záruky a ke kontaktování vás v případě stahování produktu z trhu. Společnost Toto může sdílet vaše informace s pobočkami, distributory nebo ostatními obchodními partnery společnosti v souvislosti s kteroukoliv z těchto činností. Vaše osobní informace nebudeme prodávat žádné další společnosti. Vyhrazujeme si právo zveřejnit osobní údaje za účelem dosažení souladu s platnými zákony a se žádostí příslušných orgánů k řádnému provozování našich systémů, nebo pro ochranu vlastní i dalších uživatelů.

Uchovávání vašich osobních údajů
Osobní údaje uchováváme pouze do té doby, dokud je potřebujeme pro účely, pro které byly původně shromážděny, nebo pro jiné legitimní účely (například dodržení předpisů), případně do doby vyžadované příslušným zákonem.

Závazek společnosti Toro ohledně bezpečnosti vašich osobních údajů
Činíme vhodná opatření s cílem chránit bezpečnost vašich osobních údajů. Také podnikáme kroky pro to, abychom udrželi jejich přesnost a aktuálnost.

Přístup k vašim osobním údajům a jejich oprava
Pokud si přejete zkontrolovat nebo opravit své osobní údaje, kontaktujte nás prosím e-mailem na adrese legal@toro.com.

Australský zákon na ochranu spotřebitelů

Australští zákazníci naleznou podrobné informace o australském zákoně na ochranu spotřebitelů uvnitř balení nebo u místního distributora společnosti Toro.

Záruka Toro a Počáteční záruka Toro GTS

Podmínky a výrobky, na které se záruka vztahuje

Společnost Toro Company a její dceřiná společnost Toro Warranty Company poskytují na základě vzájemné dohody příslib původnímu kupujícímu[1], že zajistí opravu níže uvedeného výrobku Toro, pokud se u něho vyskytnou vady související s materiály či zpracováním nebo pokud motor, na který se vztahuje záruka Toro GTS (zaručené spouštění), nebude možno spustit prvním nebo druhým zatažením za spouštěč, a to za předpokladu, že bude prováděna pravidelná údržba podle požadavků uvedených v *Návodu k obsluze*.

Následující časová období se uplatňují od data koupě:

Výrobky	**Záruční lhůta**
Sekačky s pojezdem	
• Litinový kryt	5 let domácího použití[2] 90 dní komerčního použití
• Motor	5letá záruka GTS, Domácí použití[3]
• Baterie	2 roky
• Ocelový kryt	2 roky domácího použití[2] 30 dnů komerčního použití
• Motor	2letá záruka GTS, Domácí použití[3]
Sekačky TimeMaster	3 roky domácího použití[2] 90 dní komerčního použití
• Motor	3letá záruka GTS, Domácí použití[3]
• Baterie	2 roky
Elektrické ruční nástroje	2 roky domácího použití[2] Bez záruky pro komerční účely
Sněhové frézy	
• Jednostupňový	2 roky domácího použití[2] 45 dnů komerčního použití
• Motor	2letá záruka GTS, Domácí použití[3]
• Dvoustupňový	3 roky domácího použití[2] 45 dní komerčního použití
• Skluz, vychylovací plech skluzu a kryt skříně oběžného kola	Po celou dobu životnosti (pouze pro původního vlastníka)[5]
Elektrické sněhové frézy	2 roky domácího použití[2] Bez záruky pro komerční účely
Všechny jednotky se sedačkou uvedené níže	
• Motor	Viz záruka výrobce motoru[4]
• Baterie	2 roky Domácí použití[2]
• Příslušenství	2 roky domácího použití[2]
Zahradní traktory řady DH	2 roky domácího použití[2] 30 dnů komerčního použití
Zahradní traktory řady XLS	3 roky domácího použití[2] 30 dnů komerčního použití
Řada TimeCutter	3 roky domácího použití[2] 30 dnů komerčního použití
Sekačky TITAN	3 roky nebo 240 hodin[5]
• Kostra	Po celou dobu životnosti (pouze pro původního vlastníka)[6]

[1]Původní vlastník je osoba, která produkt značky Toro zakoupila jako první majitel.

[2]Domácími účely se myslí použití výrobku na pozemku vašeho bydliště. Použití na více než jednom místě se považuje za komerční použití a na to se vztahuje komerční záruka.

[3]Počáteční záruka Toro GTS se nevztahuje na výrobky, které se používají ke komerčním účelům.

[4]Některé motory použité u produktů Toro podléhají záruce výrobce motoru.

[5]Cokoli nastane jako první.

[6]Doživotní záruka na kostru – pokud hlavní kostra, sestávající se ze svařovaných částí, které tvoří draka, ke kterému jsou ostatní části, jako např. motor, přimontovány, během normálního provozu praskne nebo se rozbije, bude dle uvážení společnosti Toro buď opravena, nebo vyměněna, a to v rámci záruky bezplatně (bezplatnost se týká dílů i práce). Závada kostry z důvodu nesprávného použití nebo špatného zacházení, stejně jako závady či vyžadované opravy z důvodu rzi či koroze, nejsou kryty zárukou.

Uplatnění záruky může být odepřeno v případě odpojeného či změněného měřáku motohodin nebo pokud měřák nese známky nedovolené manipulace.

Povinnosti vlastníka

Údržbu výrobku Toro musíte provádět v souladu s postupy údržby popsanými v *Uživatelské příručce*. Tuto údržbu, ať již vlastními silami nebo prostřednictvím prodejce, hradí majitel výrobku.

Pokyny pro poskytnutí záruční opravy

Domníváte-li se, že výrobek Toro vykazuje materiálovou vadu nebo chybné dílenské zpracování, postupujte podle následujících pokynů:

1. Opravu výrobku sjednejte s prodejcem, od kterého jste jej zakoupili. Pokud z jakéhokoli důvodu není možné prodejce kontaktovat, můžete se spojit s jakýmkoli autorizovaným distributorem Toro. Viz přiložený seznam distributorů.
2. Do servisního střediska prodejce přineste výrobek a doklad o zakoupení (účtenku). Nejste-li z jakéhokoliv důvodu spokojeni s řešením servisního střediska nebo s poskytnutou podporou, kontaktujte nás na adrese:

   Toro Customer Care Department, RLC Division

   Toro Warranty Company

   8111 Lyndale Avenue South

   Bloomington, MN 55420-1196

   001–952–948–4707

Součásti a úkony, na které se nevztahuje záruka

Kromě zvláštní záruky na emisní systém a záruky na motor u některých produktů neexistuje žádná další výslovná záruka. Tato zvláštní záruka nepokrývá následující:

- náklady spojené s běžnou údržbou či náklady na součásti, materiály a úkony jako například filtry, palivo, maziva, výměny oleje, zapalovací svíčky, vzduchové filtry, ostření žacích nožů, výměna opotřebených žacích nožů a seřízení brzdy a spojky,
- součásti poškozené v důsledku běžného opotřebení,
- jakýkoliv výrobek nebo díl, který byl změněn, nesprávně použit nebo zanedbán a vyžaduje výměnu nebo opravu v důsledku nehod nebo nedostatku řádné údržby,
- poplatky za vyzvednutí a doručení,
- opravy nebo pokusy o opravu provedené jiným subjektem než je autorizované servisní středisko společnosti Toro,
- opravy nezbytné v důsledku nepoužívání doporučeného paliva (podrobnosti viz *Provozní příručka*)
  - odstranění nečistot z palivového systému,
  - použití starého paliva (starší než měsíc) nebo paliva obsahujícího více než 10 % etanolu nebo 15 % MTBE,
  - nevypuštění palivového systému před obdobím, kdy nebude zařízení používáno déle než jeden měsíc,
- opravy nebo seřízení za účelem odstranění počátečních obtíží majících následující příčiny:
  - nedodržení správných postupů údržby nebo nepoužívání doporučeného paliva,
  - náraz rotační sekačky na tvrdý předmět,
- Zvláštní provozní podmínky, při kterých může spouštění motoru vyžadovat více než dvě zatažení za spouštěcí lanko:
  - první spouštění po delší době nepoužívání (trvající déle než tři měsíce) nebo po sezónním uskladnění,
  - spouštění při nízkých teplotách, například na začátku jara nebo na konci podzimu,
  - nesprávný postup při spouštění – pokud při spouštění zařízení dojde k potížím, nahlédněte do *Provozní příručky* a ověřte, že při spouštění postupujete správným způsobem. Tímto postupem si můžete ušetřit zbytečnou návštěvu autorizovaného servisního střediska společnosti Toro.

Obecné podmínky

Práva kupujícího jsou definována národními zákony příslušné země. Tato záruka žádným způsobem neomezuje práva kupujícího definovaná národními zákony.