Form No. 3387-971 Rev A

53 см Recycler® косачка за трева

Номер на модела20996—Сериен номер315000001и следващ

Ръководство за оператора

Въведение

Тази роторна косачка за тревни площи е предназначена за употреба от собственици на имоти. Косачката е предназначена основно за косене на добре поддържани тревни площи в жилищни райони. Тя не е предназначена за рязане на храсти или за употреба в селското стопанство.

Прочетете внимателно тази информация, за да разберете как да работите и поддържате правилно вашата машина, и за да избягнете наранявания и повреди на машината. Отговорността за правилната и безопасна работа с машината е изцяло ваша.

За по-подробна информация за продукта и принадлежностите му, за съдействие при намиране на дилър или за регистрацията на продукта, можете да се свържете с Toro директно на www.Toro.com.

Във всички случаи, когато се нуждаете от сервизно обслужване, от оригинални резервни части на Toro или от допълнителна информация, свържете се с упълномощен за сервизно обслужване дилър на Toro или с Центъра за обслужване на клиентите на Toro, като не забравите да укажете модела и серийните номера на вашата машина. Фигура1 идентифицира местоположението на модела и серийните номера на изделието.

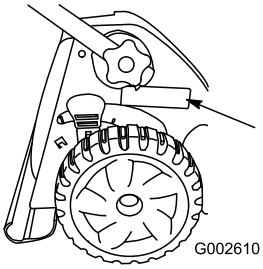

Фигура1

1. Място на табелката с модела и серийния номер

Изпишете модела на изделието и серийните номера на следното място:

Номер на модела_____

Сериен номер_____

В настоящото ръководство са идентифицирани потенциалните опасности и са включени съобщения за безопасна работа, обозначени със символ (Фигура2), който сигнализира за риск от сериозни наранявания или смърт, ако не се изпълняват препоръчаните предпазни мерки.



Фигура2

1. Предупредителен символ

За подчертаване на информацията в настоящото ръководство се използват 2 думи. **Важна информация** привлича вниманието върху специална техническа информация и **Забележка**, която набляга на общата информация, заслужаваща специално внимание.

Настоящият продукт отговаря на всички съответни Европейски директиви. За по-подробна информация вижте отделния информационен лист, съдържащ конкретната за продукта Декларация за съответствие (ДС).

Полезен въртящ момент: Общият или полезният въртящ момент на този двигател са определени по лабораторен път от производителя на двигателя в съответствие с Дружеството на автомобилните инженери (ДАИ) J1940. При конфигурирането на машината в съответствие с изискванията за безопасност, емисии и експлоатация, действителният въртящ момент на двигателя за този клас косачки ще бъде значително по-малка. Посетете www.Toro.com, за да разгледате спецификациите на вашия модел косачка.

Не нарушавайте настройките на органите за управление на машината и не променяйте оборотите на регулатора, защото това може да създаде условия за нарушаване на безопасността, а в резултат да доведе до телесни наранявания.

Съдържание

Въведение 1
Безопасност 2
Общи правила за безопасна работа с косачката за трева 2
Звуково налягане 4
Звукова мощност 4
Вибрации на ръцете 4

© 2014—The Toro® Company
8111 Lyndale Avenue South
Bloomington, MN 55420

Регистрирайте се на www.Toro.com.

CE

Оригинални указания (БГ)
Отпечатано в САЩ
Всички права запазени

3387-971 A

Етикети с указания за безопасност и инструкции 4
Настройка 6
1 Разгъване на ръкохватката..... 6
2 Монтаж на въженцето за ръчно запалване във водача на въженцето 6
3 Зареждане на двигателя с масло 6
4 Поставете запушалката за мулчирането или коша за тревата 7
5 Сглобяване на коша за трева 8
Преглед на продукта 10
Технически данни 10
Действие 10
Зареждане на резервоара за гориво 10
Проверка на нивото на маслото на двигателя 11
Регулиране на височината на косене 11
Регулиране на височината на горната ръкохватка 12
Стартиране на двигателя 12
Използване на самоходното придвижване 13
Спиране на двигателя..... 13
Мулчиране на отпадните отрезки 14
Събиране на отрезките в кош 14
Странично изхвърляне на отпадните отрезки..... 15
Съвети за ползване 16
Поддръжка 18
Препоръчителен график (-ци) за поддръжка 18
Подготовка за поддръжка на машината 18
Смяна на въздушния филтър..... 18
Смяна на маслото на двигателя 19
Смазване на предавките на колелата..... 20
Смазване на горната ръкохватка..... 20
Регулиране на жилото за самоходно придвижване 21
Смяна на нож 21
Почистване на машината отдолу 22
Съхранение 23
Подготовка на машината за съхранение 23
Прибиране на ръкохватката 23
Изваждане на машината от съхранение..... 24
Тестване на системата за безопасност на машината 24

Безопасност

Тази машина е проектирана в съответствие с EN ISO 5395:2013.

Неправилната употреба или поддръжка на тази косачка може да доведе до наранявания. За намаляване на потенциалните възможности за телесни наранявания, спазвайте дадените по-долу инструкции за безопасна работа.

За осигуряване на максимална безопасност и възможно най-добри технически показатели, както и за щателното запознаване с настоящия продукт, от първостепенна важност е както вие, така и всеки друг оператор на косачката, да прочетете и усвоите съдържанието на настоящото ръководство, преди даже да сте пуснали двигателя. Обръщайте специално внимание на предупредителния символ (Фигура2), който означава Внимание, Предупреждение или Опасност – „инструкция за лична безопасност“. Прочетете и разберете тази инструкция, защото тя се отнася пряко до безопасността. Неизпълнението на тази инструкция може да доведе до телесни наранявания.

Общи правила за безопасна работа с косачката за трева

Тази режеща машина може да ампутира ръце или крака, както и да изхвърля най-различни предмети. Неизпълнението на дадените по-долу инструкции за безопасна работа може да доведе до сериозни телесни наранявания или смърт.

Обучение

- Прочетете внимателно инструкциите. Запознайте се добре с органите за управление на машината и с правилната им употреба.
- Никога не допускайте използването на машината от деца или от други хора, които не са запознати с настоящите инструкции. Възможно е местните разпоредби да ограничават възрастта на оператора.
- Имайте предвид също и че операторът или потребителят носят отговорност за нещастни случаи и рискове, понесени от други хора, или за нанесени вреди върху тяхна собственост.
- Разберете обясненията за всички пиктограми, използвани върху машината или дадени в инструкциите.

Бензин

ПРЕДУПРЕЖДЕНИЕ – Бензинът е силно запалима течност. Вземете следните предпазни мерки.

- Съхранявайте горивото в контейнери, които са специално изработени за тази цел.
- Презареждайте само на открито и не пушете по време на презареждане.
- Зареждайте с гориво, преди да запалите двигателя. При работещ или при горещ двигател никога не отваряйте капачката на резервоара за гориво и не зареждайте с бензин.
- Ако разлеете бензин, не се опитвайте да стартирате двигателя, а преместете машината далеч от участъка на разлива и до разсейване на бензиновите пари избягвайте създаване на източници на запалване.
- Затягайте надеждно всички капачки на резервоара за гориво и на контейнерите.

Подготовка

- При косене винаги носете здрави, нехлъзгащи се обувки и дълги панталони. Не работете с машината боси или обути със сандали.
- Старателно проверете участъка, в който ще се използва машината, и премахнете всички камъни, съчки, клони, проводници, кости и други чужди тела.
- Преди употреба на машината винаги проверявайте визуално дали всички предпазни съоръжения, като дефлектори или кошове за трева, са на място, както и дали работят правилно.
- Преди употреба на машината винаги проверявайте визуално дали ножовете, болтовете на ножовете и възелът на режещия инструмент не са износени или повредени. За да запазите баланса, сменяйте износените или повредени ножове и болтове в комплект.

Запалване

- При запалване на двигателя не накланяйте машината, освен ако накланянето не се налага за запалването й. В такъв случай не накланяйте косачката повече, отколкото е абсолютно наложително, и вдигайте само тази част на машината, която е далеч от оператора.
- Запалете двигателя внимателно, като спазвате инструкциите. Краката ви трябва да са извън обсега на ножа (ножовете) и да не са пред улея за изхвърляне на отпадъците.

Действие

- Никога не косете, ако в близост има хора, и по-специално деца или домашни любимци.
- Косете само на дневна светлина или на добро изкуствено осветление.
- Внимавайте винаги за дупки по терена или за други скрити опасности.
- Не поставяйте ръцете или краката си в близост до въртящи се части или под тях. Винаги стойте извън обсега на отвора за изхвърляне на отпадъците.
- Никога не вдигайте и не пренасяйте косачка, чийто двигател работи.
- При обръщане или изтегляне на ръчно управлявана косачка към вас, внимавайте изключително много.
- Ходете, но никога не тичайте.
- Наклони:
  - Не косете по много стръмни наклони.
  - При работа с косачката по наклон внимавайте изключително много.
  - Косете напречно на лицевата част на наклоните и никога нагоре или надолу, като при смяна на посоката на косене по наклон внимавайте изключително много.
  - При работа с косачката по наклон бъдете сигурни в устойчивостта на краката си.
- За да предотвратите преобръщането на косачката и загубата на контрол върху нея, при работа по наклони и при вземане на остри завои, намалете скоростта.
- Ако машината трябва да се наклони при преминаване през незатревени площи или при транспортирането й от и към подлежащия на окосяване участък, спрете ножовете.
- Не оставяйте двигателят да работи в ограничени пространства, където могат да се натрупат опасни изпарения от въглероден оксид или други отработени газове.
- Спирайте двигателя
  - във всички случаи, когато се налага да оставите машината.
  - преди презареждане на машината.
  - преди сваляне на коша за отпадъците.
  - преди регулиране на височината на косачката, освен ако тази настройка може да се извърши от работното място.
- Спирайте двигателя и откачайте кабела на свещта.
  - преди почистване на задръствания или освобождаване на запушен улей за отпадъци.
  - преди проверка, почистване или работа по машината.
  - след удар по чуждо тяло, проверявайте машината за повреди, и преди рестартирането й и работата с нея, извършете необходимите ремонти.
  - в случай че машината започне да вибрира необичайно (проверете причината веднага).
- Гръмотевичните удари могат да причинят сериозни телесни наранявания или смърт. Ако в участъка, в който работите, видите светкавици или чуете наближаваща буря, не работете с машината, а потърсете подслон.
- При пресичане на пътища или в близост до тях, внимавайте за преминаващия трафик.

Поддръжка и съхранение

- Поддържайте добре затегнати всички гайки, болтове и винтове, за да сте сигурни, че машината е в добро работно състояние.
- При почистването на машината не използвайте работещи под налягане съоръжения за почистване.
- Никога не съхранявайте машината с бензин в резервоара й, както и във вътрешността на сгради, където до бензиновите пари може да достигне открит пламък или искра.
- Преди съхранение на машината под подслон оставете двигателят й да изстине.

- За да сведете опасността от пожар до минимум, поддържайте двигателя, шумозаглушителя, отделението на акумулатора и склада за бензин чисти от трева, листа или прекомерно натрупване на грес.
- Проверявайте често компонентите на коша за трева и предпазителя за отпадъци и в случай на нужда ги сменяйте с препоръчваните от производителя части.
- За осигуряване на безопасността, сменяйте износените или повредени части.
- Сменяйте повредените шумозаглушители.
- Ако се налага източване на резервоара за гориво, направете това навън.
- Не променяйте настройката на регулатора на двигателя и не принуждавайте двигателят да работи на високи обороти. Работата на двигателя на прекомерно високи обороти може да увеличи риска от телесни наранявания.
- По време на регулиране на машината внимавайте да не допуснете захващане на пръстите между движещите се остриета и неподвижните части на машината.
- **За да осигурите възможно най-добри технически показатели и степен на безопасност, купувайте единствено оригинални резервни части и принадлежности на TToro. Не използвайте части и пронадлежности, които *биха могли да станат*; те могат да създадат рискове за безопасността.**

Превозване

- Проявете внимание, когато натоварвате или разтоварвате машината на/от ремарке или камион.
- Използвайте широки рампи за товарене на машината на/от ремарке или камион.
- Вържете стабилно машината с помощта на ремъци, вериги, кабел или въжета. И предният, и задният колан трябва да са насочени надолу и навън спрямо машината.

Звуково налягане

При работа с тази машина, при слуховите органи на оператора е измерено ниво на звуково налягане от 89 dBA, което включва стойността на неопределеността (K) от 1 dBA.

Нивото на звуково налягане е определено в съответствие с описаните в EN ISO 5395:2013 процедури.

Звукова мощност

Тази машина е с гарантирано ниво на звукова мощност от 98 dBA, което включва стойността на неопределеността (K) от 1 dBA.

Нивото на звукова мощност е определено в съответствие с описаните в ISO 11094 процедури.

⚠ ПРЕДУПРЕЖДЕНИЕ

Дълготрайното излагане на шум по време на работа на машината може да причини загуба на слуха в различна степен.

Носете адекватна защита за слуха, когато работите продължително време с машината.

Вибрации на ръцете

Измерено ниво на вибрациите за дясната ръка = 5,1 m/s²

Измерено ниво на вибрации за лява ръка = 4,8 м/сек²

Стойност на неопределеността (K) = 2,0 m/s²

Измерените стойности са определени в съответствие с описаните в EN ISO 5395:2013 процедури.

⚠ ПРЕДУПРЕЖДЕНИЕ

Дълготрайното излагане на вибрации по време на работа с машината може да причини известна скованост в ръцете и китките.

Носете ръкавици за смекчаване на ефекта от вибрациите, когато работите продължително време с машината.

Етикети с указания за безопасност и инструкции

Важно: В близост до зоните на потенциални опасности са поставени лепенки с правила за безопасност и с инструкции. Сменете повредените лепенки.

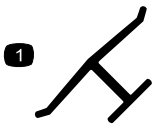

Маркировка на производителя

1. Указва, че ножовете се идентифицират като част на производителя на оригиналната машина.

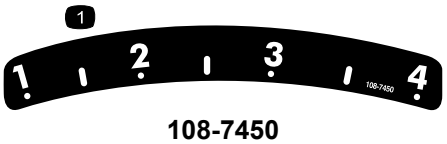

108-7450

1. Височина на рязане



108-7451

1. Височина на рязане

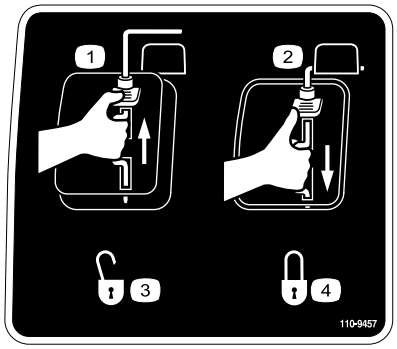

110-9457

1. Изключен двигател
2. Включен двигател
3. Отключен
4. Заключен

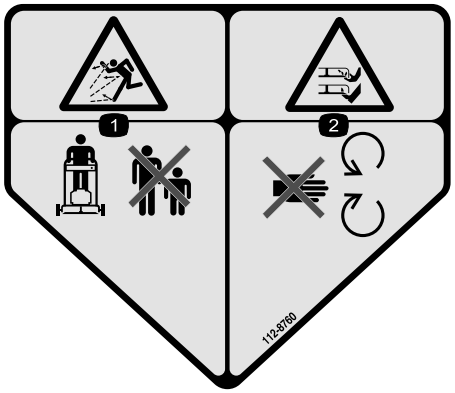

112-8760

1. Опасност от изхвърляне на предмети – страничните наблюдатели трябва да са на безопасно разстояние от машината.
2. Срязване/разчленяване на ръка или крак – стойте настрани от движещите се части.

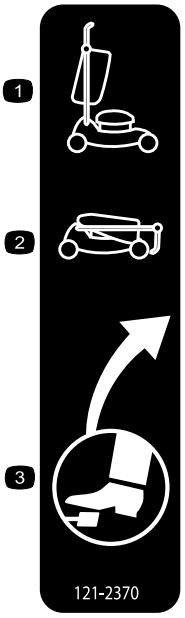

121–2370

1. Ръкохватката във вдигнато положение
2. Ръкохватката в спуснато положение
3. Положение на педала

Настройка

Важно: Свалете и изхвърлете защитното пластмасово фолио, което обхваща двигателя.

1

Разгъване на ръкохватката

Не са необходими части

Процедура

1. Стъпете върху педала и го задръжте в долно положение (Фигура3).

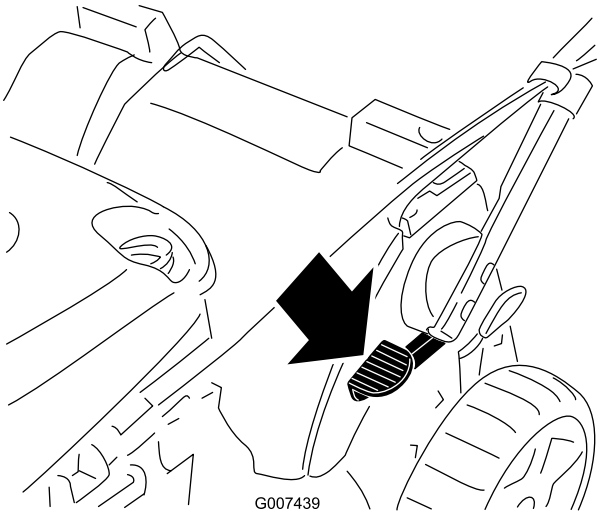

Фигура3

2. Изкарайте ръкохватката, както е показано на Фигура4.

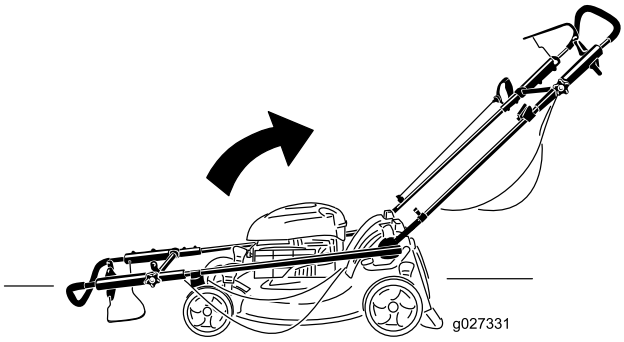

Фигура4

3. Затегнете всички глави на ръкохватката.
4. Преместете горната ръкохватка в желаното положение и затегнете здраво главата на горната ръкохватка (Фигура5).

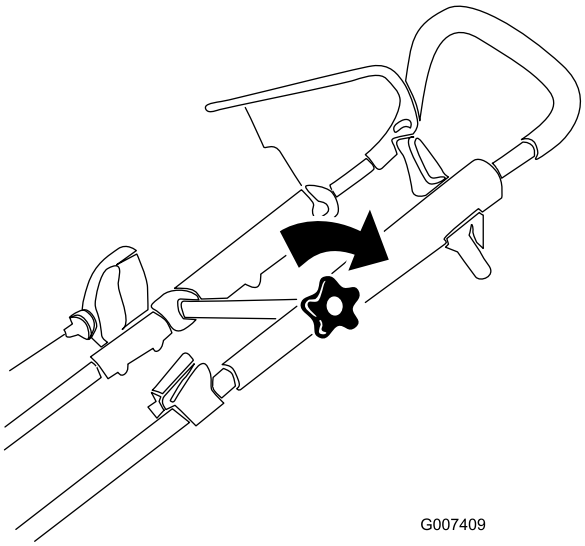

Фигура5

2

Монтаж на въженцето за ръчно запалване във водача на въженцето

Не са необходими части

Процедура

Важно: Трябва да монтирате въженцето за ръчно запалване във водача на въженцето.

Задръжте лостчето за контрол на ножа към горната ръкохватка и издърпайте въженцето за ръчно запалване върху водача на ръкохватката (Фигура6).

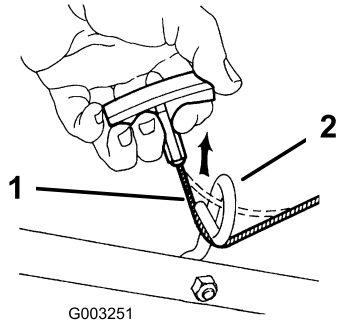

Фигура6

1. Въженце за ръчно запалване
2. Водач на въженцето

3

Зареждане на двигателя с масло

Не са необходими части

Процедура

Важно: При доставката на машината в двигателя й няма масло. Преди да стартирате двигателя, го напълнете с масло.

Важно: Сменете маслото след първите 5 работни часа; след това го сменяйте ежегодно. Вижте Смяна на маслото на двигателя (Страница 19).

1. Преместете машината на хоризонтална повърхност.
2. Извадете маслоизмервателната щека (Фигура7) и налейте около 3/4 от вместимостта на картера с масло в тръбата за доливане на масло.

   Забележка: Максимално запълване: 0,59 литра (20 унции), тип: SAE 30 детергентно масло с класификация по API - SF, SG, SH, SJ, SL или по-висока категория.

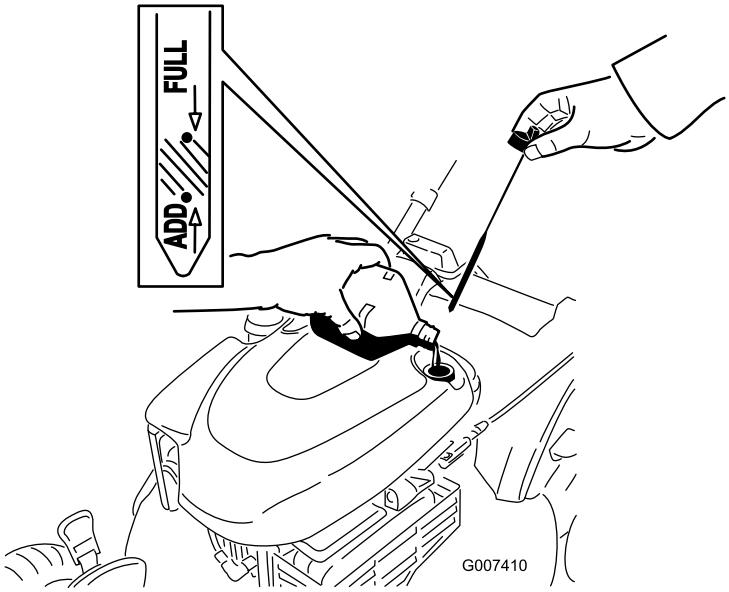

Фигура7

3. Избършете края на маслоизмервателната щека с чиста кърпа.
4. Поставете маслоизмервателната щека в тръбата за пълнене и я завийте докрай.
5. Извадете маслоизмервателната щека и проверете нивото на маслото върху нея; вижте (Фигура7).
   - Ако нивото на маслото е ниско, добавете малко масло бавно през тръбата за пълнене и след това повторете стъпки 3 до 5, докато нивото на маслото стане правилно, както е показано в Фигура7.
   - Ако нивото на маслото е ниско, източете излишното масло до постигане на правилното ниво върху маслоизмервателната щека. За източване на излишното масло, вижте Смяна на маслото на двигателя (Страница 19).

   Важно: Ако нивото на маслото в картера е прекалено ниско или прекалено високо, и двигателят работи, така той може да се повреди.
6. Поставете надеждно с ръка маслоизмервателната щека.

4

Поставете запушалката за мулчирането или коша за тревата

Не са необходими части

Процедура

Важно: Запушалката за мулчирането (за мулчиране или странично изхвърляне) или кошът за тревата (за събиране на тревата) трябва да бъдат поставени правилно; в противен случай двигателят няма да може да бъде пуснат.

Машината притежава авариен изключвател, разположен в долната част на намиращ се отгоре и отдясно в задната част на машината канал, който не допуска машината да работи без запушалка за мулча или кош за тревата. Така се предотвратява изхвърлянето на материали от машината към оператора през задния улей.

За да може изключвателят да открие наличието на запушалка за мулча, **горната част на лоста на запушалката за мулча трябва да лежи изцяло в долната част на канала** (Фигура8).

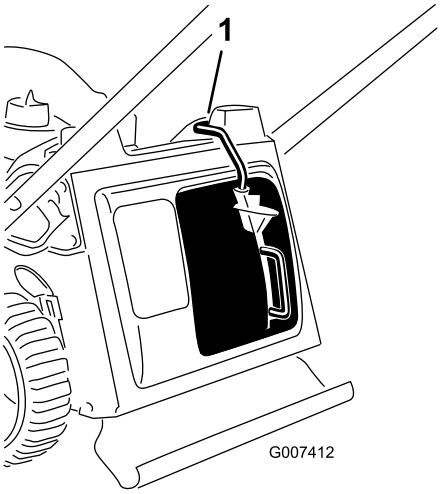

Фигура8

1. Горната част на лоста на запушалката за мулча в долната част на канала

1. Вкарайте запушалката за мулча в машината, ако все още не е поставена (Фигура9).

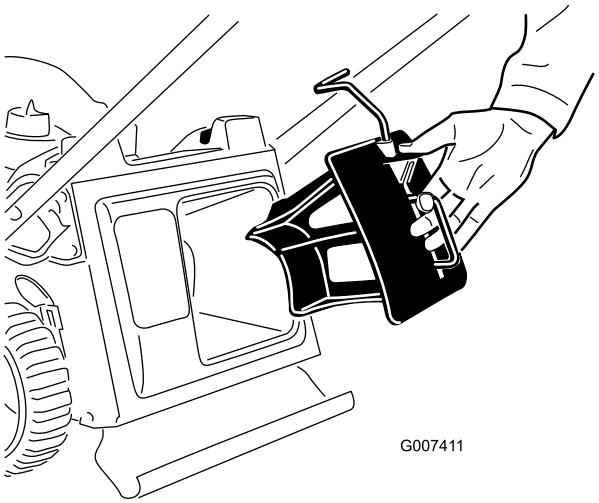

Фигура9

2. Притиснете долната част на лоста с палеца си и вкарайте запушалката за мулча изцяло в отвора (Фигура10).

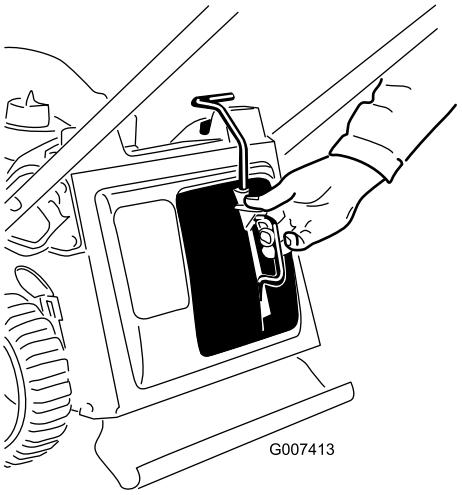

Фигура10

3. Отпуснете бутона върху лостчето и се убедете, че горната част на лостчето лежи изцяло в канала на изключвателя (Фигура11). **Ако горната част на лостчето не е в канала на изключвателя, машината няма да може да бъде пусната.**

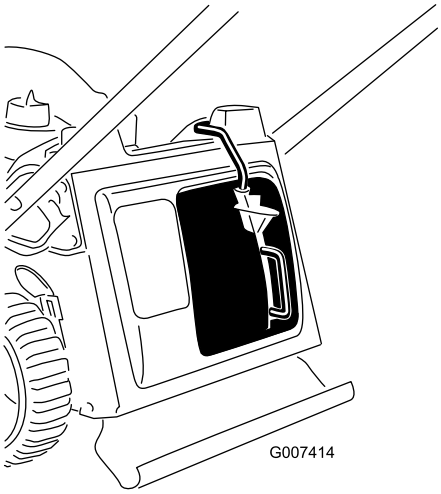

Фигура11

Забележка: Ако лостът не зацепва както трябва, откачете кабела от запалната свещ и проверете за натрупал се в тунела отпадъчен материал, след което го отстранете.

5

Сглобяване на коша за трева

Не са необходими части

Процедура

1. Плъзнете торбата за трева над рамката, както е показано на Фигура12.

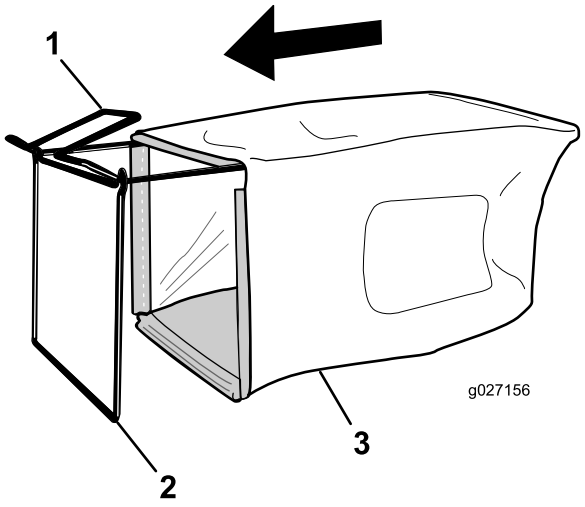

Фигура12

1. Ръкохватка
2. Рама
3. Кош за отпадна трева

Забележка: Не плъзгайте торбата над ръкохватката (Фигура12).

2. Закачете долния канал на торбата в долната част на рамката (Фигура13).

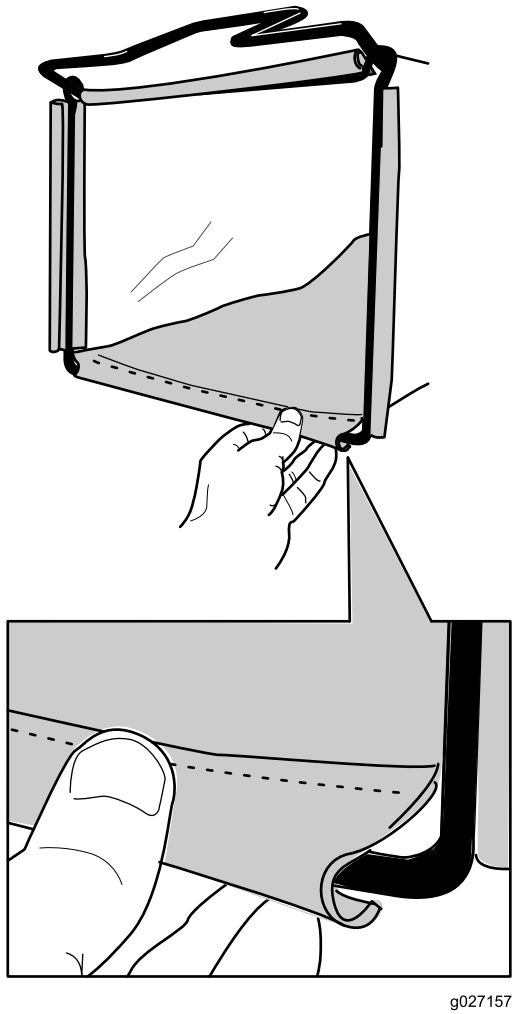

Фигура13

3. Закачете горния и страничния канал на торбата съответно за горните и странични части на рамката (Фигура13).

Преглед на продукта

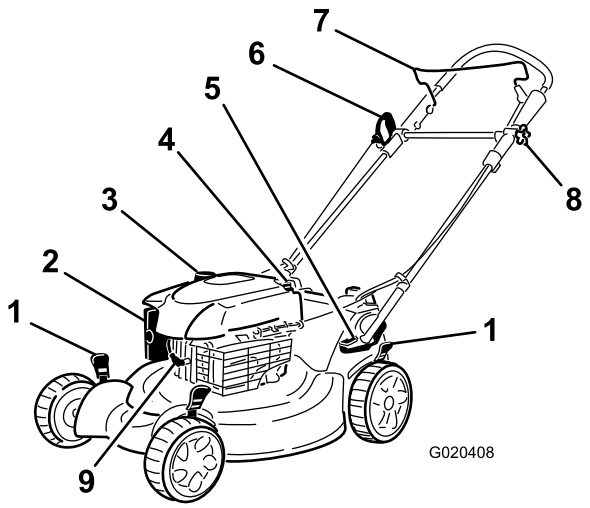

Фигура14

1. Лостче за височината на косене (4)
2. Въздушен филтър
3. Капачка на резервоара за гориво
4. Пълнене с масло/маслоизмервателна щека
5. Педал
6. Ръкохватка за ръчно пускане
7. Лостче за контрол на ножа
8. Глава на горната ръкохватка
9. Свещ

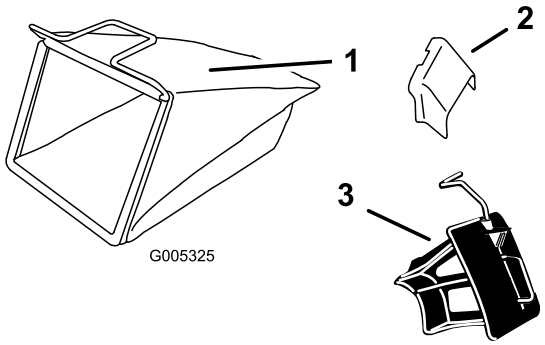

Фигура15

1. Кош за отпадна трева
2. Улей за странично изхвърляне
3. Запушалка за мулча (поставена)

Технически данни

Модел	Тегло	Дължина	Широчина	Височина
20996	37 кг (82 паунда)	157 см (62 инча)	56 см (22 инча)	112 см (44 инча)

Действие

Зареждане на резервоара за гориво

⚠ ОПАСНОСТ

Бензинът е изключително запалима и експлозивна течност. Предизвиканите от бензин пожар или експлозия могат да изгорят както вас, така и други хора.

- **За да предотвратите възпламеняването на бензина от статичен разряд, преди зареждане поставете контейнера и/или машината директно върху земята, а не в превозно средство или върху някакъв друг предмет.**
- **Зареждайте резервоара навън и при студен двигател. Избърсвайте разлетия бензин.**
- **Когато пушите или се намирате в близост до открит пламък или искри, не боравете с бензин.**
- **Съхранявайте бензина в одобрен за целта контейнер за гориво и далеч от досег с деца.**

- За най-добри резултати използвайте само чист, пресен (да не е престоял повече от 30 дни), безоловен бензин с октаново число 87 или по-високо (метод за определяне на числото (R+M)/2).
- Допустимо е използване на кислородосъдържащо гориво с максимално 10% етанол или 15% MTBE по обем.
- **Етанол:** Приема се използване на бензин с до 10% етанол (газьол) или 15% MTBE (метил-третичен-бутил-етер) по обем. Етанол и MTBE не е едно и също. Бензин с 15% етанол (E15) по обем не е одобрен за използване. Никога не използвайте бензин, съдържащ повече от 10% етанол по обем, като E15 (съдържа 15% етанол), E20 (съдържа 20% етанол) или E85 (съдържа до 85% етанол). Използването на неодобрен бензин може да причини проблеми с ефективността и/или повреда на двигателя, която може да не се покрива от гаранцията.
- **Не** използвайте бензин, съдържащ метанол.
- **Не** съхранявайте горивото в резервоара за гориво или контейнери за гориво през зимата, освен ако не използвате стабилизатор за гориво.
- **Не** добавяйте масло в бензина.

Заредете резервоара за гориво със свеж безоловен нормален бензин от реномирана верига бензиностанции (Фигура16).

Важно: За да сведете проблемите по стартиране на двигателя до минимум, към горивото добавете

всесезонен стабилизатор на гориво, като го смесвате с бензин, не по-стар от 30 дни.

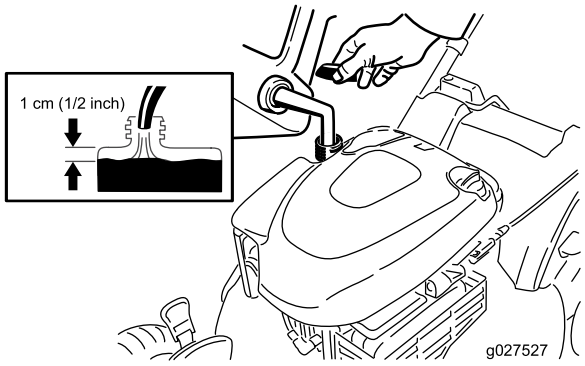

Фигура16

Проверка на нивото на маслото на двигателя

Интервал на сервизното обслужване: Преди всяка употреба или ежедневно

Максимално запълване: 0,59 литра (20 унции), тип: SAE 30 детергентно масло с класификация по API - SF, SG, SH, SJ, SL или по-висока категория.

1. Преместете машината на хоризонтална повърхност.
2. Извадете маслоизмервателната щека(Фигура17).

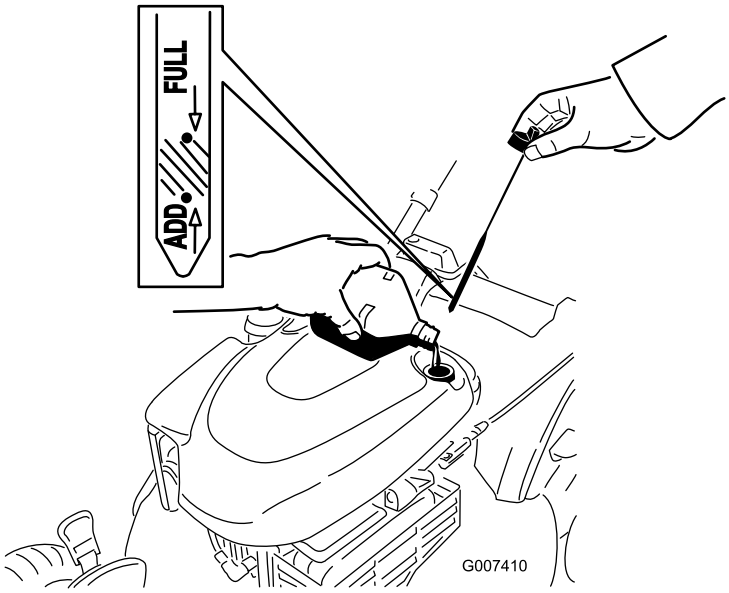

Фигура17

3. Избършете края на маслоизмервателната щека с чиста кърпа.
4. Поставете маслоизмервателната щека в тръбата за пълнене и я завийте докрай.
5. Извадете маслоизмервателната щека и проверете нивото на маслото; вижте Фигура17.
   - Ако нивото на маслото е под маркировката **Add (Добави)** върху маслоизмервателната щека, **бавно** долейте масло в тръбата за пълнене и повторете стъпки 3 до 5 докато маслото достигне нивото на маркировката **Full (Пълно)** върху маслоизмервателната щека.
   - Ако нивото на маслото е над маркировката**Full (Пълно)** върху маслоизмервателната щека, източете излишното масло до постигане на ниво до маркировката **Full (Пълно)** върху маслоизмервателната щека. За източване на излишното масло, вижте Смяна на маслото на двигателя (Страница 19).

   Важно: Ако нивото на маслото в картера е прекалено ниско или прекалено високо, и двигателят работи, така той може да се повреди.
6. Поставете надеждно с ръка маслоизмервателната щека.

Регулиране на височината на косене

⚠ ВНИМАНИЕ

Регулирането на височината на косене може да доведе до съприкосновение с въртящ се нож, което да причини сериозни наранявания.

- **Спрете двигателя и изчакайте спирането на всички движещи се части.**
- **При регулиране на височината на косене не пъхайте пръстите си под корпуса на машината.**

⚠ ПРЕДУПРЕЖДЕНИЕ

Ако двигателят е работил, ауспухът ще е горещ и може сериозно да ви изгори. Не се доближавайте до горещ ауспух.

Регулирайте височината на косене до постигане на желаната от вас височина. Регулирайте всичките четири колела на една и съща височина.

Забележка:За да повдигнете машината, преместете всичките 4 лостчета за височината на рязането напред; за да спуснете машината, ги преместете назад (Фигура18).

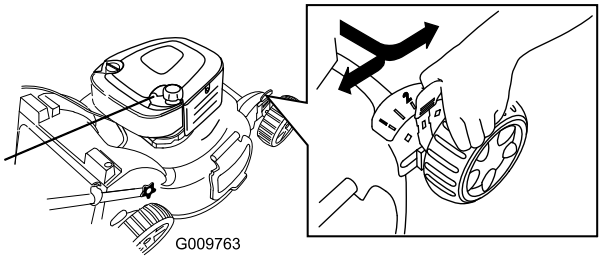

Фигура18

Забележка: Стъпките за регулиране на височината на косене са 25 мм (1 инч); 38 мм (1-1/2 инча); 51 мм (2 инча); 64 мм (2-1/2 инча); 76 мм (3 инча); 89 мм (3-1/2 инча); 102 мм (4 инча) и 114 мм (4-1/2 инча).

Регулиране на височината на горната ръкохватка

Можете да повдигнете или спуснете горната ръкохватка до удобно за вас положение.

Забележка: Не можете да повдигнете горната ръкохватка над положение, при което бива надхвърлен ъгълът на долната ръкохватка.

1. Разхлабете главата на горната ръкохватка (Фигура19).

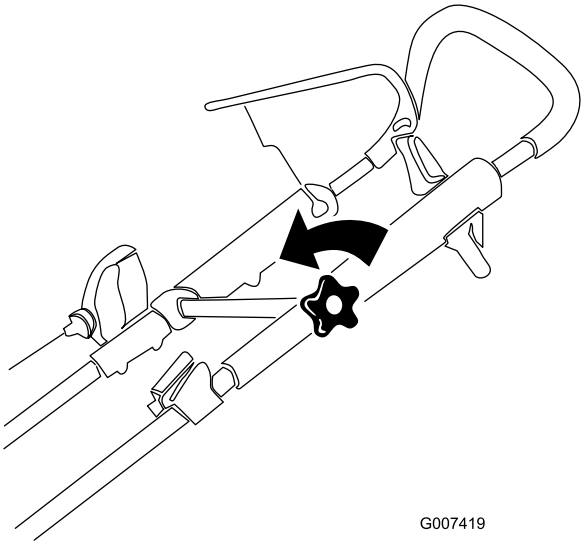

Фигура19

2. Преместете горната ръкохватка в желаното положение (Фигура20).

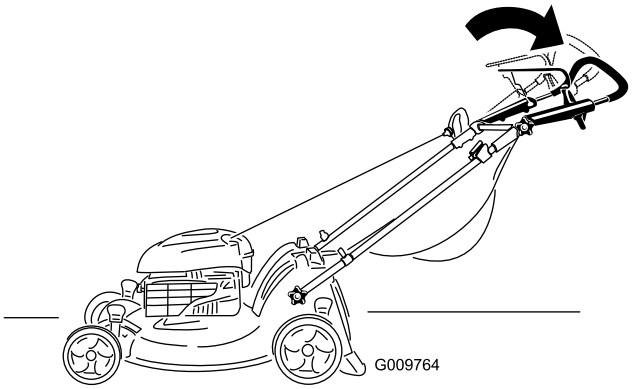

Фигура20

3. Притегнете главата на горната ръкохватка (Фиг. 19).

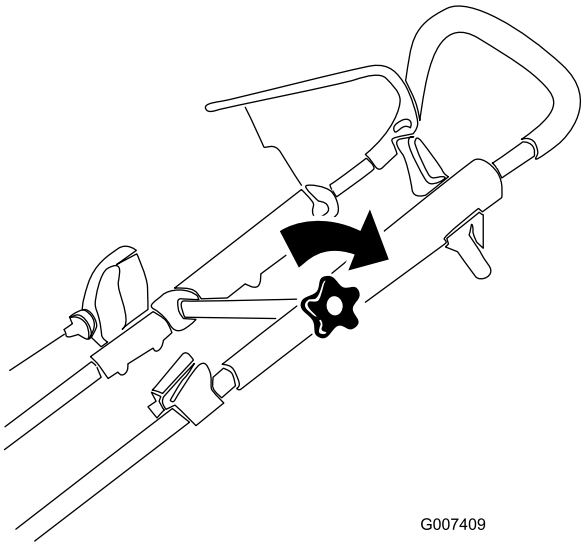

Фигура21

Стартиране на двигателя

Важно: Машината притежава защитна система, която предотвратява пускането ѝ, докато запушалката за мулча или кошът за тревата не бъдат поставени надеждно върху машината.

1. Поставете запушалката за мулча (Фигура22) или коша за тревата (Фигура23) върху машината.

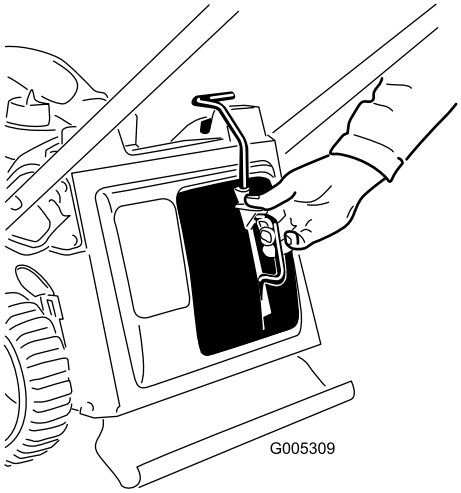

Фигура22

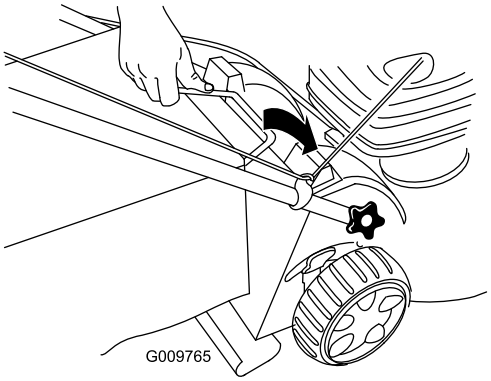

Фигура23

2. Придържайки лостчето за регулиране на ножа към ръкохватката, издърпайте ръчния стартер (Фигура24).

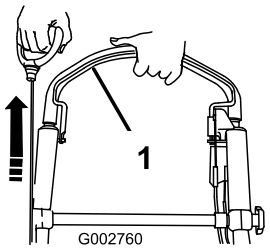

Фигура24

1. Лостче за контрол на ножа

Забележка: Ако все още не можете да пуснете машината, свържете се с упълномощен за сервизно обслужване дилър.

3. Тествайте системата за безопасност на машината; вижте Тестване на системата за безопасност на машината в Съхранение.

Използване на самоходното придвижване

За задействане на самоходното задвижване, просто повървете с ръце върху горната ръкохватка и лакти отстрани на тялото ви, при което машината ще поддържа автоматично скоростта ви (Фигура25 и Фигура26).

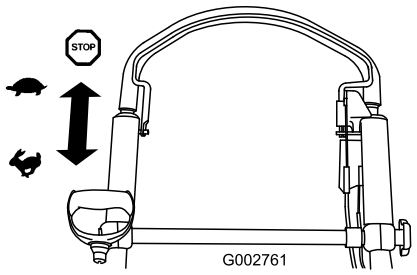

Фигура25

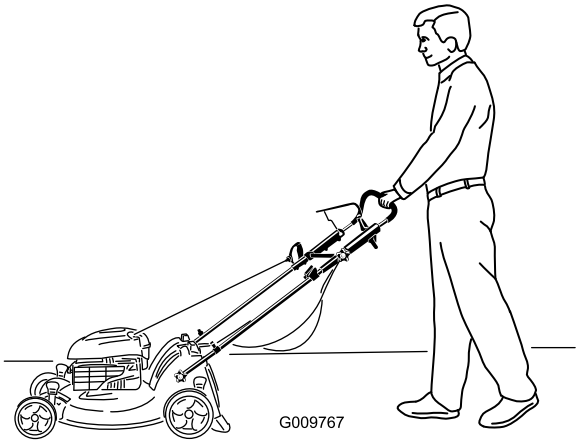

Фигура26

Забележка: Ако след привеждане в самоходен режим машината не се движи безпрепятствено назад, спрете да вървите, поставете ръцете си на място и осигурете на машината възможност да се придвижи няколко инча (сантиметра) напред, за да изключите колесното задвижване. Можете също така да се опитате да бръкнете под ръкохватката за личната скорост към металната ръкохватка и да избутате машината няколко инча (сантиметра) напред. Ако машината все още не се движи назад както трябва, свържете се с упълномощен за сервизно обслужване дилър.

Спиране на двигателя

Интервал на сервизното обслужване: Преди всяка употреба или ежедневно—Убедете се, че двигателят спира в рамките на 3 секунди след пускане на лостчето за контрол на ножа.

За да спрете двигателя, пуснете лостчето за контрол на ножа.

Важно: **Когато пуснете лостчето за контрол на ножа, както двигателят, така и ножът трябва да спрат в рамките на 3 секунди. Ако те не спират по подходящия начин, веднага преустановете работа с машината и се свържете с упълномощен за сервизно обслужване дилър.**

Мулчиране на отпадните отрезки

Вашата машина се доставя от производителя готова за мулчиране на отпадните отрезки от трева и листа обратно в тревната площ.

Ако кошът за трева е сложен на машината, го свалете; вижте Демонтаж на коша за трева (Страница 15) преди мулчиране на отпадните отрезки. Ако улеят за странично изхвърляне е върху машината, свалете го и заключете вратичката за странично изхвърляне, вижте Сваляне на улея за странично изхвърляне (Страница 16) преди да мулчирате отпадните отрезки.

Важно: **Машината притежава авариен изключвател, който предотвратява пускането на машината, преди запушалката за мулча да е надеждно поставена върху машината (Фигура27).**

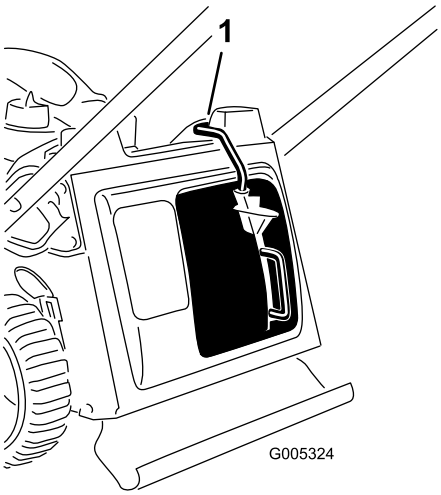

Фигура27

1. Горната част на лоста на запушалката за мулча в долната част на канала

Събиране на отрезките в кош

Когато искате да съберете отпадните отрезки от трева и листа от тревната площ, използвайте коша за трева.

⚠ ВНИМАНИЕ

Един износен кош за трева може да допусне изхвърлянето на малки камъни и други подобни частици към вас или към страничен наблюдател, в резултат на което да се получат сериозни телесни наранявания, а даже и смъртни случаи.

Проверявайте често коша за трева. Ако е повреден, монтирайте нов резервен кош от Toro.

Ако улеят за странично изхвърляне е върху машината, свалете го и заключете вратичката за странично изхвърляне, вижте Сваляне на улея за странично изхвърляне (Страница 16) преди да събирате отпадните отрезки.

⚠ ВНИМАНИЕ

Ножът е остър; контактът с него може да доведе до сериозни телесни наранявания.

Преди да напуснете мястото на оператора, спрете двигателя и изчакайте спирането на всички движещи се части.

Монтаж на коша за трева

1. Свалете запушалката за мулча(Фигура28).

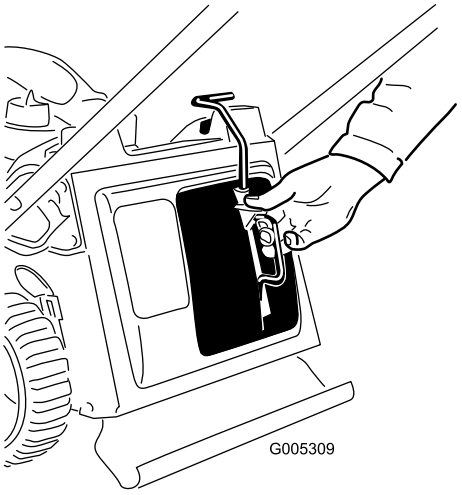

Фигура28

2. Прекарайте пусковото въженце около долния водач за въженцето (Фигура29).

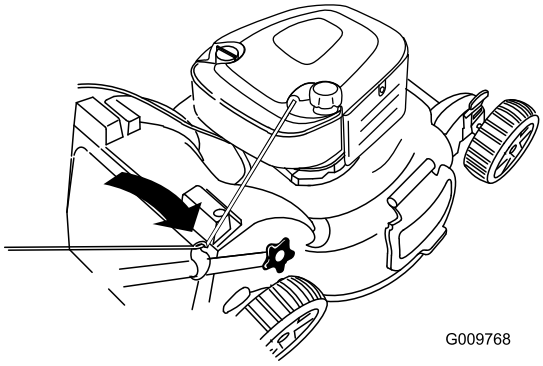

Фигура29

Забележка: Долният водач за въженцето освобождава пусковото въженце, когато издърпате ръкохватката за ръчно пускане.

3. Вкарайте коша за тревата в жлебовете в горната част на машината (Фигура30).

Важно: Машината притежава авариен изключвател, който предотвратява пускането на машината, преди кошът за тревата да е надеждно поставен върху машината.

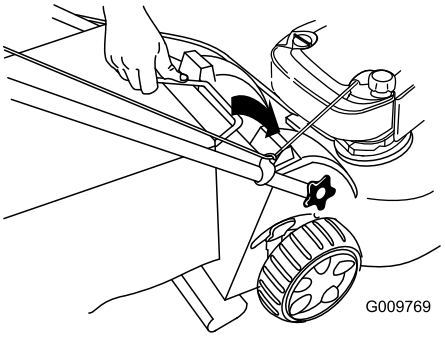

Фигура30

Демонтаж на коша за трева

1. Прекарайте пусковото въженце около долния водач за въженцето (Фигура31).

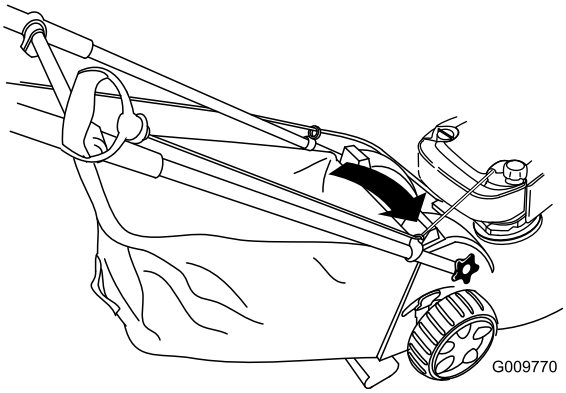

Фигура31

2. Вдигнете дръжката на коша за трева от жлебовете в горната част на машината и свалете коша от машината (Фигура32).

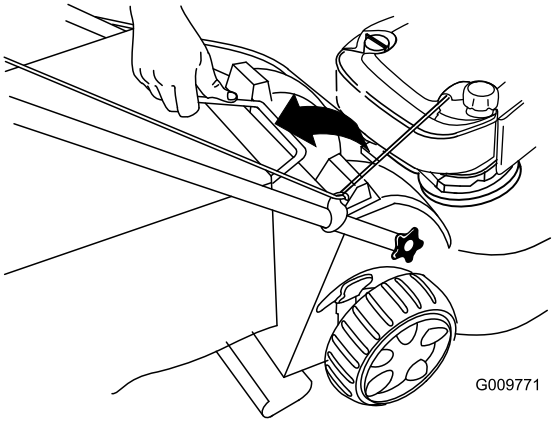

Фигура32

3. Вкарайте запушалката за мулча(Фигура33).

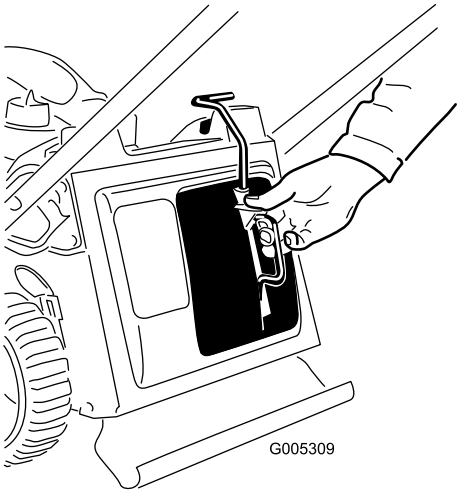

Фигура33

Странично изхвърляне на отпадните отрезки

Използвайте страничното изхвърляне при косене на много висока трева.

Ако кошът за трева е сложен на машината, свалете го и вкарайте запушалката за мулча; вижте Демонтаж на коша за трева (Страница 15) преди странично изхвърляне на отпадните отрезки.

Важно: Машината притежава авариен изключвател, който предотвратява пускането на машината, преди запушалката за мулча да е надеждно поставена върху машината; вижте Мулчиране на отпадните отрезки (Страница 14).

Поставяне на улея за странично изхвърляне

1. Отключете вратата на страничното изхвърляне (Фигура34).

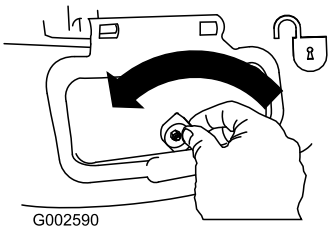

Фигура34

2. Отворете чрез повдигане вратата на страничното изхвърляне (Фигура35).

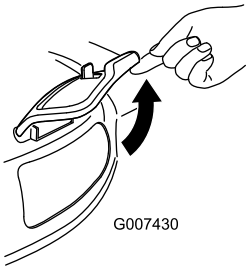

Фигура35

3. Поставете улея за странично изхвърляне и затворете вратата върху улея (Фигура36).

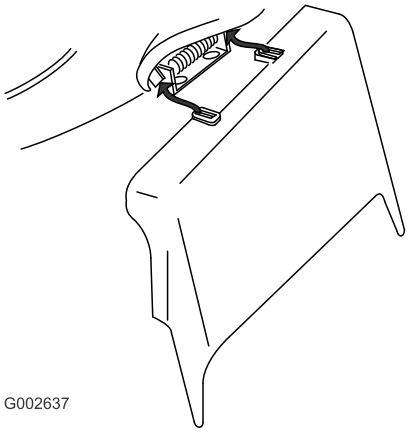

Фигура36

Сваляне на улея за странично изхвърляне

За да свалите улея за странично изхвърляне, изпълнете описаните по-горе стъпки в обратен ред.

Важно: Заключете вратата на страничното изхвърляне, след като я затворите (Фигура37).

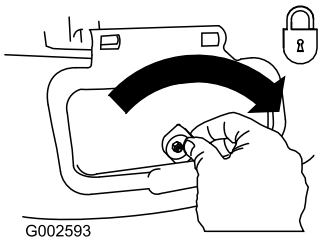

Фигура37

Съвети за ползване

Общи съвети за косене

- Почистете участъка от пръчки, камъни, проводници и други дребни отпадъци, в които може да се удари ножът.
- Избягвайте удрянето на ножа по солидни обекти. Никога не косете умишлено над който и да е обект.
- Ако машината удари в някакъв обект или започне да вибрира, спрете веднага двигателя, откачете кабела от свещта и проверете машината за повреди.
- За получаване на възможно най-добри резултати, преди началото на сезона за косене монтирайте нов нож.
- Когато се налага, сменяйте ножа с резервен нож на Toro.

Косене на трева

- Косете само до една трета от ножа за трева. Не косете под задание от 51 мм (2 инча), освен ако тревата е рядка, или през късна есен, когато растежът на тревата е забавен. Вижте Регулиране на височината на косене (Страница 11).
- За да постигнете най-добър външен вид на тревната си площ, при косене на трева с височина над 15 см (6 инча), косете при настройка за най-голяма височина на косене и ходете бавно; след това косете отново на по-ниска степен на настройка. Ако тревата е много дълга, машината може да се задръсти и двигателят да се задави.
- Косете само суха трева и листа. Мокрите трева и листа имат склонност да се групират по двора и могат да задръстят машината или да задавят двигателя.

⚠ ВНИМАНИЕ

Ако се подхлъзнете по мокри трева и листа и се докоснете до ножа, това може да доведе до сериозни телесни наранявания. Косете само в сухо време.

- Сменяйте посоката на косене. Това помага за разпръскването на отпадните отрезки по тревната площ за равномерното й наторяване.
- Ако външният вид на окосената тревна площ е незадоволителен, опитайте някой от следните подходи:
  - Сменете ножа или го занесете да ви го наточат.
  - При косене ходете бавно.
  - Повдигнете височината на косене на машината си.
  - Косете тревата по-често.
  - Припокривайте полосите на тревните откоси, вместо да окосявате една пълна полоса на всеки ход.
  - Задайте височина на косене на предните колела, която да е с прорез по-ниска от тази на задните колела. Например, установете предните колела на 51 мм (2 инча), а задните на 64 мм (2-1/2 инча).

Косене на листа

- След като окосите тревната площ, се убедете, че половината от нея се показва през капака за косене на листа. Може да се наложи да направите още един преход по листата.
- Ако по тревната площ има над 13 см (5 инча) листа, задайте предната височина на косене с 1 или 2 прореза по-високо от задната.
- Забавете скоростта си на косене, ако машината не коси достатъчно прецизно листата.

Поддръжка

Забележка:Определете лявата и дясната страни на машината спрямо нормалното работно положение.

Препоръчителен график (-ци) за поддръжка

Интервал на техническо обслужване	Процедура по поддръжка
След първите 5 часа	• Сменете маслото на двигателя.
Преди всяка употреба или ежедневно	• Проверете нивото на маслото на двигателя • Убедете се, че двигателят спира в рамките на 3 секунди след пускане на лостчето за контрол на ножа. • Почистете машината отдолу.
На всеки 25 часа	• Сменяйте въздушния филтър ежегодно; при запрашени условия на работа го сменяйте по-често.
На всеки 50 часа	• Сменете маслото на двигателя; при запрашени условия на работа го сменяйте по-често.
Годишно	• Смазвайте предавките на колелата. • Смазвайте горната ръкохватка.
Годишно или преди съхранение	• Сменете маслото на двигателя; при запрашени условия на работа го сменяйте по-често. • Заменете ножа.

Важно: Вижте вашето ръководство за притежателя на двигателя за допълнителна информация относно поддръжката.

Подготовка за поддръжка на машината

1. Спрете двигателя и изчакайте спирането на всички движещи се части.
2. Преди изпълнение на каквито и да било процедури по поддръжка на машината, първо откачете кабела на свещта (Фигура38).

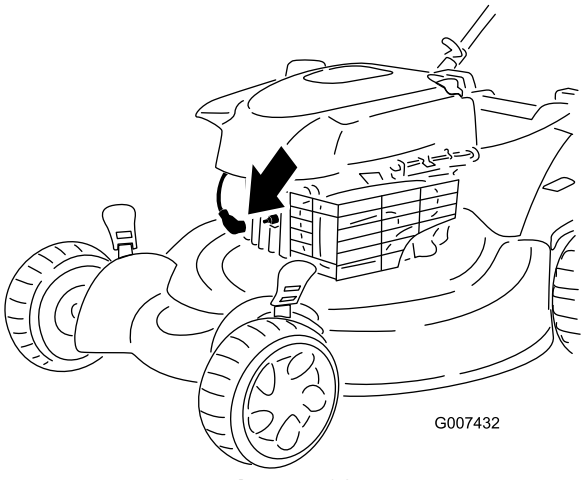

Фигура38

3. След изпълнение на процедурите по поддръжка, свържете кабела на свещта към нея.

Важно: Преди накланяне на машината за смяна на маслото или смяна на ножа, осигурете възможност на резервоара за горивото да се изпразни в условия на нормална работа. Ако се налага да наклоните машината преди изчерпване на горивото, изкарайте горивото с помощта на ръчна помпа за гориво. Винаги накланяйте машината настрани, като въздушният й филтър сочи нагоре.

⚠ ВНИМАНИЕ

Наклоняването на машината може да предизвика изтичането на гориво. Бензинът е лесно запалима и експлозивна течност, която може да причини телесни наранявания.

Работете с машината, докато бензинът свърши или го източете с ръчна помпа, но никога с фуния.

Смяна на въздушния филтър

Интервал на сервизното обслужване: На всеки 25 часа

1. Отворете капака на въздушния филтър с помощта на отвертка (Фигура39).

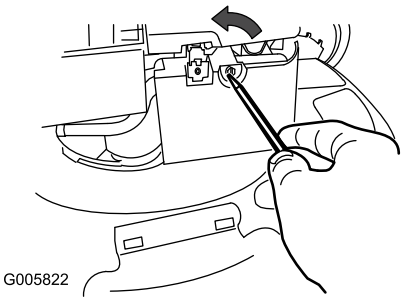

Фигура39

2. Сменете въздушния филтър (Фигура40).

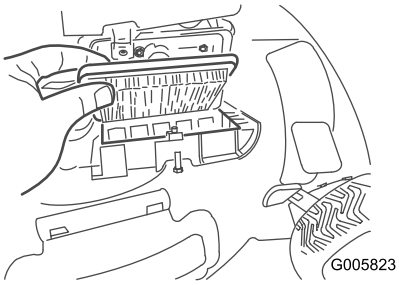

Фигура40

Смяна на маслото на двигателя

Интервал на сервизното обслужване: След първите 5 часа

На всеки 50 часа

Годишно или преди съхранение

Забележка: Максимално запълване: 0,59 литра (20 унции), тип: SAE 30 детергентно масло с класификация по API - SF, SG, SH, SJ, SL или по-висока категория.

1. Преместете машината на хоризонтална повърхност.
2. Уверете се, че в резервоара за гориво има малко гориво или че той е празен, така че при наклоняването на машината настрана от него да не протече гориво.
3. Преди да смените маслото на двигателя, го оставете да поработи малко, за да загрее маслото.

   Забележка: Загрятото масло тече по-добре и пренася повече от замърсителите в него.
4. Откачете кабела от свещта; вижте Подготовка за поддръжка на машината (Страница 18).
5. Сложете съд за източване на маслото близо до маслото на двигателя откъм страната на маслоизмервателната щека.
6. Извадете маслоизмервателната щека от тръбата за пълнене (Фигура41).

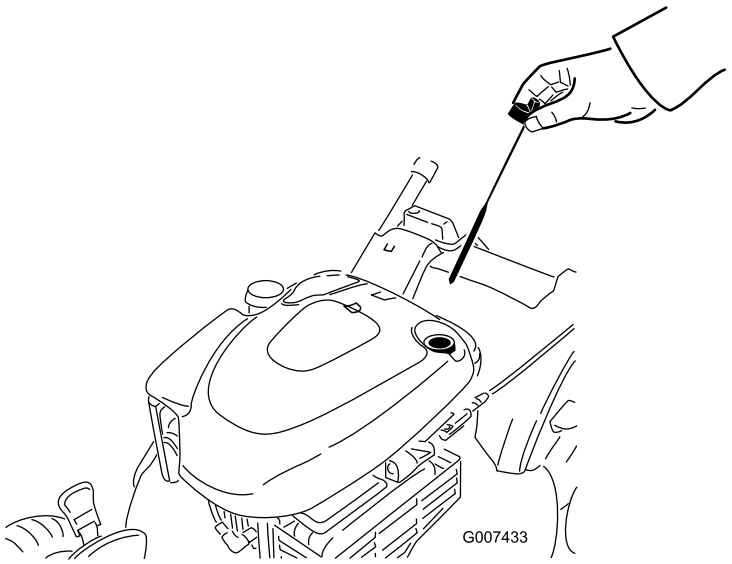

Фигура41

7. Наклонете машината настрани, като тръбата за пълнене сочи надолу, за да източите маслото през тръбата за пълнене на двигателя в съда (Фигура42).

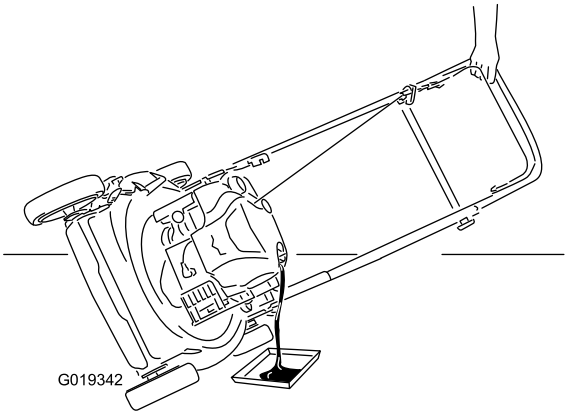

Фигура42

8. След източването на маслото върнете машината в работно положение.
9. Налейте около 3/4 от вместимостта на картера с масло през тръбата за доливане на масло.

   Забележка: Максимално запълване: 0,59 литра (20 унции), тип: SAE 30 детергентно масло с класификация по API - SF, SG, SH, SJ, SL или по-висока категория.
10. Избършете края на маслоизмервателната щека с чиста кърпа.
11. Поставете маслоизмервателната щека в тръбата за пълнене и я завийте докрай.
12. Извадете маслоизмервателната щека и проверете нивото на маслото; вижте Фигура43.

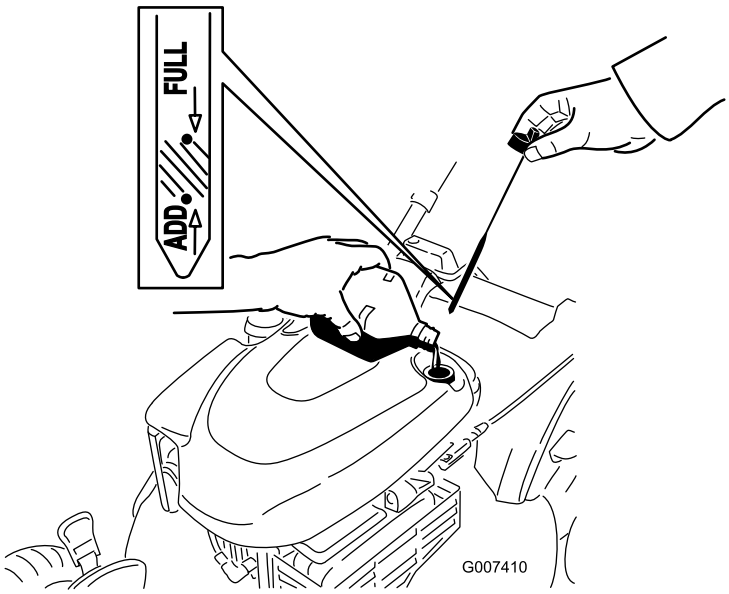

Фигура43

- Ако нивото на маслото е под маркировката **Add (Добави)** върху маслоизмервателната щека, **бавно** долейте масло в тръбата за пълнене и повторете стъпки 10 до 12 докато маслото достигне нивото на маркировката **Full (Пълно)** върху маслоизмервателната щека.
- Ако нивото на маслото е над маркировката**Full (Пълно)** върху маслоизмервателната щека, източете излишното масло до постигане на ниво до маркировката **Full (Пълно)** върху маслоизмервателната щека.

  Важно: Ако нивото на маслото в картера е прекалено ниско или прекалено високо, и двигателят работи, така той може да се повреди.

13. Поставете надеждно с ръка маслоизмервателната щека.
14. Рециклирайте отработеното масло в местен център за рециклиране на масла.

Смазване на предавките на колелата

Интервал на сервизното обслужване: Годишно

1. Свалете болта на колелото в центъра на всяко задно колело и свалете **задните** колела.
2. Нанесете смазка върху вътрешната и външната страна на предавката, както е показано на Фигура44.

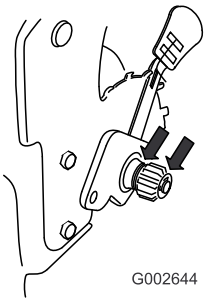

Фигура44

3. Поставете задните колела.

Смазване на горната ръкохватка

Интервал на сервизното обслужване: Годишно

Смазвайте лявата и дясната страна на горната ръкохватка със силиконова спрей-смазка с нисък вискозитет ежегодно или според необходимостта.

1. Напръскайте външния пластмасов край на вътрешната ръкохватка (Фигура45).

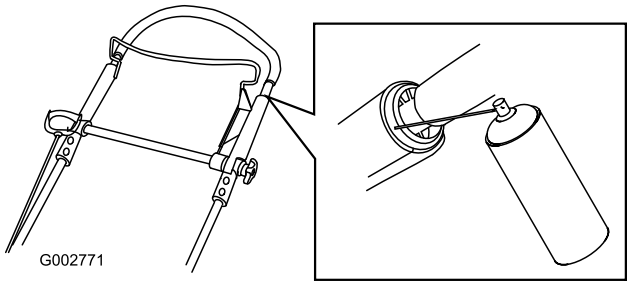

Фигура45

Забележка:Използвайте тръбичката, доставяна заедно с флакона за спрея, за да насочите струята.

2. Избутайте горната ръкохватка изцяло надолу и напръскайте вътрешната пластмасова повърхност на външната ръкохватка (Фигура46).

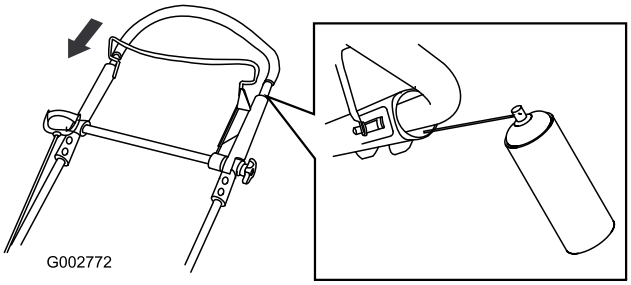

Фигура46

Регулиране на жилото за самоходно придвижване

1. Разхлабете гайката на опората на жилото (Фигура47).

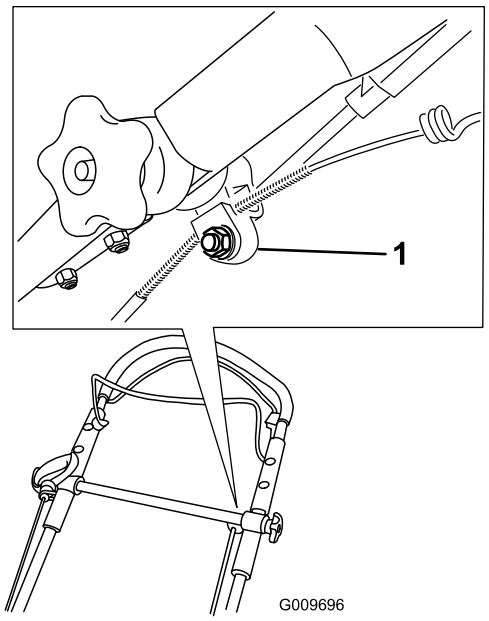

Фигура47

1. Опора на жилото

2. Изтеглете горната ръкохватка изцяло назад.

   Забележка: Ако ръкохватката не се премества плавно, вижте Смазване на горната ръкохватка (Страница 20).

3. Издърпайте надолу бронята на жилото, докато отстраните провисването на откритото жило (Фигура48).

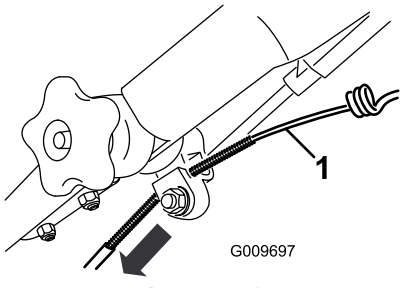

Фигура48

1. Открито жило

4. Изтеглете бронята на жилото нагоре на 3 мм (1/8 инча).

   Забележка: Можете да поставите линийка срещу горната страна на черната опора на жилото и да измерите докъде се придвижва горният край на бронята на жилото (Фигура49).

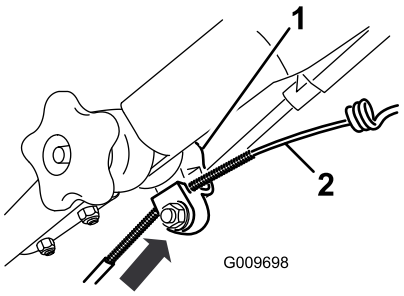

Фигура49

1. Опора на жилото
2. Броня на жилото

   Забележка: Преместването на бронята на жилото нагоре намалява скоростта спрямо земната повърхност; преместването на бронята надолу увеличава скоростта спрямо земната повърхност.

5. Затегнете здраво гайката.
6. Пуснете машината и проверете регулирането.

   Забележка: Ако самоходното придвижване не е правилно регулирано, повторете тази процедура.

Смяна на нож

Интервал на сервизното обслужване: Годишно или преди съхранение

Важно: ***За правилния монтаж на ножа ще се нуждаете от динамометричен ключ.*** **Ако нямате такъв ключ или не се чувствате подготвени за изпълнението на подобна процедура, свържете се с упълномощен за сервизно обслужване дилър.**

При всяко свършване на бензина проверявайте ножа. Ако той е повреден или по него има пукнатини, сменете го веднага. Ако ръбът на ножа е затъпен или нащърбен, заточете го или го сменете.

⚠ ВНИМАНИЕ

Ножът е остър; контактът с него може да доведе до сериозни телесни наранявания.

При сервизното обслужване на ножа носете ръкавици.

1. Откачете кабела за свещта от свещта; вижте Подготовка за поддръжка на машината (Страница 18).
2. Винаги наклонявайте машината настрани, така че маслоизмервателната щека да сочи надолу.
3. За стабилното фиксиране на ножа използвайте дървено трупче (Фигура50).

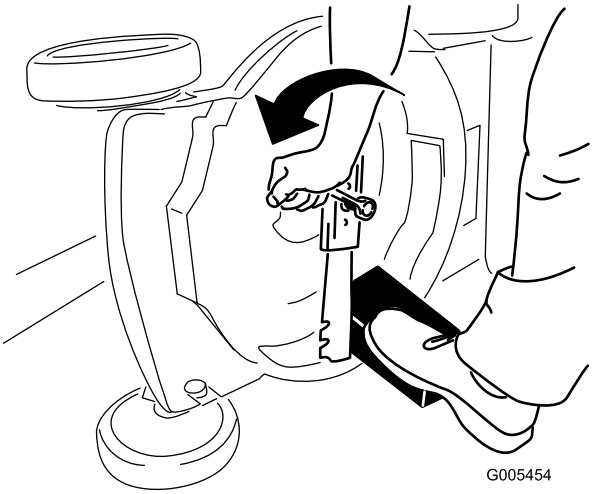

Фигура50

4. Свалете ножа и съхранете всички монтажни елементи (Фигура50).
5. Поставете новия нож и всички монтажни елементи (Фигура51).

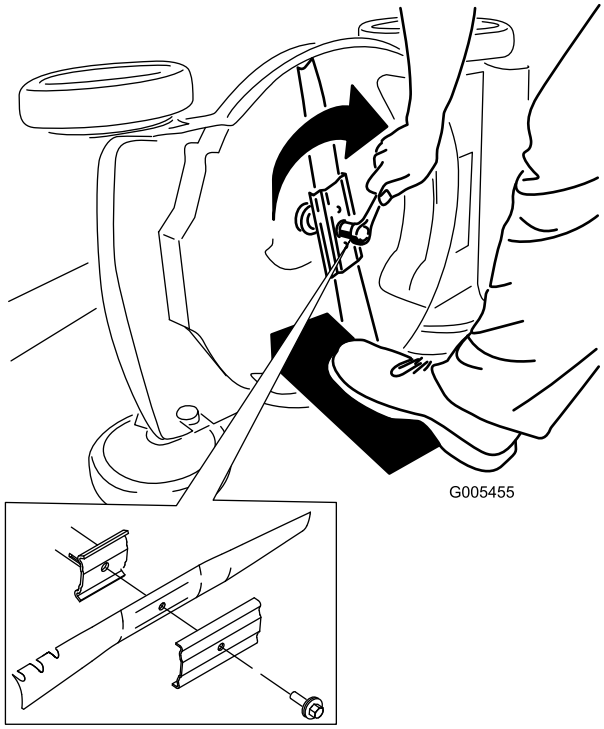

Фигура51

Важно: Позиционирайте закривените краища на ножа така, че да сочат към корпуса на машината.

6. За затягането на болта на ножа до 82 N-m (60 ft-lb) използвайте динамометричен ключ.

Важно: Затегнатият до 82 N-m (60 ft-lb) е много стегнат. Задържайки ножа с помощта на дървено трупче, приложете цялата си тежест върху храповика на ключа и затегнете добре болта. Пренатягането на болта е много трудно.

Почистване на машината отдолу

Интервал на сервизното обслужване: Преди всяка употреба или ежедневно

⚠ ВНИМАНИЕ

Машината може да изкара материал под себе си.

- **Носете предпазни очила.**
- **Стойте на мястото на оператора (зад машината).**
- **Не допускайте странични наблюдатели в работния участък.**

1. Закарайте машината на хоризонтална повърхност с настилка и при работещ двигател напръскайте с маркуч вода пред дясното задно колело (Фигура52).

   Забележка: Водата ще се разпръсне по пътя на ножа и ще почисти окосената трева.

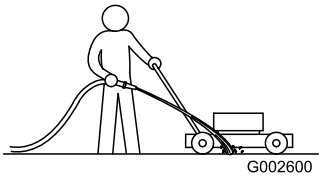

Фигура52

2. След като почистите окосената трева, спрете водата и преместете машината на сухо място.
3. Оставете двигателят да работи няколко минути, за да може да изсуши пространството под машината и да предотврати появата на ръжда.

Съхранение

Подготовка на машината за съхранение

⚠ ВНИМАНИЕ

Бензиновите пари могат да експлодират.

- **Не съхранявайте бензин над 30 дни.**
- **Не съхранявайте машината на закрито място в близост до открит пламък.**
- **Преди съхранението на машината оставете време на двигателя да изстине.**

1. При последното презареждане с гориво през годината, към него добавете стабилизатор на гориво, изпълнявайки указанията на производителя на двигателя.
2. Оставете машината да работи, докато двигателят й спре поради липса на гориво.
3. Залейте двигателя и го стартирайте отново.
4. Оставете го да поработи, докато отново спре. Когато вече не можете да стартирате двигателя, той ще е достатъчно сух.
5. Откачете кабела от свещта.
6. Свалете свещта, добавете 30 мл (1 унция) масло през отвора на свещта и неколкократно дръпнете бавно въжето на стартера, за да разпределите равномерно маслото в цилиндъра и да предотвратите възникването на корозия през мъртвия сезон.
7. Поставете запалната свещ в хлабаво положение.
8. Затегнете всички гайки, болтове и винтове.

Прибиране на ръкохватката

Изправено положение

1. Стъпете върху педала и го задръжте в долно положение (Фигура53).

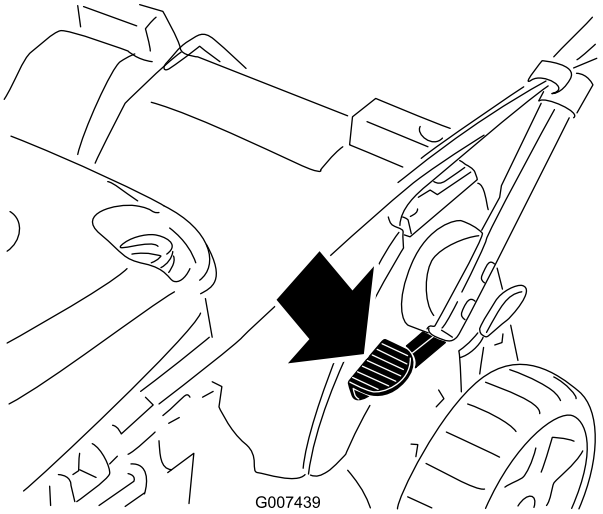

Фигура53

2. Преместете ръкохватката в горно положение (Фигура54).

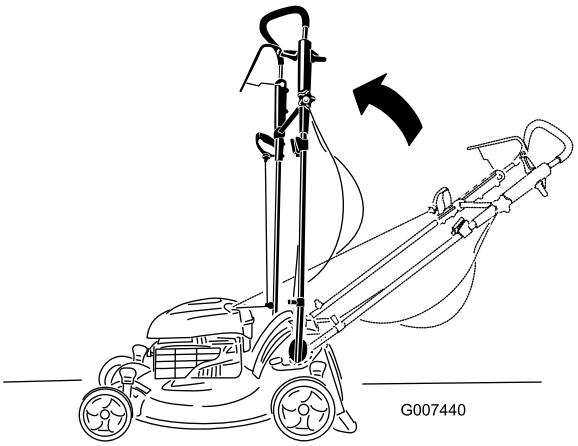

Фигура54

Предно положение

1. При ръкохватката в изправено положение, стъпете върху педала и го задръжте в долно положение.
2. Преместете ръкохватката докрай напред и охлабете горната ръкохватка (Фигура55).

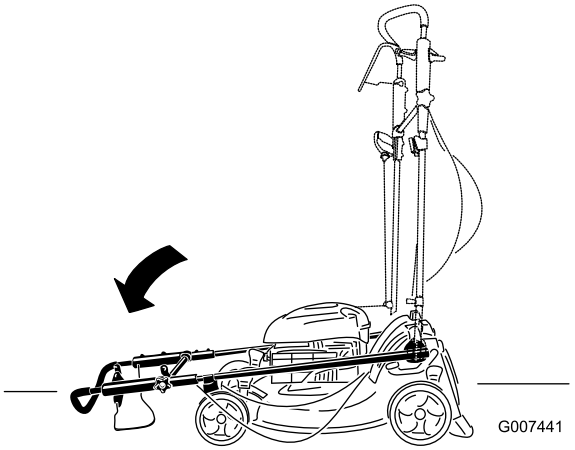

Фигура55

3. За да изкарате ръкохватката, вижте 1 Разгъване на ръкохватката (Страница 6).

Изваждане на машината от съхранение

1. Проверете и притегнете всички крепежи.
2. Свалете запалната свещ и завъртете двигателя бързо, като издърпате ръкохватката за ръчно пускане, за да издухате излишното масло от цилиндъра.
3. Монтирайте свещта обратно и я затегнете с динамометричен ключ до 20 N-m (15 ft-lb).
4. Изпълнете необходимите процедури за обслужване; вижте Поддръжка (Страница 18).
5. Проверете нивото на маслото на двигателя; вижте Проверка на нивото на маслото на двигателя (Страница 11).
6. Напълнете резервоара за гориво с нов бензин; вижте Зареждане на резервоара за гориво (Страница 10).
7. Свържете кабела към свещта.
8. Тествайте системата за безопасност на машината; вижте Тестване на системата за безопасност на машината (Страница 24).

Тестване на системата за безопасност на машината

1. Преместете машината на хоризонтална повърхност.
2. Спрете двигателя и изчакайте спирането на всички движещи се части.
3. Ако кошът за тревата не е сложен на машината, свалете запушалката за изхвърлянето и монтирайте коша за тревата.
4. Стартирайте двигателя.
5. Докато двигателят работи, повдигнете горния десен заден ъгъл на коша за тревата, докато теленият скелет на коша в горната дясна предна част на коша за тревата излезе напълно от десния слот (Фигура56). **Двигателят трябва да спре.**

   Забележка: В десния слот има аварийна система за изключване.

   Важно: Не напускайте работното положение при изпълнението на тази стъпка.

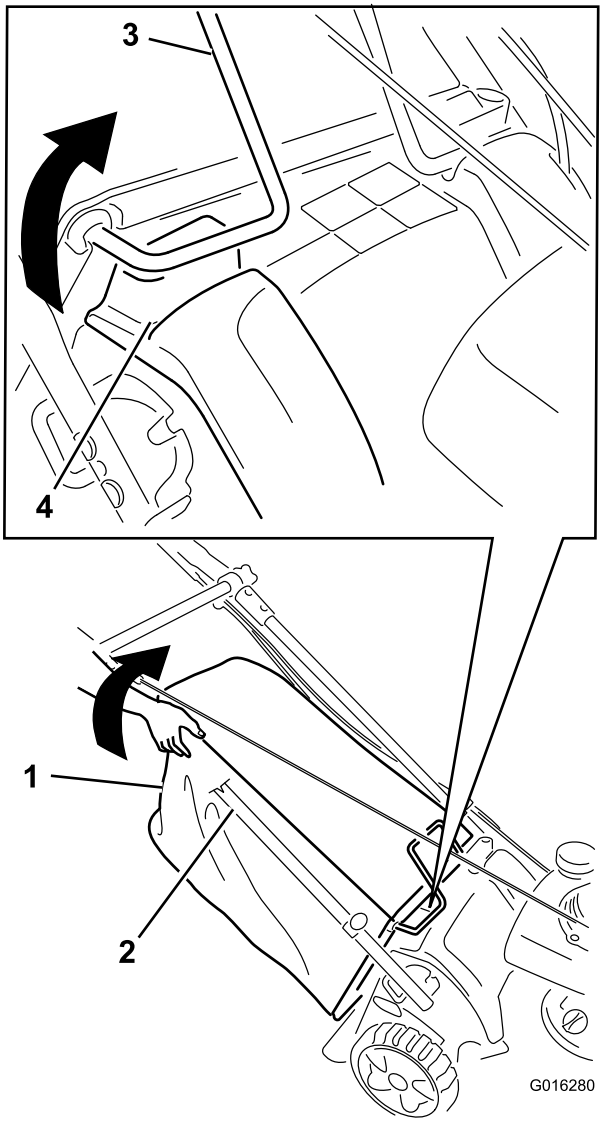

Фигура56

1. Кош за отпадна трева
2. Дясната страна на ръкохватката е частично скрита за по-голяма яснота.
3. Телен скелет на коша
4. Слот

6. Ако двигателят не спре, когато изпълнявате този тест, освободете регулиращото лостче върху ръкохватката, за да спрете двигателя, изчакайте, докато всички движещи се части спрат и отнесете вашата машина при упълномощен за сервизно

обслужване дилър на Toro, за да може системата за безопасност да бъде надлежно отремонтирана.

Бележки:

Списък на международни дистрибутори

Дистрибутор:	Държава:	Телефон:	Дистрибутор:	Държава:	Телефон:
Agrolanc Kft	Унгария	36 27 539 640	Maquiver S.A.	Колумбия	57 1 236 4079
Balama Prima Engineering Equip.	Хонконг	852 2155 2163	Maruyama Mfg. Co. Inc.	Япония	81 3 3252 2285
B-Ray Corporation	Корея	82 32 551 2076	Mountfield a.s.	Чешка република	420 255 704 220
Casco Sales Company	Пуерто Рико	787 788 8383	Mountfield a.s.	Словакия	420 255 704 220
Ceres S.A.	Коста Рика	506 239 1138	Munditol S.A.	Аржентина	54 11 4 821 9999
CSSC Turf Equipment (pvt) Ltd.	Шри Ланка	94 11 2746100	Norma Garden	Русия	7 495 411 61 20
Cyril Johnston & Co.	Северна Ирландия	44 2890 813 121	Oslinger Turf Equipment SA	Еквадор	593 4 239 6970
Cyril Johnston & Co.	Република Ирландия	44 2890 813 121	Oy Hako Ground and Garden Ab	Финландия	358 987 00733
Equiver	Мексико	52 55 539 95444	Parkland Products Ltd.	Нова Зеландия	64 3 34 93760
Femco S.A.	Гватемала	502 442 3277	Perfetto	Полша	48 61 8 208 416
ForGarder OU	Естония	372 384 6060	Pratoverde SRL.	Италия	39 049 9128 128
G.Y.K. Company Ltd.	Япония	81 726 325 861	Prochaska & Cie	Австрия	43 1 278 5100
Geomechaniki of Athens	Гърция	30 10 935 0054	RT Cohen 2004 Ltd.	Израел	972 986 17979
Golf international Turizm	Турция	90 216 336 5993	Riversa	Испания	34 9 52 83 7500
Guandong Golden Star	Китай	86 20 876 51338	Lely Turfcare	Дания	45 66 109 200
Hako Ground and Garden	Швеция	46 35 10 0000	Solvert S.A.S.	Франция	33 1 30 81 77 00
Hako Ground and Garden	Норвегия	47 22 90 7760	Spypros Stavrinides Limited	Кипър	357 22 434131
Hayter Limited (U.K.)	Обединеното кралство	44 1279 723 444	Surge Systems India Limited	Индия	91 1 292299901
Hydroturf Int. Дубай	Обединени арабски емирства	97 14 347 9479	T-Markt Logistics Ltd.	Унгария	36 26 525 500
Hydroturf Egypt LLC	Египет	202 519 4308	Toro Australia	Австралия	61 3 9580 7355
Irrimac	Португалия	351 21 238 8260	Toro Europe NV	Белгия	32 14 562 960
Irrigation Products Int'l Pvt Ltd.	Индия	0091 44 2449 4387	Valtech	Мароко	212 5 3766 3636
Jean Heybroek b.v.	Холандия	31 30 639 4611	Victus Emak	Полша	48 61 823 8369

Съобщение относно конфиденциалността за Европа

Информацията, събирана от Toro
Toro Warranty Company (Toro), уважава вашата конфиденциалност. За да можем да обработваме вашите гаранционни рекламации и да влизаме във връзка с вас при отзоваване на продукта, ние ви молим да споделите лична информация с нас, директно или чрез местна компания на Toro, или дилър.

Гаранционната система на Toro е хоствана на сървъри в САЩ, където законите за конфиденциалността може да не осигуряват същата защита, каквато е приложима в страната ви.

Споделяйки лична информация с нас, вие приемате обработката й, както е описано в този документ.

Начинът, по който Toro използва информацията
Toro може да използва личната ви информация за обработката на гаранционни рекламации, за влизане във връзка с вас при отзоваване на продукция, и за други цели, за които ви уведомяваме. Toro може да споделя информация с поделения на Toro, с дилъри или с други бизнес партньори във връзка с дейностите. Ние няма да продаваме вашата информация на други компании. Запазваме си правото да разкриваме лична информация във връзка с изискванията на приложимите закони и по искане на съответните органи, за правилната работа на нашите системи и за собствена защита или за защита на други потребители.

Задържане на личната ви информация
Ние ще съхраняваме личната ви информация докато ни е нужна за целите, за които е била събрана или за други законни цели (като спазване на разпоредби), или както се изисква от приложимите закони.

Коментар на Toro за сигурността на личната ви информация
Взели сме разумни мерки, за да защитим сигурността на личната ви информация. Освен това вземаме мерки и за поддържане на точността и актуалността на личната информация.

Достъп и промяна на вашата лична информация
Ако поискате да прегледате или да коригирате вашата лична информация, пишете ни на адрес legal@toro.com.

Австралийски закон за потребителите

Австралийските потребители ще намерят пълни подробности за австралийския закон за потребителите в кутията или при местния дилър на Toro.

Гаранции на Toro и Начална гаранция Toro GTS

Условия и покривани от гаранциите продукти

Компанията Toro и дъщерната ѝ компания, Toro Warranty Company, на база на споразумение между тях, заедно обещават да ремонтират за оригиналния купувач[1]на продукти на Toro от списъка по-долу, ако поради дефектни материали или труд, или ако двигателят Toro GTS (GTS = "Гарантирано стартиране") не се стартира при първо или второ дърпане, ако рутинната поддръжка, изисквана съгласно *Ръководство за оператора*, е била извършвана.

Считано от датата на покупката са приложими следните срокове:

Продукти	Гаранционен срок
Ръчни мощни косачки	
• Корпус - отливка	5 години употреба в домашни условия[2] 90 дни търговска употреба
• Двигател	5 години гаранция GTS, За употреба в домашни условия[3]
• Акумулатор	2 години
• Стоманен корпус	2 години употреба в домашни условия[2] 30 дни търговска употреба
• Двигател	2 години гаранция GTS, За употреба в домашни условия[3]
Косачки TimeMaster	3 години употреба в домашни условия[2] 90 дни търговска употреба
• Двигател	3 години гаранция GTS, За употреба в домашни условия[3]
• Акумулатор	2 години
Ръчни електрически изделия и ръчни мощни косачки	2 години за употреба в домашни условия[2] Без гаранция за търговска употреба
Снегопочистващи машини	
• Едностъпални	2 години употреба в домашни условия[2] 45 дни търговска употреба
• Двигател	2 години гаранция GTS, За употреба в домашни условия[3]
• Двустъпални	3 години употреба в домашни условия[2] 45 дни търговска употреба
• Улей, дефлектор за улея и капак на корпуса на работното колело	Доживотна (само за първия собственик)[5]
Електрически снегопочистващи машини	2 години употреба в домашни условия[2] Няма гаранция за търговска употреба
Всички самоходни устройства по-долу	
• Двигател	Вижте гаранцията на производителя на двигателя[4]
• Акумулатор	2 години употреба в домашни условия[2]
• Приспособления	2 години употреба в домашни условия[2]
Трактори за тревни площи и градини	2 години употреба в домашни условия[2] 30 дни търговска употреба
Трактори Хза тревни площи и градини	3 години употреба в домашни условия[2] 30 дни търговска употреба
Трактор за косене	3 години употреба в домашни условия[2] 30 дни търговска употреба
TITAN косачки	3 години или 240 часа[5]
• Рама	Доживотна (само за първия собственик)[6]

[1]Първи собственик означава лицето, което първо е закупило продукта на Toro.

[2]Домашни условия означава, че продуктът се използва за домашни нужди. Употребата му на повече от едно място се счита за търговска употреба, за което трябва да е приложима гаранцията за търговски цели.

[3]GTS гаранцията Toro не се отнася за търговска употреба.

[4]Някои двигатели за продукти на Toro се гарантират от производителя на самите двигатели.

[5]Което от двете възникне първо.

[6]Доживотна гаранция на рамата - Ако основната рама, състояща се от заварени части и оформяща конструкцията, към която се закрепват останалите части, напр. двигател, се пропука или счупи при нормална експлоатация, тя ще бъде ремонтирана или заменена, по избор от TToro, безплатно, под гаранцията за части и труд. Повреди на рамата поради немарливост или неправилно използване, или ремонти, изисквани поради ръжда и корозия, не се покриват.

Гаранцията може да бъде отказана, ако броячът на отработените часове не е свързан, или е бил променян, или има признаци, че е бил манипулиран.

Отговорности на собственика

Собственикът трябва да поддържа своя продукт на компанията TToro, като за целта изпълнява описаните в *Ръководството за експлоатация* процедури по поддръжката му. Тази рутинна поддръжка е с ваши разноски, независимо дали се изпълнява от вас или от дилъра.

Инструкции за получаване на гаранционно обслужване

Ако считате, че вашият продукт на TToro има дефект, дължащ се на използвани в него материали или на неговата изработка, следвайте описаната по-долу процедура:

1. Свържете се с продавача на изделието, за да уредите сервизното му обслужване. Ако по някаква причина не можете да се свържете с продавача, за уреждане на сервизното обслужване можете да се свържете и с всеки упълномощен от TToro дистрибутор. Виж приложения списък на дистрибуторите.
2. Донесете продукта и доказателството за неговата покупка (касова бележка) на упълномощения за сервизно обслужване клон. Ако по някаква причина сте недоволни от анализа на сервизния клон или от оказаното от него съдействие, свържете се с нас на следния адрес:

   Toro Customer Care Department, RLC Division
   Toro Warranty Company
   8111 Lyndale Avenue South
   Bloomington, MN 55420-1196
   001–952–948–4707

Позиции и условия, които не се покриват от гаранцията

Няма друга явна гаранция, освен специалното покритие на системата за емисиите и гаранционното покритие на двигателя за някои продукти. Тази явна гаранция не покрива следното:

- Разходи за услуги или части за периодична поддръжка, като филтри, гориво, смазочни вещества, смяна на масла, запалителни свещи, въздушни филтри, заточване на дискове или износени ножове, окабеляване/настройки за свързване или настройки на спирачки и съединители
- Отказ на компоненти поради нормално износване
- Всеки продукт или част, които са променени или неправилно използвани или занемарени и изискват подмяна или ремонт поради инцидент или липса на подходяща поддръжка
- Такси за доставка и получаване
- Ремонти или опити за ремонт от лица, които не са упълномощен от Toro сервизен дилър
- Ремонти, необходими поради неспазване на препоръчителната процедура за зареждане с гориво (направете справка с *Ръководство за оператора* за по-подробна информация)
  - Отстраняването на замърсявания от горивната система не покрива
  - Използване на старо гориво (гориво на повече от месец) или гориво, съдържащо повече от 10% етанол или повече от 15% MTBE
  - Неизточване на горивната система преди периоди без употреба, по-дълги от един месец
- Ремонти или настройки за коригиране на затруднения при запалване, дължащи се на следното:
  - Неспазването на правилните процедури по поддръжка или препоръчителните процедури за горивото
  - Удар на режещи приставки за ротационни косачки в предмети
- Специални експлоатационни условия, където може да се изисква запалване чрез повече от две издърпвания:
  - Първо запалване след дълъг период без употреба - повече от три месеца или след сезонно съхранение
  - Запалване при ниски температури, например в ранна пролет и късна есен
  - Неправилни процедури по запалване - ако срещате затруднения със запалването на уреда, проверете *Ръководство за оператора*, за да се уверите, че прилагате правилните процедури по запалване. Това ще ви спести излишно посещение на упълномощен сервизен дилър на Toro.

Общи условия

Интересите на купувача са защитени от националните закони на всяка отделна страна. С настоящата гаранция не се ограничават правата, които купувачът има съобразно тези закони.