Form No. 3380-425 Rev B

TORO®

Count on it.

Manuale dell'operatore

Processore ProCore®

Nº del modello 09749—Nº di serie 314000001 e superiori

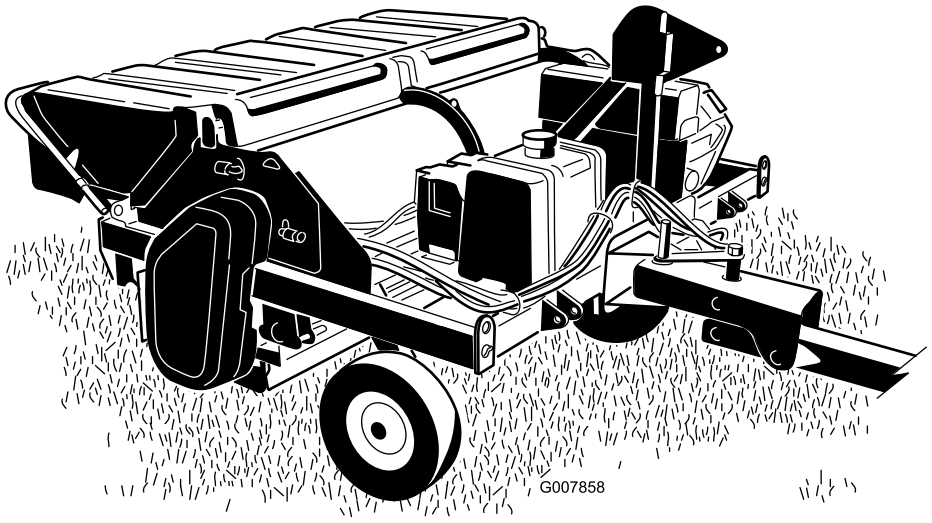

Registrate il vostro prodotto presso www.Toro.com.
Traduzione dell'originale (IT)

CE

3380-425 B

Questo prodotto è conforme a tutte le direttive europee pertinenti; vedere i dettagli nella Dichiarazione di Conformità (DICO) specifica del prodotto, fornita a parte.

⚠ AVVERTENZA

CALIFORNIA
Avvertenza norma "Proposition 65"

Il presente prodotto contiene una o più sostanze chimiche che nello Stato della California sono considerate cancerogene e causa di anomalie congenite o di altre problematiche della riproduzione.

Il gas di scarico di questo prodotto contiene sostanze chimiche note allo Stato della California come cancerogene e responsabili di difetti congeniti ed altri problemi riproduttivi.

Questo sistema di accensione a scintilla è conforme alla norma canadese ICES-002.

Il *Manuale d'uso del motore* allegato fornisce informazioni sull'Environmental Protection Agency (EPA) degli Stati Uniti e sul regolamento del Controllo delle Emissioni dello stato della California riguardo a sistemi di emissione, manutenzione e garanzia. I pezzi di ricambio possono essere ordinati tramite il produttore del motore.

Introduzione

Questa macchina è pensata per l'utilizzo in applicazioni professionali da parte di operatori professionisti del verde. La funzione principale della macchina è quella di raccogliere, trattare e disperdere le carote risultanti dall'arieggiatura in un'unica operazione.

Leggete attentamente queste informazioni al fine di utilizzare e mantenere correttamente il prodotto, ed evitare infortuni e danni. Voi siete responsabili del corretto utilizzo del prodotto, all'insegna della sicurezza.

Potete contattare direttamente Toro su www.Toro.com per avere informazioni su prodotti e accessori, ottenere assistenza nella ricerca di un rivenditore o registrare il vostro prodotto.

Per assistenza, ricambi originali Toro o ulteriori informazioni, rivolgetevi a un Distributore Toro autorizzato o ad un Centro Assistenza Toro, ed abbiate sempre a portata di mano il numero del modello ed il numero di serie del prodotto. Il numero del modello ed il numero di serie si trovano nella posizione riportata nella Figura 1. Scrivete i numeri nello spazio previsto.

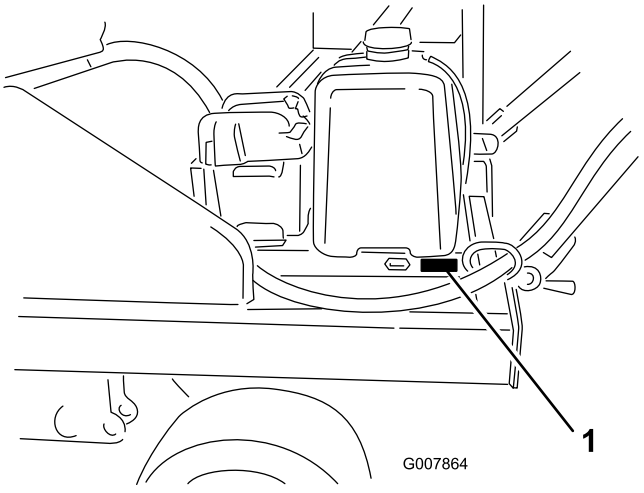

Figura 1

1. Posizione del numero del modello e del numero di serie

Nº del modello _____

Nº di serie _____

Questo manuale identifica pericoli potenziali e riporta messaggi di sicurezza evidenziati dal simbolo di avviso di sicurezza (Figura 2), che segnala un pericolo che può causare gravi infortuni o la morte se non osserverete le precauzioni raccomandate.

Figura 2

1. Simbolo di allarme

Per evidenziare le informazioni vengono utilizzate altre due parole. **Importante** indica informazioni di carattere meccanico di particolare importanza e **Nota** evidenzia informazioni generali di particolare rilevanza.

© 2014—The Toro® Company
8111 Lyndale Avenue South
Bloomington, MN 55420

Contattateci a www.Toro.com.
Stampato negli USA.
Tutti i diritti sono riservati

Indice

Sicurezza 4
Responsabilità del supervisore..... 4
Prima dell'uso 4
Manipolazione sicura dei carburanti 4
Durante l'uso 4
Manutenzione..... 5
Rimorchio 6
Adesivi di sicurezza e informativi 6
Preparazione 11
1 Rimozione, attivazione e caricamento della batteria.....12
2 Montaggio della batteria.....13
3 Montate il cavalletto metallico.....13
4 Posizionamento dei perni di rimessaggio 15
5 Montaggio del processore core per il funzionamento in una singola passata 15
6 Scollegamento del processore core dal veicolo trainante 17
7 Montaggio del processore core nel veicolo Workman.....17
8 Scollegamento del processore core dal veicolo Workman.....19
9 Regolazione dell'altezza della spazzola 19
10 Livellamento del processore core.....20
Quadro generale del prodotto 20
Comandi 20
Specifiche 21
Istruzioni speciali per il Workman e altri veicoli trainanti polifunzionali (unità motrici).....21
Attrezzi/accessori 22
Funzionamento 22
Rifornimento di carburante.....22
Controllo del livello dell'olio motore.....24
Fluido idraulico.....24
Regolazione dell'altezza della spazzola 24
Livellamento del processore core 25
Regolazione dell'altezza della spazzola sul campo 27
Regolazione del raschiarulli.....27
Controllo della pressione dei pneumatici 27
Verifica della coppia di serraggio dei dadi delle ruote 27
Istruzioni di avviamento 28
Istruzioni d spegnimento.....28
Funzionamento del processore core 28
Funzionamento in una singola passata 28
Funzionamento dell'attacco di traino.....28
Suggerimenti 29
Durante l'uso 29
Trasferimento 29
Umidità del suolo 30
Tabella sull'umidità del suolo.....31
Ispezione e pulizia dell'alloggiamento della spazzola/trinciatrice.....32
Ispezione e pulizia dopo l'uso 32
Ispezionate le punte della tranciatrice.....32
Funzionamento ad alta quota 33
Manutenzione 34
Programma di manutenzione raccomandato 34
Lista di controllo della manutenzione quotidiana.....35
Procedure pre-manutenzione 35
Lubrificazione 36
Ingrassaggio di cuscinetti e boccole.....36
Manutenzione del motore 37
Revisione del filtro dell'aria 37
Cambio dell'olio motore.....38
Manutenzione delle candele 40
Manutenzione del sistema di alimentazione 41
Sostituzione del filtro del carburante.....41
Revisione del serbatoio del carburante 41
Manutenzione dell'impianto elettrico 42
Manutenzione della batteria 42
Manutenzione dell'impianto di raffreddamento 43
Pulizia della griglia del motore e del radiatore dell'olio 43
Pulizia del motore.....43
Manutenzione della cinghia 43
Regolazione delle cinghie.....43
Manutenzione dell'impianto idraulico 46
Controllo dei tubi e dei flessibili idraulici 46
Rimessaggio 47

Sicurezza

La gestione dei pericoli e la prevenzione degli infortuni dipendono dalla consapevolezza, dall'attenzione e dal corretto addestramento del personale responsabile dell'utilizzo, trasferimento, manutenzione e rimessaggio della macchina. L'errato uso o manutenzione della macchina può causare infortuni o la morte. Il rischio di infortuni o incidenti mortali può essere limitato osservando le seguenti istruzioni per la sicurezza.

Responsabilità del supervisore

- Assicuratevi che gli operatori siano stati opportunamente addestrati e abbiano acquisito dimestichezza con il Manuale dell'operatore e tutti gli adesivi presenti sulla macchina.
- Istituite procedure speciali e regole di lavoro per condizioni operative insolite (ad esempio, pendii troppo ripidi per il funzionamento della macchina, o avverse condizioni meteorologiche ecc.).

Prima dell'uso

- Prima di avviare la macchina leggete, comprendete ed osservate le istruzioni riportate nel Manuale dell'operatore e sulla macchina. Acquisite familiarità con tutti i comandi e imparate ad arrestare rapidamente la macchina. Potete contattare direttamente Toro su www.Toro.com per avere informazioni su prodotti e accessori, ottenere assistenza nella ricerca di un rivenditore o registrare il vostro prodotto.
- Non permettete MAI che bambini e ragazzi utilizzino la macchina. Non permettete MAI che gli adulti utilizzino la macchina senza idoneo addestramento. La macchina deve essere utilizzata esclusivamente da operatori addestrati che abbiano letto il presente manuale.
- Non utilizzate MAI la macchina qualora abbiate assunto farmaci o alcolici.
- Acquisite familiarità con i comandi e imparate ad arrestare rapidamente il motore.
- Non togliete i carter, i dispositivi di sicurezza o gli adesivi. Qualora un carter, un dispositivo di sicurezza o un adesivo fossero danneggiati, mancanti o illeggibili, riparateli o sostituiteli prima di riutilizzare la macchina. Serrate tutti i dadi e i bulloni allentati, per assicurarvi che la macchina funzioni nelle migliori condizioni di sicurezza.
- Indossate sempre calzature robuste. Non utilizzate la macchina se calzate sandali, scarpe da tennis, calzature leggere, o a piedi nudi. Non indossate indumenti ampi che possano rimanere impigliati nelle parti in movimento e causare infortuni. È consigliabile indossare occhiali di protezione, calzature di sicurezza, pantaloni lunghi e un casco, che sono richiesti da alcuni decreti o norme assicurative locali.
- Non modificate quest'apparecchiatura in alcun modo che possa creare condizioni pericolose.

Manipolazione sicura dei carburanti

- Per evitare lesioni personali o danni alle cose, prestate la massima cautela quando manipolate la benzina. La benzina è estremamente infiammabile e i vapori sono esplosivi.
- Spegnete sigarette, sigari, pipa e altre fonti di accensione.
- Utilizzate soltanto taniche per carburanti approvate.
- Non togliete mai il tappo del carburante né aggiungete carburante mentre il motore è in funzione.
- Fate raffreddare il motore prima di eseguire il rifornimento di carburante.
- Non fate mai rifornimento di carburante in luoghi chiusi.
- Non depositate mai la macchina o la tanica del carburante in presenza di fiamme libere, scintille o spie, come vicino a uno scaldabagno o altre apparecchiature.
- Non riempite mai le taniche all'interno di un veicolo o sul pianale di un camion o di un rimorchio con rivestimento di plastica. Prima del rabbocco, posizionate sempre le taniche sul pavimento, lontano dal veicolo.
- Scaricate l'attrezzatura dall'autocarro o dal rimorchio ed effettuate il rifornimento da terra. Qualora ciò non sia possibile, rabboccate l'attrezzatura con un contenitore portatile, anziché con una normale pompa del carburante.
- Tenete sempre l'ugello a contatto con il bordo del serbatoio del carburante o con il foro della tanica finché non sia stato completato il rifornimento. Non utilizzate una pistola con il grilletto bloccato per l'erogazione automatica continua.
- Se vi siete sporcati gli indumenti con il carburante, cambiatevi immediatamente.
- Non riempite eccessivamente il serbatoio del carburante. Riposizionate il tappo del carburante e serrate bene.

Durante l'uso

- Le parti rotanti possono causare gravi infortuni. Tenete mani, piedi, capelli e abiti a distanza da tutte le parti in movimento per prevenire infortuni. Non usate MAI la macchina se è stata rimossa una copertura, un diaframma o una protezione.
- **EVITATE I RISCHI DI LESIONI! INTERROMPETE LA CAROTATURA se una persona o un animale domestico si presentano improvvisamente nell'area di lavoro o nelle sue**

vicinanze. L'utilizzo imprudente della macchina, abbinato alle irregolarità del terreno ed agli sbalzi, o a protezioni danneggiate o mancanti, può causare infortuni dovuti al lancio di oggetti. Non riprendete l'operazione finché l'area non è sgombra.

- Non trasportate MAI passeggeri.
- Evitate partenze e frenate brusche procedendo in salita o in discesa.
- Prestate attenzione a fosse e ad altri pericoli nascosti. Non guidate nelle vicinanze di fossati, corsi d'acqua o scarpate, per evitare il rischio di ribaltamento o perdita di controllo.
- Se il motore del veicolo trainante stalla o la macchina perde terreno e non riesce a raggiungere la sommità del pendio, non invertite direzione. Procedete sempre lentamente e direttamente giù dal pendio
- L'utilizzo della macchina richiede la vostra attenzione. Qualora la macchina non venga utilizzata in condizioni di sicurezza, potrebbero derivarne un incidente, il ribaltamento della macchina stessa e gravi lesioni o la morte. Guidate con cautela. Per evitare il ribaltamento o la perdita del controllo:
  - utilizzate la macchina solamente alla luce del giorno o con illuminazione artificiale adeguata
  - guidate piano
  - prestate attenzione a buche e ad altri pericoli
  - prestate attenzione quando fate retromarcia
  - non guidate nelle vicinanze di banchi di sabbia, fossati, torrenti o altri potenziali pericoli
  - rallentate prima di eseguire curve strette
  - evitate di svoltare su pendii o terrapieni con il processore core.
  - evitate arresti e avviamenti improvvisi
  - non passate dalla retromarcia alla marcia avanti o viceversa senza prima esservi fermati completamente
  - non tentate svolte brusche, manovre improvvise o altre operazioni di guida pericolose, che potrebbero causare la perdita di controllo
  - Fate attenzione al traffico nelle vicinanze di strade o quando le attraversate. Date sempre la precedenza.
- L'operatore deve essere esperto e addestrato alla guida su pendii. La mancata osservanza delle dovute precauzioni in salita o in discesa può causare la perdita di controllo, con conseguente infortunio o la morte.
- Non azionare il motore in un'area confinata sprovvista di una ventilazione adeguata. I gas di scarico sono pericolosi e possono essere mortali.
- I lampi possono causare gravi infortuni o la morte. Se vedete lampi o udite tuoni vicini all'area in cui vi trovate, non utilizzate la macchina; cercate un riparo.
- Quando utilizzate un Workman come veicolo trainante sui pendii, si consiglia di caricare un peso di 227 kg sul pianale del veicolo.

Manutenzione

- Fate raffreddare il motore prima del rimessaggio, e non riponetelo vicino a fiamme.
- Non conservate il carburante vicino a fiamme né eseguite drenaggi in luoghi chiusi.
- Parcheggiate la macchina su terreno pianeggiante. Non permettete mai che personale non addestrato esegua interventi di manutenzione sulla macchina.
- Quando necessario, utilizzate cavalletti metallici per sostenere i componenti. Se eseguite la manutenzione su una macchina non supportata in modo adeguato, la macchina potrebbe cadere e causare lesioni personali.
- Scaricate con cautela la pressione dai componenti che hanno accumulato energia.
- Prima di eseguire qualsiasi riparazione, scollegate la batteria o rimuovete i cappellotti delle candele. Scollegate prima il morsetto negativo, per ultimo quello positivo. Ricollegate prima il morsetto positivo, per ultimo quello negativo.
- Togliete la chiave dall'interruttore di accensione per evitare avviamenti accidentali del motore durante gli interventi di manutenzione, regolazione o rimessaggio della macchina.
- Per ridurre il rischio di incendio, eliminare eccessive quantità di grasso, erba, foglie e i residui accumulatisi nell'area del motore. Non lavare mai un motore caldo o componenti elettrici con acqua.
- Accertarsi che la macchina si trovi in condizioni operative sicure serrando dadi, bulloni e viti. Controllate frequentemente i bulloni e i dadi di fissaggio dei cuscinetti dell'albero della trinciatrice per accertarvi che siano serrati secondo le specifiche.
- Se per l'esecuzione di un intervento di regolazione occorre mantenere in funzione il motore, tenete mani, piedi, indumenti e altre parti del corpo distanti dalla trinciatrice e da parti in movimento.
- Non utilizzare il motore a regime eccessivo alterando la taratura del regolatore. Per garantire condizioni di sicurezza e precisione, fate controllare la velocità massima del motore con un tachimetro da un Distributore Toro autorizzato.
- Prima di controllare l'olio o di rabboccare la coppa, spegnere il motore.
- Tenete mani e piedi a distanza dalle parti mobili. Se possibile, non eseguire regolazioni mentre il motore è in funzione.
- Caricate le batterie in un luogo aperto, ben ventilato e distante da scintille e fiamme. Togliete la spina del caricabatterie prima di collegarlo o scollegarlo dalla batteria. Indossate indumenti di protezione e utilizzate attrezzi isolati.
- Mantenete tutte le parti in buone condizioni operative e la bulloneria ben serrata. Sostituite tutti gli adesivi usurati o danneggiati.

- Utilizzate soltanto attrezzi approvati da Toro. L'utilizzo di attrezzi non approvati può rendere nulla la garanzia.
- Se il fluido idraulico fuoriesce sotto pressione, può penetrare la pelle e causare gravi infortuni. Tenete corpo e mani lontano da perdite filiformi o da ugelli che eiettano fluido idraulico pressurizzato. Usate cartone o carta per cercare le perdite di fluido idraulico. Se il fluido penetra accidentalmente nella pelle è necessario farlo asportare entro poche ore da un medico che abbia dimestichezza con questo tipo di infortunio, diversamente subentrerà la cancrena.
- Eseguite solamente gli interventi di manutenzione indicati in questo manuale. Qualora siano necessari interventi di assistenza o di riparazione importanti, rivolgetevi ad un distributore TORO autorizzato.
- Prima di mettere l'impianto sotto pressione verificate che tutti i connettori flessibili idraulici siano saldamente serrati e che tutti i tubi e i flessibili siano in buone condizioni.
- Per garantire prestazioni ottimali e la sicurezza del veicolo, acquistate sempre parti di ricambio e accessori originali TORO. Le parti di ricambio e gli accessori prodotti da altri costruttori possono essere pericolosi. Una qualsivoglia modifica di questa macchina che possa influire sul funzionamento, sulle prestazioni, sulla lunga durata o sull'utilizzo della stessa può dare luogo a infortuni o a morte. Un tale utilizzo può rendere nulla la garanzia di The Toro Company.

Rimorchio

- Prestate la massima attenzione durante il carico e lo scarico della macchina da un rimorchio o un autocarro.
- Utilizzate rampe di larghezza massima per caricare la macchina su un rimorchio o un autocarro.
- Fissate saldamente la macchina in basso utilizzando cinghie, catene, cavi o corde. Le cinghie anteriori e posteriori dovranno essere rivolte verso il basso e all'esterno rispetto alla macchina.

Adesivi di sicurezza e informativi

Gli adesivi di sicurezza e di istruzione sono chiaramente visibili e sono affissi accanto a zone particolarmente pericolose. Sostituite gli adesivi danneggiati o smarriti.

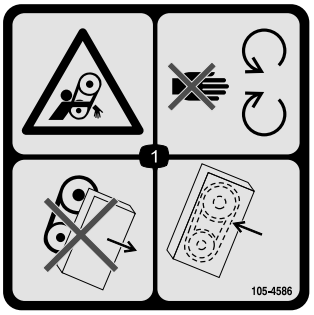

105-4586

1. Pericolo di aggrovigliamento del nastro – Non avvicinatevi alle parti in movimento. Non utilizzate la macchina senza le protezioni o i carter – Tenete montate le protezioni e i carter.

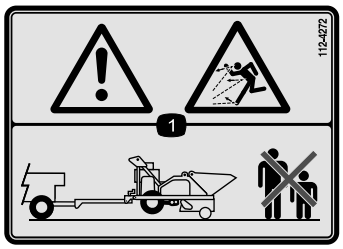

112-4272

1. Avvertenza – Pericolo di oggetti scagliati per gli astanti – Tenete lontano gli astanti dalla macchina.

112-4274

1. Avvertenza – Pericolo di oggetti scagliati per gli astanti – Tenete lontano gli astanti dalla macchina.
2. Pericolo di taglio a mani o piedi – Attendete che le parti mobili si siano fermate.

117–2718

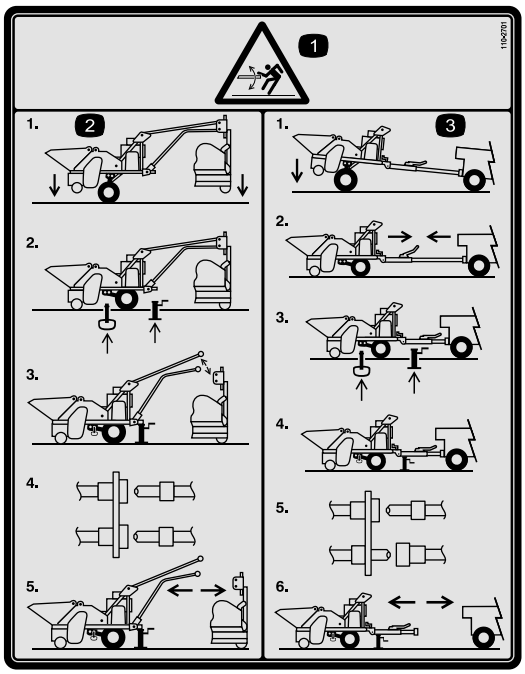

110-2701

1. Avvertenza – Pericolo di energia accumulata.
2. Per scollegare la macchina collegata a un arieggiatore, abbassate al suolo il processore e l'arieggiatore, inserite il perno di rimessaggio nel foro anteriore e sorreggete la macchina con un cavalletto, scollegate la tiranteria meccanica dall'arieggiatore, scollegate i tubi idraulici, prima di allontanarvi con la macchina.
3. Per scollegare la macchina collegata al veicolo trainante, abbassate al suolo il processore, ritraete il timone, inserite il perno di rimessaggio nel foro anteriore e sorreggete la macchina con un cavalletto, scollegate la tiranteria meccanica dal veicolo trainante, scollegate i tubi idraulici, prima di allontanarvi con la macchina.

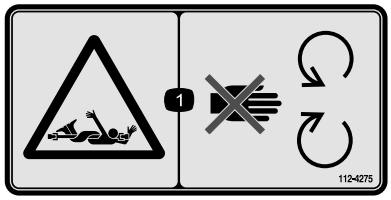

112-4275

1. Pericolo di aggrovigliamento nell'albero – Non avvicinatevi alle parti in movimento.

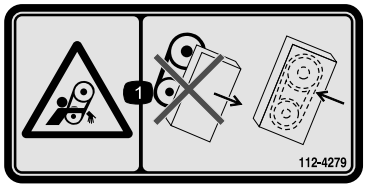

112-4279

1. Pericolo di aggrovigliamento della cinghia – Tenete montate tutte le protezioni.

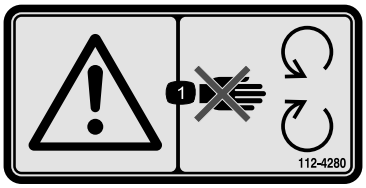

112-4280

1. Avvertenza – Non avvicinatevi alle parti in movimento.

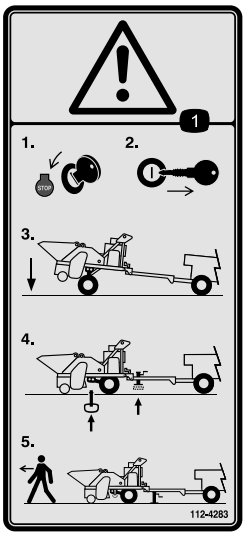

112-4283

1. Avvertenza – Spegnete il motore, togliete la chiave, abbassate la macchina, inserite il perno di rimessaggio nel foro anteriore e usate il cavalletto metallico quando vi allontanate dalla macchina.

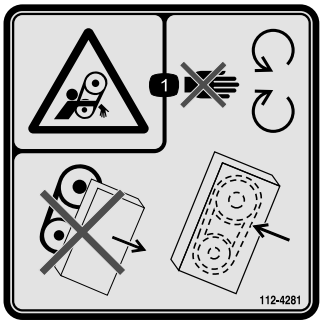

112-4281

1. Pericolo di aggrovigliamento della cinghia – Non avvicinatevi alle parti in movimento; non utilizzate la macchina senza i carter; tenete montate tutte le protezioni.

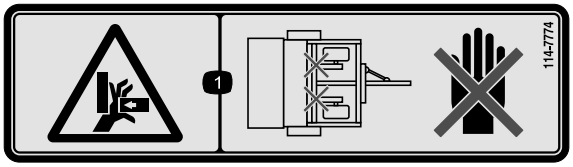

114-7774

1. Pericolo di schiacciamento delle mani, punto di restringimento – Non avvicinate le mani.

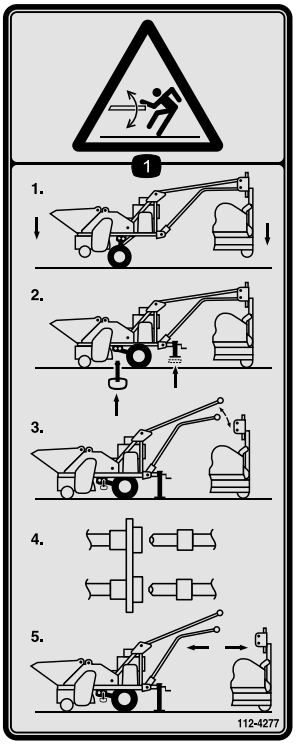

112-4277

1. Pericolo: energia immagazzinata – Per scollegare la macchina collegata a un arieggiatore, abbassate al suolo il processore e l'arieggiatore, inserite il perno di rimessaggio nel foro anteriore e sorreggete la macchina con un cavalletto, scollegate la tiranteria meccanica dall'arieggiatore, scollegate i tubi idraulici, prima di allontanarvi con la macchina.

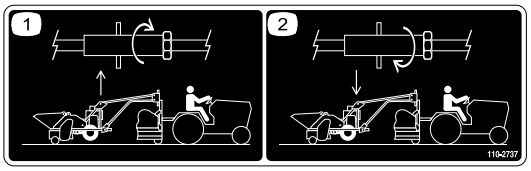

110-2737

Attacco di traino in una singola passata, Modello 09753

1. Direzione di rotazione per sollevare la macchina.
2. Direzione di rotazione per abbassare la macchina.

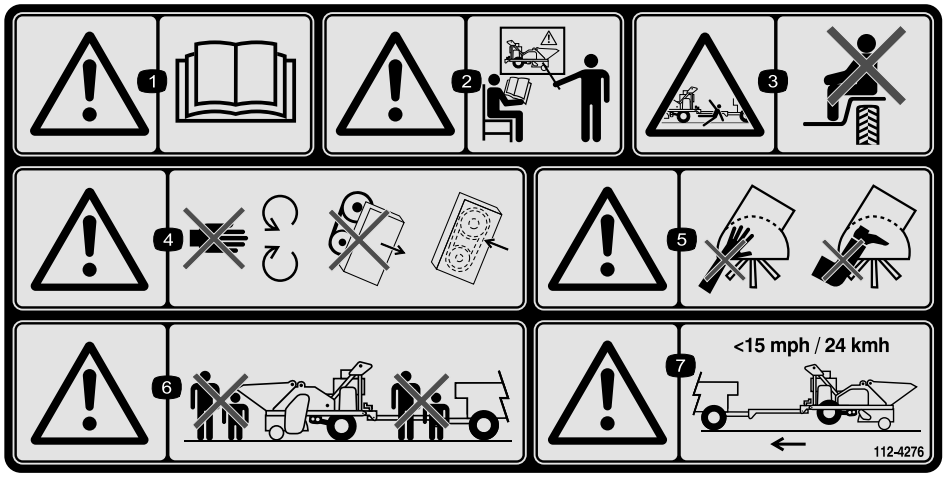

112-4276

1. Avvertenza – Leggete il *Manuale dell'operatore.*
2. Avvertenza – Non usate questa macchina senza addestramento.
3. Pericolo di caduta e schiacciamento per gli astanti – Non trasportate passeggeri sulla macchina.
4. Avvertenza – Non avvicinatevi alle parti in movimento; non utilizzate la macchina senza i carter; tenete montate tutte le protezioni.
5. Avvertenza – Non mettete le mani o i piedi nella spazzola della spazzatrice.
6. Avvertenza – Tenete lontano gli astanti dalla macchina.
7. Avvertenza – Non superare i 24 km/h durante il trasferimento della macchina.

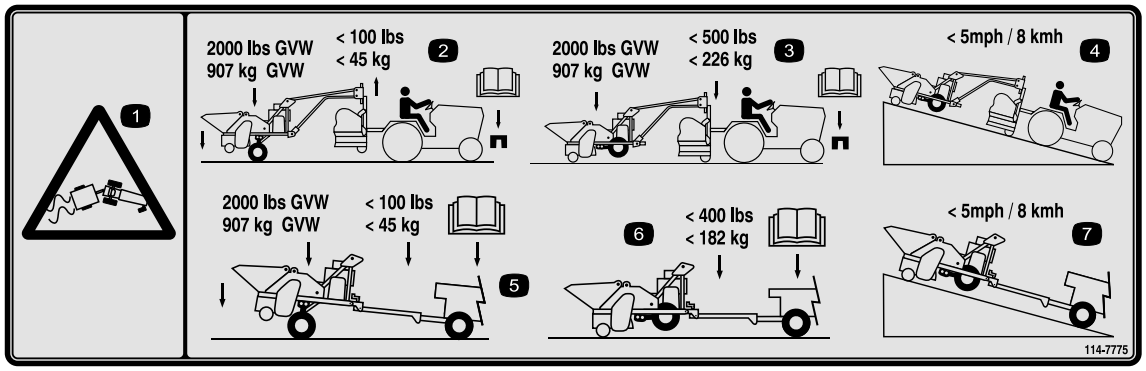

114-7775

1. Avvertenza – Pericolo di slittamento e perdita di controllo.
2. Un processore core collegato a un arieggiatore e trainato raggiunge un peso lordo del veicolo di 907 kg e un peso negativo del timone inferiore a 45 kg. Per scegliere il kit zavorra corretto, leggete il *Manuale dell'operatore* dell'unità motrice.
3. Un processore core collegato a un arieggiatore e in moto raggiunge un peso lordo del veicolo di 907 kg e un peso positivo del timone inferiore a 227 kg. Per scegliere il kit zavorra corretto, leggete il *Manuale dell'operatore* dell'unità motrice.
4. Quando trainate un processore core collegato a un arieggiatore sui pendii, non superate 8 km/h.
5. Un processore core collegato a un veicolo trainante raggiunge un peso lordo del veicolo di 907 kg e un peso positivo del timone inferiore a 45 kg. Per scegliere il kit zavorra corretto, leggete il *Manuale dell'operatore*.
6. Un processore core collegato a un veicolo trainante raggiunge un peso positivo del timone inferiore a 182 kg. Per scegliere il kit zavorra corretto, leggete il *Manuale dell'operatore* del veicolo trainante.
7. Quando trainate un processore core collegato direttamente a un veicolo sui pendii, non superate 8 km/h.

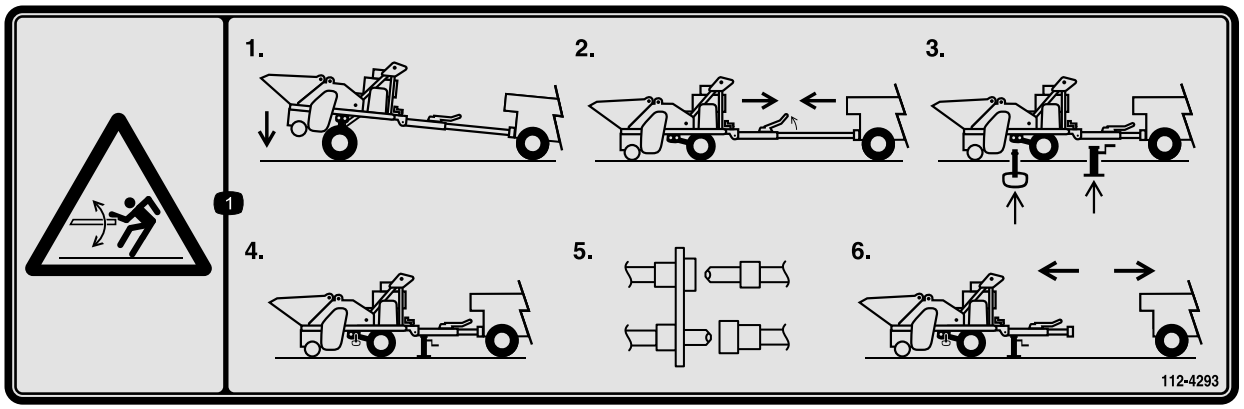

112-4293

1. Pericolo di energia accumulata – abbassate al suolo il processore, rilasciate la tensione spostando il veicolo trainante più vicino alla macchina, inserite il perno di rimessaggio nel foro anteriore e sorreggete la macchina con un cavalletto, scollegate la tiranteria meccanica dal workman, scollegate i tubi idraulici, prima di allontanarvi con la macchina.

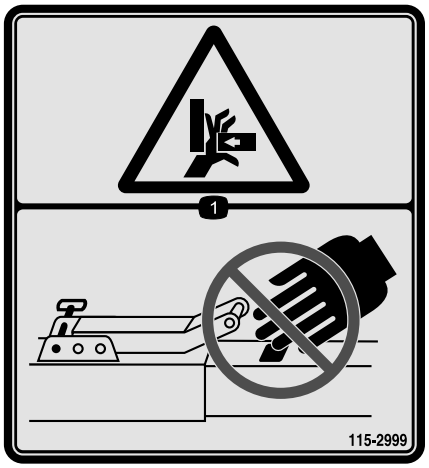

115-2999

Su gancio di traino, modello 09750

1. Pericolo di schiacciamento delle mani, punto di restringimento – Non avvicinate le mani.

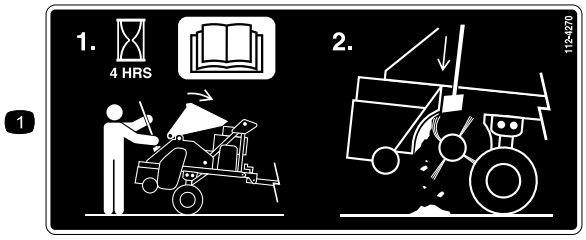

112-4270

1. Controllate l'alloggiamento della spazzola ogni 4 ore; leggete il *Manuale dell'operatore*; sollevate il coperchio della spazzola e pulite l'alloggiamento.

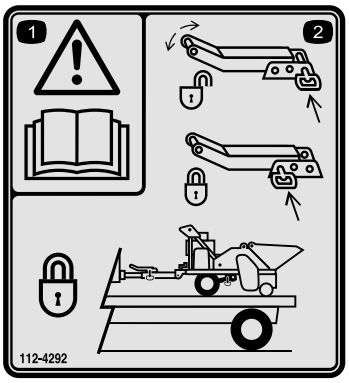

112-4292

Su gancio di traino, modello 09750

1. Avvertenza – Leggete il *Manuale dell'operatore*.
2. Estraete il perno dal braccio per sbloccare l'attacco di traino; inserite il perno nel braccio per bloccare l'attacco di traino; bloccate l'attacco di traino ogni volta che trasportate la macchina.

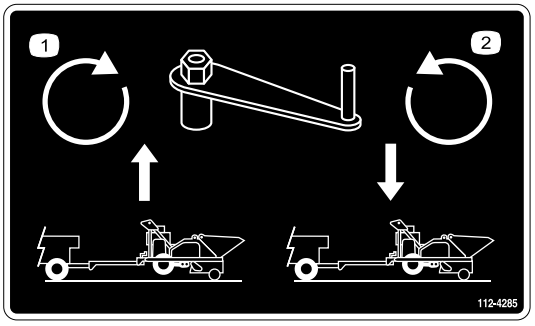

112-4285

Su gancio di traino, modello 09750

1. Girate la manovella in senso orario per sollevare la macchina.
2. Girate la manovella in senso antiorario per abbassare la macchina.

Preparazione

Parti sciolte

Verificate che sia stata spedita tutta la componentistica, facendo riferimento alla seguente tabella.

Procedura	Descrizione	Qté	Uso
1	Elettrolito (non fornito)	A/R	Caricamento della batteria
2	Vaselina (non fornita)	A/R	Montaggio della batteria
3	Cavalletto metallico Tubo del cavalletto	1 1	Montate il cavalletto metallico
4	Perno di rimessaggio	2	Posizionate i perni di rimessaggio
5	Perno di traino (incluso con l'attacco di traino in una singola passata) Acciarino (incluso con l'attacco di traino in una singola passata) Perno di traino (incluso con l'attacco di traino in una singola passata) Acciarino (incluso con l'attacco di traino in una singola passata) Fascetta per cavi	1 1 2 2 5	Montate il processore core al veicolo trainante
6	Non occorrono parti	–	Scollegamento del processore core dal veicolo trainante
7	Perno di traino (incluso con il gancio di traino) Acciarino (incluso con il gancio di traino) Fascetta per cavi	1 1 12	Montaggio del processore core al veicolo Workman
8	Non occorrono parti	–	Scollegamento del processore core dal veicolo Workman
9	Non occorrono parti	–	Regolazione dell'altezza della spazzola
10	Non occorrono parti	–	Livellamento del processore core

Strumenti e parti aggiuntive

Descrizione	Qté	Uso
Tenditore della cinghia	1	Da utilizzare per tendere le cinghie
Chiave Allen e calibro di coppia di torsione	1	Da utilizzare per regolare i cuscinetti
Manuale dell'operatore	1	Da leggere prima di azionare la macchina
Manuale dell'operatore del motore	1	Da utilizzare come riferimento per il funzionamento del motore
Catalogo dei pezzi	1	Da utilizzare per fare riferimento ai pezzi di ricambio
Certificato di conformità	1	Conformità CE
Materiale di addestramento dell'operatore	1	Da consultare prima di azionare la macchina

Importante: **Per speciali istruzioni di funzionamento del Workman e di altri veicoli trainanti polifunzionali (trattori), consultate la sezione Panoramica sul prodotto.**

1

Rimozione, attivazione e caricamento della batteria

Parti necessarie per questa operazione:

A/R	Elettrolito (non fornito)

Procedura

1. Se la batteria non è colma di elettrolito o non è attivata, acquistate dell'elettrolito con peso specifico di 1,260 presso un rivenditore locale, e rabboccatela.

⚠ PERICOLO

L'elettrolito della batteria contiene acido solforico, veleno mortale che può causare gravi ustioni.

- **Non bevete l'elettrolito, e non lasciate che venga a contatto con la pelle, gli occhi o gli indumenti. Indossate occhiali di protezione per proteggere gli occhi, e guanti di gomma per proteggere le mani.**
- **Riempite la batteria nelle vicinanze di acqua pulita, per lavare accuratamente la pelle.**

AVVERTENZA

CALIFORNIA
Avvertenza norma "Proposition 65"

I poli della batteria, i morsetti e gli accessori attinenti contengono piombo e relativi composti, sostanze chimiche che nello Stato della California sono considerate cancerogene e causa di anomalie della riproduzione. Lavate le mani dopo avere maneggiato questi componenti.

2. Rimuovete la cinghia che fissa il coperchio della batteria alla cassetta (Figura 3).

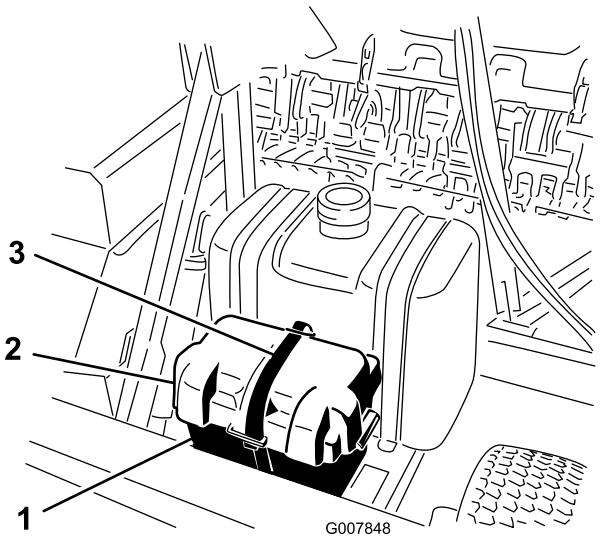

Figura 3

1. Cassetta batteria
2. Coperchio batteria
3. Cinghia

3. Rimuovete il coperchio ed estraete la batteria dalla cassetta.
4. Pulite la parte superiore della batteria e togliete i tappi di sfiato (Figura 4).

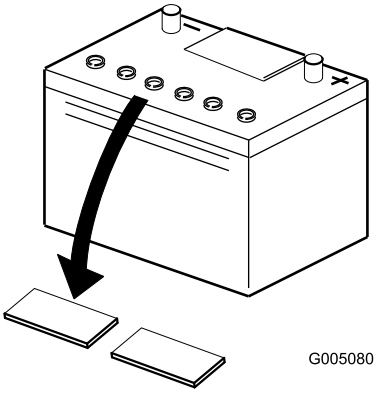

Figura 4

5. Riempite con cautela ciascun elemento finché il livello dell'elettrolito non copre le piastre con 6 mm circa di fluido (Figura 5).

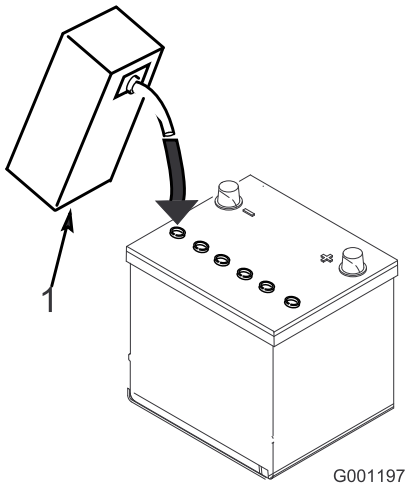

Figura 5

1. Elettrolito

Importante: **Non riempite troppo la batteria. L'elettrolito si verserebbe su altri componenti della macchina, causando grave corrosione e deterioramento.**

6. Rimontate i tappi di sfiato.
7. Collegate un caricabatterie da 3 – 4 A ai poli della batteria (Figura 6). Caricate la batteria a 3 – 4 ampere per 4 – 8 ore.

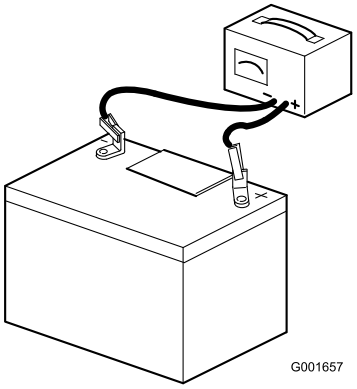

Figura 6

⚠ AVVERTENZA

Durante la ricarica della batteria si sviluppano gas esplosivi.

Non fumate mai nelle adiacenze della batteria e tenetela lontano da scintille e fiamme.

8. Quando la batteria è carica, staccate il caricabatterie dalla presa elettrica e dai poli della batteria. Lasciate riposare la batteria per 5 o 10 minuti prima di procedere al passaggio successivo.

2

Montaggio della batteria

Parti necessarie per questa operazione:

A/R	Vaselina (non fornita)

Procedura

1. Inserite la batteria nella relativa cassetta con i morsetti sul retro.

⚠ AVVERTENZA

I morsetti della batteria e gli attrezzi metallici possono creare cortocircuiti contro i componenti del processore, e provocare scintille, che possono fare esplodere i gas delle batterie e causare infortuni.

- **In sede di rimozione o montaggio della batteria, impedite ai morsetti di toccare le parti metalliche dell'unità motrice.**
- **Non lasciate che gli attrezzi metallici creino cortocircuiti fra i morsetti e le parti metalliche dell'unità motrice.**

2. Collegate il cavo negativo (nero) al morsetto negativo (-) della batteria.

⚠ AVVERTENZA

Se il percorso dei cavi della batteria è errato, le scintille possono danneggiare il processore e i cavi, che possono fare esplodere i gas delle batterie e causare infortuni.

- **Scollegate sempre il cavo negativo (nero) della batteria prima di quello positivo (rosso).**
- **Collegate sempre il cavo positivo (rosso) della batteria prima di quello negativo (nero).**

3. Collegate il cavo positivo (rosso) al morsetto positivo (+).
4. Spalmate della vaselina sui morsetti e sui dispositivi di fissaggio per impedirne la corrosione.
5. Montate il coperchio della batteria e fissatelo con la cinghia.

3

Montate il cavalletto metallico

Parti necessarie per questa operazione:

1	Cavalletto metallico
1	Tubo del cavalletto

Procedura

Togliete il bullone e il dado che fissano la barra di traino alla parte anteriore del processore core (Figura 7). Rimuovete la barra di traino.

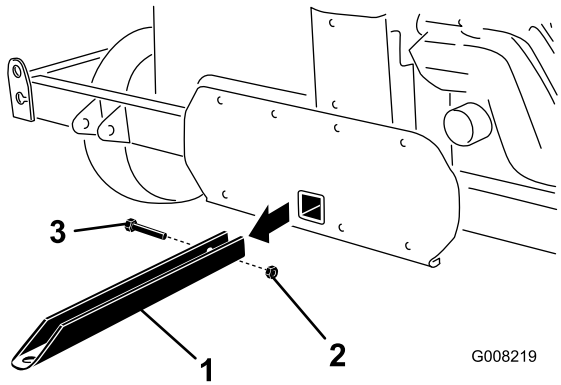

Figura 7

1. Barra di traino
2. Bullone
3. Dado

1. **Funzionamento in una singola passata**
2. Inserite il tubo del cavalletto nel foro di montaggio della barra di traino (Figura 8).

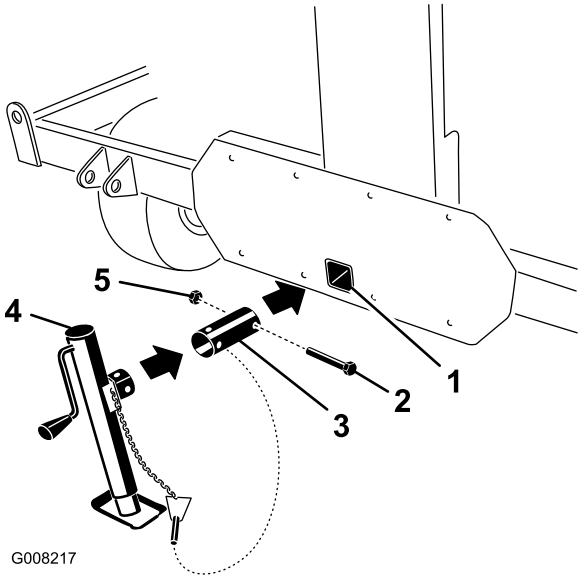

Figura 8

1. Foro di montaggio della barra di traino
2. Bullone
3. Tubo del cavalletto
4. Cavalletto metallico
5. Dado

3. Ruotate il tubo finché i fori sono allineati con i fori del processore core.
4. Con il bullone e il dado precedentemente rimossi, fissate il tubo al processore core (Figura 8).
5. Inserite il cavalletto metallico nell'apposito tubo, allineate i fori di montaggio e fissate con l'acciarino (Figura 8 e Figura 9).

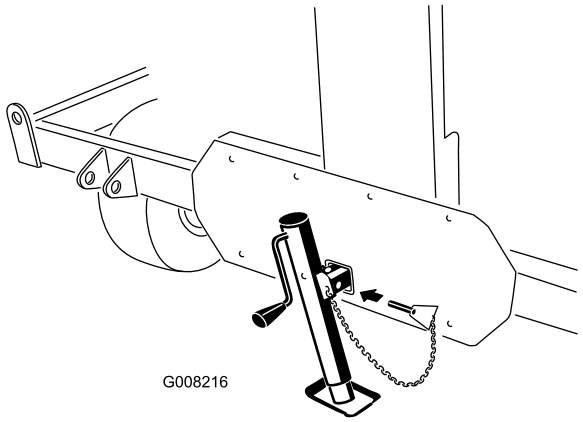

Figura 9

Gancio di traino Workman

1. Sul lato del gancio di traino, inserite il cavalletto nell'apposito tubo (Figura 10).

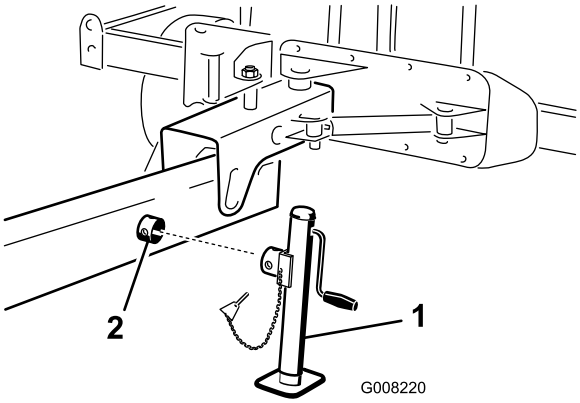

Figura 10

1. Cavalletto metallico
2. Tubo del cavalletto

2. Ruotate il cavalletto per allineare i fori e fissate con l'acciarino (Figura 10).

4

Posizionamento dei perni di rimessaggio

Parti necessarie per questa operazione:

2	Perno di rimessaggio

Procedura

I perni di rimessaggio (Figura 11) devono essere inseriti nei fori anteriori o posteriori del processore core.

Posizione fori anteriori

Quando i perni di rimessaggio vengono inseriti nei fori anteriori, il processore core può essere scollegato con sicurezza e rimosso dal veicolo trainante (Figura 11).

Posizione fori posteriori

Inserite i perni di rimessaggio nei fori posteriori, dopo avere collegato il processore core al veicolo trainante (Figura 11).

Importante: Il processore core può essere azionato soltanto quando i perni si trovano in posizione posteriore.

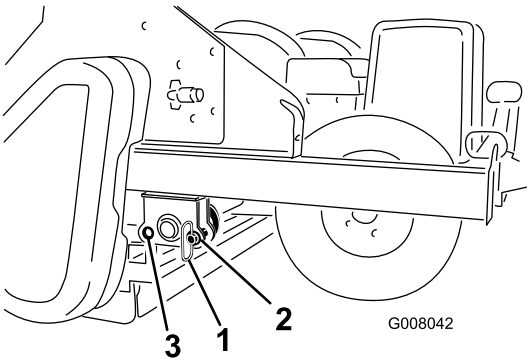

Figura 11

1. Perno di rimessaggio
2. Foro anteriore (processore core scollegato dal veicolo trainante)
3. Foro posteriore (processore core collegato al veicolo trainante)

5

Montaggio del processore core per il funzionamento in una singola passata

Parti necessarie per questa operazione:

1	Perno di traino (incluso con l'attacco di traino in una singola passata)
1	Acciarino (incluso con l'attacco di traino in una singola passata)
2	Perno di traino (incluso con l'attacco di traino in una singola passata)
2	Acciarino (incluso con l'attacco di traino in una singola passata)
5	Fascetta per cavi

Procedura

Prima di poter essere montato all'arieggiatore, il processore core deve essere dotato del Kit per attacco di traino a singola passata, modello 09753.

1. Verificate che la spazzola del processore sia impostata per l'altezza di taglio corretta.
2. Utilizzando una fune da traino o una corda, fissare la piastra di fissaggio del braccio di traino al perno girevole di attacco del telaio sollevando contemporaneamente il braccio di traino per eseguire l'installazione (Figura 12).

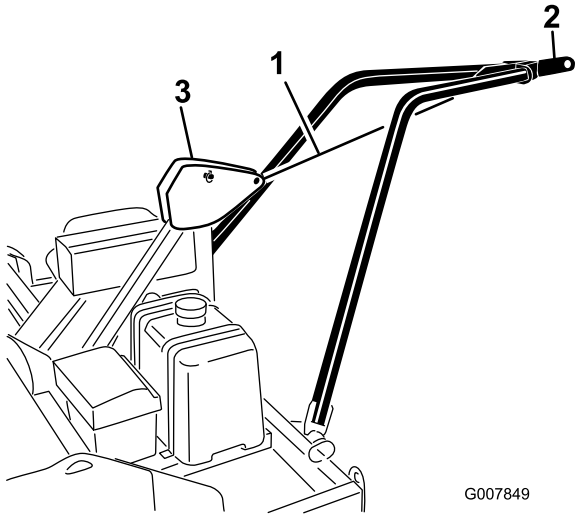

Figura 12

1. Fune da traino o corda
2. Piastra di fissaggio del braccio di traino
3. Perno girevole di attacco del telaio

3. Posizionare il trattore/arieggiatore di fronte al processore core.
4. Rimuovere la fune di traino o la corda e abbassare la piastra di fissaggio del braccio di traino fino ad inserirla nel perno girevole di attacco dell'arieggiatore (Figura 13).

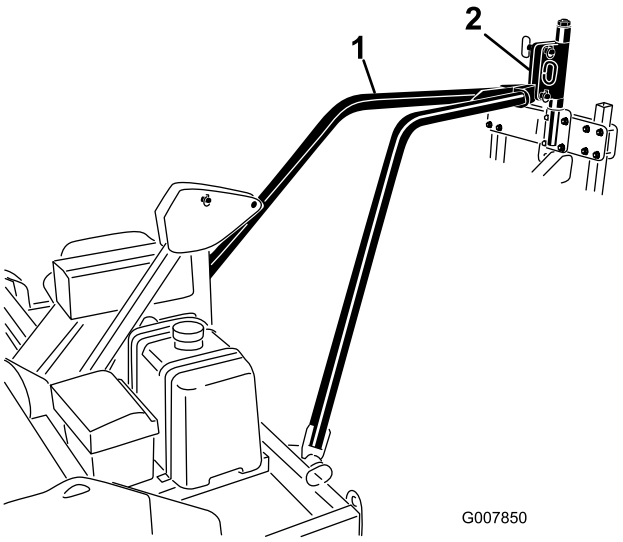

Figura 13

1. Piastra di fissaggio del braccio di traino
2. Perno girevole di attacco dell'arieggiatore

5. Allineate il foro della piastra di fissaggio del braccio di traino ai fori inferiori del perno girevole di attacco dell'arieggiatore Figura 14). Fissate la piastra di fissaggio del braccio di traino al perno girevole di attacco dell'arieggiatore con un perno di traino e un acciarino.
6. Abbassare l'arieggiatore sul terreno
7. Fissare il perno di comando ai fori superiori del perno girevole di attacco dell'arieggiatore e al perno girevole di attacco del telaio utilizzando i perni di traino e gli acciarini (Figura 14).
   - Per gli arieggiatori ProCore 864 e 880, fissate il perno di comando ai fori anteriori del perno girevole di attacco del telaio.
   - Per l'arieggiatore ProCore 660, fissate il perno di comando ai fori posteriori del perno girevole di attacco del telaio.

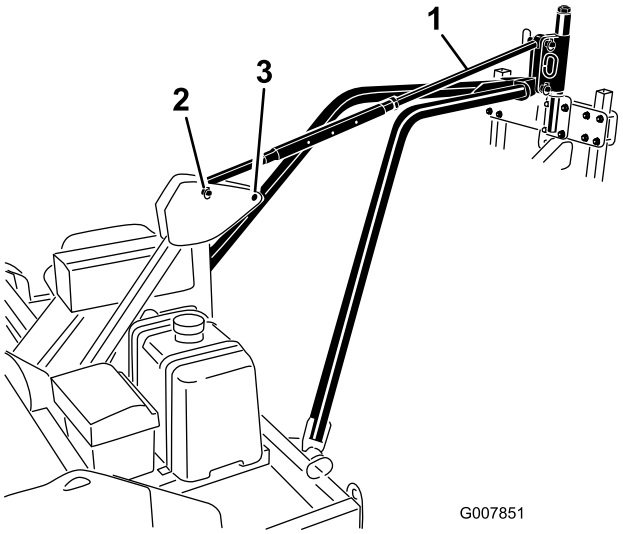

Figura 14

1. Perno di comando
2. Fori di montaggio anteriori (Arieggiatori ProCore 880 e 864)
3. Fori di montaggio posteriori (Arieggiatore ProCore)

8. Collegare i tubi idraulici al trattore servendosi dei giunti automatici. Accertarsi che i tubi idraulici siano collegati correttamente al processore e al trattore.
9. Portare il cavo di comando alla posizione operatore del trattore.
10. Fissare i tubi idraulici e il cavo ai bracci di traino utilizzando delle fascette per cavi.

Importante: Quando svoltate con l'unità motrice a destra o a sinistra, accertatevi che i flessibili idraulici o il cablaggio di comando non si scolleghino o non vengano danneggiati.

11. Azionate il processore core e controllate il livello del fluido idraulico nel veicolo trainante. Rabboccate secondo le necessità.
12. Rimuovete i perni di rimessaggio dalla posizione del foro anteriore ed inseriteli nella posizione del foro posteriore durante l'utilizzo (Figura 15).

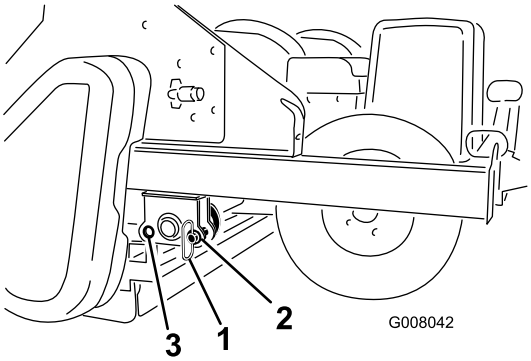

Figura 15

1. Perno di rimessaggio
2. Foro anteriore (processore core scollegato dal veicolo trainante)
3. Foro posteriore (processore core collegato al veicolo trainante)

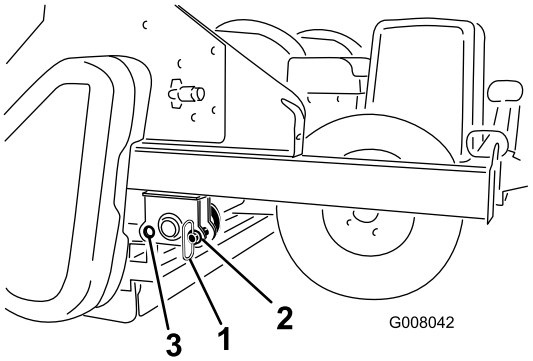

Figura 16

1. Perno di rimessaggio
2. Foro anteriore (processore core scollegato dal veicolo trainante)
3. Foro posteriore (processore core collegato al veicolo trainante)

Importante: Quando cambiate i veicoli di traino o le trattrici, accertatevi che i fluidi idraulici siano compatibili con i processori core. In caso contrario, è necessario rimuovere eventuali tracce di fluido rimaste nel processore core.

6

Scollegamento del processore core dal veicolo trainante

Non occorrono parti

Procedura

1. Togliete i perni di rimessaggio dalla posizione del foro posteriore (Figura 16).
2. Abbassate lentamente il processore finché non appoggia sul rullo posteriore e sui pneumatici. Installate i perni di rimessaggio nella posizione del foro anteriore (Figura 16).
3. Una volta installati i perni di rimessaggio, spegnete il veicolo trainante.
4. Abbassate il cavalletto a terra per stabilizzare la macchina (Figura 17).

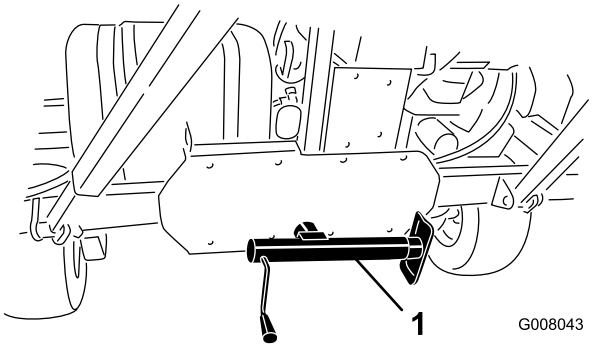

Figura 17

1. Cavalletto

5. Spostate la leva di sollevamento avanti e indietro per rilasciare la pressione dai tubi idraulici.
6. Scollegate i tubi idraulici dalla trattrice.
7. Togliete il telecomando dal veicolo.
8. Avvolgete i tubi e il cavo nel supporto dei cavi per il rimessaggio.
9. Rimuovete l'acciarino e i perni di traino che fissano il perno di controllo dell'inclinazione. Rimuovete il perno di controllo dell'inclinazione.

   Nota: Per rimuovere i perni di traino, potrebbe essere necessario sollevare leggermente l'arieggiatore.
10. Rimuovete l'acciarino e i perni di traino che fissano i bracci di traino all'arieggiatore.

    Nota: Per rimuovere i perni di traino, potrebbe essere necessario sollevare leggermente l'arieggiatore.

7

Montaggio del processore core nel veicolo Workman

Parti necessarie per questa operazione:

1	Perno di traino (incluso con il gancio di traino)
1	Acciarino (incluso con il gancio di traino)
12	Fascetta per cavi

Procedura

Prima di poter essere montato al veicolo, il processore core deve essere dotato del Kit per attacco di traino, modello 09750.

1. Collocate il veicolo in posizione davanti al processore core. Verificate che la spazzola del processore sia impostata per l'altezza di taglio corretta.
2. Regolate il timone di traino del processore allo stesso livello del gancio del veicolo (Figura 18). Il telaio del processore core deve essere parallelo al suolo quando si trova sul rullo posteriore.
3. Collegate l'attacco del processore all'attacco del veicolo con un perno di traino e un acciarino (Figura 18).

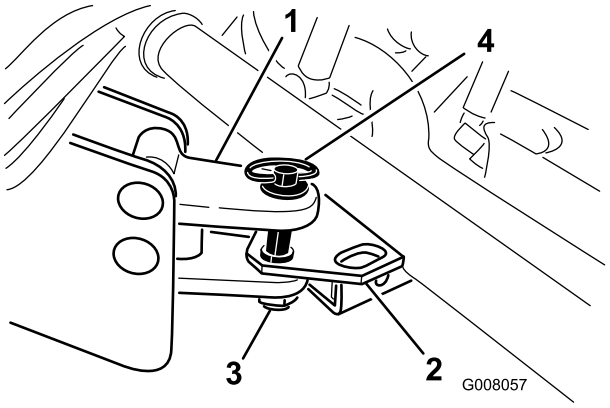

Figura 18

1. Attacco del processore
2. Attacco del veicolo trainante
3. Acciarino
4. Perno di traino

4. Sollevate il cavalletto e fissatelo in posizione di rimessaggio (Figura 19).

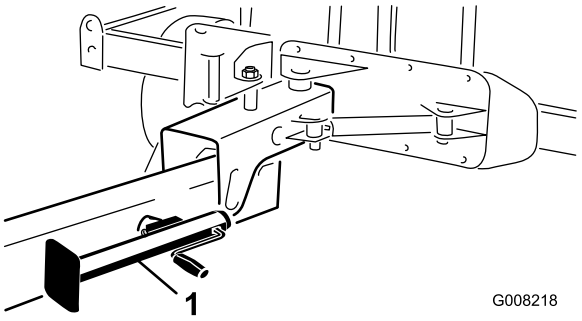

Figura 19

1. Cavalletto

5. Collegate i flessibili idraulici al veicolo con giunti ad accoppiamento rapido. Verificate che i flessibili idraulici siano stati collegati correttamente al processore e al veicolo.
6. Disponete il cablaggio di controllo sopra il pianale del veicolo verso la posizione dell'operatore.

   Importante: Accertatevi che i flessibili e il cablaggio di controllo non siano attorcigliati e che si pieghino liberamente durante l'utilizzo.

7. Rimuovete i perni di rimessaggio dalla posizione del foro anteriore ed inseriteli nella posizione del foro posteriore durante l'utilizzo (Figura 20).

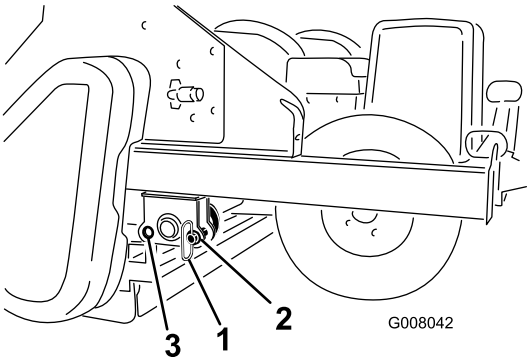

Figura 20

1. Perno di rimessaggio
2. Foro anteriore (processore core scollegato dal veicolo trainante)
3. Foro posteriore (processore core collegato al veicolo trainante)

8. Per estendere il gancio di traino procedete nel seguente modo:
   - Controllate che il perno della maniglia di chiusura si trovi in posizione sbloccata (posteriore) (Figura 21).

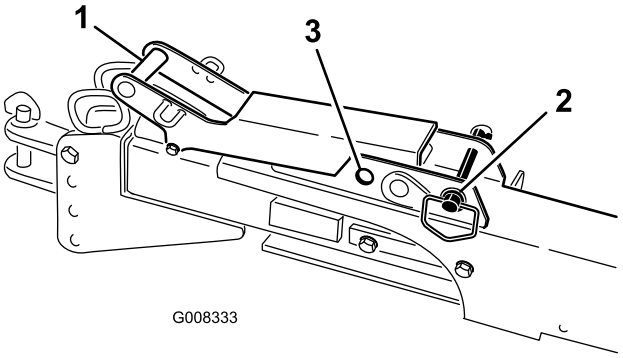

Figura 21

1. Maniglia di chiusura
2. Perno della maniglia di chiusura in posizione sbloccata
3. Bloccato

- Sollevate sulla maniglia di chiusura (Figura 22).
- Guidate lentamente il veicolo in avanti finché il gancio non è bloccato in posizione (Figura 22).

Nota: Bloccate il gancio in posizione prolungata spostando il perno della maniglia di chiusura in avanti (bloccato) (Figura 21).

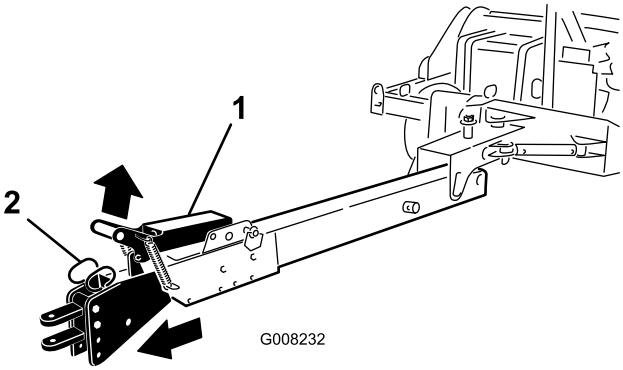

Figura 22

1. Maniglia di chiusura
2. Gancio

9. Azionate il processore core e controllate il livello del fluido idraulico nel veicolo. Rabboccate secondo le necessità.

8

Scollegamento del processore core dal veicolo Workman

Non occorrono parti

Procedura

1. Togliete i perni di rimessaggio dalla posizione del foro posteriore (Figura 23).
2. Abbassate lentamente il processore finché non appoggia sul rullo posteriore e sui pneumatici. Installate i perni di rimessaggio nella posizione del foro anteriore (Figura 23).
3. Una volta installati i perni, spegnete l'unità motrice.

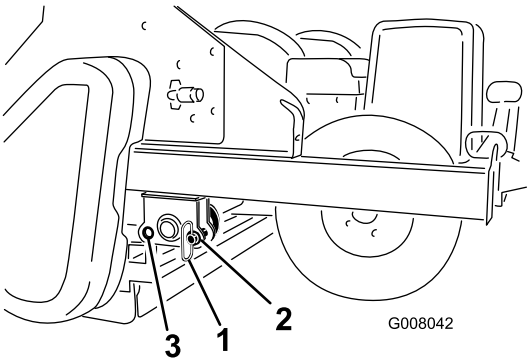

Figura 23

1. Perno di rimessaggio
2. Foro anteriore (processore core scollegato dal veicolo trainante)
3. Foro posteriore (processore core collegato al veicolo trainante)

4. Scollegate i flessibili idraulici.
5. Togliete il telecomando dal veicolo.
6. Avvolgete i tubi e il cavo nel supporto dei cavi per il rimessaggio.
7. Per allungare il gancio, sollevate la maniglia di chiusura e fate retrocedere lentamente il veicolo finché il gancio si blocca in posizione (Figura 22).
8. Abbassate il cavalletto a terra per stabilizzare la macchina Figura 24).

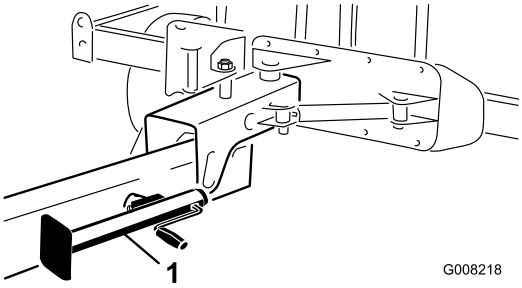

Figura 24

1. Cavalletto

Importante: Accertatevi che il timone sia retratto prima di scollegare il timone di traino del processore dall'attacco di traino del veicolo.

9. Togliete l'acciarino e il perno d'attacco che fissano il timone di traino del processore all'attacco di traino del veicolo.

9

Regolazione dell'altezza della spazzola

Non occorrono parti

Procedura

Consultate Regolazione dell'altezza della spazzola nella sezione Funzionamento.

10

Livellamento del processore core

Non occorrono parti

Procedura

Consultate Livellamento del processore core nella sezione Funzionamento.

Quadro generale del prodotto

Comandi

Spazzola/Tranciatrice

Nota: Non sono presenti comandi per attivare o disattivare la spazzola/tranciatrice. La tranciatrice/spazzola si inserisce quando il regime del motore aumenta e si disinserisce quando l'acceleratore viene azionato alla minima inferiore o quando il motore viene arrestato.

Comandi di sollevamento/brandeggio

Le funzioni di sollevamento/brandeggio azionano l'impianto idraulico del veicolo trainante. Per informazioni sul comando dell'impianto idraulico, consultate il manuale dell'operatore del veicolo trainante.

Nota: Il comando di sollevamento/decentramento funzionerà soltanto se l'interruttore del motore del processore core si trova in posizione "ON".

Interruttore di sollevamento/brandeggio

L'interruttore di sollevamento/brandeggio (Figura 25) consente all'impianto idraulico del veicolo trainante di funzionare in modalità sollevata o disassata.

Interruttore di arresto del motore

Premete l'interruttore per arrestare il motore (Figura 25).

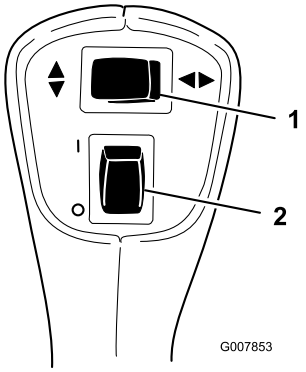

Figura 25

1. Interruttore di sollevamento/brandeggio
2. Interruttore di arresto del motore

Importante: Se è necessario arrestare il motore in breve tempo, la prima cosa da fare è sollevare l'arieggiatore. Se arrestate l'unità motrice prima di sollevare l'arieggiatore, rischiate di danneggiare il tappeto erboso.

Comando dello starter

Per avviare il motore a freddo, spingete la leva di comando dello starter (Figura 26) verso l'esterno, in posizione ON.

Interruttore di accensione

L'interruttore di accensione (Figura 26), utilizzato per avviare e arrestare il motore, presenta tre posizioni: OFF, RUN e START (spento, marcia e avvio). Girate la chiave in senso orario, in posizione di avvio (START), per azionare il motorino di avviamento. Rilasciate la chiave una volta avviato il motore. La chiave ritorna automaticamente in posizione di marcia (ON). Per spegnere il motore, spostate il comando dell'acceleratore in posizione SLOW (lento) ed aspettate che il motore rallenti prima di girare la chiave in senso antiorario in posizione OFF.

Comando dell'acceleratore

L'acceleratore (Figura 26) viene utilizzato per azionare il motore a varie velocità. Spostate la leva dell'acceleratore in posizione massima (FAST) per aumentare il regime del motore. Per ridurre il regime, spostate la leva in posizione minima (SLOW). Fate girare sempre il motore con l'acceleratore sulla massima.

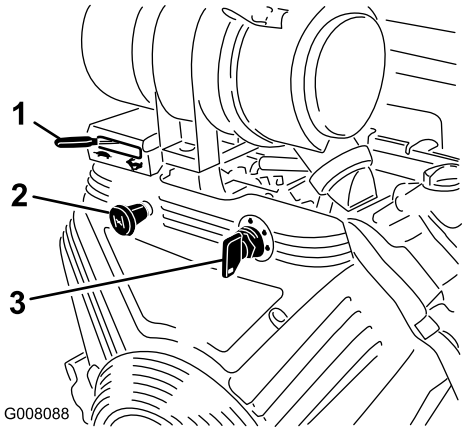

Figura 26

1. Comando dell'acceleratore
2. Comando dello starter
3. Interruttore di accensione

Contaore

Il contaore (Figura 27) indica le ore totali di funzionamento della macchina.

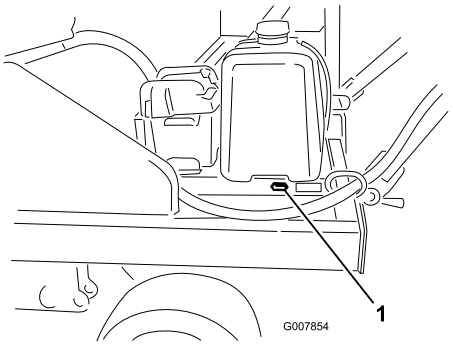

Figura 27

1. Contaore

Specifiche

Nota: Specifiche e disegno sono soggetti a variazione senza preavviso.

Larghezza totale	224 cm
Larghezza spazzola	178 cm
Larghezza tranciatrice	178 cm
Lunghezza senza gancio di traino	178 cm
Lunghezza con 3 punti di aggancio per traino	338 cm
Lunghezza con attacco di brandeggio	404 cm
Distanza da terra altezza di trasferimento	30 cm
Larghezza interasse	175 cm
Peso netto	903 kg

Istruzioni speciali per il Workman e altri veicoli trainanti polifunzionali (unità motrici)

- Il Toro ProCore Processor può essere trainato dalla maggior parte dei trattori polifunzionati provvisti di pompe idrauliche che generano da 26–30 l/min @ 138 bar (2000 p.s.i.). Il trattore deve essere provvisto di freni adeguati e un punto d'attacco in grado di trainare un rimorchio di 907 kg. Per le istruzioni e le precauzioni riguardanti il traino, consultate il Manuale dell'operatore dell'unità trainante
- Il veicolo Workman deve essere provvisto di apparati idraulici a distanza che generano da 11–15 l/min @ 1517 kPa (2000 psi) e di un punto d'attacco industriale (Modello 44212 o 44213). (Il modello a 4 ruote motrici è il migliore per green con arrivi in pendenza o terrazzati). Inoltre, si consiglia di aggiungere 227 kg di peso supplementare al pianale del Workman.

Veicolo trainante	Portata minima	Portata massima	Pressione di sicurezza
Veicolo Workman	3	4	1517 kPa (2000 psi)
Trattore	7	8	1517 kPa (2000 psi)

- Il processore core non è dotato di freni del rimorchio. La velocità massima di trasferimento non deve superare 24 km/h.

Attrezzi/accessori

È disponibile una gamma di attrezzi ed accessori approvati da Toro per l'impiego con la macchina, per ottimizzare ed ampliare le sue applicazioni. Contattate il rivenditore o il distributore Toro di zona o consultate www.Toro.com per visualizzare un elenco di attacchi e accessori approvati.

Funzionamento

Nota: Stabilite i lati sinistro e destro della macchina dalla normale postazione di guida.

Importante: Gli elementi di fissaggio presenti sui coperchi di questa macchina sono progettati in modo tale che rimangano agganciati ai coperchi dopo la loro rimozione. Allentate di alcuni giri tutti gli elementi di fissaggio su ogni coperchio, così che il coperchio risulti mobile ma ancora agganciato, quindi allentate completamente gli elementi di fissaggio fino a liberare del tutto il coperchio. Questa procedura vi impedirà di staccare accidentalmente del tutto i bulloni dagli elementi di fissaggio.

Rifornimento di carburante

- **Capacità del serbatoio del carburante:**37,9 litri
- **Carburante consigliato:**
  - Per ottenere risultati ottimali utilizzate solo benzina senza piombo fresca (con meno di 30 giorni) e pulita, di 87 o più ottani (metodo di classificazione (R+M)/2).
  - Etanolo: è consentito l'utilizzo di benzina contenente fino al 10% di etanolo (nafta) o al 15% di MTBE (metil-ter-butil-etere) per volume. L'etanolo e l'MTBE non sono la stessa cosa. Non è consentito l'utilizzo di benzina con il 15% di etanolo (E15) per volume. Non utilizzate benzina con etanolo superiore al 10% per volume, come E15 (contiene etanolo al 15%), E20 (contiene etanolo al 20%) o E85 (contiene etanolo fino all'85%). L'utilizzo di benzina non consentita può causare problemi di prestazioni e/o danni al motore non coperti dalla garanzia.
  - Non utilizzate benzina contenente metanolo.
  - Nella stagione invernale, non conservate il carburante nel serbatoio o nei contenitori senza utilizzare un apposito stabilizzatore.
  - Non aggiungete olio alla benzina.

Importante: Non utilizzate additivi per carburante diversi dallo stabilizzatore/condizionatore. Non utilizzate stabilizzatori a base di alcol come etanolo, metanolo o alcol isopropilico.

⚠ PERICOLO

In talune condizioni la benzina è estremamente infiammabile ed altamente esplosiva. Un incendio o un'esplosione possono ustionare voi ed altre persone e causare danni.

- **Fate il pieno di carburante all'aria aperta, a motore freddo. Tergete la benzina versata.**
- **Non riempite mai il serbatoio del carburante all'interno di un rimorchio cintato.**
- **Non riempite completamente il serbatoio. Versate benzina nel serbatoio del carburante fino a 6–13 mm sotto la base del collo del bocchettone di riempimento. Questo spazio servirà ad assorbire l'espansione della benzina.**
- **Non fumate mai quando maneggiate benzina, e state lontani da fiamme libere e da dove i fumi di benzina possano essere accesi da una scintilla.**
- **Conservate la benzina in taniche omologate, e tenetela lontano dalla portata dei bambini. Acquistate benzina in modo da utilizzarla entro 30 giorni.**
- **Non utilizzate la macchina senza l'impianto di scarico completo, o se quest'ultimo non è in perfette condizioni d'impiego.**

⚠ PERICOLO

In talune condizioni, durante il rifornimento, vengono rilasciate scariche elettrostatiche che causano scintille in grado di fare incendiare i vapori di benzina. Un incendio o un'esplosione possono ustionare voi ed altre persone e causare danni.

- **Prima del rabbocco, posizionate sempre le taniche di benzina sul pavimento, lontano dal veicolo.**
- **Non riempite le taniche di benzina all'interno di un veicolo oppure su un camion o un rimorchio, in quanto il tappetino del rimorchio o le pareti di plastica del camion possono isolare la tanica e rallentare la dispersione delle cariche elettrostatiche.**
- **Se possibile, scaricate la macchina dal camion o dal rimorchio ed effettuate il rifornimento con le ruote sul pavimento.**
- **Qualora ciò non sia possibile, rabboccate l'apparecchiatura sul camion o sul rimorchio mediante una tanica portatile, anziché con una normale pompa del carburante.**
- **Qualora sia necessario utilizzare una pompa del carburante, tenete sempre l'ugello a contatto con il bordo del serbatoio del carburante oppure sull'apertura della tanica fino al termine del rifornimento.**

⚠ AVVERTENZA

Se ingerita, la benzina è nociva o mortale. L'esposizione a lungo termine ai vapori di benzina può causare gravi danni e malattie.

- **Evitate di respirare a lungo i vapori.**
- **Tenete il viso lontano dall'ugello e dall'apertura del serbatoio di benzina o del condizionatore.**
- **Tenete il carburante lontano dagli occhi e dalla pelle.**

Uso dello stabilizzatore/condizionatore

L'uso di un additivo/stabilizzatore nella macchina offre i seguenti vantaggi:

- Mantiene fresca la benzina durante il rimessaggio (fino a 90 giorni o meno). In caso di rimessaggi più lunghi si consiglia di scaricare il serbatoio del carburante.
- Mantiene pulito il motore durante l'uso.
- Elimina i depositi gommosi nell'impianto di alimentazione che possono provocare problemi di avviamento.

Importante: Non utilizzate additivi per carburante contenenti metanolo o etanolo.

Aggiungete la quantità corretta di stabilizzatore/condizionatore.

Nota: Lo stabilizzatore/condizionatore è più efficace se mescolato a benzina fresca. Per ridurre al minimo la morchia nell'impianto di alimentazione, utilizzate sempre lo stabilizzatore.

Riempimento del serbatoio del carburante

1. Spegnete il motore e inserite il freno di stazionamento.
2. Pulite l'area intorno al tappo di ogni serbatoio (Figura 28) e togliete il tappo.

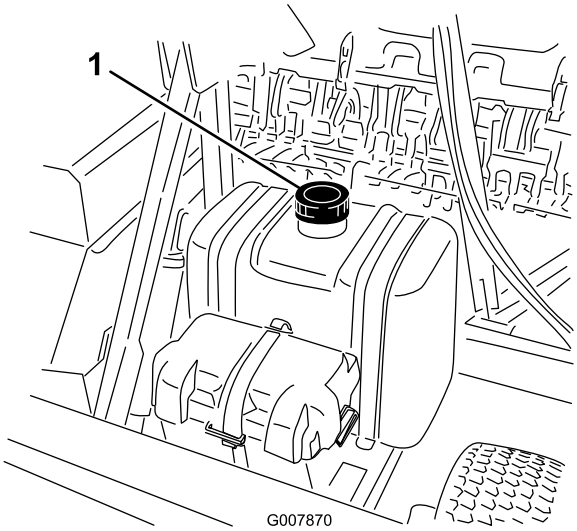

Figura 28

1. Tappo del serbatoio carburante

3. Riempite entrambi i serbatoi con benzina normale senza piombo fino a 6–13 mm dall'orlo del foro di rabbocco.

   Questo spazio permette l'espansione della benzina nel serbatoio. Non riempite completamente i serbatoi del carburante.
4. Inserite saldamente i tappi.
5. Tergete la benzina versata.

Controllo del livello dell'olio motore

Prima di avviare il motore e di utilizzare la macchina, controllate il livello dell'olio nel carter; consultate la sezione Manutenzione dell'olio motore.

Fluido idraulico

Importante: Quando cambiate il veicolo trainante o l'unità motrice, accertatevi che il fluido idraulico sia compatibile con il processore core. In caso contrario, è necessario rimuovere eventuali tracce di fluido rimaste nel processore core.

Regolazione dell'altezza della spazzola

Il processore core deve essere regolato in modo che le punte della spazzola tocchino leggermente la superficie ma non penetrano il tappeto erboso. In caso contrario, è possibile che il trattamento non sia appropriato e che il tappeto erboso venga danneggiato.

1. Posizionate il processore core su un terreno pianeggiante.
2. Allentate il dado di bloccaggio sulla chiave di regolazione dell'altezza (Figura 29) fino a lasciare sporgere 13 mm circa.
3. Allentate i dadi di bloccaggio della regolazione dell'altezza del rullo (Figura 29).
4. Estraete la chiave di regolazione dell'altezza e alzate o abbassate il rullo posteriore facendo scorrere la piastra di regolazione dell'altezza del rullo fino all'altezza richiesta (Figura 29).

   Nota: Ogni tacca della piastra di regolazione dell'altezza rappresenta una regolazione del rullo posteriore di 6 mm.
5. Serrate i dadi di bloccaggio per mantenere la regolazione.
6. Ripetete quest'operazione dall'altro lato della spazzola. Verificate che le regolazioni siano identiche.

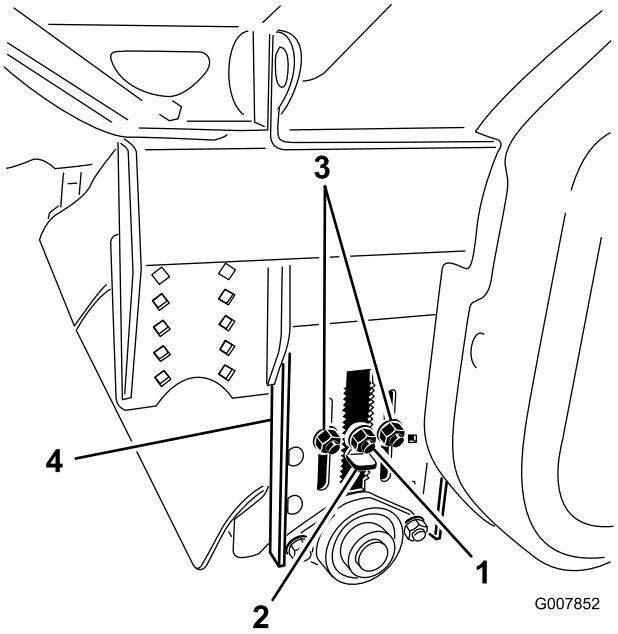

Figura 29

1. Dado di bloccaggio
2. Chiave di regolazione dell'altezza
3. Dadi di regolazione dell'altezza del rullo
4. Piastra di regolazione dell'altezza del rullo

Livellamento del processore core

1. Prima di livellare il processore core, accertatevi che la spazzola e l'altezza del rullo posteriore siano regolate all'altezza di taglio corretta (Figura 30). Se il processore core è dotato di una spazzola nuova, consultate la tabella delle regolazioni del rullo posteriore per impostare il rullo posteriore all'altezza corretta di taglio dell'erba.

   Nota: Il rullo posteriore è regolato in fabbrica con la spazzola a un'altezza dal suolo di 3 mm.

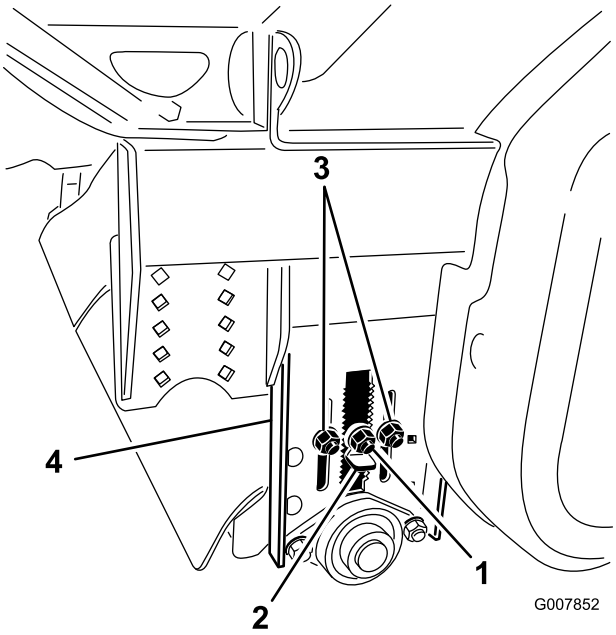

Figura 30

1. Dado di bloccaggio	3. Dadi di regolazione dell'altezza del rullo
2. Chiave di regolazione dell'altezza	4. Piastra di regolazione dell'altezza del rullo

   Nota: Nella tabella sono stati eseguiti degli adeguamenti per 2,5 cm di usura della spazzola. Sostituite la spazzola se l'usura supera 2,5 cm.

2. Regolate il rullo posteriore in modo che la spazzola sia impostata al massimo all'altezza dell'erba. Regolate il rullo come segue:

   - Prima di effettuare qualsiasi regolazione, controllate l'altezza della spazzola su una superficie dura in modo da poter stabilire la direzione per la regolazione del rullo posteriore.
   - Allentate i tre bulloni su ciascuna piastra laterale del rullo.
   - Allentate il dado centrale in modo da poter estrarre la chiave di regolazione. Tenete il rullo posteriore in posizione sollevata, estraete la chiave di regolazione e spostate il rullo all'altezza desiderata. Entrambi i lati devono trovarsi alla stessa altezza.

     Nota: Ciascuna tacca corrisponde a 6 mm di regolazione

   - Una volta regolato il rullo posteriore, controllate il telaio del processore core per accertarvi che sia parallelo al suolo. Verificate nuovamente l'altezza della spazzola.

     Nota: Se non è possibile posizionare il telaio principale parallelamente al suolo, potrebbe essere necessario regolare una seconda volta il rullo posteriore.

Tabella delle regolazioni rullo posteriore		
Tacche aperte	**Altezza nuova spazzola**	**Altezza di taglio**
18	9,2 cm	9,5 - 7,6 cm
17	8,5 cm	
16	7,9 cm	
15	7,3 cm	7,6 - 5,7 cm
14	6,6 cm	
13	6,0 cm	
12	5,4 cm	5,7 - 3,8 cm
11	4,7 cm	
10	4,1 cm	
9	3,4 cm	3,8 - 1,9 cm
8	2,8 cm	
7	2,2 cm	
6	1,5 cm	1,9 - 0 cm
5	0,9 cm	
4	0,3 cm	
3	-0,3 cm	Usura spazzola
2	-0,9 cm	
1	-1,5 cm	
0	-2,2 cm	

3. Abbassate il processore sul rullo posteriore alzando le ruote di sollevamento.
4. Accertatevi che il telaio principale sia parallelo al suolo utilizzando una livella. Se il telaio non è parallelo al suolo, procedete come segue:

Attacco di traino a singola passata

- Se la parte anteriore del telaio è più bassa, allungate la connessione.
- Se la parte anteriore del telaio è più alta, accorciate la connessione.

Nota: Se riscontrate delle difficoltà per ruotare la connessione, abbassate le ruote di trasferimento sul processore core per rilasciare parte della pressione sulla connessione.

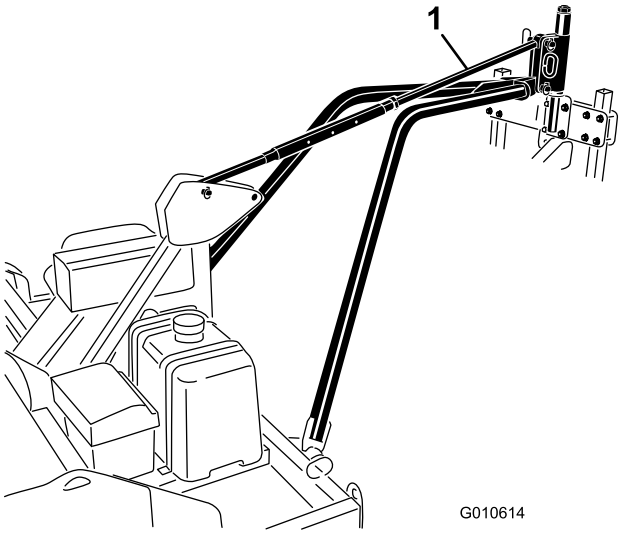

Figura 31

1. Connessione

Attacco di traino

- Se la parte anteriore del telaio è più bassa, ruotate la manovella di livellamento in senso orario per sollevare il telaio.
- Se la pante anteriore del telaio è più alta, ruotate la contromanovella di livellamento in senso orario per abbassare il telaio.

Nota: Quando ruotate la manovella di livellamento, controllate che non venga a contatto dei flessibili idraulici. Al termine del livellamento, verificate che la manovella sia posizionata nel lato **sinistro** dell'attacco di traino in modo da non interferire con i flessibili.

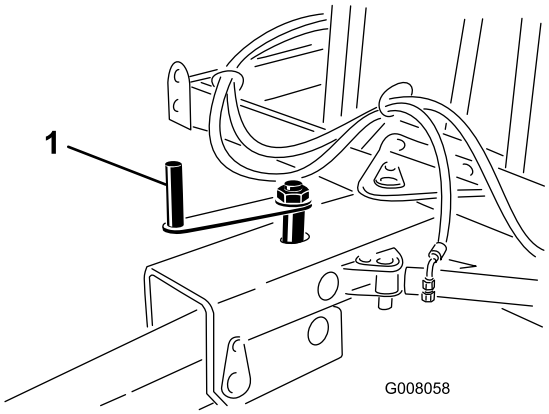

Figura 32

1. Manovella di livellamento

Nota: Se riscontrate delle difficoltà per ruotare la manovella, abbassate le ruote di trasferimento sul processore core per rilasciare parte della pressione sulla manovella.

Regolazione dell'altezza della spazzola sul campo

Quando azionate il processore core, il telaio deve essere a livello con il suolo oppure la parte anteriore del telaio deve essere leggermente più alta. Regolate la spazzola verso il basso finché non inizia a prelevare le carote.

Con il Kit per attacco di traino a singola passata, abbassate la spazzola regolando la connessione finché la spazzola non raccoglie tutte le carote. Accorciando la connessione la spazzola si abbassa, mentre allungando la connessione la spazzola si solleva.

Con il Kit per attacco di traino, abbassate la spazzola regolando la manovella di livellamento finché la spazzola non raccoglie tutte le carote. Ruotando la contromanovella di livellamento in senso orario si solleva la spazzola, mentre ruotando la manovella di livellamento in senso orario si abbassa la spazzola.

Nota: Fate in modo che la spazzola non penetri troppo in profondità nell'erba perché potreste usurare o danneggiare prematuramente la spazzola e rovinare il tappeto erboso.

Regolazione del raschiarulli

Regolate il raschiarulli (Figura 33) in modo che tra di esso ed il rullo vi sia una luce di 1,5 mm. Allentate i dispositivi di fissaggio regolabili del raschiarulli, sistemate il rullo nella posizione desiderata e serrate i dispositivi.

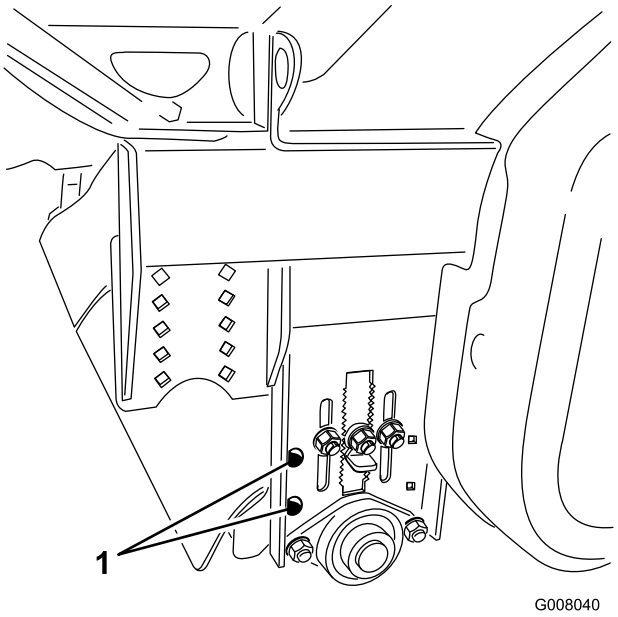

Figura 33

1. Dispositivi di fissaggio regolabili del raschiarulli

Controllo della pressione dei pneumatici

Controllate la pressione degli pneumatici (Figura 34).

La pressione corretta è di 2,5 bar.

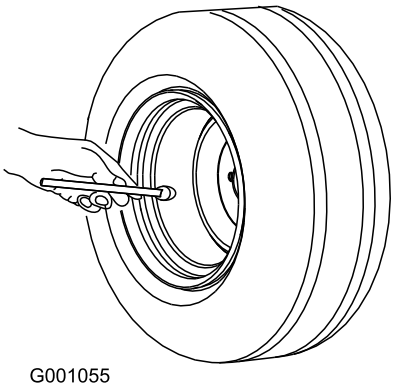

Figura 34

Verifica della coppia di serraggio dei dadi delle ruote

Intervallo tra gli interventi tecnici: Dopo le prime 8 ore

Verificate la coppia dei dadi delle ruote all'inizio e dopo le prime 10 ore di servizio.

⚠ AVVERTENZA

Se la coppia corretta non viene mantenuta, si possono causare guasti o perdita della ruota, e pregiudicare l'integrità fisica delle persone. Serrate i dadi ad alette delle ruote a 61-75 Nm.

Istruzioni di avviamento

⚠ AVVERTENZA

LE PARTI ROTANTI POSSONO CAUSARE GRAVI INFORTUNI

- **Tenete mani e piedi distanti dal cilindro del processore core con la macchina accesa.**
- **Tenete mani, piedi, capelli e abiti a distanza da tutte le parti in movimento per prevenire infortuni.**
- **Non usate MAI la macchina se è stata rimossa una copertura, un diaframma o una protezione.**

Nota: Prima di avviare la macchina, accertatevi che la tranciatrice ruoti liberamente.

1. Portate la leva dell'acceleratore al centro tra le posizioni Minima (SLOW) e Massima (FAST).
2. Spostate la leva dello starter in posizione di avvio (ON).

   Nota: A motore caldo spesso non occorre usare lo starter.
3. Inserite la chiave nell'interruttore di accensione e giratela in senso orario per avviare il motore. Quando il motore si avvia, rilasciate la chiave. Regolate lo starter per mantenere un regime motore uniforme.

   Importante: Per impedire che il motore si surriscaldi non innestate il motorino di avviamento per più di 10 secondi. Dopo dieci secondi di continuo innesto, attendete 60 secondi prima di innestare di nuovo il motorino di avviamento.
4. Spostate la leva dell'acceleratore a pieno regime del motore (FULL).

   Nota: Non tenete fermo il processore core con il motore innestato perché si potrebbe danneggiare il tappeto erboso.

Istruzioni d spegnimento

Nota: Quando si opera con la configurazione di passata singola, sollevare sempre da terra l'arieggiatore prima di arrestare il processore core.

1. Prima di arrestare il processore core, fate girare il dispositivo per la rotazione della tranciatrice per uno-due minuti per rimuovere il terreno in eccesso.
2. Spostate la leva dell'acceleratore in posizione SLOW ed aspettate che il motore rallenti prima di spostare l'interruttore di accensione in posizione OFF.
3. Togliete la chiave di accensione per evitare l'avviamento accidentale del motore.

   Importante: Per arrestare il funzionamento in caso di emergenza, portate l'interruttore di comando a distanza nella posizione OFF.

Funzionamento del processore core

- Accertatevi che il processore core sia pulito, soprattutto l'alloggiamento della spazzola e della trinciatrice.
- Portate la spazzola a un'altezza leggermente superiore rispetto all'altezza di taglio-Esempio: altezza di taglio a 1,9 cm, impostazione spazzola a 2,2 cm.
- Avviate prima il processore core a un regime basso.
- Una volta avviato il motore, aumentate lentamente il regime fino alla velocità massima.
- Utilizzate sempre il processore core a pieno regime.

Nota: Se nell'alloggiamento della spazzola o della trinciatrice si accumula sporcizia, raschiatela via con il raschiatore situato nella parte anteriore della macchina.

Funzionamento in una singola passata

- Avviamento

  Innestate la marcia dell'unità motrice e iniziate a spostarvi.

  Abbassate il processore core a terra.

  Innestate la presa di forza dell'unità motrice.

  Abbassate l'arieggiatore a terra
- Arresto

  Sollevate l'arieggiatore dal suolo

  Disinnestate la presa di forza dell'unità motrice

  Sollevate il processore core dal suolo

  Arrestate l'unità motrice

Nota: Sollevate l'arieggiatore e il processore core sufficientemente da interrompere il funzionamento.

Nota: Se il tappeto erboso è adatto per la rotazione, potrebbe non essere necessario sollevare il processore core.

Funzionamento dell'attacco di traino

La velocità massima di traino raccomandata è di 5 km/h (prima marcia, minima superiore del range di basse velocità per il veicolo Workman)

1. Per evitare di guidare sulle carote, disassate il processore core prima di spostarvi in avanti.
2. Abbassate il processore core per iniziare il trattamento.

3. Al termine della passata, sollevate il processore core.

Nota: Se il tappeto erboso è adatto per la rotazione, potrebbe non essere necessario sollevare il processore core.

Suggerimenti

Il processore core consente di ottenere una varietà di risultati finiti a seconda della condizioni. In genere, se le condizioni sono favorevoli per l'arieggiatura, si otterrà un ottimo trattamento. L'umidità del suolo, la rugiada in superficie, la composizione del terreno e la quantità da trattare sono tutti fattori che possono influire sui risultati finali.

La quantità del terreno da trattare può dipendere dalle dimensioni dei denti, dalla profondità della foratura e dal distanziamento dei fori dell'arieggiatore. Più piccoli sono i denti e più grande è il distanziamento, minore sarà la quantità di terreno lasciata sulla superficie e minori saranno gli interventi post trattamento. Per un'ottima arieggiatura, è necessaria una certa umidità del suolo.

Ottenere una regolazione dell'altezza corretta è relativamente semplice, ma piuttosto fondamentale per un funzionamento regolare. La spazzola deve essere impostata a un'altezza pari o leggermente superiore a quella di taglio del tappeto erboso da trattare. Mettete a punto l'altezza della spazzola utilizzando la connessione superiore del sistema a singola passata, o l'asta di controllo sul gancio di traino. Se l'azione della spazzola è troppo aggressiva, il processore utilizzerà una potenza eccessiva usurando prematuramente la spazzola. Se l'azione della spazzola non è sufficientemente aggressiva, alcune carote verranno saltate.

Definite la regolazione dell'altezza su una parte isolata del terreno prima di utilizzarla sulle aree principali.

Prima di iniziare l'operazione, esaminate la zona per stabilire la migliore direzione di lavoro.

Cercate sempre di eseguire una passata lunga e ininterrotta, con una lieve sovrapposizione della passata di ritorno.

Nota: Per mantenere una linea retta durante il funzionamento, prendete come riferimento un oggetto in primo piano.

Importante: Non eseguite svolte brusche quando utilizzate il processore core perché potreste danneggiare il tappeto erboso.

Durante l'uso

⚠ PERICOLO

IL RIBALTAMENTO PUÒ CAUSARE GRAVI FERITE O LA MORTE.

- **Non lavorate MAI su versanti molto scoscesi.**
- **Tosate le pendenze verso l'alto e il basso, mai con movimento laterale.**
- **Evitate partenze e frenate brusche procedendo in salita o in discesa.**
- **Prestate attenzione a fosse e ad altri pericoli nascosti. Non guidate nelle vicinanze di fossati, corsi d'acqua o scarpate, per evitare il rischio di ribaltamento o perdita di controllo.**
- **Se la macchina si arresta in salita, disinnestate l'arieggiatore e retrocedete lentamente dal pendio. Non cercate di svoltare.**
- **Controllate le condizioni delle punte del processore dopo aver completato ciascun fairway o campo sportivo. Sostituite le punte allentate o spezzate.**

Trasferimento

Quando vi spostate da una zona di lavoro all'altra, procedete nel seguente modo:

- Inserite i perni di rimessaggio nella posizione del foro posteriore.
- Assicuratevi di sollevare il processore core.
- Non superate i 24 km/h.
- Se usate l'attacco di traino, riposizionare il processore core dietro il veicolo, ritraete l'attacco di traino e spostate il perno della maniglia di chiusura in posizione bloccata (Figura 35).

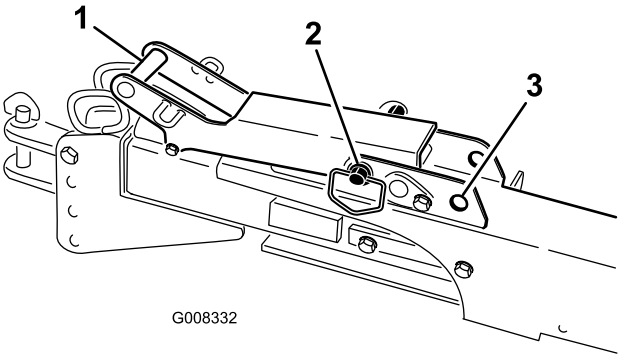

Figura 35

1. Maniglia di chiusura
2. Perno della maniglia di chiusura in posizione bloccata
3. Sbloccato

Umidità del suolo

I livelli di umidità del terreno oltre il punto di saturazione rendono difficoltoso il trattamento. L'umidità della superficie tende a mescolare il materiale trattato e crea accumuli e depositi sulla zona di scarico posteriore e sul raschiarulli posteriore. Per ottenere un trattamento migliore, operate se possibile con il processore asciutto. Ricordatevi che in condizioni di umidità, si formano accumuli nell'alloggiamento della spazzola la quale richiede pertanto una pulizia completa (Consultate la tabella -Figura 36).

Tabella sull'umidità del suolo

Le informazioni riportate in questa tabella devono essere utilizzate come linee guida per determinare l'umidità del suolo. Il trattamento effettuato nelle condizioni descritte nell'area ombreggiata della tabella potrebbe dare i risultati meno auspicabili.

Soil Moisture	Sand Gritty when moist, almost like beach sand	Sandy Loam Gritty when moist; dirties fingers; contains silt and clay	Clay Loam Sticky and plastic when moist	Clay Very sticky when moist behaves like modeling clay
Dry	Dry, loose, single-grained; flows through fingers	Dry, loose, flows through fingers	Dry clods that break down into powdery condition	Hard, baked, cracked surface. Hard clods difficult to break, sometimes has loose crumbs on surface
	Still appears to be dry, will not form a ball with pressure	Still appears to be dry; will not form a ball	Some what crumbly, but will hold together with pressure	Somewhat pliable; will ball under pressure
	Appears to be moist; will not form a ball with pressure	Tends to ball under pressure but seldom will hold together	Forms a ball somewhat plastic; will sometimes stick slightly with pressure	Forms a ball; will ribben out between thumb and forefinger
	Appears to be moist; tends to stick together slightly; sometimes forms a very weak ball under pressure	forms a week ball, breaks easily	Forms a ball and is very pliable; becomes slick readily if high in clay	
	Upon squeezing no free water appears; but moisture is left on hand	Forms a ball and is very pliable; will be very sticky	**100% Saturated**	
Saturated	Free water appears when soil is bounced in hand			

G007715

Figura 36

Ispezione e pulizia dell'alloggiamento della spazzola/trinciatrice

Intervallo tra gli interventi tecnici: Ogni 4 ore Pulite più spesso l'alloggiamento della spazzola/trinciatrice in condizioni di terreno molto umido.

Gli alloggiamenti della spazzola/trinciatrice si riempiranno di fango più rapidamente se utilizzate in un tappeto erboso di altezza di taglio superiore a 2,5 cm, in terreno argilloso o terriccio argilloso o nella rugiada di primo mattino. Se l'alloggiamento della spazzola non è pulito, si osserverà un'usura prematura della spazzola. Con una manutenzione adeguata la spazzola dovrebbe durare circa 100 ore.

Per pulire gli alloggiamenti, attenetevi alle seguenti istruzioni:

1. Sollevate il processore sulle ruote di trasferimento.
2. Allentate e rimuovete i bulloni di fissaggio del coperchio posteriore. Ruotate in avanti il coperchio.
3. Usando il raschiatore, situato nella parte anteriore della macchina, togliete bene via il fango dall'alloggiamento.
4. Ruotate il coperchio verso il basso e fissatelo con gli appositi bulloni.

Ispezione e pulizia dopo l'uso

Al termine dell'operazione, pulite e lavate la macchina accuratamente. Utilizzate le aperture di scarico (Figura 37) o spruzzate con acqua l'area della trinciatrice. Avviate la macchina e aumentate la velocità finché il dispositivo per la rotazione della tranciatrice non è innestato. Posizionatevi lateralmente nel retro della macchina e spruzzate l'acqua nella tranciatrice in rotazione finché non è completamente pulita. Al termine della pulizia, si consiglia di controllare la macchina per rilevare eventuali danni alle parti meccaniche. Queste procedure garantiscono una prestazione soddisfacente della macchina durante l'operazione successiva.

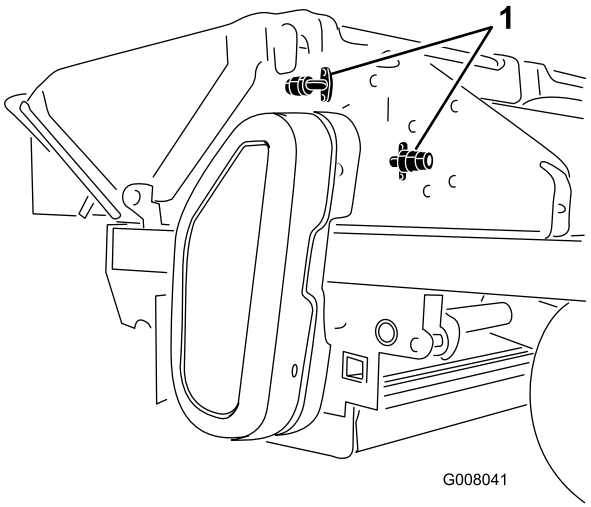

Figura 37

1. Aperture di scarico

⚠ ATTENZIONE

Quando pulite l'area della trinciatrice, mantenete una distanza di sicurezza dal camino di scarico per evitare di venir colpiti dagli oggetti scagliati.

Ispezionate le punte della tranciatrice

Al completamento di ogni campo per fairway o campo sportivo, ispezionate le punte della tranciatrice per verificare che non siano danneggiate e sostituite eventuali bulloni di ancoraggio che possano essere stati tranciati.

Nota: Le punte della tranciatrice sono state progettate in modo che se viene raccolto un elemento come un sasso, uno dei bulloni di ancoraggio viene tranciato per evitare di danneggiare i componenti importanti.

Per togliere l'estremità di un bullone tranciato dalla punta della tranciatrice, attenetevi alle seguenti istruzioni:

1. Togliete il bullone non tranciato che fissa la punta della tranciatrice alla lama (Figura 38). Togliete la punta della tranciatrice dalla lama.

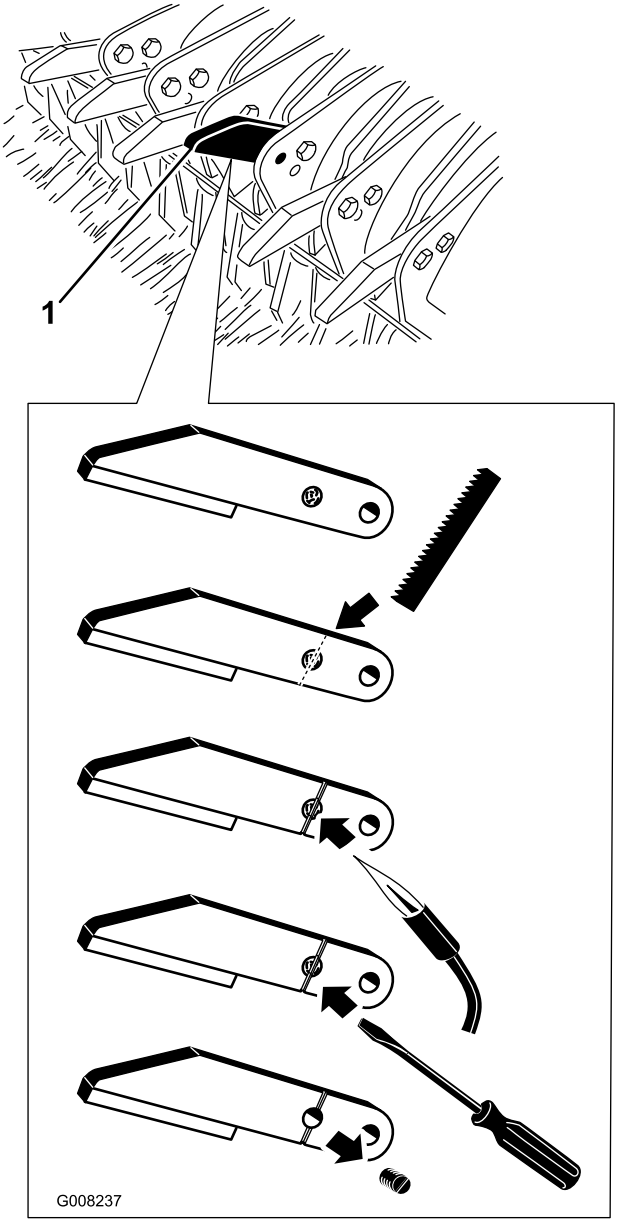

Figura 38

1. Punta della tranciatrice

2. Servendovi di una sega per metalli, tagliate una scanalatura nell'estremità tranciata del bullone e nella punta della tranciatrice (Figura 38). Controllate che la scanalatura sia sufficientemente profonda da poter inserire un cacciavite piatto.
3. Dopo aver completato la scanalatura, riscaldate il bullone tranciato con un cannello per ammorbidire il Loctite (Figura 38).
4. Una volta ammorbidito il Loctite, sfilate il bullone dalla punta della tranciatrice (Figura 38).
5. Quando installate punte di tranciatrice usate o nuove, utilizzate sempre bulloni nuovi con funzione di lucchetto o trattate i filetti del bullone con loctite.

Funzionamento ad alta quota

Quando lavorate ad alta quota, potrebbe essere necessario sostituire i getti del carburatore per avere prestazioni del motore ottimali. Fate riferimento alla seguente tabella per determinare quale getto del carburatore è necessario per l'altitudine a cui operate. Ordinate i getti dal vostro distributore Briggs & Stratton.

Dimensioni getti del carburatore		
Altitudine	Getto carburatore sinistro	Getto carburatore destro
Standard 270 metri	150	156
1.524 m	146	152
1.981 m	144	150
2.743 m	140	146

Manutenzione

Programma di manutenzione raccomandato

Cadenza di manutenzione	Procedura di manutenzione
Dopo le prime 8 ore	• Verifica della coppia di serraggio dei dadi delle ruote • Cambiate l'olio motore • Controllate le condizioni e la tensione delle cinghie
Prima di ogni utilizzo o quotidianamente	• Controllate il livello dell'olio motore. • Pulizia della griglia del motore e del radiatore dell'olio. • Controllo dei tubi e dei flessibili idraulici. • Controllate le punte della trinciatrice • Controllate l'usura della spazzola • Pulite l'alloggiamento della spazzola/trinciatrice
Ogni 4 ore	• Ispezionate e pulite l'alloggiamento della spazzola/trinciatrice Pulite più spesso l'alloggiamento della spazzola/trinciatrice in condizioni di terreno molto umido.
Ogni 50 ore	• Ingrassaggio di cuscinetti e boccole • Controllate le condizioni e la tensione delle cinghie
Ogni 100 ore	• Cambiate l'olio motore. • Controllate il livello dell'elettrolito della batteria • Pulizia del motore
Ogni 200 ore	• Controllate e/o sostituite il filtro primario dell'aria. • Sostituite il filtro dell'olio. • Controllate le candele.
Ogni 600 ore	• Sostituite il filtro di sicurezza dell'aria. • Sostituzione del filtro del carburante

Importante: **Per ulteriori interventi di manutenzione si rimanda al *Manuale per l'uso del motore.***

Nota: Cercate uno *schema elettrico* o uno *schema idraulico* per la vostra macchina? Per scaricarne una copia gratuita visitate www.Toro.com e cercate la vostra macchina sul link Manuali sulla home page.

Lista di controllo della manutenzione quotidiana

Fotocopiate questa pagina e utilizzatela quando opportuno.

Punto di verifica per la manutenzione	Per la settimana di:						
	Lun	Mar	Mer	Gio	Ven	Sab	Dom
Controllate il livello dell'olio motore e del carburante.							
Revisionate il filtro dell'aria							
Controllate eventuali rumori anomali di funzionamento.							
Verificate che i tubi idraulici flessibili non siano danneggiati.							
Verificate che non ci siano perdite di liquido.							
Controllate la pressione dei pneumatici.							
Verificate il funzionamento degli strumenti.							
Lubrificate tutti i raccordi d'ingrassaggio.[1]							
Ritoccate la vernice danneggiata.							

1. Lubrificate il tranciante, il cilindro posteriore e i cuscinetti angolari rotanti immediatamente dopo ogni lavaggio, a prescindere dalla cadenza indicata.

Procedure pre-manutenzione

Importante: Gli elementi di fissaggio presenti sui coperchi di questa macchina sono progettati in modo tale che rimangano agganciati ai coperchi dopo la loro rimozione. Allentate di alcuni giri tutti gli elementi di fissaggio su ogni coperchio, così che il coperchio risulti mobile ma ancora agganciato, quindi allentate completamente gli elementi di fissaggio fino a liberare del tutto il coperchio. Questa procedura vi impedirà di staccare accidentalmente del tutto i bulloni dagli elementi di fissaggio.

Lubrificazione

Ingrassaggio di cuscinetti e boccole

Intervallo tra gli interventi tecnici: Ogni 50 ore

Il processore core è dotato di (18) raccordi per ingrassaggio che devono essere lubrificati ad intervalli regolari con grasso universale n. 2 a base di litio. Lubrificate il tranciante, il cilindro posteriore e i cuscinetti angolari rotanti immediatamente dopo ogni lavaggio.

1. Lubrificate i seguenti raccordi:
   - Telaio traino, Qtà 2 (Figura 40)
   - Cilindro di sollevamento, Qtà. 2 (Figura 39 & Figura 42)
   - Assale di sollevamento, Qtà. 2 (Figura 39)
   - Asse motore intermedio, Qtà. 2 (Figura 42)
   - Gruppo trinciatrice, Qtà. 2 (Figura 43 & Figura 41)
   - Angolo rotante, Qtà. 2 (Figura 43 & Figura 41)
   - Spazzola, Qtà. 2 (Figura 43 & Figura 41)
   - Rullo posteriore, Qtà. 2 (Figura 41)

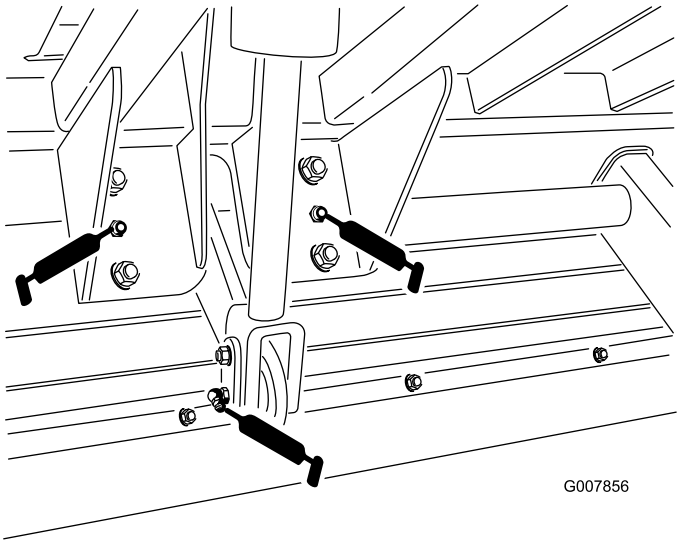

Figura 39

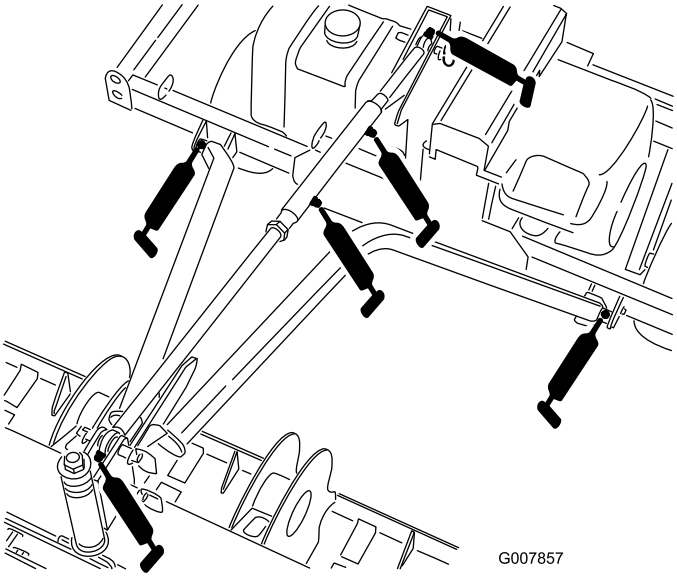

Figura 40

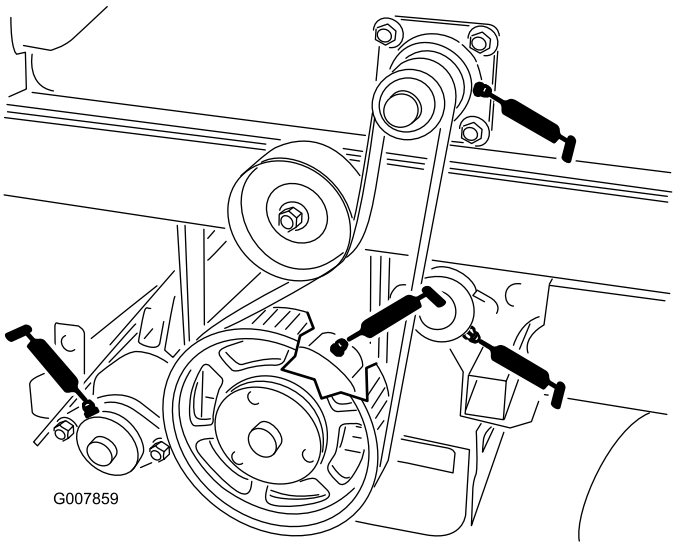

Figura 41

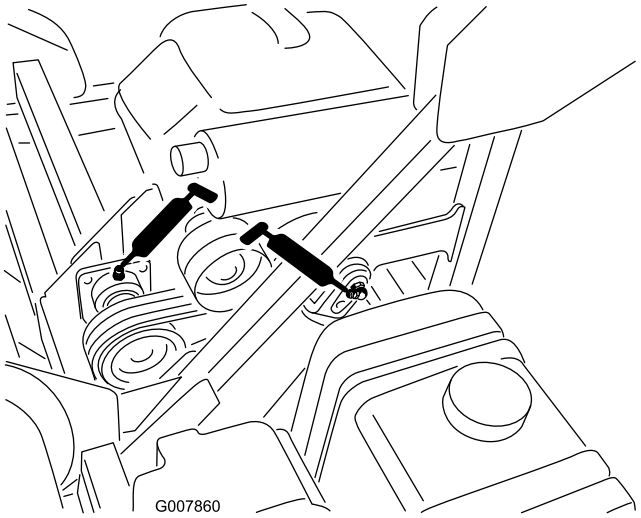

Figura 42

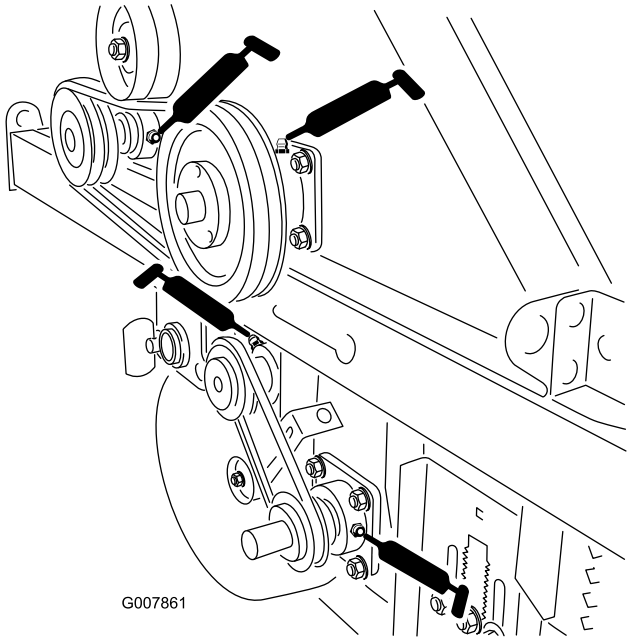

Figura 43

2. Pulite gli ingrassatori con un panno, perché corpi estranei non possano essere forzati nel cuscinetto o nella boccola.
3. Pompate del grasso nel cuscinetto o nella boccola.
4. Tergete il grasso superfluo.

Manutenzione del motore

Revisione del filtro dell'aria

Verificate che l'alloggiamento del filtro dell'aria sia privo di danni che possano causare una fuoriuscita d'aria. Se è danneggiato, sostituitelo. Verificate che l'intero sistema di presa d'aria non sia danneggiato, non accusi perdite e che le fascette stringitubo non siano allentate

Effettuate la manutenzione del filtro dell'aria solo quando la spia (Figura 44) lo richiede. Sostituendo il filtro dell'aria prima del necessario si aumenta il rischio che la morchia penetri nel motore quando si toglie il filtro.

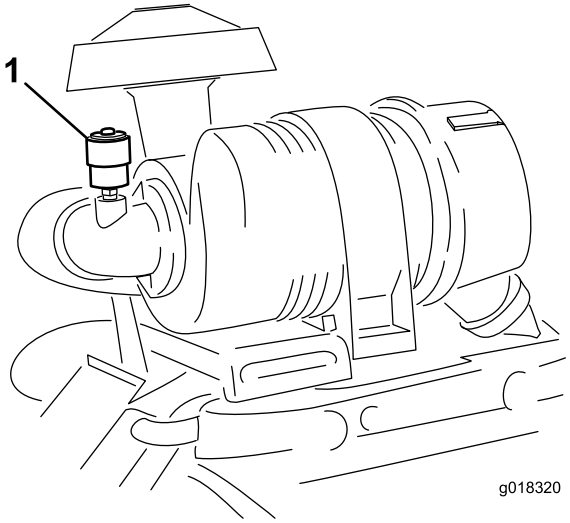

Figura 44

1. Spia del filtro dell'aria

Rimozione dei filtri

1. Prima di lasciare la postazione di guida, spegnete il motore, togliete la chiave di accensione e attendete che si fermino tutte le parti in movimento.
2. Tirate il fermo verso l'esterno e ruotate il coperchio del filtro in senso antiorario (Figura 45).
3. Rimuovete il coperchio del filtro dell'aria dall'alloggiamento del filtro (Figura 45).

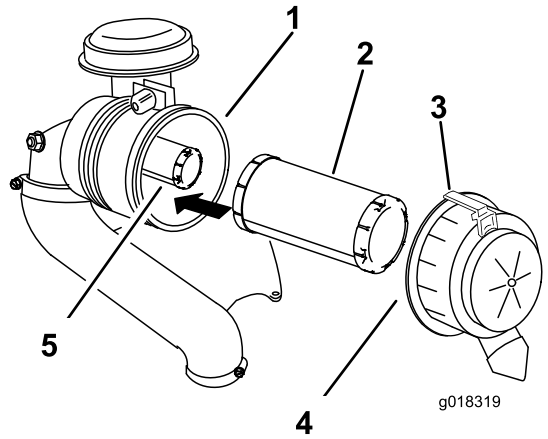

Figura 45

1. Alloggiamento del filtro
2. Filtro primario
3. Dispositivo di fermo
4. Coperchio del filtro dell'aria
5. Filtro di sicurezza

4. Pulite l'interno del coperchio del filtro dell'aria con aria compressa.
5. Estraete con cautela il filtro primario dall'alloggiamento del filtro dell'aria (Figura 45).

   Nota: Non urtate il filtro contro l'alloggiamento.
6. Togliete il filtro di sicurezza solo se intendete sostituirlo.

   Importante: Non cercate mai di pulire il filtro di sicurezza. Se il filtro di sicurezza è sporco, il filtro primario è senz'altro danneggiato. Sostituite entrambi i filtri.
7. Verificate se il filtro primario è danneggiato, proiettando una luce forte sull'esterno del filtro e guardando l'interno. I fori saranno visibili come punti luminosi. Se il filtro è danneggiato, scartatelo.

Revisione del filtro primario dell'aria

Intervallo tra gli interventi tecnici: Ogni 200 ore

- Se il filtro primario è sporco, piegato o danneggiato, sostituitelo.
- Non pulite il filtro primario dell'aria.

Revisione del filtro di sicurezza dell'aria

Intervallo tra gli interventi tecnici: Ogni 600 ore

Importante: Non cercate mai di pulire il filtro di sicurezza. Se il filtro di sicurezza è sporco, il filtro primario dell'aria è senz'altro danneggiato. Sostituite entrambi i filtri.

Montaggio dei filtri

Importante: Per evitare danni al motore, utilizzatelo sempre tenendo montati entrambi i filtri dell'aria e il carter.

1. Prima di montare filtri nuovi verificate che non siano stati danneggiati durante il trasporto. Non usate filtri danneggiati.
2. Se sostituite il filtro di sicurezza, inseritelo con cautela nel corpo del filtro (Figura 45).
3. Montate con cautela il filtro primario sul filtro di sicurezza (Figura 45).

   Nota: Verificate che sia stato inserito a fondo, premendo sul bordo esterno del filtro mentre lo inserite.

   Importante: Non premete contro la parte morbida interna del filtro.
4. Pulite il foro di espulsione della morchia, previsto nel coperchio rimovibile. Togliete la valvola di uscita in gomma dal coperchio, pulite la cavità e rimontate la valvola di uscita.
5. Montate il coperchio del filtro dell'aria con il lato contrassegnato da **up** (alto) rivolto in alto, quindi fissate il dispositivo di fermo (Figura 45).
6. Se la spia (Figura 44) è rossa, resettatela.

Cambio dell'olio motore

Nota: Cambiate l'olio più spesso in ambienti particolarmente polverosi o sabbiosi.

Tipo di olio: olio detergente (API service SG, SH, SJ o superiore)

Capacità della coppa: con filtro, 2 litri

Viscosità: consultate la tabella seguente.

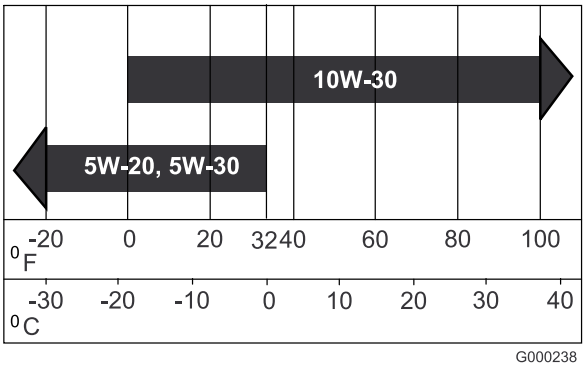

Figura 46

Controllo del livello dell'olio motore

Intervallo tra gli interventi tecnici: Prima di ogni utilizzo o quotidianamente

Nota: Il momento migliore per controllare l'olio del motore è a motore freddo prima che venga avviato per la giornata. Se è già stato avviato, lasciate che l'olio ritorni nel pozzetto per almeno 10 minuti prima di controllarlo. Se il livello dell'olio

corrisponde o è inferiore al segno di aggiunta ("add") sull'asta, rabboccate l'olio per portare il livello dell'olio al segno pieno ("full"). NON RIEMPITE TROPPO. Se il livello dell'olio è tra i segni "pieno" e "aggiunta", non è necessario rabboccare l'olio.

1. Parcheggiate la macchina su terreno pianeggiante.
2. Girate la chiave di accensione in posizione Off e toglietela.
3. Prima di lasciare la postazione di guida attendete che tutte le parti in movimento si siano fermate.
4. Pulite attorno all'asta di livello (Figura 47) in modo che la morchia non possa penetrare nel foro di rifornimento e danneggiare il motore.

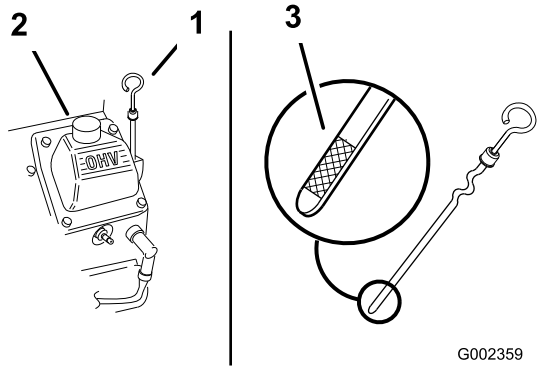

Figura 47

1. Asta di livello dell'olio
2. Bocchettone di rifornimento

5. Estraete l'asta di livello dell'olio e pulitene l'estremità (Figura 47).
6. Inserite a fondo nel tubo di rifornimento l'asta di livello dell'olio (Figura 47).
7. Estraete l'asta e controllate l'estremità. Se il livello dell'olio è basso, versate lentamente dell'olio nel tubo di rifornimento, quanto basta per portarlo al segno FULL.

   Importante: Non riempite troppo il carter dell'olio: se accendeste il motore potreste danneggiarlo.

Cambio dell'olio

Intervallo tra gli interventi tecnici: Dopo le prime 8 ore

Ogni 100 ore

1. Avviate il motore e lasciatelo funzionare per cinque minuti. L'olio caldo defluisce con maggiore facilità.
2. Parcheggiate la macchina in modo che il lato di spurgo sia leggermente più basso rispetto al lato opposto, per garantire l'efflusso completo dell'olio.
3. Prima di lasciare la postazione di guida, spegnete il motore, togliete la chiave di accensione e attendete che si fermino tutte le parti in movimento.
4. Collocate una bacinella sotto il tappo di spurgo (Figura 48).
5. Togliete il tappo di spurgo e lasciate defluire l'olio nella bacinella.
6. Dopo aver spurgato completamente l'olio, installate il tappo di spurgo.

   Nota: Consegnate l'olio usato presso un centro di raccolta.

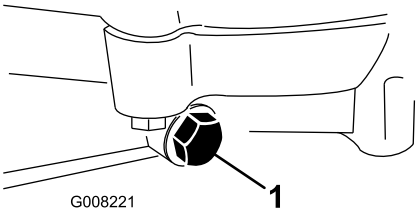

Figura 48

1. Tappo di spurgo dell'olio

7. Versate lentamente nel tubo di rifornimento (Figura 47) l'80% circa dell'olio indicato.
8. Controllate il livello dell'olio; vedere Controllo del livello dell'olio motore.
9. Rabboccate lentamente finché l'olio non raggiunge il segno **Full** (pieno).

Cambio del filtro dell'olio

Intervallo tra gli interventi tecnici: Ogni 200 ore

Nota: Cambiate il filtro dell'olio più spesso in ambienti particolarmente polverosi o sabbiosi.

1. Spurgate l'olio dal motore; fate riferimento a Cambio dell'olio motore.
2. Togliete il filtro usato e tergete la superficie della guarnizione dell'adattatore del filtro (Figura 49).

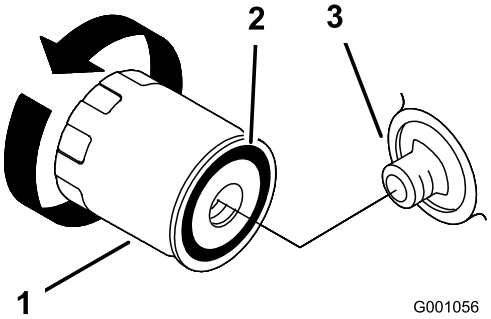

Figura 49

1. Filtro dell'olio
2. Guarnizione del riduttore
3. Riduttore

3. Versate l'olio nuovo nel foro al centro del filtro. Riempite fino alla base dei filetti interni.

4. Lasciate che il materiale assorba l'olio nuovo per uno o due minuti.
5. Spalmate un velo di olio nuovo sulla guarnizione di gomma del filtro di ricambio (Figura 49).
6. Montate il nuovo filtro dell'olio nell'adattatore, giratelo in senso orario finché la guarnizione di gomma non sfiora l'adattatore, quindi serrate il filtro di altri 2/3 di giro o 1 giro (Figura 49).
7. Riempite il carter con olio nuovo adatto; consultate Cambio dell'olio motore.
8. Fate girare il motore per tre minuti circa, spegnetelo e verificate che attorno al filtro dell'olio non vi siano perdite.
9. Controllate il livello dell'olio motore e, all'occorrenza, rabboccate.

Manutenzione delle candele

Prima di montare la candela accertatevi che la distanza tra gli elettrodi centrali e laterali sia corretta. Utilizzate una chiave per candele per la rimozione e il montaggio delle candele e un calibro/spessimetro per il controllo e la regolazione della distanza fra gli elettrodi. Se necessario, montate delle candele nuove.

Tipo: Champion® RC12YC, Champion® Platinum 3071 o equivalente

Distanza tra gli elettrodi: 0,76 mm

Controllo delle candele

Intervallo tra gli interventi tecnici: Ogni 200 ore

1. Controllate il centro delle candele (Figura 50). Se l'isolatore è di color marrone chiaro o grigio, il motore funziona correttamente. Una patina nera sull'isolatore significa in genere che il filtro dell'aria è sporco.

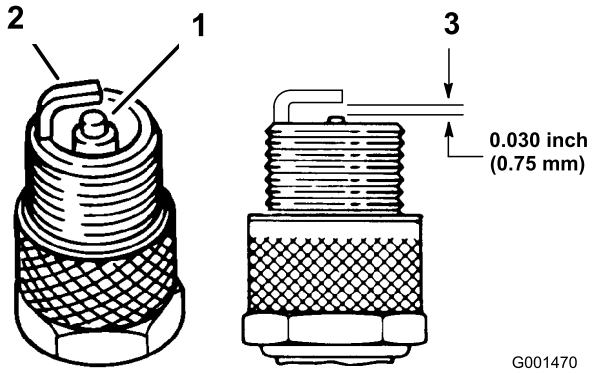

Figura 50

1. Isolatore dell'elettrodo centrale
2. Elettrodo laterale
3. Distanza fra gli elettrodi (non in scala)

Importante: Sostituite sempre le candele in caso di patina nera sull'isolatore, elettrodi usurati, pellicola d'olio o incrinature.

2. Controllate la distanza tra gli elettrodi centrale e laterale (Figura 50). Piegate l'elettrodo laterale (Figura 50) se la distanza non è corretta.

Rimozione delle candele

1. Prima di lasciare la postazione di guida, spegnete il motore, togliete la chiave di accensione e attendete che si fermino tutte le parti in movimento.
2. Scollegate i cappellotti dalle candele (Figura 51).

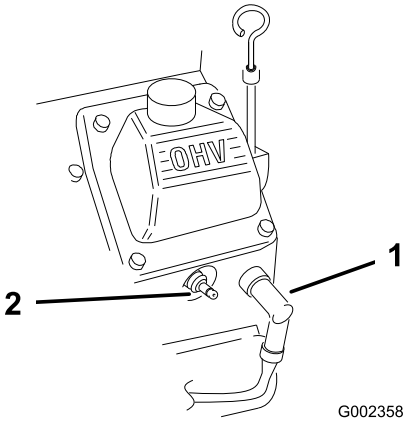

Figura 51

1. Cappellotto della candela
2. Candela

3. Pulite l'area intorno alle candele per evitare che la morchia penetri nel motore e lo danneggi.
4. Togliete le candele e le rondelle metalliche.

Montaggio delle candele

1. Montate le candele e le rondelle metalliche. Verificate che la distanza fra gli elettrodi sia corretta.
2. Serrate le candele ad un valore compreso tra 24,4 e 29,8 Nm.
3. Collegate i cappellotti alle candele (Figura 50).

Manutenzione del sistema di alimentazione

Sostituzione del filtro del carburante

Intervallo tra gli interventi tecnici: Ogni 600 ore

1. Prima di lasciare la postazione di guida, spegnete il motore, togliete la chiave di accensione e attendete che si fermino tutte le parti in movimento.
2. Lasciate raffreddare la macchina.
3. Allentate le fascette stringitubo e allontanatele dal filtro (Figura 52).

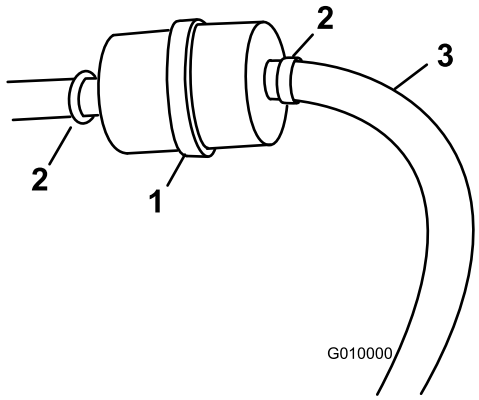

Figura 52

1. Filtro del carburante
2. Fascetta stringitubo
3. Tubo di alimentazione

4. Togliete il filtro dai tubi del carburante.
5. Installate un nuovo filtro nei flessibili e fissate le fascette stringitubo (Figura 52).

Revisione del serbatoio del carburante

⚠ PERICOLO

In talune condizioni la benzina è estremamente infiammabile ed altamente esplosiva. Un incendio o un'esplosione possono ustionare voi ed altre persone e causare danni.

- **Spurgate la benzina dal serbatoio carburante a motore freddo. Eseguite questa operazione all'aperto. Tergete la benzina versata.**
- **Non fumate mai durante lo spurgo della benzina e tenetevi lontano da fiamme vive o dove una scintilla possa accendere i fumi di benzina.**

1. Parcheggiate la macchina su una superficie pianeggiante, per garantire che i serbatoi del carburante si svuotino completamente.
2. Spegnete il motore e togliete la chiave.
3. Allentate la fascetta stringitubo e spostatela in alto sul tubo del carburante, lontano dal filtro del carburante (Figura 52).
4. Scollegate il tubo del carburante dal filtro del carburante (Figura 52).

   Nota: Lasciate spurgare la benzina in una tanica apposita o in una bacinella (Figura 52).

   Nota: Questo è il momento più opportuno per montare un nuovo filtro, in quanto il serbatoio del carburante è vuoto.

5. Collegate il tubo del carburante al filtro del carburante. Infilate la fascetta vicino al filtro del carburante, per fissare il tubo del carburante (Figura 52).

Manutenzione dell'impianto elettrico

Manutenzione della batteria

Intervallo tra gli interventi tecnici: Ogni 100 ore

- Mantenete il giusto livello dell'elettrolito della batteria, e mantenete pulita la parte superiore della batteria. Se la macchina viene riposta in un luogo con temperatura molto elevata, la batteria si scarica più rapidamente rispetto al rimessaggio in un luogo fresco.

⚠ PERICOLO

L'elettrolito della batteria contiene acido solforico, veleno mortale che può causare gravi ustioni.

- **Non bevete l'elettrolito, e non lasciate che venga a contatto con la pelle, gli occhi o gli indumenti. Indossate occhiali di protezione per proteggere gli occhi, e guanti di gomma per proteggere le mani.**
- **Riempite la batteria nelle vicinanze di acqua pulita, per lavare accuratamente la pelle.**

- Tenete pulito il lato superiore della batteria lavandolo periodicamente con un pennello bagnato in una soluzione di bicarbonato sodico o ammoniaca. Dopo la pulizia sciacquate il lato superiore con acqua. Non togliete il tappo di riempimento durante la pulizia.
- Serrate i cavi della batteria nei morsetti, per ottenere un buon contatto elettrico.

AVVERTENZA

CALIFORNIA
Avvertenza norma "Proposition 65"

I poli della batteria, i morsetti e gli accessori attinenti contengono piombo e relativi composti, sostanze chimiche che nello Stato della California sono considerate cancerogene e causa di anomalie della riproduzione. Lavate le mani dopo avere maneggiato questi componenti.

- Nel caso in cui i morsetti siano corrosi, scollegate i cavi, prima il cavo negativo (–), e raschiate i serrafili ed i morsetti separatamente. Ricollegate i cavi, prima il cavo positivo (+), e spalmate della vaselina sui morsetti.
- Controllate il livello dell'elettrolito ogni 25 ore di servizio, oppure ogni 30 giorni se la macchina è in rimessa.
- Mantenete il giusto livello degli elementi rabboccando con acqua distillata o demineralizzata. Non riempite gli elementi oltre la linea di riempimento.
- Se la macchina deve essere posta in rimessa per oltre 30 giorni, rimuovete la batteria e caricatela completamente. Conservatela sullo scaffale sulla macchina. Se la conservate sulla macchina, lasciate scollegati i cavi. Conservate la batteria in un luogo fresco, per evitare che si scarichi rapidamente. Per impedirne il congelamento, verificate che la batteria sia completamente carica. La densità relativa della batteria completamente carica è di 1,250.

⚠ AVVERTENZA

Durante la ricarica della batteria si sviluppano gas esplosivi.

Non fumate mai nelle adiacenze della batteria e tenetela lontano da scintille e fiamme.

⚠ AVVERTENZA

I morsetti della batteria e gli attrezzi metallici possono creare cortocircuiti contro i componenti metallici dell'unità motrice, e provocare scintille, che possono fare esplodere i gas delle batterie e causare infortuni.

- **In sede di rimozione o montaggio della batteria, impedite ai morsetti di toccare le parti metalliche dell'unità motrice.**
- **Non lasciate che gli attrezzi metallici creino cortocircuiti fra i morsetti della batteria e le parti metalliche dell'unità motrice.**

Manutenzione dell'impianto di raffreddamento

Pulizia della griglia del motore e del radiatore dell'olio

Intervallo tra gli interventi tecnici: Prima di ogni utilizzo o quotidianamente

Controllate e pulite sempre la griglia del motore e il radiatore dell'olio prima dell'uso. Eliminate erba, morchia ed altri detriti accumulatisi sul radiatore dell'olio e sulla griglia del motore (Figura 53).

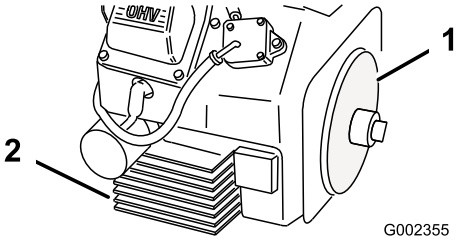

Figura 53

1. Griglia del motore
2. Radiatore dell'olio

Pulizia del motore

Intervallo tra gli interventi tecnici: Ogni 100 ore

Usando aria compressa a bassa pressione (1,38 bar o inferiore), pulite attorno al carburatore, alle leve del regolatore e alla tiranteria. Ciò garantisce un adeguato raffreddamento del motore, riducendo il rischio di surriscaldamento e danni di carattere meccanico.

Manutenzione della cinghia

Regolazione delle cinghie

Intervallo tra gli interventi tecnici: Dopo le prime 8 ore

Ogni 50 ore

Verificate che non ci siano incrinature, bordi usurati per sfregamento, segni di bruciato o altri danni. Sostituite le cinghie danneggiate. Controllate lo stato e la tensione delle cinghie come opportuno:

Cinghia frizione motore-albero martinetto

Controllate la cinghia come segue:

1. Togliete il paracinghia (Figura 54).

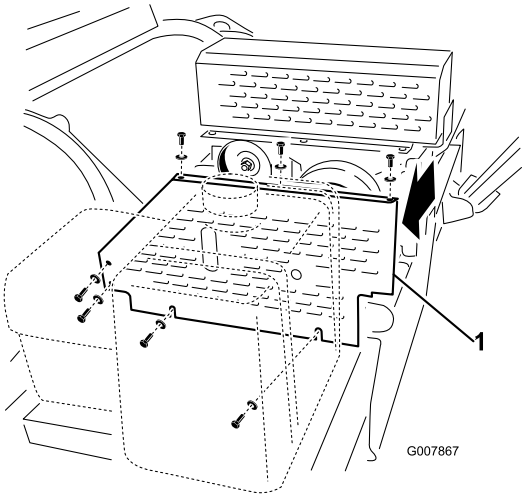

Figura 54

1. Paracinghia frizione motore-albero martinetto

2. Controllate le condizioni della cinghia (Figura 55).

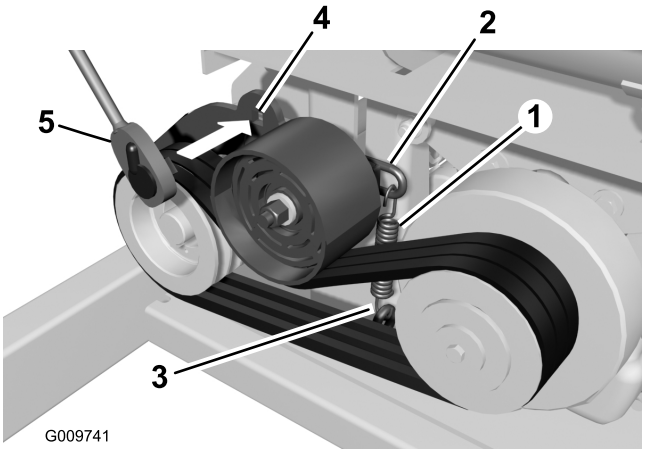

Figura 55

1. Molla di prolunga
2. Cinghia
3. Bullone ad occhio
4. Foro quadrato
5. Chiave a tubo
6. Puleggia tendicinghia

3. Per allentare la tensione della cinghia procedete come segue:
   A. Allentate il dado inferiore presente sul bullone ad occhio e svitatelo fino a portarlo all'estremità del bullone (Figura 56).

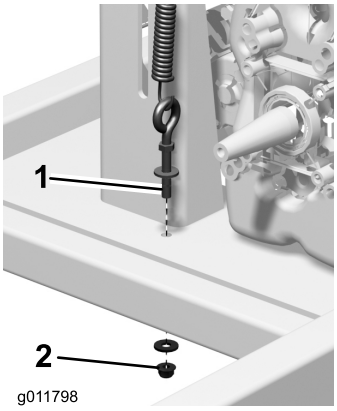

Figura 56

1. Bullone ad occhio
2. Dado inferiore

   B. Per allentare la tensione della cinghia, inserite una chiave a tubo nel foro quadrato nel braccio tendicinghia e ruotate la chiave verso l'alto (Figura 55).

   Importante: Non ruotate la chiave eccessivamente verso l'alto perché potreste danneggiare la molla di prolunga del braccio tendicinghia. Se la molla si allunga oltre i 8,9 cm, sostituitela. Misurate la molla dalle estremità interne delle due spirali come mostrato in Figura 57.

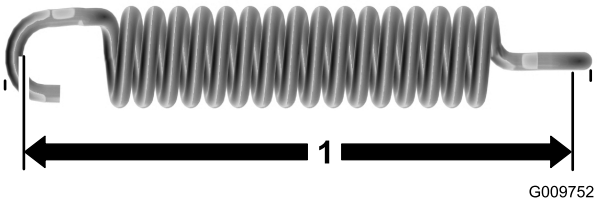

Figura 57

1. 8,9 cm

4. Per aumentare la tensione della molla aumentando anche la tensione della cinghia, accorciate l'altezza del bullone ad occhio allentando il dado del bullone ad occhio superiore e serrando il dado inferiore (Figura 55 & Figura 58).

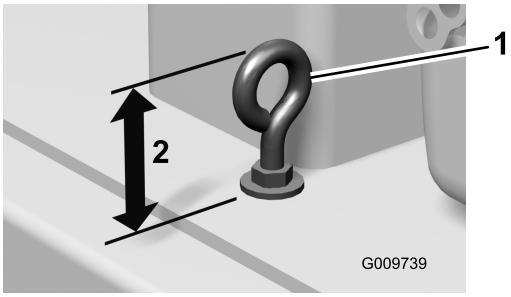

Figura 58

1. Bullone ad occhio
2. Altezza del bullone ad occhio

5. Montate il paracinghia.

Cinghia albero martinetto-tranciatrice

Controllate la tensione della cinghia come segue:

1. Togliete il paracinghia (Figura 59).

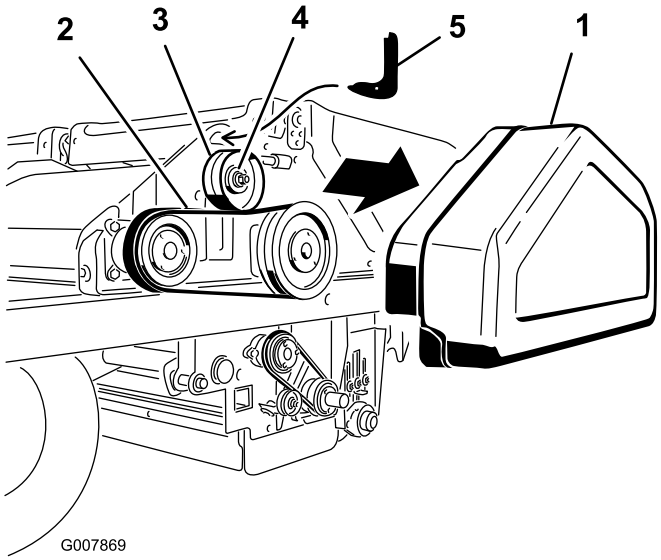

Figura 59

1. Paracinghia albero martinetto-tranciatrice
2. Cinghia albero martinetto-tranciatrice
3. Puleggia tendicinghia
4. Dado
5. Tenditore della cinghia

2. Allentate il dado sulla puleggia tendicinghia (Figura 59).
3. Inserite l'estremità a gancio del tenditore della cinghia nel foro sopra la puleggia tendicinghia (Figura 59). Mantenete il fondo ricurvo del tenditore sulla puleggia tendicinghia.
4. Inserite la chiave torsiometrica da 1/2 pollici nel foro del tenditore della cinghia (Figura 59).
5. Ruotate il tenditore verso di voi fino a ottenere la coppia di 5,7 Nm, quindi serrate il dado della puleggia tendicinghia mantenendo sempre la coppia (Figura 59).
6. Rimuovete la chiave torsiometrica e il tenditore.
7. Montate il paracinghia.

Tranciatrice alla cinghia della spazzola

Per regolare e reinstallare la cinghia, procedete come segue:

1. Togliete il paracinghia (Figura 60).

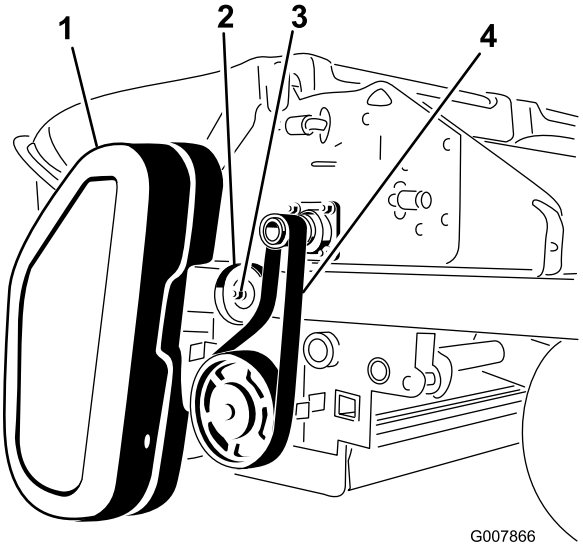

Figura 60

1. Tranciatrice al paracinghia della spazzola
2. Puleggia tendicinghia
3. Dado
4. Tranciatrice alla cinghia della spazzola

2. Allentate il dado sulla puleggia tendicinghia (Figura 60).
3. Fate fuoriuscire la cinghia dall'albero della trinciatrice e dalla puleggia della spazzola (Figura 60).
4. Ruotate la puleggia finché una fila della spazzola non si allinea all'angolo rotante (Figura 61).

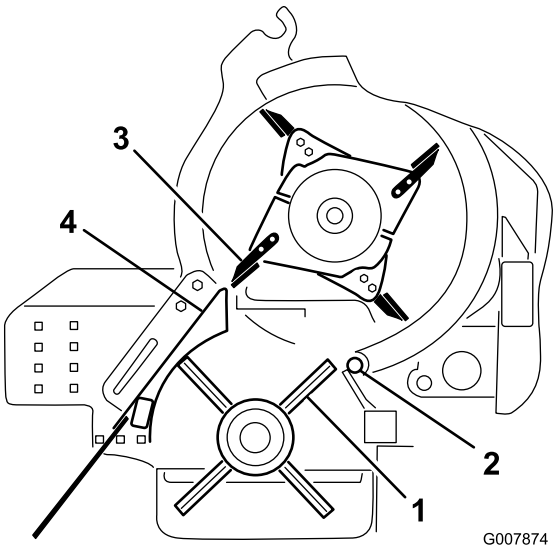

Figura 61

1. Fila della spazzola
2. Angolo rotante
3. Punta della lama
4. Alloggiamento della spazzola

5. Ruotate la trinciatrice finché una punta della lama non si allinea con la parte esterna dell'alloggiamento della spazzola (Figura 61).
6. Fate scorrere con cautela la cinghia sull'albero della trinciatrice. Non ruotate l'albero della trinciatrice.
7. Durante il tensionamento del lato destro della cinghia, fate scorrere la parte inferiore della cinghia nelle scanalature della puleggia della spazzola. Non ruotate la puleggia.
8. Mentre spingete la puleggia nella cinghia, serrate il dado sulla puleggia tendicinghia.

Spazzola alla cinghia dell'angolo rotante

Tendete la cinghia come segue:

1. Togliete il paracinghia (Figura 62).
2. Allentate il dado sulla puleggia tendicinghia (Figura 62).

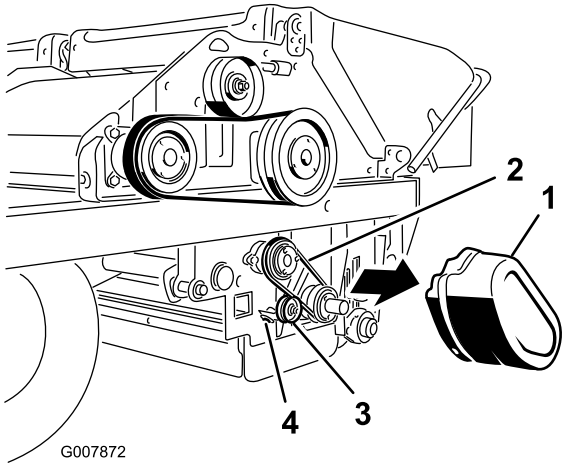

Figura 62

1. Spazzola al paracinghia dell'angolo rotante
2. Spazzola alla cinghia dell'angolo rotante
3. Puleggia tendicinghia
4. Dado

3. Spingete la puleggia tendicinghia nella cinghia e serrate il dado della puleggia Figura 62).
4. Montate il paracinghia.

Manutenzione dell'impianto idraulico

Controllo dei tubi e dei flessibili idraulici

⚠ AVVERTENZA

Se il fluido idraulico fuoriesce sotto pressione, può penetrare la pelle e causare infortuni.

- **Verificate che tutti i tubi e i flessibili del fluido idraulico siano in buone condizioni, e che tutte le connessioni e i raccordi idraulici siano saldamente serrati, prima di mettere l'impianto sotto pressione.**
- **Tenete corpo e mani lontano da perdite filiformi o da ugelli che eiettano fluido idraulico pressurizzato.**
- **Usate cartone o carta per cercare le perdite di fluido idraulico.**
- **Eliminate con sicurezza la pressione dall'intero impianto idraulico prima di eseguire qualsiasi intervento sull'impianto.**
- **Richiedete immediatamente assistenza medica se il fluido viene iniettato sulla pelle.**

Controllate i tubi idraulici ed i flessibili ogni giorno per rilevare fuoriuscite, tubi attorcigliati, attacchi allentati, usura, raccordi allentati, e deterioramento causato dalle condizioni atmosferiche e da agenti chimici. Eseguite tutte le riparazioni necessarie prima di mettere in funzione la macchina.

Rimessaggio

1. Lavate l'alloggiamento della spazzola e la trinciatrice con acqua. Avviate la macchina e aumentate la velocità finché il dispositivo per la rotazione della tranciatrice non è innestato. Posizionatevi lateralmente nel retro della macchina e spruzzate l'acqua nella tranciatrice in rotazione finché non è completamente pulita.
2. Controllate tutti i dispositivi di fissaggio. Serrate se necessario.
3. Lubrificate tutti i raccordi d'ingrassaggio. Tergete il lubrificante superfluo.
4. Controllate le condizioni della spazzola e delle lame. Sostituite se necessario.
5. Eseguite la manutenzione del filtro dell'aria; consultate Manutenzione del filtro dell'aria.
6. Ingrassate ed oliate la macchina; consultate Ingrassaggio e lubrificazione.
7. Cambiate l'olio della coppa; consultate Manutenzione dell'olio motore.
8. Controllate la pressione dei pneumatici; consultate Controllo dei pneumatici.
9. Caricate la batteria; consultate Manutenzione della batteria.
10. Prima di scollegarlo dal veicolo di trano, abbassate al suolo il processore core, inserite i perni di rimessaggio nei fori anteriori e poi togliete i raccordi idraulici e meccanici. In tal modo avrete la certezza che il processore core rimane stabile quando lo staccate dal veicolo trainante.

Garanzia Toro a copertura totale

Garanzia limitata

Condizioni e prodotti coperti

The Toro Company e la sua affiliata, Toro Warranty Company, ai sensi dell'accordo tra di loro siglato, garantiscono che il vostro Prodotto Commerciale Toro (il "Prodotto") è esente da difetti di materiale e lavorazione per il periodo più breve tra due anni o 1500 ore di servizio*. Questa garanzia si applica a tutti i prodotti ad eccezione degli arieggiatori (per questi prodotti vedere le dichiarazioni di garanzia a parte). Nei casi coperti dalla garanzia, provvederemo alla riparazione gratuita del Prodotto, ad inclusione di diagnosi, manodopera, parti e trasporto. La presente garanzia è valida con decorrenza dalla data di consegna del Prodotto all'acquirente iniziale.
*Prodotto provvisto di contaore.

Istruzioni per ottenere il servizio in garanzia

Voi avete la responsabilità di notificare il Distributore Commerciale dei Prodotti o il Concessionario Commerciale Autorizzato dei Prodotti da quale avere acquistato il Prodotto, non appena ritenete che esista una condizione prevista dalla garanzia. Per informazioni sul nominativo di un Distributore Commerciale dei Prodotti o di un Concessionario Autorizzato, e per qualsiasi chiarimento in merito ai vostri diritti e responsabilità in termini di garanzia, potrete contattarci a:

Toro Commercial Products Service Department
Toro Warranty Company
8111 Lyndale Avenue South
Bloomington, MN 55420-1196

+1–952–888–8801 o +1–800–952–2740
E-mail: commercial.warranty@toro.com

Responsabilità del proprietario

Quale proprietario del Prodotto siete responsabile della manutenzione e delle regolazioni citate nel *Manuale dell'operatore*. La mancata esecuzione della manutenzione e delle regolazioni previste può rendere nullo il reclamo in garanzia.

Articoli e condizioni non coperti da garanzia

Non tutte le avarie o i guasti che si verificano durante il periodo di garanzia sono difetti di materiale o lavorazione. Quanto segue è escluso dalla presente garanzia:

- Avarie del prodotto risultanti dall'utilizzo di parti di ricambio non originali Toro, o dal montaggio e utilizzo di parti aggiuntive, o dall'impiego di accessori e prodotti modificati non a marchio Toro. Una garanzia a parte può essere fornita dal produttore dei suddetti articoli.
- Avarie del prodotto risultanti dalla mancata esecuzione della manutenzione e/o delle regolazioni consigliate. Qualora non venga eseguita una corretta manutenzione del Prodotto, secondo le procedure consigliate, elencate nel *Manuale dell'operatore*, eventuali richieste di intervento in garanzia potrebbero essere respinte.
- Avarie risultanti dall'utilizzo del prodotto in maniera errata, negligente o incauta.
- Le parti consumate dall'uso, salvo quando risultino difettose. I seguenti sono alcuni esempi di parti di consumo che si usurano durante il normale utilizzo del prodotto: pastiglie e segmenti dei freni, ferodi della frizione, lame, cilindri, rulli e cuscinetti (con guarnizione o da lubrificare), controlame, candele, ruote orientabili e cuscinetti, pneumatici, filtri, nastri e alcuni componenti di irrigatori, come membrane, ugelli, valvole di ritegno, ecc.
- Avarie provocate da cause esterne. I seguenti sono solo alcuni esempi di cause esterne: condizioni atmosferiche, metodi di rimessaggio, contaminazione, utilizzo di carburanti, refrigeranti, lubrificanti, additivi, fertilizzanti, acqua o prodotti chimici non autorizzati, ecc.
- Avarie o problemi prestazionali dovuti all'utilizzo di carburanti (per es. benzina, diesel o biodiesel) non conformi ai rispettivi standard industriali.
- Rumore, vibrazione, usura e deterioramento normali.
- I seguenti sono alcuni esempi di "normale usura": danni ai sedili a causa di usura o abrasione, superfici verniciate consumate, adesivi o finestrini graffiati, ecc.

Parti

Le parti previste per la sostituzione come parte della manutenzione sono garantite per il periodo di tempo fino al tempo previsto per la sostituzione di tale parte. Le parti sostituite ai sensi della presente garanzia sono coperte per tutta la durata della garanzia del prodotto originale e diventano proprietà di Toro. Toro si riserva il diritto di prendere la decisione finale in merito alla riparazione di parti o gruppi esistenti, o alla loro sostituzione. Per le riparazioni in garanzia Toro può utilizzare parti ricostruite.

Garanzia sulla batteria agli ioni di litio e deep cycle:

Le batterie agli ioni di litio e deep cycle hanno uno specifico numero totale di kilowattora erogabili durante la loro vita. Il modo in cui vengono utilizzate, caricate e in cui vengono effettuate le operazioni di manutenzione può prolungare o ridurre la vita totale della batteria. Man mano che le batterie di questo prodotto si consumano, la quantità di lavoro utile tra gli intervalli di carica si ridurrà lentamente, fino a che la batteria sarà del tutto usurata. La sostituzione di batterie che, a seguito del normale processo di usura, risultano inutilizzabili, è responsabilità del proprietario del prodotto. Durante il normale periodo di garanzia del prodotto potrebbe essere necessaria la sostituzione delle batterie, a spese del proprietario. Nota: (Solo batteria agli ioni di litio): Una batteria agli ioni di litio ha soltanto una garanzia prorata parziale da 3 a 5 anni in base alla durata di servizio e ai kilowattora utilizzati. Per ulteriori informazioni si rimanda al *Manuale dell'operatore*.

La manutenzione è a spese del proprietario.

La messa a punto, la lubrificazione e la pulizia del motore, la sostituzione dei filtri, il refrigerante e l'esecuzione delle procedure di manutenzione consigliata sono alcuni dei normali servizi richiesti dai prodotti Toro a carico del proprietario.

Condizioni generali

La riparazione da parte di un Distributore o Concessionario Toro autorizzato è l'unico rimedio previsto dalla presente garanzia.

Né The Toro Company né Toro Warranty Company sono responsabili di danni indiretti, incidentali o consequenziali in merito all'utilizzo dei Prodotti Toro coperti dalla presente garanzia, ivi compresi costi o spese per apparecchiature sostitutive o assistenza per periodi ragionevoli di avaria o di mancato utilizzo in attesa della riparazione ai sensi della presente garanzia. Ad eccezione della garanzia sulle emissioni, citata di seguito, se pertinente, non vi sono altre espresse garanzie. Tutte le garanzie implicite di commerciabilità e idoneità all'uso sono limitate alla durata della presente garanzia esplicita.

In alcuni stati non è permessa l'esclusione di danni incidentali o consequenziali, né limitazioni sulla durata di una garanzia implicita; di conseguenza, nel vostro caso le suddette esclusioni e limitazioni potrebbero non essere applicabili. La presente garanzia concede diritti legali specifici; potreste inoltre godere di altri diritti, che variano da uno stato all'altro.

Nota relativa alla garanzia del motore:

Il Sistema di Controllo delle Emissioni presente sul vostro Prodotto può essere coperto da garanzia a parte, rispondente ai requisiti stabiliti dall'Environmental Protection Agency (EPA) degli Stati Uniti e/o dal California Air Resources Board (CARB). Le limitazioni di cui sopra, in termini di ore, non sono applicabili alla garanzia del Sistema di Controllo delle Emissioni. I particolari sono riportati nella Dichiarazione di Garanzia sul Controllo delle Emissioni del motore, fornita con il prodotto o presente nella documentazione del costruttore del motore

Paesi oltre gli Stati Uniti e il Canada.

I clienti acquirenti di prodotti Toro esportati dagli Stati Uniti o dal Canada devono contattare il proprio Distributore (Concessionario) Toro per ottenere le polizze di garanzia per il proprio paese, regione o stato. Se per qualche motivo non siete soddisfatti del servizio del vostro Distributore o avete difficoltà nell'ottenere informazioni sulla garanzia, siete pregati di rivolgervi all'importatore Toro.

374-0253 Rev B