Form No. 3386-247 Rev B

Montering af udstødningssæt

Multi-Pro® 1750-plænesprøjte

Modelnr. 131-3285

Monteringsvejledning

⚠ ADVARSEL

CALIFORNIEN
Advarsel i henhold til erklæring nr. 65

Dette produkt indeholder et eller flere kemikalier, der ifølge staten Californien er kræftfremkaldende og giver medfødte defekter eller forplantningsskader.

Løsdele

Brug skemaet herunder til at kontrollere, at alle dele er blevet leveret.

Fremgangsmåde	Beskrivelse	Antal	Anvendelse
1	Kræver ingen dele	–	Klargøring til montering af udstødningssæt.
2	Kræver ingen dele	–	Afmontering af udstødningssystemet.
3	Lydpotte Varmeskjold Flangehovedbolt (1/4 x 5/8 tomme) Lydpottebeslag Udstødningsrørs beslag Flangelåsemøtrik (5/16 tomme) Spændeskive (3/8 x 7/8 tomme) Udstødningsophæng Bolt (5/16 x 1 tomme) Udstødningsrørets beslag Bolt (5/16 x 1-1/4 tomme)	1 1 6 1 1 7 7 2 4 1 3	Samling af lydpotteskjoldet og beslagene.
4	Udstødningsrør Lydpotteklemme (1-1/4 tomme)	1 2	Montering af udstødningsrøret.
5	Lydpotteklemme (1-1/2 tomme) Lydpotteklemme (1-1/4 tomme)	1 2	Montering af lydpotten.
6	Klemme (1-1/4 tomme) Bolt (5/16 x 1 tomme) Flangelåsemøtrik (5/6 tomme)	1 1 1	Montering af slangestøtteklemmen.

© 2014—The Toro® Company
8111 Lyndale Avenue South
Bloomington, MN 55420

Registrer dit produkt på www.Toro.com.

CE

Oversættelse af original (DA)
Trykt i USA
Alle rettigheder forbeholdes

3386-247 B

1

Klargøring til montering af udstødningssæt

Kræver ingen dele

Fremgangsmåde

Maskinvægt: 862 kg

⚠ FARE

En sprøjte på en donkraft kan være ustabil og glide ned af donkraften, hvorved personer neden under den vil komme til skade.

- **Start ikke motoren, mens sprøjten står på en donkraft.**
- **Fjern altid nøglen fra tændingen, før du forlader sprøjten.**
- **Bloker hjulene, når sprøjten løftes med en donkraft.**
- **Understøt maskinen med støttebukke.**

1. Tøm sprøjtetanken.
2. Flyt maskinen til en plan flade.
3. Sluk motoren, aktiver parkeringsbremsen og fjern nøglen fra tændingen.
4. Løft maskinen, og understøt den med støttebukke med en kapacitet på 862 kg.

   Bemærk: Donkraftpunktet foran på sprøjten er placeret under forreste tværstiver.

   Bemærk: Donkraftpunktet på bagsiden af sprøjten er på støtten bag på stellet, bag de bageste bindepunkter.

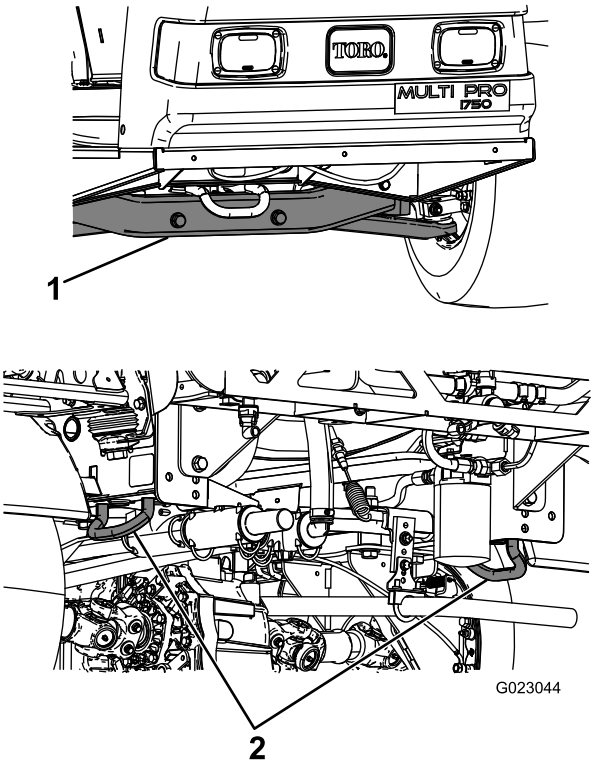

Figur 1

1. Donkraftpunkt foran
2. Bindepunkter bagtil

2

Afmontering af udstødningssystemet

Kræver ingen dele

Fremgangsmåde

1. Fjern de 2 møtrikker, bøjleskruen og sadelbeslaget på udstødningsophænget og udstødningsrørets beslag, der fæstner udstødningsrøret til beslaget (Figur 2).

   Bemærk: Kassér møtrikkerne, bøjleskruen og sadelbeslaget.

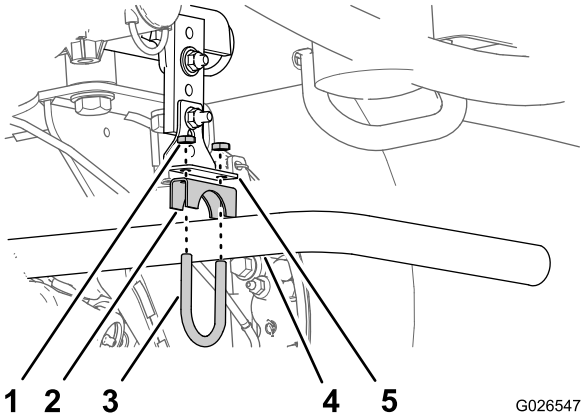

Figur 2

1. Møtrik
2. Sadelbeslag
3. Bøjleskrue
4. Udstødningsrør
5. Udstødningsrørets beslag

2. Fjern bolten, møtrikken og spændeskiven ved monteringspladens flig, der fæstner udstødningsophænget til fligen, og fjern udstødningsophænget (Figur 3).

   Bemærk: Kassér udstødningsophænget, udstødningsrørets beslag, bolten, møtrikken og spændeskiven.

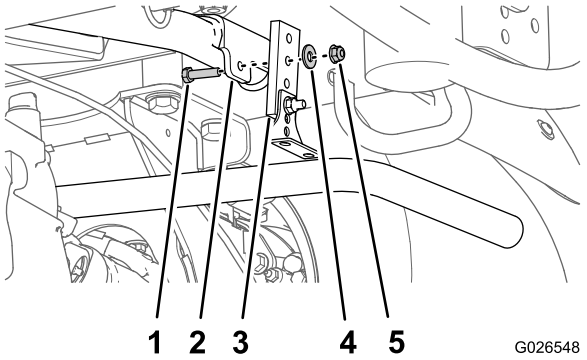

Figur 3

1. Bolt
2. Monteringspladens flig
3. Udstødningsophæng
4. Spændeskive
5. Møtrik

3. Fjern de 2 møtrikker, bøjleskruen og sadelbeslaget, der fæstner udstødningsrøret til lydpottens udgangsrør (Figur 4).

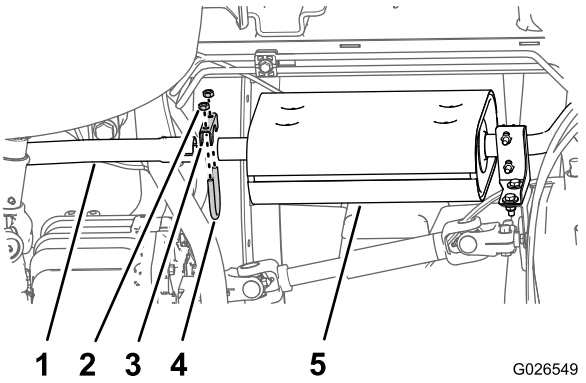

Figur 4

1. Udstødningsrør
2. Møtrik
3. Sadelbeslag
4. Bøjleskrue
5. Lydpotte

4. Tag udstødningsrøret af maskinen og kassér røret (Figur 2 og Figur 4).
5. Fjern de 2 møtrikker, bøjleskruen og sadelbeslaget, der fæstner lydpottens indgangsrør og Y-røret til forlydpottestøtten (Figur 5).

   Bemærk: Kassér de 2 møtrikker, bøjleskruen og sadelbeslaget.

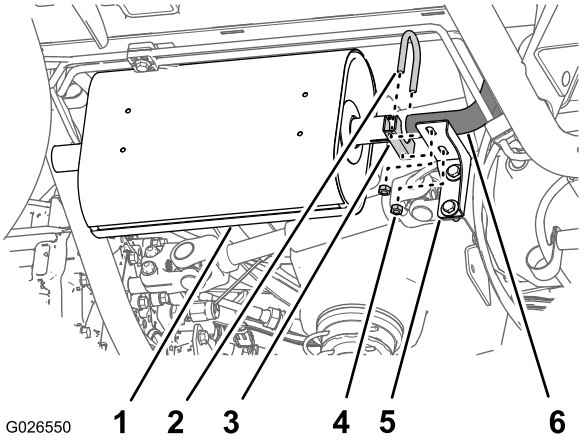

Figur 5

1. Lydpotte
2. Bøjleskrue
3. Sadelbeslag
4. Møtrik
5. Forlydpottestøtte
6. Y-rør

6. Tag lydpotten af Y-røret og kassér lydpotten.
7. Fjern de 2 bolte, 4 spændeskiver og 2 møtrikker, der fæstner forlydpottestøtten til transmissionsbeslaget.

   Bemærk: Kassér boltene, spændeskiverne, møtrikkerne og forlydpottestøtte.

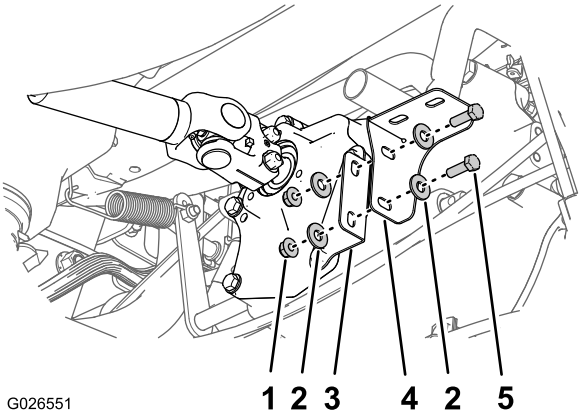

Figur 6

1. Flangelåsemøtrik
2. Spændeskive
3. Transmissionsbeslag
4. Forlydpottestøtte
5. Bolt

3

Samling af varmeskjoldet og støttebeslagene

Dele, der skal bruges til dette trin:

1	Lydpotte
1	Varmeskjold
6	Flangehovedbolt (1/4 x 5/8 tomme)
1	Lydpottebeslag
1	Udstødningsrørs beslag
7	Flangelåsemøtrik (5/16 tomme)
7	Spændeskive (3/8 x 7/8 tomme)
2	Udstødningsophæng
4	Bolt (5/16 x 1 tomme)
1	Udstødningsrørets beslag
3	Bolt (5/16 x 1-1/4 tomme)

Montering af varmeskjoldet på lydpotten

1. Ret hullerne i varmeskjoldet ind efter svejsemøtrikkerne i skjoldstøtterne på lydpotten (Figur 7).

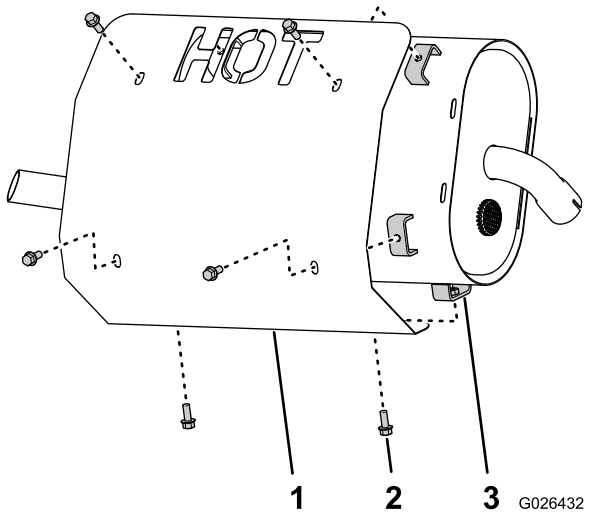

Figur 7

1. Varmeskjold
2. Flangehovedbolte (1/4 x 5/8 tomme)
3. Lydpotte

2. Monter skjoldet på lydpotten (Figur 7) med 6 flangehovedbolte (1/4 x 5/8 tomme).
3. Tilspænd boltene med et moment på 1017-1243 Ncm.

Samling af lydpotten og udstødnings-rørets beslag

1. Ret 2 af hullerne i et udstødningsophæng ind efter de 2 huller i lydpottebeslaget som vist i Figur 8.

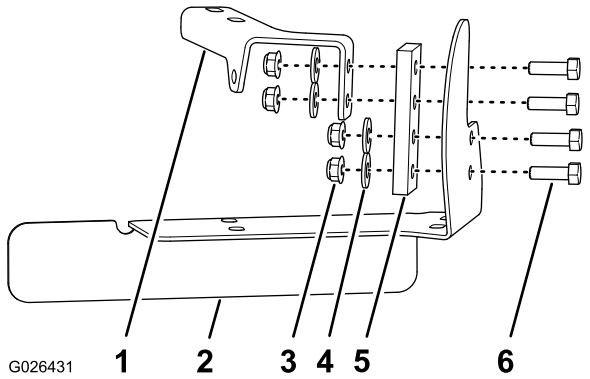

Figur 8

1. Lydpottebeslag
2. Udstødningsrørs beslag
3. Flangelåsemøtrik (5/16)
4. Spændeskive (3/8 x 7/8 tomme)
5. Udstødningsophæng
6. Bolt (5/16 x 1 tomme)

2. Monter udstødningsophænget på lydpottebeslaget med 2 bolte (5/16 x 1 tomme), 2 spændeskiver og 2 flangelåsemøtrikker (Figur 8).
3. Ret de øvrige 2 huller i udstødningsophænget ind efter de 2 huller i udstødningsrørets beslag som vist i Figur 8.

4. Monter udstødningsophænget på udstødningsrørets beslag med 2 bolte (5/16 x 1 tomme), 2 spændeskiver og 2 flangelåsemøtrikker (Figur 8).
5. Tilspænd boltene og møtrikkerne med et moment på 1978 til 2542 Ncm.

Montering af udstødningsrørets beslag

1. Ret 2 af hullerne i det andet udstødningsophæng ind efter hullerne i udstødningsrørets beslag (Figur 9).

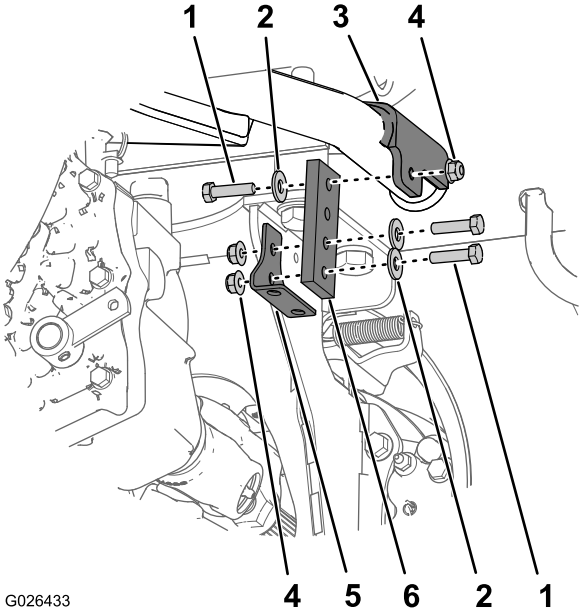

Figur 9

1. Bolt (5/16 x 1-1/4 tomme)
2. Spændeskive (3/8 x 7/8 tomme)
3. Monteringsflig (tankstøtterør)
4. Flangelåsemøtrik
5. Udstødningsrørets beslag
6. Udstødningsophæng

2. Monter udstødningsophænget på udstødningsrørets beslag med 2 bolte (5/16 x 1-1/4 tomme), spændeskiver og flangelåsemøtrikker (Figur 9).
3. Ret hullet i den anden ende af udstødningsophænget ind efter hullet i monteringsfligen på tankstøtterøret (Figur 9).
4. Monter udstødningsophænget på monteringsfligen med 2 bolte (5/16 x 1-1/4 tomme), spændeskiver og flangelåsemøtrikker (Figur 9).
5. Tilspænd boltene og møtrikkerne med et moment på 1978 til 2542 Ncm.

4

Montering af udstødningsrøret

Dele, der skal bruges til dette trin:

1	Udstødningsrør
2	Lydpotteklemme (1-1/4 tomme)

Fremgangsmåde

1. Rengør den udvendige overflade af Y-rørets åbne ende (Figur 10).

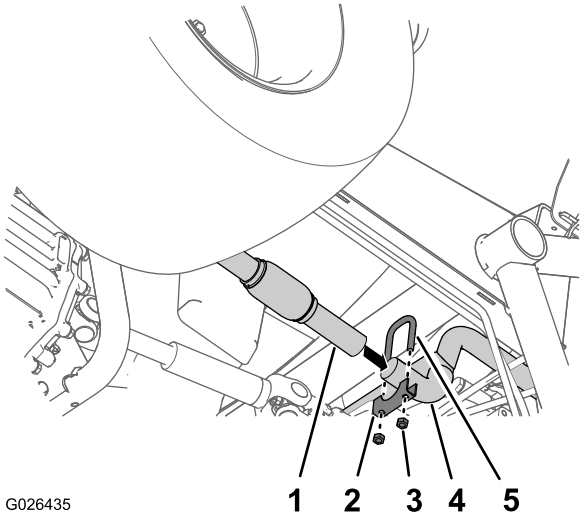

Figur 10

1. Udstødningsrør (ved flekssamlingen)
2. Sadelbeslag (1-1/4 tomme lydpotteklemme)
3. Møtrik (5/16 tomme lydpotteklemme)
4. Y-rør
5. Bøjleskrue (1-1/4 tomme lydpotteklemme)

2. Før udstødningsrørets ende (ved flekssamlingen) over enden på Y-røret, indtil Y-røret sidder helt på plads i udstødningsrøret (Figur 10).
3. I udstødningsrørets åbne ende skal røret understøttes ved at montere en bøjleskrue (1-1/4 tomme), et sadelbeslag (1-1/4 tomme) og 2 møtrikker løst på røret og udstødningsrørets beslag (Figur 11).

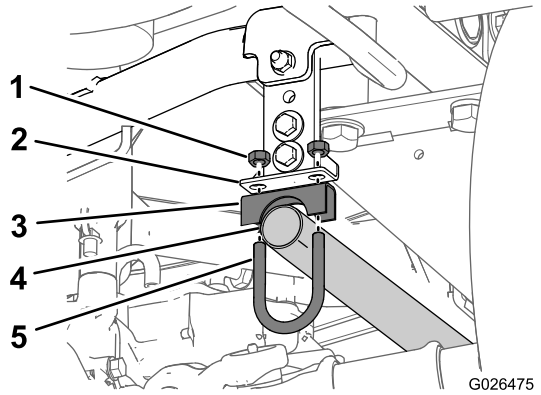

Figur 11

1. Møtrik (5/16 tomme lydpotteklemme)
2. Udstødningsrørets beslag
3. Sadelbeslag (1-1/4 tomme lydpotteklemme)
4. Udstødningsrør
5. Bøjleskrue (1-1/4 tomme lydpotteklemme)

4. Monter en bøjleskrue (1-1/4 tomme), et sadelbeslag (1-1/4 tomme) og 2 møtrikker ved samlingen af udstødningsrøret og Y-røret (Figur 10).
5. Tilspænd møtrikkerne med et moment på 1978 til 2542 Ncm ved forlydpotteklemmen.

   Bemærk: Tilspænd ikke klemmen ved udstødningsrørets beslag (Figur 11).

5

Montering af udstødningsrørets støttebeslag og lydpotten

Dele, der skal bruges til dette trin:

1	Lydpotteklemme (1-1/2 tomme)
2	Lydpotteklemme (1-1/4 tomme)

Montering af udstødningsrørets støttebeslag

1. Ret lydpotten og udstødningsrørets beslag, som du samlede i 3 Samling af varmeskjoldet og støttebeslagene (side 4), ind efter tankstøtterøret (Figur 12).

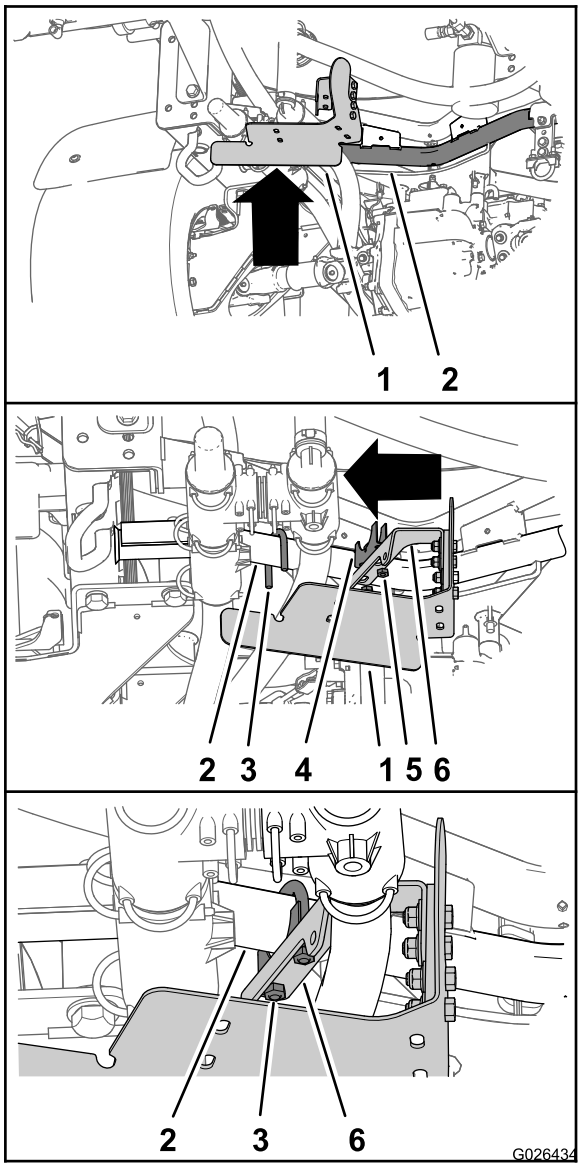

Figur 12

1. Udstødningsrørets beslag
2. Tankstøtterør
3. Bøjleskrue (1-1/2 tomme lydpotteklemme)
4. Sadelbeslag (1-1/2 tomme lydpotteklemme)
5. Møtrik (5/16 tomme lydpotteklemme)
6. Lydpottebeslag

2. Saml bøjleskruen fra lydpotteklemmen (1-1/2 tomme) over tankstøtterøret (Figur 12).
3. Monter lydpottebeslaget på tankstøtterøret med bøjleskruen (1-1/2 tomme), sadelbeslaget (1-1/2 tomme) og møtrikker (Figur 12).

   Bemærk: Stram møtrikkerne fingerstramt.

Montering af lydpotten

1. Ret lydpottens indgangsrør ind efter udstødningsrørets åbne ende (Figur 13).

   Bemærk: Drej lydpotten for at lægge afstand til de tilstødende chassiskomponenter.

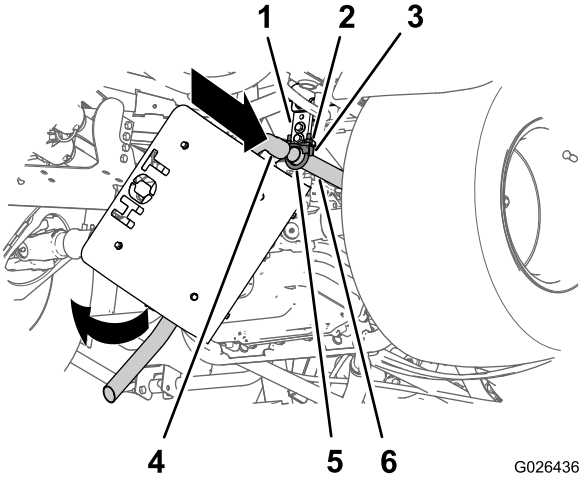

Figur 13

1. Ophængsbeslag og udstødningsrørets beslag
2. Møtrik (5/16 tomme lydpotteklemme)
3. Sadelbeslag (1-1/4 tomme lydpotteklemme)
4. Indgangsrør (lydpotte)
5. Bøjleskrue (1-1/4 tomme lydpotteklemme)
6. Udstødningsrør

2. Før lydpottens indgangsrør over udstødningsrørets åbne ende, indtil indgangsrøret sidder helt på plads.
3. Drej lydpotten opad, indtil lydpottens udstødningsrør er rettet ind efter udstødningsrørets beslag (Figur 13 og Figur 14).

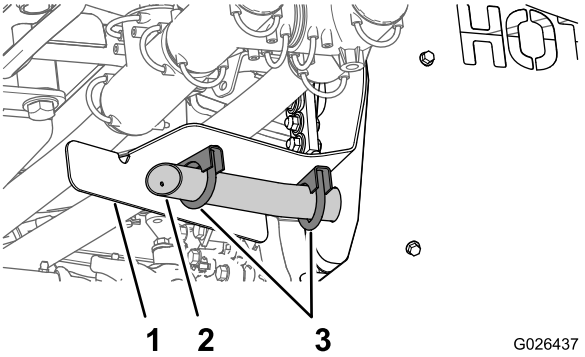

Figur 14

1. Udstødningsrørs beslag
2. Udstødningsrør
3. Lydpotteklemme (1-1/4 tomme)

4. Monter udstødningsrøret på udstødningsrørets beslag med 2 lydpotteklemmer (1-1/4 tomme) som vist i Figur 14.

   Bemærk: Stram møtrikkerne fingerstramt.

5. Stram møtrikkerne på lydpotteklemmerne ved udstødningsrøret og lydpottens indgangsrør (Figur 15), udstødningsrøret og udstødningsrørets beslag (Figur 14), og lydpottens beslag og tankstøtteroret (Figur 12) til et moment på 1978-2542 Ncm.

6

Montering af slangestøttek-lemmen

Dele, der skal bruges til dette trin:

1	Klemme (1-1/4 tomme)
1	Bolt (5/16 x 1 tomme)
1	Flangelåsemøtrik (5/6 tomme)

Fremgangsmåde

1. Før klemmen (1-1/4 tomme) omkring slangen på 1-1/4 tomme, der sidder ved siden af udstødningsophænget for udstødningsrørets beslag (Figur 8 og Figur 15).

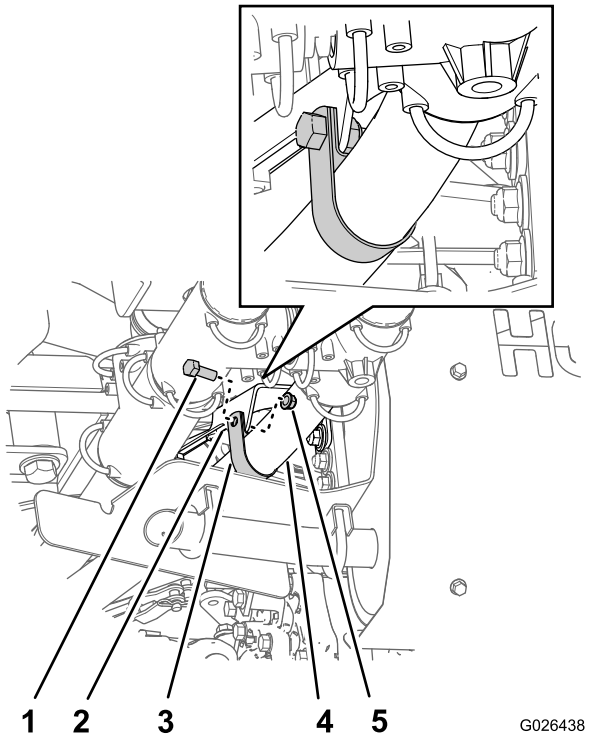

Figur 15

1. Bolt (5/16 x 1 tomme)
2. Lydpottebeslag
3. Klemme (1-1/4 tomme)
4. Slange (1-1/4 tomme)
5. Flangelåsemøtrik (5/6 tomme)

2. Ret hullet i klemmen ind efter hullet i lydpottebeslagets flig (Figur 15).
3. Fastgør klemmen på beslaget (Figur 15) med bolten (5/16 x 1 tomme) og flangelåsemøtrik (5/16 tomme).
4. Tilspænd bolten og møtrikken med et moment på 1978 til 2542 Ncm.
5. Sænk maskinen, og fjern donkraftene.