Form No. 3386-254 Rev B

Uitlaatset

Multi-Pro® 1750 gazonspuitmachine

Modelnr.: 131-3285

Installatie-instructies

⚠ WAARSCHUWING

CALIFORNIË
Proposition 65 Waarschuwing

Dit product bevat een chemische stof of chemische stoffen waarvan de Staat Californië weet dat ze kanker, geboorteafwijkingen en schade aan het voortplantingssysteem veroorzaken.

Losse onderdelen

Gebruik onderstaande lijst om te controleren of alle onderdelen zijn geleverd.

Procedure	Omschrijving	Hoeveelheid	Gebruik
1	Geen onderdelen vereist	–	Voorbereiding van de installatie van de uitlaatset.
2	Geen onderdelen vereist	–	Het uitlaatsysteem verwijderen.
3	Geluiddemper Hittescherm Flenskopbout (1/4 x 5/8 inch) Beugel van geluiddemper Beugel van uitlaatpijp Flensborgmoer (5/16 inch) Ring (3/8 x 7/8 inch) Ophanging van uitlaat Bout (5/16 x 1 inch) Beugel van uitlaatpijp Bout (5/16 x 1-1/4 inch)	1 1 6 1 1 7 7 2 4 1 3	Het hittescherm en de beugels monteren.
4	Uitlaatpijp Demperklem (1-1/4 inch)	1 2	De uitlaatpijp monteren.
5	Demperklem (1-1/2 inch) Demperklem (1-1/4 inch)	1 2	De demper monteren.
6	Klem (1-1/4 inch) Bout (5/16 x 1 inch) Flensborgmoer (5/16 inch)	1 1 1	De bevestigingsklem van de slang monteren.

© 2014—The Toro® Company
8111 Lyndale Avenue South
Bloomington, MN 55420

Registreer uw product op www.Toro.com. Vertaling van de oorspronkelijke tekst (NL)

CE

Gedrukt in de VS
Alle rechten voorbehouden

3386-254 B

1

Voorbereiding van de installatie van de uitlaatset

Geen onderdelen vereist

Procedure

Gewicht van de machine: 862 kg

⚠ GEVAAR

Een opgekrikte machine kan wankel staan en van de krik glijden waardoor iemand die zich onder de machine bevindt, letsel kan oplopen

- **Start de motor niet als de machine is opgekrikt.**
- **Haal altijd het sleuteltje uit het contact, voordat u van de machine stapt.**
- **Blokkeer de wielen wanneer u de machine opkrikt.**
- **Ondersteun de machine met kriksteunen.**

1. Laat de spuittank leeglopen.
2. Plaats de machine op een horizontaal oppervlak.
3. Zet de motor af, stel de parkeerrem in werking en haal het sleuteltje uit het contact.
4. Krik de machine op en ondersteun deze met kriksteunen die geschikt zijn voor een belasting van 862 kg.

   Opmerking: Het kriksteunpunt aan de voorkant van de machine bevindt zich onder de voorste dwarsstang.

   Opmerking: Het kriksteunpunt aan de achterkant van de machine bevindt zich op het steunpunt van het achterframe achter de achterste bevestigingspunten.

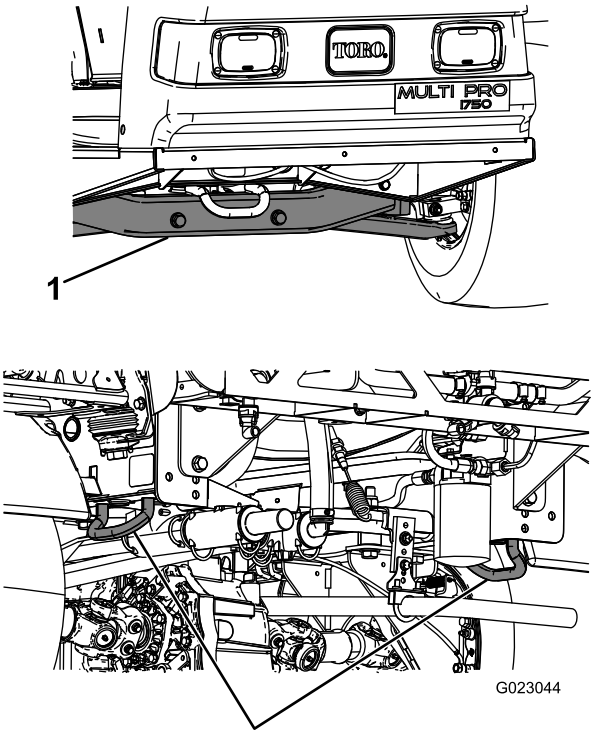

Figuur 1

1. Kriksteunpunt aan de voorzijde
2. Achterste bevestigingspunten

2

Het uitlaatsysteem verwijderen

Geen onderdelen vereist

Procedure

1. Verwijder aan de ophanging en beugel van de uitlaatpijp de 2 moeren, U-bout en zadelbeugel waarmee de uitlaatpijp aan de beugel is bevestigd (Figuur 2).

   Opmerking: Gooi de moeren, U-bout en zadelbeugel weg.

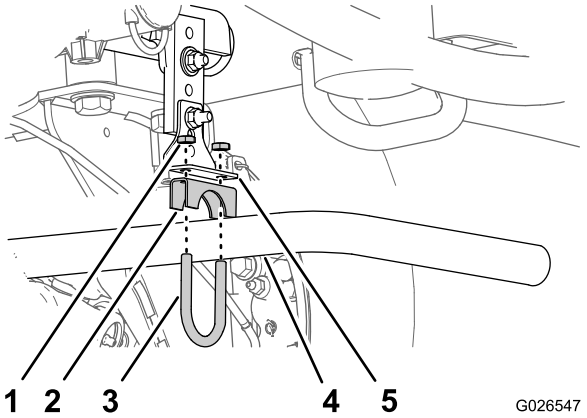

Figuur 2

1. Moer
2. Zadelbeugel
3. U-bout
4. Uitlaatpijp
5. Beugel van uitlaatpijp

2. Bij het uitsteeksel voor de montageplaat verwijdert u de bout, moer en ring waarmee de ophanging van de uitlaat aan het uitsteeksel is bevestigd. Verwijder de ophanging van de uitlaat (Figuur 3).

   Opmerking: Gooi de ophanging van de uitlaat, de beugel van de uitlaatpijp, en de bout, moer en ring weg.

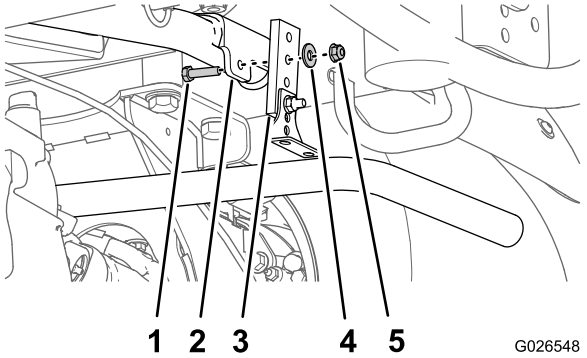

Figuur 3

1. Bout
2. Uitsteeksel van montageplaat
3. Ophanging van uitlaat
4. Ring
5. Moer

3. Verwijder de 2 moeren, U-bout en zadelbeugel waarmee de uitlaatpijp aan de uitgaande buis van de demper is bevestigd (Figuur 4).

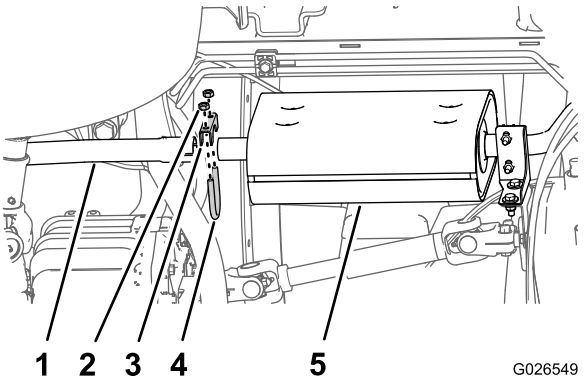

Figuur 4

1. Uitlaatpijp
2. Moer
3. Zadelbeugel
4. U-bout
5. Geluiddemper

4. Neem de uitlaatpijp van de machine en gooi de buis weg (Figuur 2 en Figuur 4).
5. Verwijder de 2 moeren, U-bout en zadelbeugel waarmee de ingaande buis van de demper en de Y-buis aan de voorste dempersteun zijn bevestigd. (Figuur 5).

   Opmerking: Gooi de 2 moeren, U-bout en zadelbeugel weg.

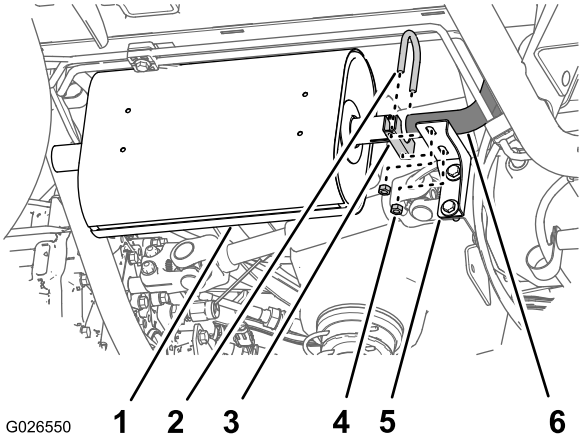

Figuur 5

1. Geluiddemper
2. U-bout
3. Zadelbeugel
4. Moer
5. Voorste dempersteun
6. Y-buis

6. Neem de demper van de Y-buis en gooi de demper weg.
7. Verwijder de 2 bouten, 4 ringen en 2 moeren waarmee de voorste dempersteun aan de transmissiebeugel is bevestigd.

   Opmerking: Gooi de bouten, ringen, moeren en voorste dempersteun weg.

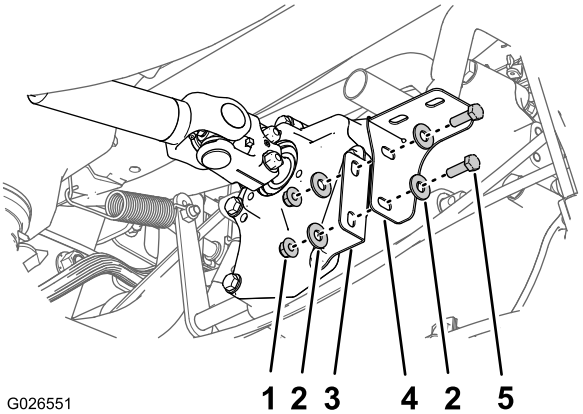

Figuur 6

1. Flensborgmoer
2. Ring
3. Transmissiebeugel
4. Voorste dempersteun
5. Bout

3

Het hittescherm en de bevestigingsbeugels monteren

Benodigde onderdelen voor deze stap:

1	Geluiddemper
1	Hittescherm
6	Flenskopbout (1/4 x 5/8 inch)
1	Beugel van geluiddemper
1	Beugel van uitlaatpijp
7	Flensborgmoer (5/16 inch)
7	Ring (3/8 x 7/8 inch)
2	Ophanging van uitlaat
4	Bout (5/16 x 1 inch)
1	Beugel van uitlaatpijp
3	Bout (5/16 x 1-1/4 inch)

Het hittescherm op de demper monteren

1. Lijn de openingen in het hittescherm uit met de lasmoeren in de schermbeugels van de demper (Figuur 7).

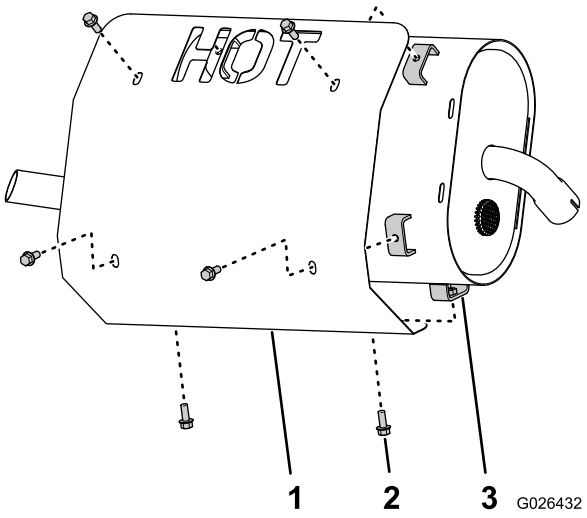

Figuur 7

1. Hittescherm
2. Flenskopbouten (1/4 x 5/8 inch)
3. Geluiddemper

2. Bevestig het scherm aan de demper (Figuur 7) met 6 flenskopbouten (1/4 x 5/8 inch).
3. Draai de bouten vast met 1017 tot 1243 Ncm.

De beugels voor de demper en uitlaatpijp monteren

1. Lijn 2 van de gaten in een uitlaatophanging uit met de 2 gaten in de demperbeugel; zie Figuur 8.

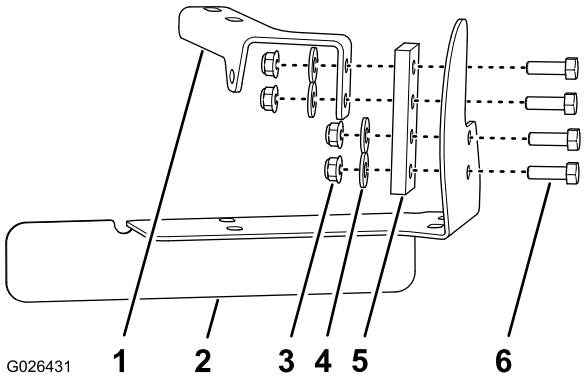

Figuur 8

1. Beugel van geluiddemper
2. Beugel van uitlaatpijp
3. Flensborgmoer (5/16 inch)
4. Ring (3/8 x 7/8 inch)
5. Ophanging van uitlaat
6. Bout (5/16 x 1 inch)

2. Monteer de uitlaatophanging op de demperbeugel; gebruik hierbij 2 bouten (5/16 x 1 inch), 2 ringen en 2 flensborgmoeren (Figuur 8).
3. Lijn de andere 2 gaten in de uitlaatophanging uit met de 2 gaten in de uitlaatpijpbeugel; zie Figuur 8.
4. Monteer de uitlaatophanging op de uitlaatpijpbeugel; gebruik hierbij 2 bouten (5/16 x 1 inch), 2 ringen en 2 flensborgmoeren (Figuur 8).

5. Haal de bouten en moeren aan met 1978 tot 2542 Ncm.

De uitlaatpijpbeugel monteren

1. Lijn 2 van de gaten in de andere uitlaatophanging uit met de gaten in de uitlaatpijpbeugel (Figuur 9).

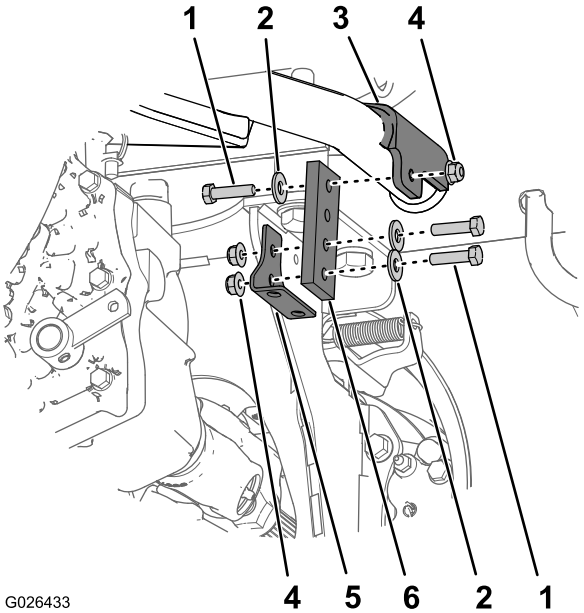

Figuur 9

1. Bout (5/16 x 1-1/4 inch)
2. Ring (3/8 x 7/8 inch)
3. Montagepunt (tanksteunbuis)
4. Flensborgmoer
5. Beugel van uitlaatpijp
6. Ophanging van uitlaat

2. Monteer de uitlaatophanging op de uitlaatpijpbeugel; gebruik hierbij 2 bouten (5/16 x 1-1/4 inch), ringen en flensborgmoeren (Figuur 9).
3. Lijn het gat aan het andere uiteinde van de uitlaatophanging uit met het gat in het montagepunt van de tanksteunbuis (Figuur 9).
4. Monteer de uitlaatophanging op het montagepunt; gebruik hierbij 2 bouten (5/16 x 1-1/4 inch), ringen en flensborgmoeren (Figuur 9).
5. Haal de bouten en moeren aan met 1978 tot 2542 Ncm.

4

De uitlaatpijp monteren

Benodigde onderdelen voor deze stap:

1	Uitlaatpijp
2	Demperklem (1-1/4 inch)

Procedure

1. Maak het buitenvlak van het open uiteinde van de Y-buis schoon (Figuur 10).

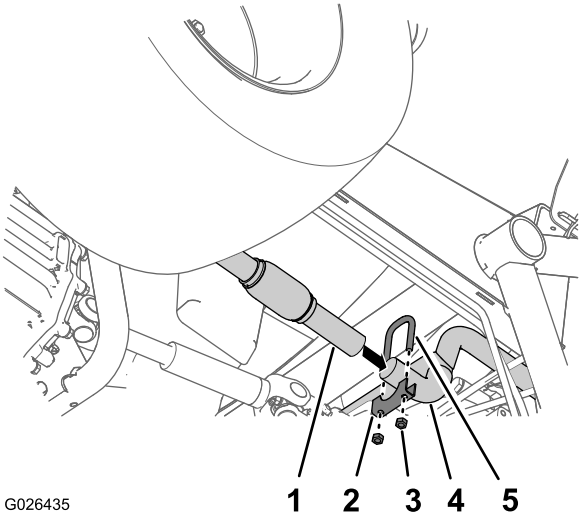

Figuur 10

1. Uitlaatpijp (bij de draaiverbinding)
2. Zadelbeugel (1-1/4 inch demperklem)
3. Moer (5/16 inch demperklem)
4. Y-buis
5. U-bout (1-1/4 inch demperklem)

2. Schuif de einduitlaatpijp (bij de draaiverbinding) over het uiteinde van de Y-buis tot de Y-buis volledig in de uitlaatpijp zit (Figuur 10).
3. Ondersteun het open uiteinde van de uitlaatpijp door losjes een U-bout (1-1/4 inch), zadelbeugel (1-1/4 inch) en 2 moeren aan de pijp en de uitlaatpijpbeugel te bevestigen (Figuur 11).

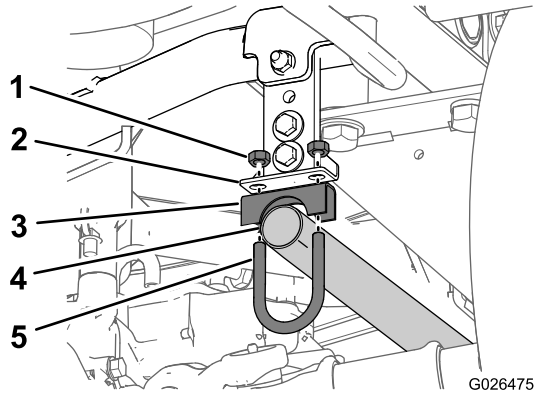

Figuur 11

1. Moer (5/16 inch demperklem)
2. Beugel van uitlaatpijp
3. Zadelbeugel (1-1/4 inch demperklem)
4. Uitlaatpijp
5. U-bout (1-1/4 inch demperklem)

4. Monteer een U-bout (1-1/4 inch), een zadelbeugel (1-1/4 inch) en 2 moeren aan de verbinding voor de uitlaatpijp en de Y-buis (Figuur 10).
5. Haal bij de voorste demperklem de moeren aan met 1978 tot 2542 Ncm.

   Opmerking: Draai de klem van de uitlaatpijpbeugel niet vast (Figuur 11).

5

De steunbeugel van de uitlaatpijp en de demper monteren

Benodigde onderdelen voor deze stap:

1	Demperklem (1-1/2 inch)
2	Demperklem (1-1/4 inch)

De steunbeugel van de uitlaatpijp monteren

1. Lijn de beugel van de demper en de uitlaatpijp die u gemonteerd hebt in 3 Het hittescherm en de bevestigingsbeugels monteren (bladz. 4) uit met de tanksteunbuis (Figuur 12).

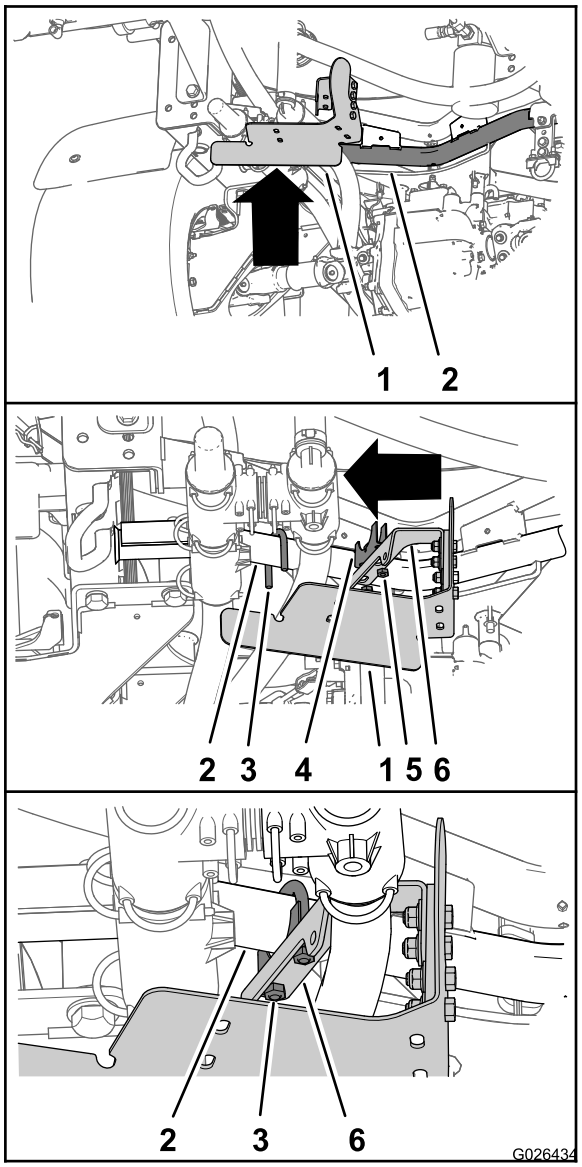

Figuur 12

1. Uitlaatpijpbeugel
2. Tanksteunbuis
3. U-bout (1-1/2 inch demperklem)
4. Zadelbeugel (1-1/2 inch demperklem)
5. Moer (5/16 inch demperklem)
6. Beugel van geluiddemper

2. Monteer de U-bout van de demperklem (1-1/2 inch) over de tanksteunbuis (Figuur 12).
3. Bevestig de demperbeugel aan de tanksteunbuis; gebruik hierbij de U-bout (1-1/2 inch), zadelbeugel (1-1/2 inch) en moeren (Figuur 12).

   Opmerking: Draai de moeren handmatig vast.

De demper monteren

1. Lijn de ingaande buis van de demper uit met het open uiteinde van de uitlaatpijp (Figuur 13).

   Opmerking: Draai de demper zodat er speling is tot de omringende chassisonderdelen.

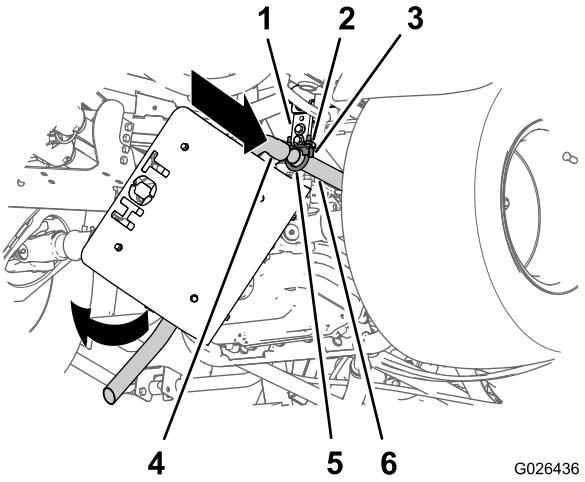

Figuur 13

1. Ophangbeugel en uitlaatpijpbeugel
2. Moer (5/16 inch demperklem)
3. Zadelbeugel (1-1/4 inch demperklem)
4. Ingaande buis (demper)
5. U-bout (1-1/4 inch demperklem)
6. Uitlaatpijp

2. Schuif de ingaande buis van de demper zo ver mogelijk over het open uiteinde van de uitlaatpijp.
3. Draai de demper naar boven tot de uitlaatpijp van de demper uitgelijnd is met de uitlaatpijpbeugel (Figuur 13 en Figuur 14).

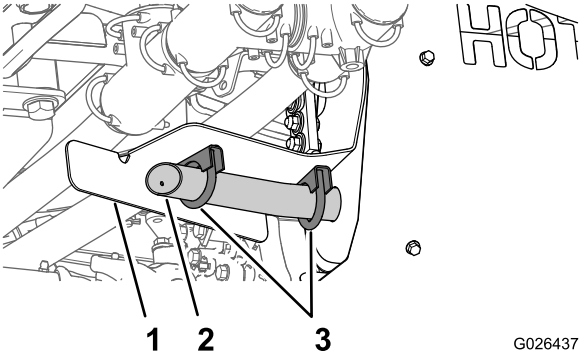

Figuur 14

1. Beugel van uitlaatpijp
2. Uitlaatpijp
3. Demperklem (1-1/4 inch)

4. Bevestig de uitlaatpijp met 2 demperklemmen (1-1/4 inch) aan de uitlaatpijpbeugel; zie Figuur 14.

   Opmerking: Draai de moeren handmatig vast.

5. Draai de moeren van de demperklemmen aan de uitlaatpijp en de ingaande buis van de demper (Figuur 13), de uitlaatpijp en de uitlaatpijpbeugel (Figuur 14), en de demperbeugel en de tanksteunbuis (Figuur 12) aan tot 1978-2542 Ncm.

6

De bevestigingsklem van de slang monteren

Benodigde onderdelen voor deze stap:

1	Klem (1-1/4 inch)
1	Bout (5/16 x 1 inch)
1	Flensborgmoer (5/16 inch)

Procedure

1. Schuif de klem (1-1/4 inch) rond de slang van 1-1/4 inch die naast de uitlaatophanging voor de uitlaatpijpbeugel zit (Figuur 8 en Figuur 15).

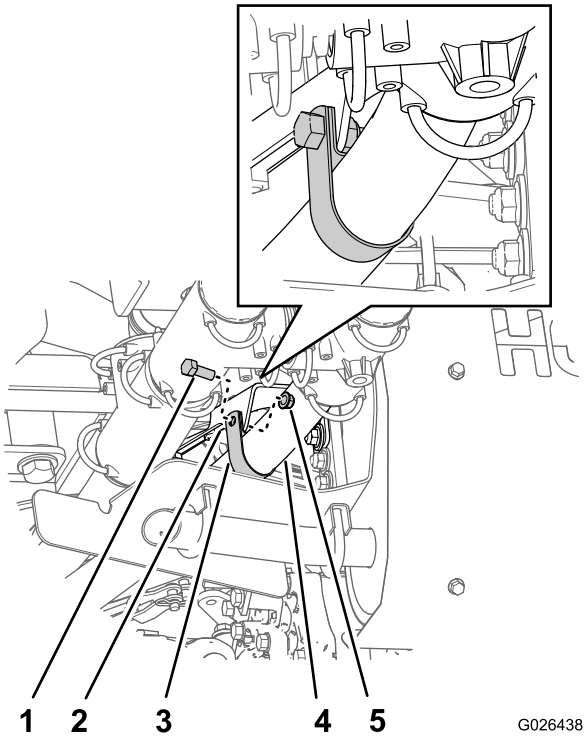

Figuur 15

1. Bout (5/16 x 1 inch)
2. Beugel van geluiddemper
3. Klem (1-1/4 inch)
4. Slang (1-1/4 inch)
5. Flensborgmoer (5/16 inch)

2. Lijn het gat in de klem uit met de gat in het montagepunt van de demper (Figuur 15).
3. Bevestig de klem aan de beugel (Figuur 15); gebruik hierbij de bout (5/16 x 1 inch) en flensborgmoer (5/16 inch).

4. Haal de bout en moer aan met 1978 tot 2542 Ncm.
5. Laat de machine neer en verwijder de kriksteunen.