Form No. 3386-257 Rev B

Комплект выхлопной трубы

Опрыскиватель травяного покрова Multi Pro ® 1750

Номер модели 131-3285

Инструкции по монтажу

⚠ ПРЕДУПРЕЖДЕНИЕ

КАЛИФОРНИЯ
Положение 65, Предупреждение

В соответствии с информацией, имеющейся в распоряжении компетентных органов штата Калифорния, данное вещество содержит химическое соединение (соединения), отнесенные к категории канцерогенных, способных вызвать врождённые пороки и оказывающих вредное воздействие на репродуктивную систему человека.

Незакреплённые детали

Используя таблицу, представленную ниже, убедитесь в том, что все детали отгружены

Процедура	Наименование	Количе-ство	Использование
1	Детали не требуются	–	Подготовьтесь к монтажу комплекта выхлопной трубы.
2	Детали не требуются	–	Демонтируйте выхлопную систему.
3	Глушитель	1	Соберите экран глушителя и кронштейны
	Теплозащитный экран	1	
	Болт с фланцевой головкой (1/4 x 5/8 дюйма)	6	
	Кронштейн глушителя	1	
	Кронштейн выводящей трубы глушителя	1	
	Фланцевая контргайка (5/16)	7	
	Шайба (3/8 x 7/8 дюйма)	7	
	Подвес выхлопной трубы	2	
	Болт (5/16 x 1 дюйм)	4	
	Кронштейн выхлопной трубы	1	
	Болт (5/16 x 1-1/4 дюйма)	3	
4	Выхлопная труба	1	Установите выхлопную трубу.
	Хомут глушителя (1-1/4 дюйма)	2	
5	Хомут глушителя (1-1/2 дюйма)	1	Установите глушитель.
	Хомут глушителя (1-1/4 дюйма)	2	
6	Хомут (1-1/4 дюйма)	1	Установите опорный хомут шланга
	Болт (5/16 x 1 дюйм)	1	
	Фланцевая контргайка (5/16)	1	

© 2014—The Toro® Company
8111 Lyndale Avenue South
Bloomington, MN 55420

Регистрация в www.Toro.com.

CE

Перевод исходного документа (RU)
Отпечатано в США
Все права защищены

3386-257 B

1

Подготовка к монтажу комплекта выхлопной трубы

Детали не требуются

Процедура

Масса машины:862 кг

⚠ ОПАСНО

Опрыскиватель на домкрате неустойчив; он может соскользнуть с домкрата и травмировать находящегося под ним человека.

- **Не запускайте двигатель, когда опрыскиватель находится на домкрате.**
- **Обязательно извлеките ключ из замка зажигания перед уходом с рабочего места.**
- **При подъеме опрыскивателя с помощью домкрата заблокируйте колеса.**
- **Подставьте под машину подъемные стойки.**

1. Опорожните цистерну опрыскивателя.
2. Установите машину на горизонтальную поверхность.
3. Заглушите двигатель, включите стояночный тормоз и извлеките ключ из замка зажигания.
4. Поднимите машину и поставьте ее на подъемные стойки с грузоподъемностью 862 кг.

   Примечание: Опорная точка для домкрата на передней стороне опрыскивателя расположена под передней поперечной балкой.

   Примечание: Опорная точка для домкрата на задней стороне опрыскивателя расположена на задней опоре рамы, за задними скобами крепления.

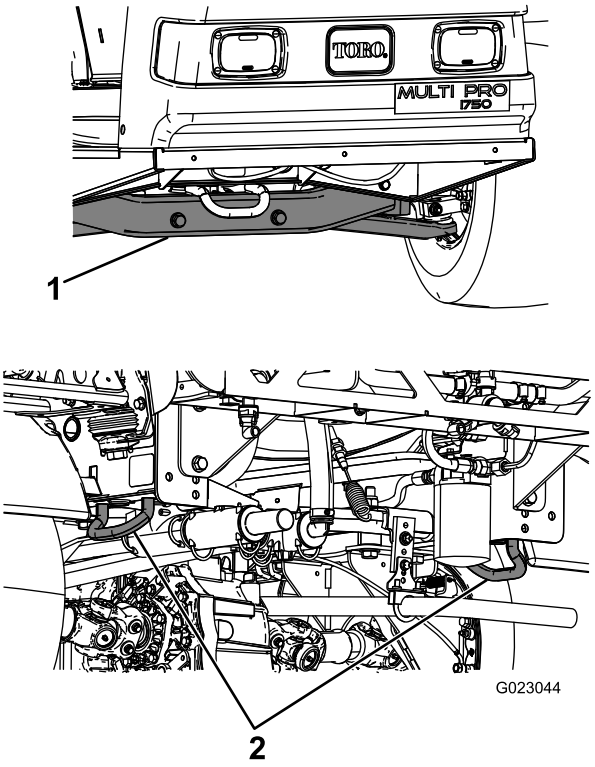

Рисунок 1

1. Передняя точка подъема на домкрате
2. Задние точки крепления на домкрате

2

Демонтаж выхлопной системы

Детали не требуются

Процедура

1. С подвеса и кронштейна выхлопной трубы снимите 2 гайки, U-образный болт и скобу для крепления выводящей трубы глушителя к кронштейну (Рисунок 2).

   Примечание: Удалите гайки, U-образный болт и скобу для крепления выхлопной трубы в отходы.

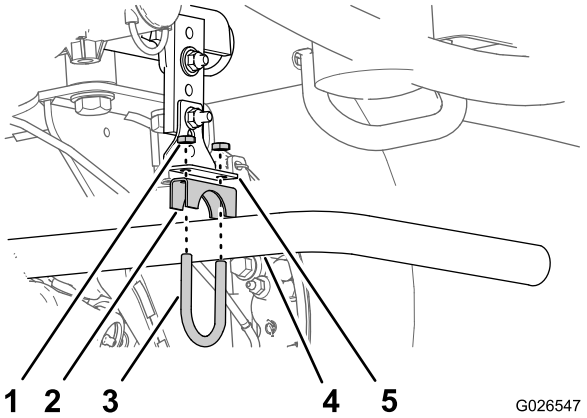

Рисунок 2

1. Гайка
2. Скоба для крепления выхлопной трубы
3. U-образный болт
4. Выводящая труба глушителя
5. Кронштейн выхлопной трубы

2. Из проушины монтажной плиты удалите болт, гайку и шайбу, которые крепят подвес выхлопной трубы к проушине, и снимите подвес (Рисунок 3).

   Примечание: Удалите подвес выхлопной трубы, кронштейн выхлопной трубы, болт, гайку и шайбу в отходы.

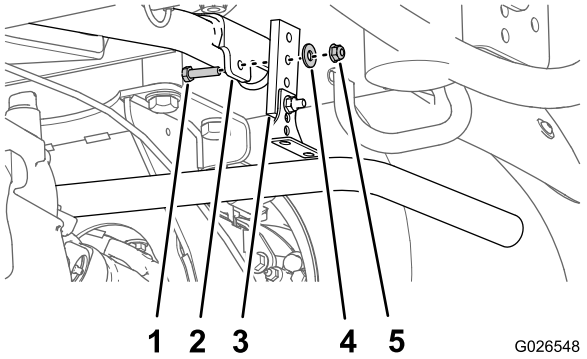

Рисунок 3

1. Болт
2. Проушина монтажной плиты
3. Подвес выхлопной трубы
4. Шайба
5. Гайка

3. Снимите 2 гайки, U-образный болт и скобу для крепления выводящей трубы глушителя (Рисунок 4).

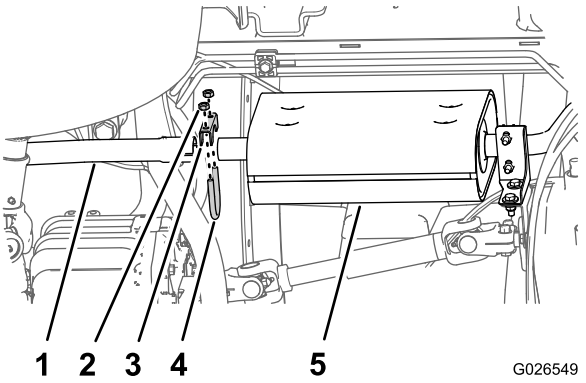

Рисунок 4

1. Выводящая труба глушителя
2. Гайка
3. Скоба для крепления выхлопной трубы
4. U-образный болт
5. Глушитель

4. Удалите выводящую трубу глушителя с машины в отходы (Рисунок 2 и Рисунок 4).

5. Снимите две гайки, U-образный болт и скобу для крепления впускной трубы глушителя и приемной трубы к передней опоре глушителя. (Рисунок 5).

   Примечание: Удалите две гайки, U-образный болт и скобу крепления в отходы.

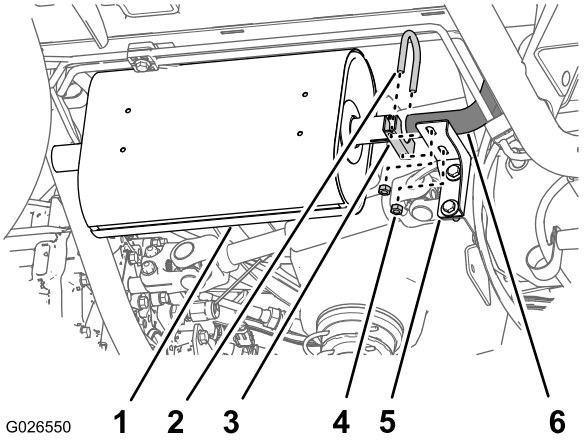

Рисунок 5

1. Глушитель
2. U-образный болт
3. Скоба крепления
4. Гайка
5. Передняя опора глушителя
6. Приемная труба

6. Снимите глушитель с приемной трубы и отправьте его в отходы.

7. Снимите 2 болта, 4 шайбы и 2 гайки, которые крепят переднюю опору глушителя к кронштейну коробки передач.

   Примечание: Удалите болты, шайбы, гайки и переднюю опору глушителя в отходы.

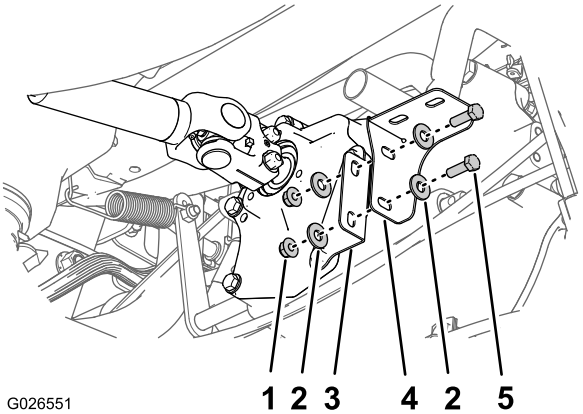

Рисунок 6

1. Фланцевая контргайка
2. Шайба
3. Кронштейн коробки передач
4. Передняя опора глушителя
5. Болт

3

Сборка теплозащитного экрана и опорных кронштейнов

Детали, требуемые для этой процедуры:

1	Глушитель
1	Теплозащитный экран
6	Болт с фланцевой головкой (1/4 x 5/8 дюйма)
1	Кронштейн глушителя
1	Кронштейн выводящей трубы глушителя
7	Фланцевая контргайка (5/16)
7	Шайба (3/8 x 7/8 дюйма)
2	Подвес выхлопной трубы
4	Болт (5/16 x 1 дюйм)
1	Кронштейн выхлопной трубы
3	Болт (5/16 x 1-1/4 дюйма)

Установка теплозащитного экрана на глушитель

1. Совместите отверстия в теплозащитном экране с приварными гайками в опорах экрана глушителя (Рисунок 7).

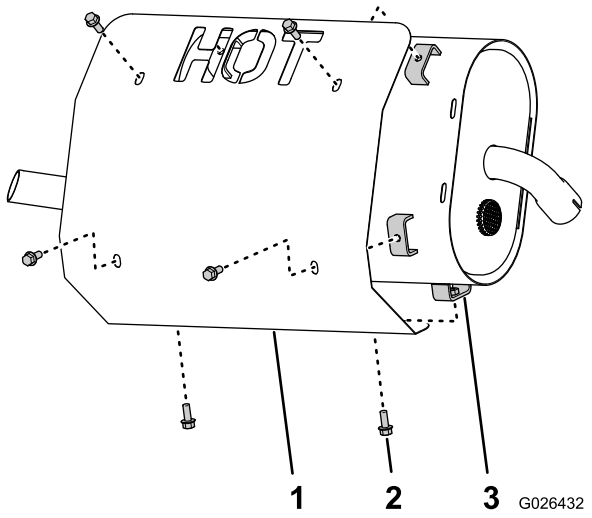

Рисунок 7

1. Теплозащитный экран
2. Болты с фланцевой головкой (1/4 x 5/8 дюйма)
3. Глушитель

2. Установите экран на глушитель (Рисунок 7) с помощью 6 болтов с фланцевой головкой (1/4 x 5/8 дюйма).
3. Затяните болты с моментом от 1017 до 1243 Н·см.

Сборка кронштейнов глушителя и выводящей трубы глушителя.

1. Совместите 2 отверстия в подвесе выхлопной трубы с 2 отверстиями в кронштейне глушителя, как показано на Рисунок 8.

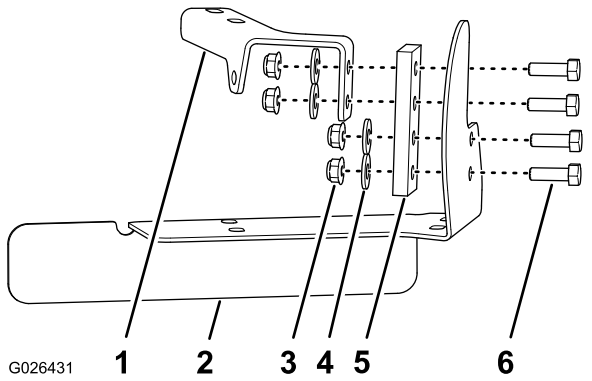

Рисунок 8

1. Кронштейн глушителя
2. Кронштейн выводящей трубы глушителя
3. Фланцевая контргайка (5/16)
4. Шайба (3/8 x 7/8 дюйма)
5. Подвес выхлопной трубы
6. Болт (5/16 x 1 дюйм)

2. Установите подвес выхлопной трубы на кронштейн глушителя с помощью 2 болтов (5/16 x 1 дюйм), 2 шайб и 2 фланцевых контргаек (Рисунок 8).

3. Совместите два оставшихся отверстия в подвесе выхлопной трубы с двумя отверстиями в кронштейне выводящей трубы глушителя, как показано на Рисунок 8.
4. Установите подвес выхлопной трубы на кронштейн выводящей трубы глушителя с помощью 2 болтов (5/16 x 1 дюйм), 2 шайб и 2 фланцевых контргаек (Рисунок 8).
5. Затяните болты и гайки с моментом от 1978 до 2542 Н·см.

Установка кронштейна выхлопной трубы

1. Совместите 2 отверстия в другом подвесе выхлопной трубы с 2 отверстиями в кронштейне выхлопной трубы (Рисунок 9).

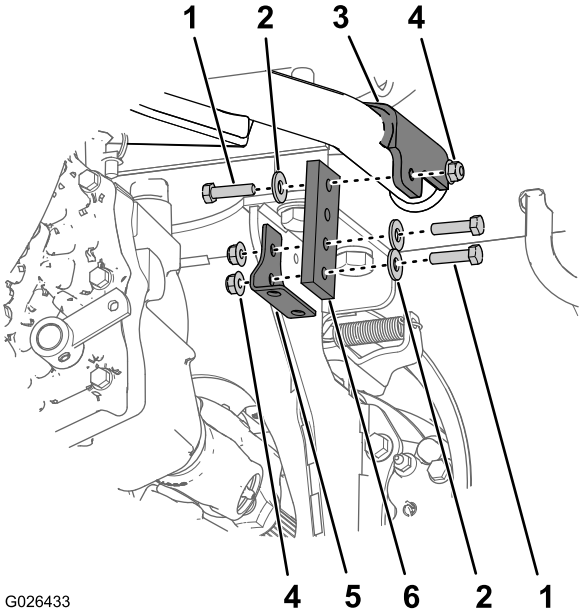

Рисунок 9

1. Болт (5/16 x 1-1/4 дюйма)
2. Шайба (3/8 x 7/8 дюйма)
3. Проушина (на опорной трубе цистерны)
4. Фланцевая контргайка
5. Кронштейн выхлопной трубы
6. Подвес выхлопной трубы

2. Установите подвес выхлопной трубы на кронштейн выхлопной трубы с помощью 2 болтов (5/16 x 1-1/4 дюйма), шайб и фланцевых контргаек (Рисунок 9).
3. Совместите отверстия на другом конце подвеса выхлопной трубы с проушиной на опорной трубе цистерны(Рисунок 9).
4. Прикрепите подвес выхлопной трубы к проушине с помощью 2 болтов (5/16 x 1-1/4 дюйма), шайб и фланцевых контргаек (Рисунок 9).
5. Затяните болты и гайки с моментом от 1978 до 2542 Н·см.

4

Установка выхлопной трубы

Детали, требуемые для этой процедуры:

1	Выхлопная труба
2	Хомут глушителя (1-1/4 дюйма)

Процедура

1. Очистите наружную поверхность открытого конца приемной трубы (Рисунок 10).

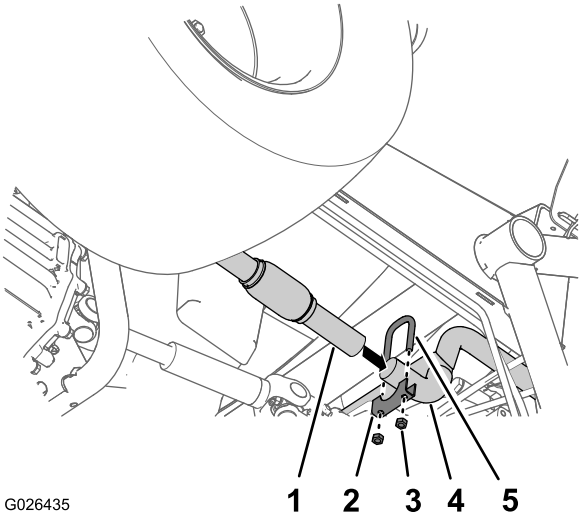

Рисунок 10

1. Выхлопная труба (вблизи гибкого соединения)
2. Скоба крепления (хомут глушителя на 1-1/4 дюйма)
3. Гайка (5/16 дюйма - хомут глушителя)
4. Приемная труба
5. U-образный болт (хомут глушителя на 1-1/4 дюйма)

2. Наденьте концевую выхлопную трубу (вблизи гибкого соединения) на конец приемной трубы так, чтобы приемная труба была полностью задвинута в выхлопную трубу (Рисунок 11).
3. Прикрепите свободный конец выхлопной трубы к кронштейну выхлопной трубы с помощью собранных U-образного болта (1-1/4 дюйма), скобы крепления (1-1/4 дюйма) и 2 гаек (Рисунок 11).

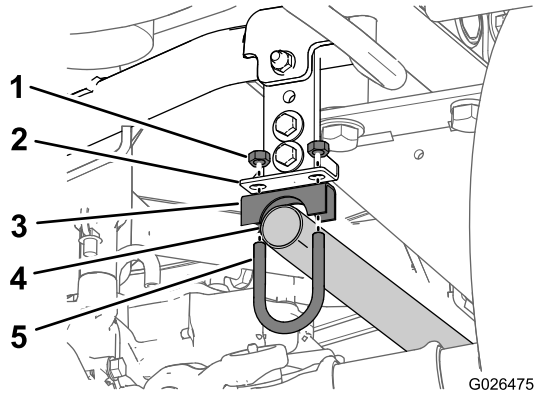

Рисунок 11

1. Гайка (5/16 дюйма — хомут глушителя)
2. Кронштейн выхлопной трубы
3. Скоба крепления (хомут глушителя на 1-1/4 дюйма)
4. Выхлопная труба
5. U-образный болт (хомут глушителя на 1-1/4 дюйма)

4. Соберите U-образный болт (1-1/4 дюйма), скобу крепления (1-1/4 дюйма) и 2 гайки на сочленении выхлопной трубы и приемной трубы (Рисунок 11).
5. На переднем хомуте глушителя затяните болты и гайки с моментом от 1978 до 2542 Н·см.

   Примечание: Не затягивайте хомут на кронштейне выхлопной трубы (Рисунок 11).

5

Установка опорного кронштейна выводящей трубы глушителя и глушителя

Детали, требуемые для этой процедуры:

1	Хомут глушителя (1-1/2 дюйма)
2	Хомут глушителя (1-1/4 дюйма)

Установка опорного кронштейна выводящей трубы глушителя.

1. Совместите кронштейны глушителя и выводящей трубы, которые были собраны в п. 3 Сборка теплозащитного экрана и опорных кронштейнов (страница 4) на опорной трубе цистерны (Рисунок 12).

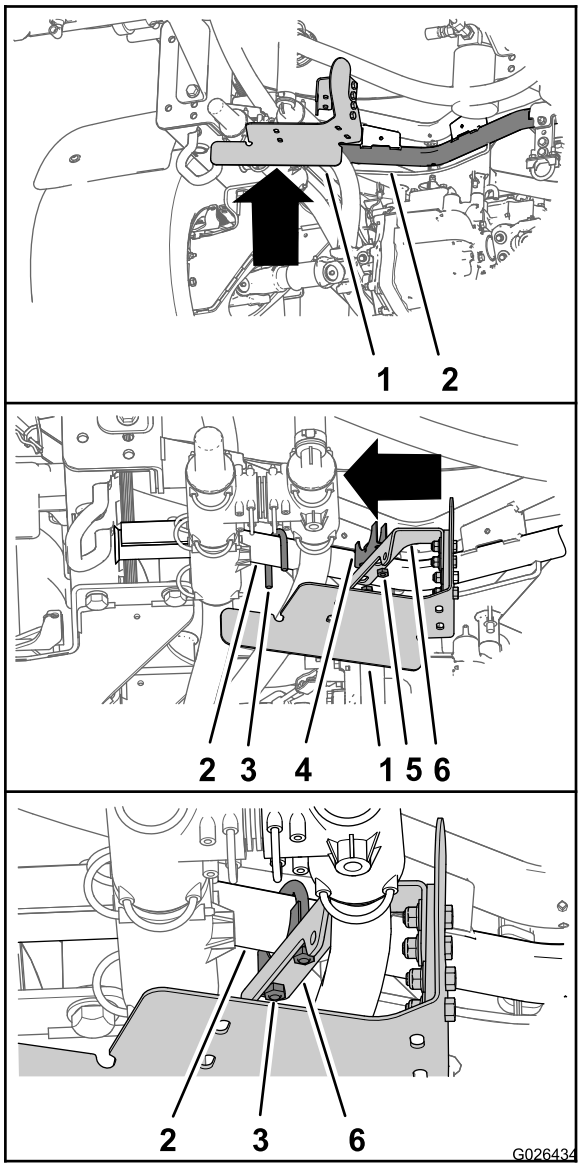

Рисунок 12

1. Кронштейн задней трубы
2. Опорная труба цистерны
3. U-образный болт (хомут глушителя на 1-1/4 дюйма)
4. Опорная скоба (хомут глушителя на 1-1/2 дюйма)
5. Гайка (5/16 дюйма — хомут глушителя)
6. Кронштейн глушителя

2. Наденьте U-образный болт от хомута глушителя (1-1/2 дюйма) на опорную трубу бака (Рисунок 12).
3. Закрепите кронштейн глушителя на опорной трубе бака с помощью U-образного болта (1-1/2 дюйма), скобы крепления (1-1/2 дюйма) и гаек (Рисунок 12).

   Примечание: Вручную затяните гайки.

Установка глушителя

1. Совместите впускную трубу глушителя с открытым концом выхлопной трубы (Рисунок 13).

   Примечание: Поверните глушитель так, чтобы обеспечить зазор между ним и соседними деталями шасси.

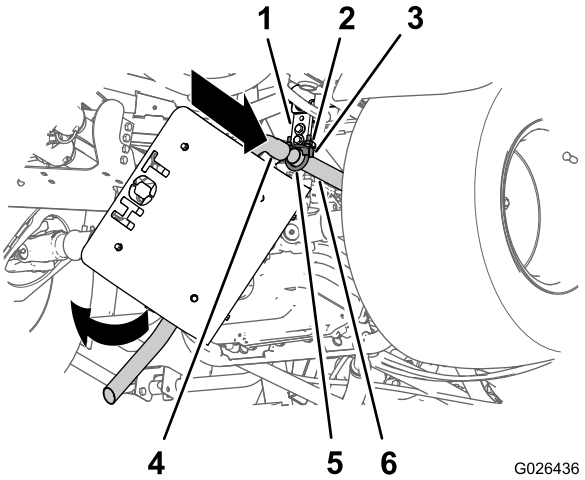

Рисунок 13

1. Кронштейн подвеса и кронштейн выхлопной трубы
2. Гайка (5/16 дюйма — хомут глушителя)
3. Скоба крепления (хомут глушителя на 1-1/4 дюйма)
4. Впускная труба (глушителя)
5. U-образный болт (хомут глушителя 1-1/4 дюйма)
6. Выхлопная труба

2. Надвиньте до упора впускную трубу глушителя на открытый конец выхлопной трубы.
3. Поворачивайте глушитель вверх до тех пор, пока выводящая труба глушителя не совместится с кронштейном выводящей трубы (Рисунок 13 и Рисунок 14).

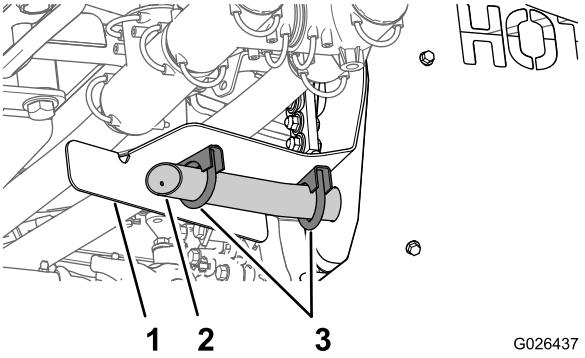

Рисунок 14

1. Кронштейн выводящей трубы глушителя
2. Выводящая труба глушителя
3. Хомут глушителя (1-1/4 дюйма)

4. Закрепите выводящую трубу глушителя на кронштейне 2 хомутами глушителя (1-1/4 дюйма), как показано на Рисунок 14.

   Примечание: Вручную затяните гайки.

5. Затяните гайки на хомутах глушителя на выхлопной трубе и впускной трубе глушителя (Рисунок 13), на выводящей трубе глушителя и кронштейне выводящей трубы (Рисунок 14), а также на кронштейне глушителя и опорной трубе бака (Рисунок 12) с моментом от 1978 до 2542 Н·см.

6

Установка опорного хомута шланга

Детали, требуемые для этой процедуры:

1	Хомут (1-1/4 дюйма)
1	Болт (5/16 x 1 дюйм)
1	Фланцевая контргайка (5/16)

Процедура

1. Наденьте хомут (1-1/4 дюйма) на шланг на 1-1/4 дюйма, находящийся рядом с подвесом кронштейна выводящей трубы глушителя (Рисунок 8и Рисунок 15).

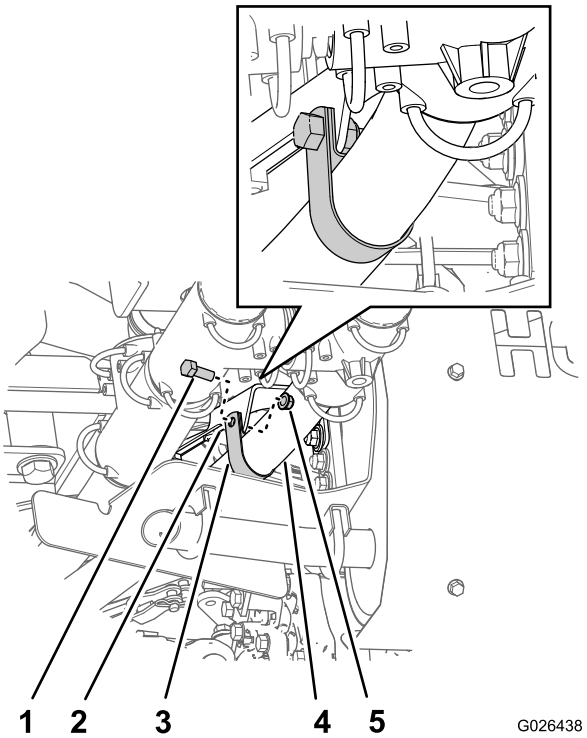

Рисунок 15

1. Болт (5/16 x 1 дюйм)
2. Кронштейн глушителя
3. Хомут (1-1/4 дюйма)
4. Шланг (1-1/4 дюйма)
5. Фланцевая контргайка (5/16 дюйма)

---

2. Совместите отверстие в хомуте с проушиной кронштейна глушителя(Рисунок 15).
3. Прикрепите хомут к кронштейну (Рисунок 15) болтом (5/16 x 1 дюйм) и фланцевой контргайкой (5/16 дюйма).
4. Затяните болт и гайку с моментом от 1978 до 2542 Н·см.
5. Опустите машину и уберите подъемные стойки.