Form No. 3388-399 Rev A

50cm sekačka s mulčováním / sběrem trávy do zadního koše

Číslo modelu 29639—Výrobní číslo 315000001 a vyšší

Návod k obsluze

Úvod

Tato sekačka na trávu s rotačním nožem a vedením zezadu je určena pro majitele rodinných domů nebo profesionální poskytovatele služeb pro tyto domy. Je primárně určena k sekání trávy na udržovaných trávnících na soukromých nebo firemních pozemcích. Není určena k sekání křovin ani k zemědělskému použití.

Přečtěte si pečlivě následující informace, abyste věděli, jak máte správně používat a pečovat o tento stroj a jak se vyhnout úrazu i poškození výrobku. Za správný a bezpečný provoz sekačky nese odpovědnost majitel.

Společnost Toro můžete kontaktovat přímo na adrese www.Toro.com Zde najdete informace o výrobcích a příslušenství, můžete si vyhledat prodejce nebo zaregistrovat svůj výrobek.

Kdykoli budete potřebovat servis, originální náhradní díly Toro nebo doplňující informace, kontaktujte autorizované servisní středisko nebo centrum zákaznických služeb Toro a mějte připravené typové a sériové číslo. Obrázek 1 znázorňuje umístění názvu modelu a sériového čísla na stroji. Vepište sériové číslo do příslušného pole.

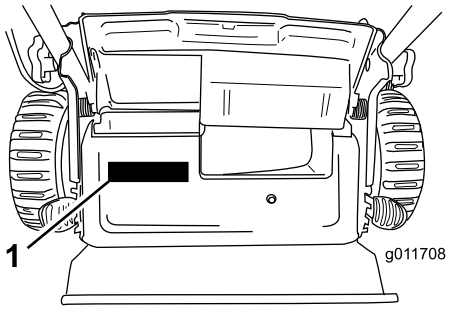

Obrázek 1

1. Štítek s typovým a sériovým číslem

Číslo modelu _____

Výrobní číslo _____

Tato příručka upozorňuje na potenciální rizika a obsahuje bezpečnostní sdělení s výstražným symbolem (Obrázek 2), který signalizuje nebezpečí vážného zranění nebo smrti v případě nedodržování doporučených bezpečnostních opatření.



Obrázek 2

1. Výstražný symbol

V této příručce jsou pro zdůraznění informací používána dvě slova. **Důležité** upozorňuje na speciální technické informace a **Poznámka** zdůrazňuje obecné informace, které stojí za zvláštní pozornost.

Tento výrobek splňuje všechny relevantní směrnice Evropské unie. Podrobnosti najdete na příslušném Prohlášení o shodě pro tento výrobek.

Čistý točivý moment: Hrubý či čistý točivý moment tohoto motoru byl laboratorně stanoven výrobcem motoru v souladu se specifikacemi SAE (Society of Automotive Engineers) J1940. V souladu s bezpečnostními, emisními a provozními požadavky byl efektivní točivý moment motoru u sekačky této třídy nastaven na výrazně nižší hodnotu. Technické údaje o modelu své sekačky naleznete na stránkách www.Toro.com.

Neprovádějte nedovolené změny na řídicích prvcích motoru a neměňte otáčky nastavené regulátorem, jinak může vzniknout nebezpečný stav a dojít ke zranění osob.

Obsah

Úvod 1
Bezpečnost 2
Obecné bezpečnostní informace o sekačce 2
Akustický tlak 3
Akustický výkon 3
Vibrace rukou/paží 4
Bezpečnostní a instrukční štítky 4
Nastavení 5
1 Montáž rukojeti 5
2 Instalace lanka ručního startéru do vodiče lanka 6
3 Doplnění oleje do motoru 6
4 Montáž sběracího koše 7
Součásti stroje 8
Technické údaje 8
Obsluha 8

© 2014—The Toro® Company
8111 Lyndale Avenue South
Bloomington, MN 55420

Zaregistrujte svůj výrobek na adrese www.Toro.com.

CE

Překlad originálu (CS)
Vytištěno v USA
Všechna práva vyhrazena

3388-399 A

Doplňování paliva do nádrže 8
Kontrola hladiny motorového oleje 9
Nastavení výšky sekání 9
Spuštění motoru 10
Použití ručního pohonu 10
Zastavení motoru 10
Mulčování 11
Sbírání trávy 11
Vyhazování posekané trávy 11
Provozní tipy 12
Údržba 13
Doporučený harmonogram údržby 13
Příprava na údržbu 13
Výměna vzduchového filtru 13
Výměna motorového oleje 14
Údržba zapalovací svíčky 15
Výměna žacího nože 15
Seřízení lanka ručního pohonu 16
Čištění spodní části stroje 16
Uskladnění 17
Příprava stroje k uskladnění 17
Složení rukojeti 17
Použití stroje po uskladnění 17

Bezpečnost

Tento stroj byl vyroben v souladu s normou EN ISO 5395:2013.

Nesprávné používání nebo údržba této sekačky může způsobit zranění. Aby se snížilo riziko zranění, dodržujte tyto bezpečnostní pokyny.

Pro zajištění maximální bezpečnosti a výkonnosti a pro obeznámení se s výrobkem je nezbytné, abyste si vy a obsluha této sekačky přečetli a pochopili obsah této příručky ještě před spuštěním motoru. Věnujte zvláštní pozornost výstražnému symbolu (Obrázek 2), který znamená Upozornění, Výstraha nebo Nebezpečí – „bezpečnostní pokyn“. Přečtěte si tento pokyn a porozumějte mu, protože se týká bezpečnosti. Nedodržení tohoto pokynu může mít za následek zranění osob.

Obecné bezpečnostní informace o sekačce

Tato sekačka může amputovat ruce a nohy a vrhat předměty. Nedodržování následujících bezpečnostních pokynů může mít za následek vážné zranění nebo smrt.

Zaškolení

- Pečlivě si přečtěte pokyny. Seznamte se dokonale s ovládacími prvky tohoto zařízení a s jeho správným použitím.
- Nikdy nedovolte dětem ani dospělým osobám, které nejsou s těmito pokyny dokonale seznámeny, tento stroj používat. Místní předpisy mohou určovat věkovou hranici provozovatele.
- Mějte na paměti, že provozovatel nebo uživatel nese odpovědnost za nehody nebo ohrožení jiných osob nebo jejich majetku.
- Porozumějte výkladu všech symbolů použitých na stroji nebo v pokynech.

Palivo

VÝSTRAHA – Palivo je vysoce hořlavé. Používejte následující bezpečnostní opatření.

- Skladujte palivo ve speciálních nádobách určených pro tento účel.
- Tankujte palivo pouze venku a při tankování nekuřte.
- Před spuštěním motoru doplňte palivo. Nikdy nesundávejte uzávěr palivové nádrže ani nedoplňujte palivo, pokud běží motor nebo pokud je motor zahřátý.
- V případě rozlití paliva nespouštějte motor. Přemístěte stroj z prostoru, kde bylo palivo rozlito, a zabraňte možnosti vzniku požáru, dokud se výpary paliva nerozptýlí.
- Nasaďte bezpečně všechny uzávěry zpět na palivovou nádrž a nádoby na palivo.

Příprava

- Při sekání vždy noste pevnou protiskluzovou obuv a dlouhé kalhoty. Se zařízením nepracujte bosi ani v otevřených sandálech.
- Zkontrolujte důkladně místo, kde budete zařízení používat, a odstraňte veškeré kameny, větve, dráty, kosti a jiné cizí předměty.
- Před použitím se vizuální kontrolou přesvědčte, zda ochranné kryty a bezpečnostní prvky, jako například deflektory a sběrací koš, jsou na svém místě a správně fungují.
- Před použitím se vždy vizuálně přesvědčte, zda žací nože, upevňovací šrouby nožů a žací ústrojí nejsou opotřebované nebo poškozené. Opotřebené nebo poškozené žací nože a šrouby vyměňujte po celých sadách, aby byla zachována mechanická rovnováha.

Startování

- Při spouštění motoru stroj nenaklánějte, pokud naklonění stroje není pro spuštění nezbytné. V takovém případě nenaklánějte sekačku více, než je nezbytně nutné, a zvedejte pouze tu část, která je dále od obsluhy.
- Startujte motor opatrně v souladu s pokyny, nohy přitom mějte dostatečně daleko od žacích nožů a nestůjte před vyhazovacím kanálem.

Provoz

- Nikdy nesekejte, jsou-li nablízku osoby, zejména děti, nebo zvířata.

- Sekejte pouze za denního světla nebo při dobrém umělém osvětlení.
- Dávejte pozor na díry v zemi a jiné skryté překážky.
- Nedávejte ruce nebo nohy do blízkosti rotujících částí nebo pod ně. Držte se v bezpečné vzdálenosti od vyhazovacího otvoru.
- Nikdy sekačku nezvedejte ani nepřenášejte, je-li spuštěný motor.
- Při couvání nebo tažení ruční sekačky směrem k sobě buďte maximálně opatrní.
- Pohybujte se chůzí, nikdy během.
- Svahy:
  - Nepoužívejte sekačku na příliš strmých svazích.
  - Při práci na svazích buďte maximálně opatrní.
  - Se sekačkou pracujte vždy po vrstevnici, nikdy ne po spádnici, a při změně směru na svahu buďte mimořádně opatrní.
  - Při práci na svazích vždy dbejte na pevnou oporu nohou.
- Na svazích a v ostrých zatáčkách snižte rychlost, aby nedošlo k převrácení nebo ztrátě kontroly nad strojem.
- Je-li nezbytné sekačku naklonit kvůli přejíždění nezatravněných ploch nebo kvůli přesunu sekačky na sekané místo a z něj, zastavte žací nože.
- Nenechávejte běžet motor v uzavřeném prostoru, kde se mohou hromadit výfukové plyny obsahující nebezpečný oxid uhelnatý a jiné plyny.
- Vypněte motor
  - kdykoli se vzdalujete od stroje;
  - před doplňováním paliva;
  - před snímáním sběracího koše;
  - před nastavováním výšky sekání, pokud výšku nelze nastavit z místa obsluhy.
- Vypněte motor a odpojte koncovku zapalovací svíčky.
  - budete-li čistit nebo uvolňovat ucpaný vyhazovací kanál;
  - budete-li provádět kontrolu sekačky, čistit ji či na ní jinak pracovat;
  - po nárazu na cizí předmět zjistěte případné poškození stroje a před jeho opětovným spuštěním a používáním proveďte potřebné opravy;
  - pokud se stroj začne nezvykle chvět (okamžitě zkontrolujte).
- Blesk může způsobit vážné zranění nebo smrt. Pokud vidíte, jak se blýská, nebo slyšíte hřmění, stroj nepoužívejte a vyhledejte úkryt.
- Při přejíždění silnic nebo v jejich blízkosti dávejte pozor na provoz.

Údržba a skladování

- Všechny matice, šrouby a vruty musí být utažené, aby byl zajištěn bezpečný provoz stroje.
- Nečistěte sekačku pomocí zařízení pro tlakové mytí.
- Nikdy sekačku neskladujte s palivem v nádrži a uvnitř budovy, kde by výpary mohly přijít do kontaktu s otevřeným ohněm nebo jiskrou.
- Před uskladněním v uzavřeném prostoru nechte vychladnout motor.
- Kvůli snížení rizika požáru je zapotřebí z motoru, tlumiče výfuku, prostoru pro baterii a prostoru palivové nádrže odstranit zbytky trávy, listí a přebytečného oleje.
- Pravidelně kontrolujte součásti sběracího koše a vyprazdňovací kanál a v případě potřeby vyměňte za náhradní díly doporučené výrobcem.
- Z důvodu bezpečnosti vyměňujte opotřebené nebo poškozené díly.
- Vyměňujte vadné tlumiče výfuku.
- Palivovou nádrž vyprazdňujte ve venkovním prostoru.
- Neměňte nastavení regulátoru motoru a nepřekračujte normální otáčky motoru. Provoz při nadměrných otáčkách motoru může zvýšit riziko zranění.
- Při seřizování sekačky dávejte pozor, aby vám prsty neuvízly mezi pohybujícími se žacími noži a pevnými součástmi sekačky.
- **Aby byla zajištěna maximální výkonnost a bezpečnost, kupujte pouze originální náhradní díly a příslušenství Toro. Nepoužívejte *neoriginální* náhradní díly a příslušenství; mohou představovat bezpečnostní riziko.**

Přeprava

- Při nakládání či vykládání stroje z přívěsu nebo nákladního vozidla dávejte pozor.
- Při nakládání stroje na přívěs nebo nákladní vozidlo používejte nájezdové plošiny o stejné šířce se strojem.
- Stroj bezpečně upevněte pomocí popruhů, řetězů, lan nebo provazů. Přední i zadní popruhy by měly směřovat dolů a od stroje.

Akustický tlak

Tato sekačka má úroveň akustického tlaku u ucha obsluhy 90 dBA včetně tolerance (K) 1 dBA. Úroveň akustického tlaku byla stanovena v souladu s postupy uvedenými v normě EN ISO 5395:2013.

Akustický výkon

Tato sekačka má zaručenou úroveň akustického výkonu 98 dBA včetně tolerance (K) 1 dBA. Úroveň akustického výkonu byla stanovena v souladu s postupy uvedenými v normě ISO 11094.

⚠ VÝSTRAHA

Dlouhodobé vystavení hluku při práci se strojem může vést ke ztrátě sluchu.

Používejte odpovídající ochranu sluchu pokaždé, když budete se strojem dlouhodobě pracovat.

Vibrace rukou/paží

Tato sekačka nepřekračuje úroveň vibrací ruky/paže 3,6 m/s² u pravé ruky a 3,6 m/s² u levé ruky, obojí včetně tolerance (K) 1,8 m/s². Naměřené hodnoty byly získány v souladu s postupy uvedenými v normě EN ISO 5395:2013.

⚠ VÝSTRAHA

Dlouhodobé vystavení vibracím při práci se strojem může vést k necitlivosti v rukou a zápěstí.

Používejte tlumicí rukavice vibrací pokaždé, když budete se strojem dlouhodobě pracovat.

Bezpečnostní a instrukční štítky

Důležité: Výstražné a informační nálepky jsou umístěny v blízkosti potenciálně nebezpečných součástí. Vyměňte poškozené nálepky.

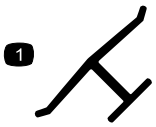

Ochranná známka výrobce

1. Označuje, že žací nůž pochází od výrobce originálního zařízení.

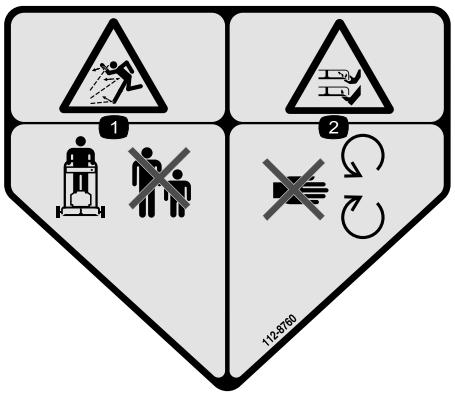

112-8760

1. Nebezpečí odmrštění předmětů – okolostojící osoby musí být v bezpečné vzdálenosti od stroje.
2. Nebezpečí pořezání, useknutí ruky nebo nohy – nepřibližujte se k pohyblivým součástem.

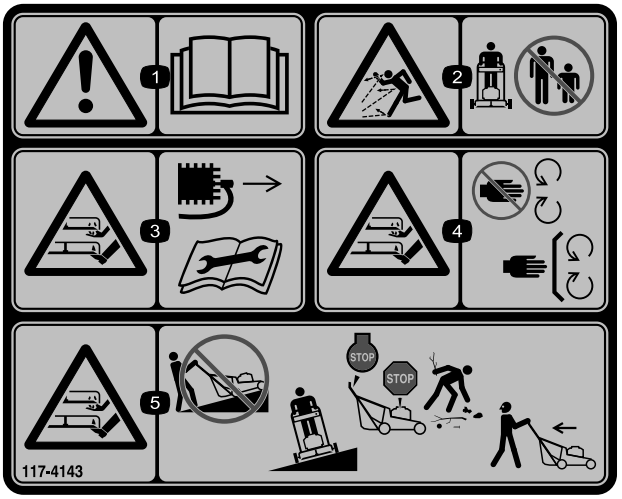

117-4143

1. Varování – přečtěte si *uživatelskou příručku*.
2. Nebezpečí odmrštění předmětů – okolostojící osoby musí být v bezpečné vzdálenosti od stroje.
3. Nebezpečí pořezání/useknutí ruky nebo nohy žacím nožem – před prováděním servisu nebo údržby zařízení sejměte kabelovou koncovku ze zapalovací svíčky a přečtěte si pokyny.
4. Nebezpečí pořezání/useknutí ruky nebo nohy žacím nožem – nepřibližujte se k pohyblivým součástem a nechte všechny ochranné kryty a štíty na místě.
5. Nebezpečí pořezání/useknutí ruky nebo nohy žacím nožem – nesekejte trávu směrem do svahu nebo se svahu, pouze napříč; před začátkem práce zastavte sekačku a motor a odstraňte nečistoty; při couvání se dívejte za sebe a dolů.

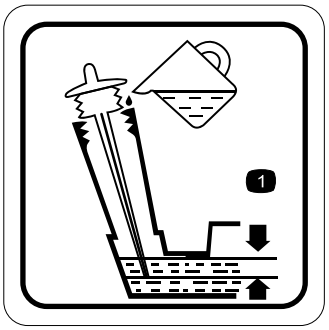

117-9368

1. Optimální hladina oleje

Nastavení

1

Montáž rukojeti

Nejsou potřeba žádné díly

Postup

⚠ DŮLEŽITÉ UPOZORNĚNÍ

Nesprávným složením a rozložením rukojeti se mohou poškodit kabely, což může způsobit nebezpečí při provozu.

- **Při skládání nebo rozkládání rukojeti nepoškoďte kabely.**
- **Je-li poškozený kabel, kontaktujte autorizované servisní středisko.**

1. Povolte knoflíky rukojeti (Obrázek 3).

   Důležité: Při instalaci rukojeti nasměrujte kabely podél vnější strany rukojeti.

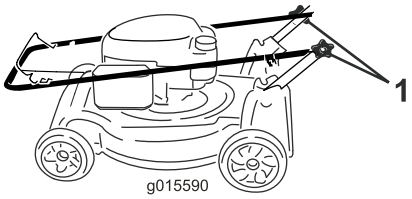

Obrázek 3

1. Knoflík rukojeti (2)

2. Přesuňte rukojeť do provozní polohy (Obrázek 4).

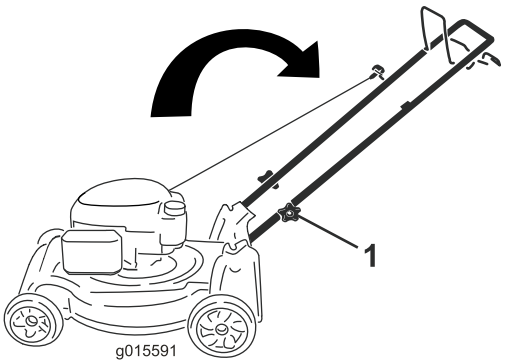

Obrázek 4

3. Pevně utáhněte rukou knoflíky rukojeti (Obrázek 3).

2

Instalace lanka ručního startéru do vodiče lanka

Nejsou potřeba žádné díly

Postup

Důležité: Lanko ručního startéru musíte nainstalovat do vodiče lanka.

Přidržte ovládací tyč žacího nože v poloze přitažené k horní rukojeti a protáhněte lanko ručního startéru vodičem lanka na rukojeti (Obrázek 5).

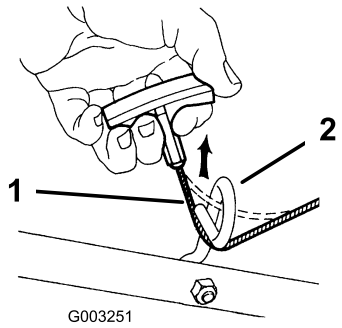

Obrázek 5

1. Lanko ručního startéru
2. Vodič lanka

3

Doplnění oleje do motoru

Nejsou potřeba žádné díly

Postup

Důležité: Tento stroj nemá při dodávce naplněn olej v motoru. Před spuštěním motoru doplňte do motoru olej.

1. Umístěte sekačku na rovnou plochu.
2. Vytáhněte měrku (Obrázek 6) a plnicí trubkou nalijte olej do 3/4 objemu klikové skříně.

   Poznámka: Maximální náplň: 0,59 l, typ: Detergentní olej SAE 30 nebo SAE 10W-30 s API klasifikací SF, SG, SH, SJ, SL nebo vyšší.

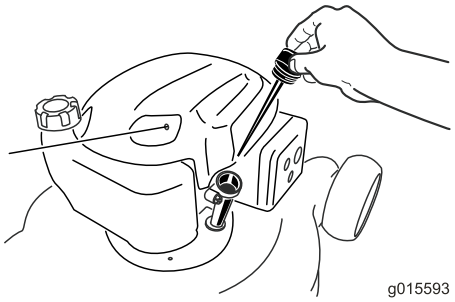

Obrázek 6

3. Otřete měrku čistým hadříkem.
4. Zasuňte měrku do olejové plnicí trubice, avšak **nezašroubovávejte** ji.
5. Vyjměte měrku a odečtěte z ní hladinu oleje (Obrázek 7).
   - Pokud je hladina oleje příliš nízká, pomalu do plnicí trubice přidejte malé množství oleje, vyčkejte 3 minuty a poté opakujte kroky 3 až 5 do doby, dokud nebude dosaženo správné hladiny oleje.
   - Je-li hladina oleje příliš vysoká, vypouštějte přebytečný olej, dokud nebude dosaženo správné hladiny oleje. Pokyny pro vypuštění přebytečného oleje najdete v Výměna motorového oleje (strana 14).

     Důležité: Je-li hladina oleje v klikové skříni příliš nízká nebo příliš vysoká a vy spustíte motor, můžete ho tím poškodit.



Obrázek 7

1. Hladina oleje je příliš nízká
2. Hladina oleje je příliš vysoká
3. Hladina oleje je správná

6. Zasuňte měrku pevně do plnicí trubice oleje.

Důležité: ***Motorový olej vyměňte po prvních 5 hodinách provozu*****; poté ho vyměňujte každoročně; viz** **Výměna motorového oleje (strana 14).**

4

Montáž sběracího koše

Nejsou potřeba žádné díly

Postup

1. Nasuňte sběrací koš na rám tak, jak je znázorněno na Obrázek 8.

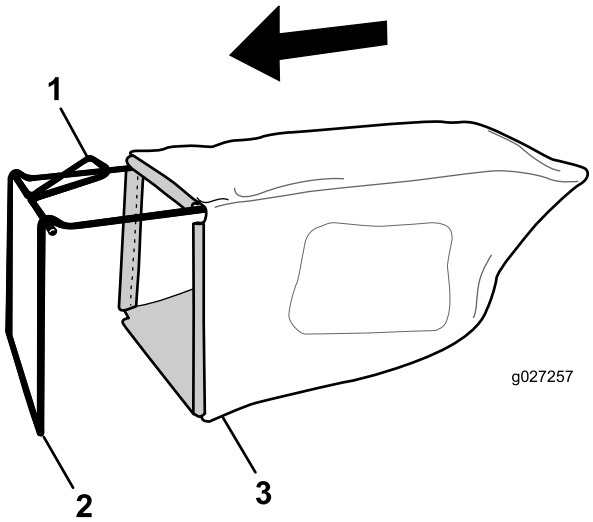

Obrázek 8

1. Rukojeť
2. Rám
3. Sběrací koš

Poznámka: Koš nenasunujte přes rukojeť (Obrázek 8).

2. Zahákněte spodní kanál koše na spodní část rámu (Obrázek 9).

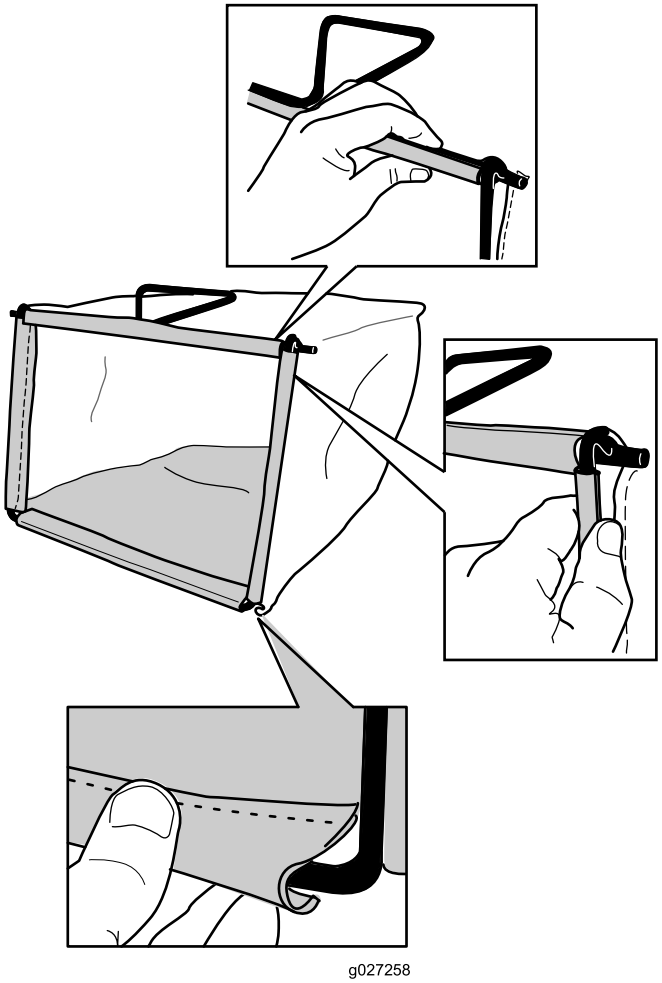

Obrázek 9

3. Zahákněte horní a boční kanály koše na horní a boční části rámu (Obrázek 9).

Součásti stroje

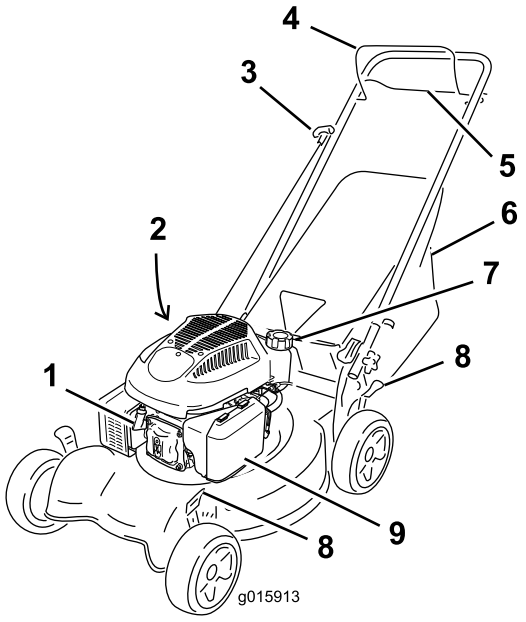

Obrázek 10

1. Zapalovací svíčka
2. Měrka hladiny oleje (není vyobrazena)
3. Ruční startovací rukojeť
4. Ovládací tyč žacího nože
5. Tyč ručního pohonu
6. Sběrací koš
7. Víko palivové nádrže
8. Páky pro nastavení výšky sečení (4)
9. Vzduchový filtr

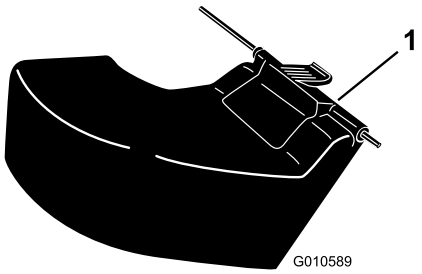

Obrázek 11

1. Deflektor pro vyhazování trávy do strany (volitelné příslušenství; č. díli Toro 89964)

Technické údaje

Model	Hmotnost	Délka	Šířka	Výška
29639	34 kg	144 cm	54 cm	99 cm

Obsluha

Doplňování paliva do nádrže

⚠ NEBEZPEČÍ

Palivo je vysoce hořlavé a výbušné. Požár nebo výbuch paliva může vám nebo jiným osobám způsobit popálení.

- **Aby nedošlo ke vznícení paliva od statického náboje, položte před tankováním nádobu s palivem nebo sekačku přímo na zem, nikoli na vozidlo nebo nějaký předmět.**
- **Tankujte ve venkovním prostoru, když je motor studený. Utřete rozlité palivo.**
- **Nemanipulujte s palivem v blízkosti otevřeného ohně nebo jisker nebo když kouříte.**
- **Skladujte palivo ve schválené nádobě, mimo dosah dětí.**

- Nejlepších výsledků dosáhnete, když budete používat pouze čistý, čerstvý (ne starší než 30 dnů) bezolovnatý benzín s oktanovým číslem kolem 87 nebo vyšším (metoda stanovení (R+M)/2).
- Přijatelná jsou i okysličená paliva až s 10 % etanolu nebo 15 % MTBE.
- **Etanol:** Přijatelná jsou i paliva až s 10 % etanolu (gasohol) nebo 15 % MTBE (metylterc butyléter). Etanol a MTBE jsou odlišné látky. Paliva s více než 15 % etanolu (E15) nejsou schválena k použití. Nikdy nepoužívejte paliva obsahující více než 10 % etanolu, například E15 (obsahuje 15 % etanolu), E20 (obsahuje 20 % etanolu) nebo E85 (obsahuje až 85 % etanolu). Použití neschváleného paliva může mít za následek problémy s výkonem nebo poškození motoru, na které se nevztahuje záruka.
- **Nepoužívejte** benzín obsahující metanol.
- **Neuchovávejte** palivo přes zimu v palivové nádrži nebo nádobách na palivo bez použití stabilizátoru paliva.
- **Nepřidávejte** do benzínu olej.

Natankujte do nádrže čerstvý normální bezolovnatý benzín ze značkové čerpací stanice (Obrázek 12).

Důležité: Abyste omezili problémy se startováním, přidávejte do paliva po celou sezónu stabilizátor. Míchejte jej s palivem starým maximálně 30 dnů.

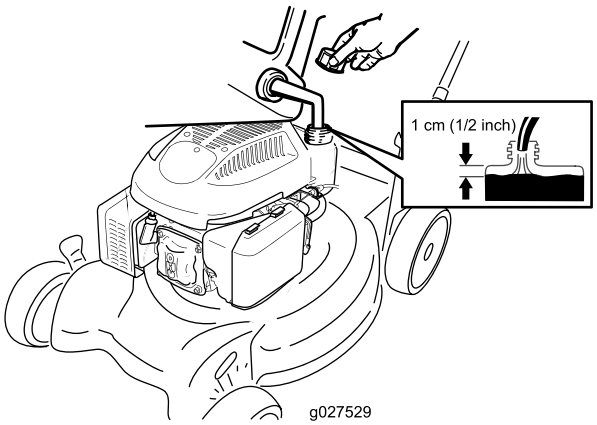

Obrázek 12

Kontrola hladiny motorového oleje

Servisní interval: Při každém použití nebo denně

Důležité: Tento stroj nemá při dodávce naplněn olej v motoru. Před spuštěním motoru doplňte do motoru olej.

1. Umístěte sekačku na rovnou plochu.
2. Vytáhněte měrku (Obrázek 13) a plnicí trubkou nalijte olej do 3/4 objemu klikové skříně.

   Poznámka: Maximální náplň: 0,59 l, typ: Detergentní olej SAE 30 nebo SAE 10W-30 s API klasifikací SF, SG, SH, SJ, SL nebo vyšší.

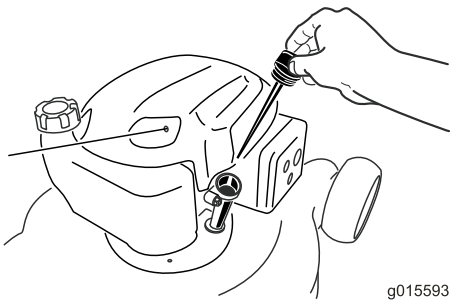

Obrázek 13

3. Otřete měrku čistým hadříkem.
4. Zasuňte měrku do olejové plnicí trubice, avšak **nezašroubovávejte** ji.
5. Vyjměte měrku a odečtěte z ní hladinu oleje (Obrázek 14).
   - Pokud je hladina oleje příliš nízká, pomalu do plnicí trubice přidejte malé množství oleje, vyčkejte 3 minuty a poté opakujte kroky 3 až 5 do doby, dokud nebude dosaženo správné hladiny oleje.
   - Je-li hladina oleje příliš vysoká, vypouštějte přebytečný oleje, dokud nebude dosaženo správné hladiny oleje. Pokyny pro vypuštění přebytečného oleje najdete v Výměna motorového oleje (strana 14).

     Důležité: Je-li hladina oleje v klikové skříni příliš nízká nebo příliš vysoká a vy spustíte motor, můžete ho tím poškodit.



Obrázek 14

1. Hladina oleje je příliš nízká
2. Hladina oleje je příliš vysoká
3. Hladina oleje je správná

6. Zasuňte měrku pevně do plnicí trubice oleje.

   Důležité: *Motorový olej vyměňte po prvních 5 hodinách provozu*; poté ho vyměňujte každoročně; viz Výměna motorového oleje (strana 14).

Nastavení výšky sekání

⚠ DŮLEŽITÉ UPOZORNĚNÍ

Při nastavování výšky sekání se můžete dostat do kontaktu s pohyblivým nožem, který může způsobit vážné poranění.

- **Vypněte motor a počkejte, dokud se všechny pohyblivé součásti nezastaví.**
- **Při nastavování výšky sekání nestrkejte prsty pod kryt.**

⚠ VÝSTRAHA

Pokud byl spuštěný motor, tlumič výfuku bude žhavý a může způsobit vážné popálení. Nepřibližujte se ke žhavému tlumiči výfuku.

Nastavte výšku sekání podle potřeby. Nastavte všechna kola do stejné výšky.

Poznámka: Chcete-li stroj zvednout, posuňte všechny páky nastavení výšky sečení dopředu; chcete-li výšku stroje snížit, přesuňte všechny páky nastavení výšky sečení dozadu (Obrázek 15).

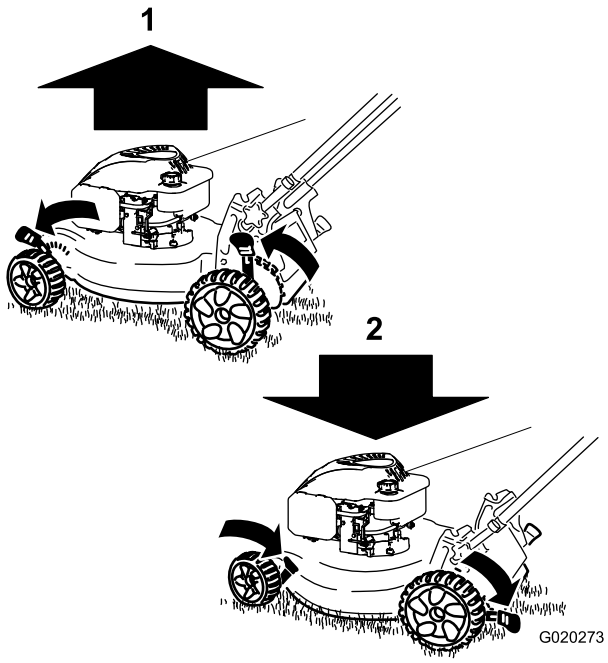

Obrázek 15

1. Zvýšení stroje
2. Snížení stroje

Poznámka: Nastavovat lze výšku sečení 25 mm, 38 mm, 51 mm, 64 mm, 76 mm, 89 mm a 102 mm.

Spuštění motoru

1. Přidržte ovládací tyč žacího nože (Obrázek 16) v poloze u držadla.

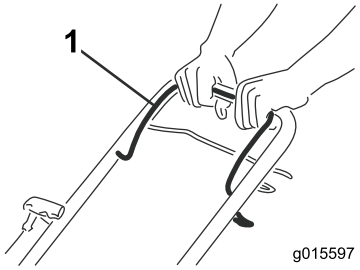

Obrázek 16

1. Ovládací tyč žacího nože

2. Zatáhněte za držadlo ručního startéru (Obrázek 17).

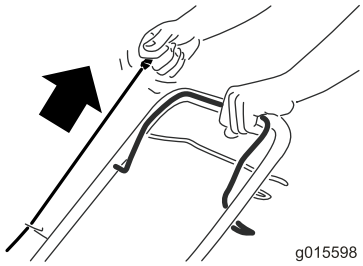

Obrázek 17

Poznámka: Jestliže se sekačka nenastartuje ani po několika pokusech, obraťte se na autorizované servisní středisko.

Použití ručního pohonu

Pro ovládání ručního pohonu stiskněte tyč ručního pohonu (Obrázek 18) směrem k rukojeti a přidržte ji (Obrázek 19).

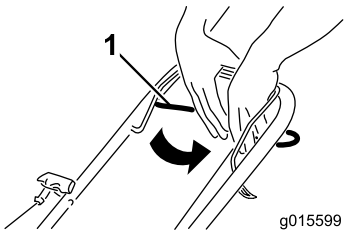

Obrázek 18

1. Tyč ručního pohonu

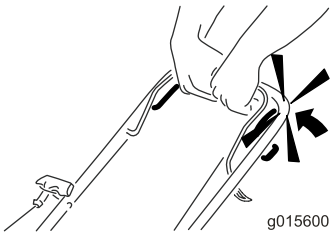

Obrázek 19

Pro odpojení ručního pohonu tyč ručního pohonu uvolněte.

Poznámka: Maximální pojezdová rychlost vlastního pohonu je nastavena. Pro snížení pojezdové rychlosti zvětšete vzdálenost mezi tyčí ručního pohonu a rukojetí.

Zastavení motoru

Servisní interval: Při každém použití nebo denně

Abyste vypnuli motor, uvolněte ovládací tyč žacího nože (Obrázek 20).

Důležité: Po uvolnění ovládací tyče žacího nože by se motor i nůž měly do 3 sekund zastavit. Pokud se řádně nezastaví, přestaňte sekačku okamžitě používat a kontaktujte autorizované servisní středisko.

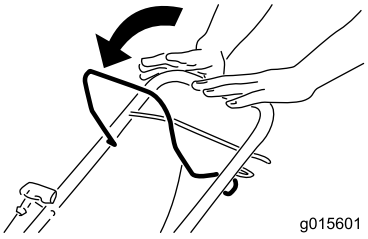

Obrázek 20

Mulčování

Stroj je podle továrního nastavení schopen vracet jemně posekanou trávu a listí zpět do trávníku.

Před mulčováním sejměte ze stroje sběrací koš (viz Vyjmutí sběracího koše (strana 11)).

Sbírání trávy

Chcete-li posekanou trávu a listí z trávníku sesbírat, použijte sběrací koš.

⚠ DŮLEŽITÉ UPOZORNĚNÍ

Z opotřebeného sběracího koše mohou odlétávat drobné kamínky a jiné podobné úlomky směrem k vám a okolostojícím osobám a způsobit vážné zranění nebo smrt.

Pravidelně sběrací koš kontrolujte. Je-li poškozený, vyměňte jej za nový sběrací koš Toro.

⚠ DŮLEŽITÉ UPOZORNĚNÍ

Žací nůž je ostrý; při kontaktu s nožem může dojít k vážnému poranění.

Před opuštěním provozní pozice vypněte motor a počkejte, dokud se všechny pohyblivé součásti nezastaví.

Připevnění sběracího koše

1. Zvedněte zadní deflektor (Obrázek 21).

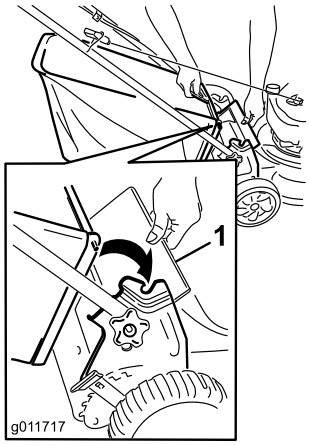

Obrázek 21

1. Zadní deflektor

2. Vložte držadlo sběracího koše do drážek na podpěrách držadla (Obrázek 21).

Vyjmutí sběracího koše

1. Zvedněte zadní deflektor (Obrázek 21).
2. Zvedněte držadlo sběracího koše z drážek na podpěrách držadla a vyjměte koš ze stroje.
3. Zavřete zadní deflektor.

Vyhazování posekané trávy

K sekání velmi vysoké trávy použijte deflektor pro vyhazování do strany (volitelné příslušenství; č. dílu Toro 89964).

Instalace deflektoru pro vyhazování do strany

1. Pokud je na sekačce připevněn sběrací koš, sejměte jej; viz Vyjmutí sběracího koše (strana 11).
2. Zvedněte zadní deflektor a podržte jej otevřený (Obrázek 22).

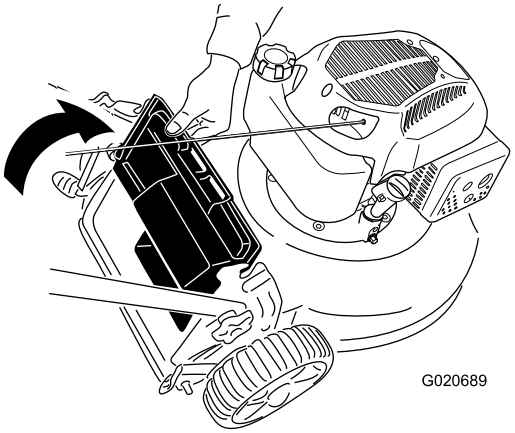

Obrázek 22

3. Zasuňte výstupek na deflektoru pro vyhazování do strany do pravé štěrbiny v zadním deflektoru (Obrázek 23).

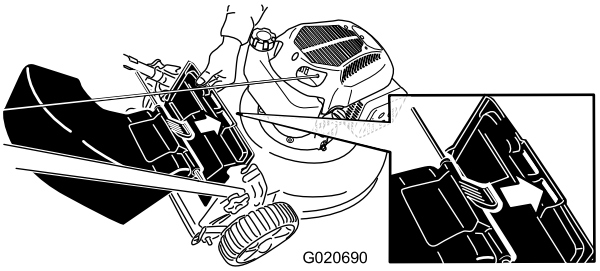

Obrázek 23

4. Zasuňte tyč na deflektoru pro vyhazování dozadu do drážek na sekačce (Obrázek 24).

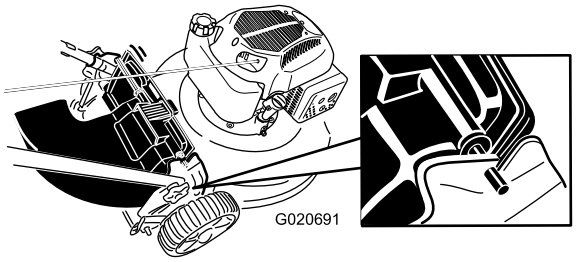

Obrázek 24

Demontáž deflektoru pro vyhazování do strany

Při demontáži deflektoru pro vyhazování do strany proveďte výše popsané kroky v opačném pořadí.

Provozní tipy

Všeobecná doporučení k sekání

- Odstraňte z trávníku klacky, kameny, dráty, větve a jiné předměty, na které by mohl žací nůž narazit.
- Zabraňte kontaktu žacího nože s tvrdými předměty. Nikdy záměrně nepřejíždějte sekačkou přes žádný předmět.
- Pokud sekačka narazí na tvrdý předmět nebo začne vibrovat, okamžitě vypněte motor, odpojte koncovku zapalovací svíčky a zkontrolujte, zda sekačka není poškozená.
- Pro dosažení maximální výkonnosti namontujte před začátkem sezóny nový žací nůž.
- V případě potřeby vyměňte žací nůž za náhradní nůž Toro.

Sekání trávy

- Sekejte najednou vždy pouze asi třetinu výšky trávy. Pokud tráva není řídká nebo pokud není pozdní podzim, kdy se růst trávy zpomaluje, nenastavujte výšku pod hodnotu 51 mm. Postupujte podle pokynů v části Nastavení výšky sekání (strana 9).
- Sekáte-li trávu vyšší než 15 cm, nastavte maximální výšku sekání a pohybujte se pomaleji. Nejlepších výsledků dosáhnete, zopakujete-li sekání s menší výškou nastavení. Je-li tráva příliš vysoká, může dojít k ucpání sekačky a následnému zastavení motoru.
- Sekejte pouze suchou trávu a listí. Mokrá tráva a listí mají tendenci tvořit chomáče a mohou ucpat sekačku nebo zastavit motor.

⚠ DŮLEŽITÉ UPOZORNĚNÍ

Na mokré trávě nebo listí můžete uklouznout, dostat se do kontaktu s žacím nožem a způsobit si vážné zranění. Sekejte pouze za sucha.

- Střídejte směr sekání. Pomáhá to rozptylovat posekanou trávu po trávníku a dosáhnout rovnoměrného hnojení.
- Pokud výsledný vzhled trávníku není uspokojivý, vyzkoušejte následující:
  - Vyměňte žací nůž nebo jej nechte nabrousit.
  - Pohybujte se při sekání pomaleji.
  - Nastavte na stroji větší výšku sekání.
  - Sekejte trávu častěji.
  - Postupujte v překrývajících se pruzích místo plných pruhů při každém průchodu.
  - Nastavte výšku sekání u předních kol o jeden stupeň níž než u zadních kol. Například přední kola nastavte na výšku 51 mm a zadní kola na 64 mm.

Sekání listí

- Dbejte na to, aby po sekání tráva polovinou své výšky přesahovala vrstvu listí. Možná budete muset přejet sekačkou přes listí vícekrát.
- Pokud vrstva listí na trávníku přesahuje 13 cm, nastavte přední výšku sekání o jeden nebo dva stupně výše než zadní výšku sekání.
- Pokud sekačka neseká listy dostatečně nadrobno, zpomalte.

Údržba

Poznámka: Z normálního místa obsluhy určete levou a pravou stranu stroje.

Doporučený harmonogram údržby

Servisní interval	Postup při údržbě
Po prvních 5 hodinách	• Vyměňte motorový olej.
Při každém použití nebo denně	• Zkontrolujte hladinu motorového oleje. • Dbejte na to, aby se motor zastavil do 3 sekund po uvolnění ovládací tyče žacího nože.
Po každém použití	• Odstraňte rozsekané kousky trávy a nečistoty pod strojem.
Po každých 100 hodinách provozu	• Zkontrolujte zapalovací svíčku a v případě potřeby ji vyměňte.
Před uskladněním	• Před prováděním oprav a před uskladněním sekačky vyprázdněte palivovou nádrž. • Vyčistěte chladicí systém, odstraňte zbytky trávy, úlomky a nečistoty z chladicích žeber motoru a startéru. V podmínkách, kde se vyskytuje hodně nečistot nebo řezanky, čistěte systém častěji.
Každý rok	• Vyměňujte vzduchový filtr; častěji při provozu v prašném prostředí. • Vyměňte motorový olej. • Vyměňte žací nůž nebo jej nechte nabrousit (častěji pokud se hrany rychle otupí).

Příprava na údržbu

1. Vypněte motor a počkejte, dokud se všechny pohyblivé součásti nezastaví.
2. Před prováděním údržby odpojte koncovku zapalovací svíčky (Obrázek 25).

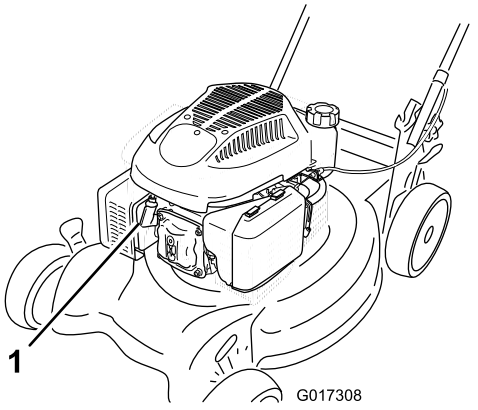

Obrázek 25

1. Kabel zapalovací svíčky

3. Jakmile dokončíte údržbu, připojte koncovku zpět k zapalovací svíčce.

⚠ DŮLEŽITÉ UPOZORNĚNÍ

Naklonění stroje může způsobit vytékání paliva. Palivo je hořlavé, výbušné a může způsobit zranění.

Spotřebujte palivo provozem nebo je odčerpejte ručním čerpadlem; nikdy násoskou.

Důležité: Naklánějte sekačku na stranu vždy tak, aby měrka oleje byla dole.

Výměna vzduchového filtru

Servisní interval: Každý rok

1. Zatlačte na zajišťovací výstupky na krytu vzduchového filtru (Obrázek 26).

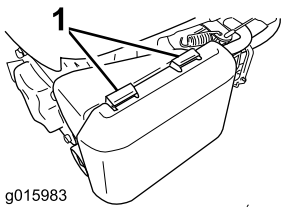

Obrázek 26

1. Zajišťovací výstupky

2. Otevřete kryt.
3. Vyjměte papírový vzduchový filtr a pěnový předběžný filtr (Obrázek 27).

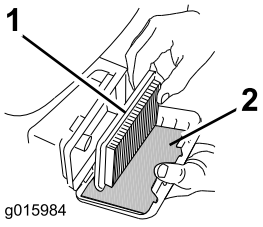

Obrázek 27

1. Papírový vzduchový filtr
2. Pěnový předběžný filtr

4. Zkontrolujte pěnový předběžný filtr a vyměňte jej, pokud bude poškozený nebo nadměrně znečištěný.
5. Zkontrolujte papírový vzduchový filtr.
   A. Když bude papírový vzduchový filtr poškozený nebo zvlhlý olejem či palivem, vyměňte jej.
   B. Když bude papírový vzduchový filtr znečištěný, několikrát s ním poklepejte na tvrdou plochu nebo jej ze strany, která směřuje k motoru, profoukněte stlačeným vzduchem o tlaku nižším než 207 kPa.

      Poznámka: Nesnažte se vykartáčovat nečistoty z filtru, kartáčováním by se nečistoty zatlačily do vláken.
6. K odstranění nečistot z tělesa vzduchového filtru použijte vlhký hadr. **Neutírejte nečistoty směrem do vzduchového vedení.**
7. Nainstalujte pěnový předběžný filtr a papírový vzduchový filtr do tělesa filtru.
8. Upevněte kryt.

Výměna motorového oleje

Servisní interval: Po prvních 5 hodinách

Každý rok

1. Umístěte stroj na rovnou plochu.
2. V palivové nádrži nesmí být žádné nebo jen velmi málo paliva, aby nevytékalo při naklonění sekačky na stranu.
3. Několik minut před výměnou oleje spusťte motor, aby se olej zahřál.

   Poznámka: Zahřátý olej má lepší viskozitu a odnáší více nečistot.
4. Odpojte koncovku zapalovací svíčky; viz Příprava na údržbu (strana 13).
5. Vložte nádobu na vypuštěný olej vedle stroje na straně bližší k plnicí trubici oleje.
6. Vytáhněte měrku z plnicí trubice oleje (Obrázek 28).

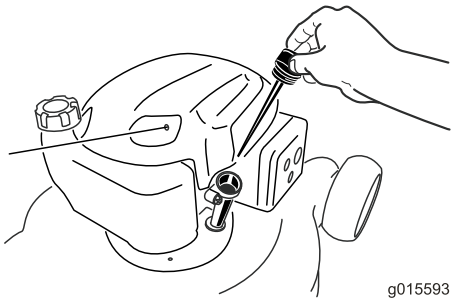

Obrázek 28

7. Nakloňte stroj na stranu s plnicí trubicí oleje otočenou dolů a vylijte použitý olej plnicí trubicí do nádoby na vypuštěný olej (Obrázek 29).

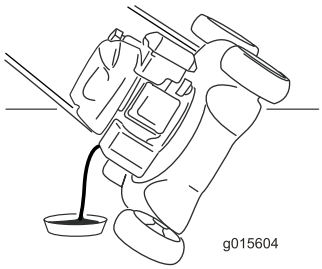

Obrázek 29

8. Po vypuštění použitého oleje vraťte stroj do provozní polohy.
9. Naplňte klikovou skříň přibližně ze 3/4 olejem.

   Poznámka: Maximální náplň: 0,59 l, typ: Detergentní olej SAE 30 nebo SAE 10W-30 s API klasifikací SF, SG, SH, SJ, SL nebo vyšší.
10. Počkejte 3 minuty, než se olej usadí.
11. Otřete měrku čistým hadříkem.
12. Zasuňte měrku do olejové plnicí trubice, avšak **nezašroubovávejte** ji.
13. Vyjměte měrku a odečtěte z ní hladinu oleje (Obrázek 30).
    - Pokud je hladina oleje příliš nízká, pomalu do plnicí trubice přidejte malé množství oleje, vyčkejte 3 minuty a poté opakujte kroky 11 až 13 do doby, dokud nebude dosaženo správné hladiny oleje.
    - Je-li hladina oleje příliš vysoká, vypouštějte přebytečný olej, dokud nebude dosaženo správné hladiny oleje. Pokyny pro vypuštění přebytečného oleje najdete v Výměna motorového oleje (strana 14).

      Důležité: Je-li hladina oleje v klikové skříni příliš nízká nebo příliš vysoká a vy spustíte motor, můžete ho tím poškodit.



Obrázek 30

1. Hladina oleje je příliš nízká
2. Hladina oleje je příliš vysoká
3. Hladina oleje je správná

14. Zasuňte měrku pevně do plnicí trubice oleje.
15. Použitý olej nechte řádně zlikvidovat v místní recyklační stanici.

Údržba zapalovací svíčky

Servisní interval: Po každých 100 hodinách provozu

Zapalovací svíčku zkontrolujte vždy po 100 hodinách provozu. Použijte zapalovací svíčku **Champion RN9YC** nebo rovnocenný typ.

1. Vypněte motor a počkejte, dokud se všechny pohyblivé součásti nezastaví.
2. Odpojte koncovku zapalovací svíčky.
3. Vyčistěte okolí zapalovací svíčky.
4. Vytáhněte svíčku z hlavy válce.

   Důležité: Prasklou, zanesenou nebo znečištěnou svíčku vyměňte. Nečistěte elektrody, protože nečistoty pronikající do válce by mohly poškodit motor.
5. Mezeru mezi elektrodami svíčky nastavte na 0,76 mm (Obrázek 31).

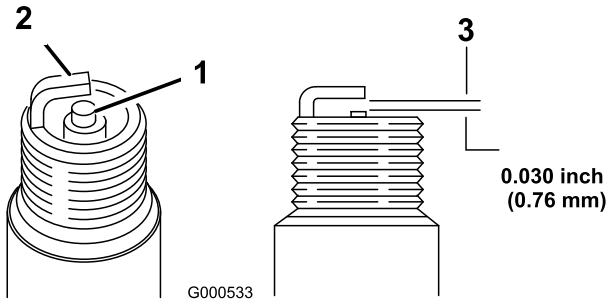

Obrázek 31

1. Vnější elektroda
2. Středová elektroda
3. Vzduchová mezera (bez měřítka)

6. Namontujte zapalovací svíčku a nasaďte těsnění.
7. Utáhněte zapalovací svíčku na 20 Nm.
8. Připojte koncovku zapalovací svíčky ke svíčce.

Výměna žacího nože

Servisní interval: Každý rok

Důležité: ***Pro správné namontování žacího nože budete potřebovat momentový klíč.*** **Pokud nemáte momentový klíč nebo si provedením montáže nejste jistí, kontaktujte autorizované servisní středisko.**

Po každém spotřebování paliva zkontrolujte žací nůž. Je-li žací nůž poškozený nebo prasklý, okamžitě jej vyměňte. Je-li ostří žacího nože tupé nebo poškozené, nechte je nabrousit nebo je vyměňte.

⚠ DŮLEŽITÉ UPOZORNĚNÍ

Žací nůž je ostrý; při styku s ním může dojít k vážnému poranění.

- **Odpojte koncovku zapalovací svíčky.**
- **Při manipulaci se žacím nožem používejte rukavice.**

1. Odpojte koncovku zapalovací svíčky. Viz Příprava na údržbu (strana 13).
2. Stroj naklánějte na stranu vždy tak, aby měrka oleje byla dole.
3. K zajištění žacího nože použijte dřevěný špalek.
4. Odmontujte nůž (otočte šroub nože proti směru hodinových ručiček) a nechte si veškerý instalační spojovací materiál.
5. Nainstalujte nový žací nůž (otočte šroub nože ve směru hodinových ručiček) a veškerý montážní materiál (Obrázek 32).

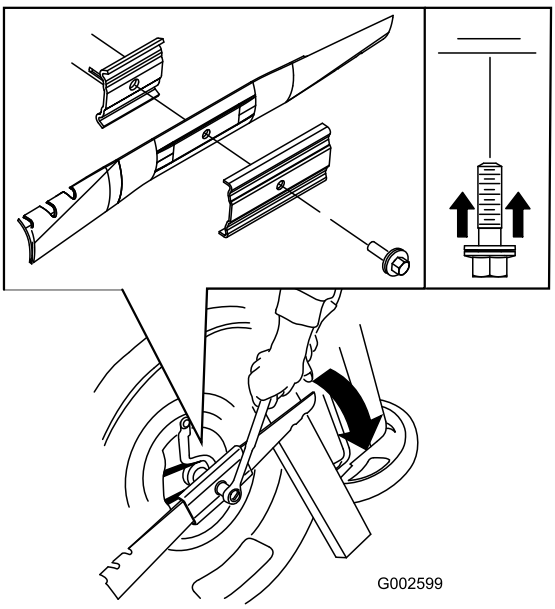

Obrázek 32

Důležité: Zakřivené konce žacího nože musí směřovat ke krytu stroje.

6. **Pomocí momentového klíče utáhněte šroub žacího nože utahovacím momentem 82 Nm.**

   Důležité: Při použití momentu 82 Nm je šroub pevně utažen. Zajistěte žací nůž dřevěným špalkem a utahovákem nebo klíčem šroub pevně utáhněte. Přetáhnout šroub je velmi obtížné.

Seřízení lanka ručního pohonu

Při každé instalaci nového lanka ručního pohonu nebo v případě, že lanko ručního pohonu není seřízeno, proveďte jeho seřízení.

1. Povolte upevňovací matici lanka (Obrázek 33).

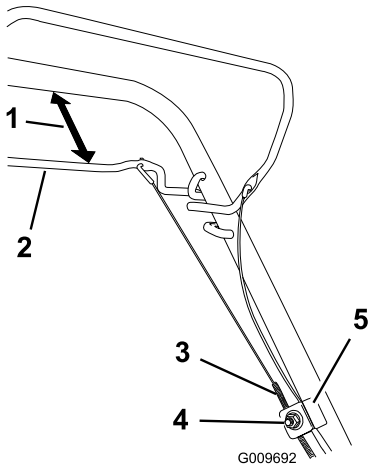

Obrázek 33

1. 25 až 38 mm
2. Tyč ručního pohonu
3. Plášť lanka
4. Upevňovací matice lanka
5. Držák kabelu

2. Přidržte tyč ručního pohonu ve vzdálenosti 25 až 38 mm od rukojeti (Obrázek 33).
3. Zatáhněte za plášť kabelu směrem dolů (ke stroji) tak, aby byl kabel napnutý (Obrázek 33).
4. Utáhněte upevňovací matici.
5. Uvolněte tyč ručního pohonu a ujistěte se, že lanko je volné.

   Poznámka: Je-li tyč ručního pohonu uvolněná, musí být kabel volný; jinak se stroj může pomalu pohybovat, i když je tyč odpojená.

Čištění spodní části stroje

Servisní interval: Po každém použití

⚠ DŮLEŽITÉ UPOZORNĚNÍ

Zpod sekačky se může uvolňovat materiál.

- **Používejte ochranné brýle.**
- **Je-li spuštěný motor, neopouštějte provozní pozici (za rukojetí).**
- **Nedovolte, aby v blízkosti sekačky kdokoli stál.**

1. S motorem spuštěným na rovném dlážděném povrchu stříkejte proud vody před **pravé** zadní kolo (Obrázek 34).

   Voda bude stříkat do prostoru, kde se pohybuje žací nůž, a odstraňovat zbytky trávy.

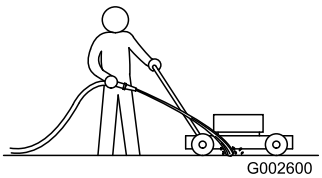

Obrázek 34

2. Jakmile přestanou vypadávat zbytky rozsekané trávy, zastavte vodu a přesuňte stroj na suché místo.
3. Nastartujte na několik minut motor, aby mohla vyschnout spodní strana krytu a nedocházelo ke vzniku koroze.

Uskladnění

Stroj uskladněte na chladném, čistém, suchém místě.

Příprava stroje k uskladnění

⚠ DŮLEŽITÉ UPOZORNĚNÍ

Výpary paliva mohou explodovat.

- **Neskladujte palivo po dobu delší než 30 dnů.**
- **Neskladujte sekačku v uzavřeném prostoru poblíž otevřeného ohně.**
- **Před uskladněním sekačky nechte vychladnout motor.**

1. Při posledním tankování v roce přidejte do paliva stabilizátor, jak doporučuje výrobce motoru.
2. Veškeré nespotřebované palivo řádně zlikvidujte. Proveďte jeho recyklaci v souladu s místními předpisy nebo je použijte ve svém automobilu.

   Poznámka: Staré palivo v palivové nádrži je hlavní příčinou obtížného startování. Neskladujte palivo bez stabilizátoru déle než 30 dnů a palivo se stabilizátorem déle než 90 dnů.
3. Nechte stroj běžet, dokud se palivo nespotřebuje a motor se nezastaví.
4. Nastartujte znovu motor.
5. Nechte motor běžet, dokud se nezastaví. Jakmile motor nejde nastartovat, je dostatečně suchý.
6. Odpojte koncovku zapalovací svíčky.
7. Vymontujte svíčku, do otvoru pro svíčku nalijte 30 ml oleje a několikrát **pomalu** zatáhněte za lanko startéru, aby se olej rozmístil po celém válci a v období mimo sezónu tak ve válci nevznikala koroze.
8. Namontujte volně zapalovací svíčku.
9. Utáhněte všechny matice a šrouby.

Složení rukojeti

⚠ DŮLEŽITÉ UPOZORNĚNÍ

Nesprávným složením a rozložením rukojeti se mohou poškodit kabely, což může způsobit nebezpečí při provozu.

- **Při skládání nebo rozkládání rukojeti nepoškoďte kabely.**
- **Je-li poškozený kabel, kontaktujte autorizované servisní středisko.**

1. Povolte knoflíky rukojeti tak, aby se rukojeť volně pohybovala (Obrázek 35).

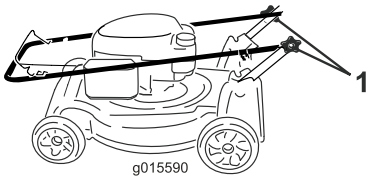

Obrázek 35

1. Knoflík rukojeti (2)

2. Sklopte rukojeť dopředu podle obrázku Obrázek 35.

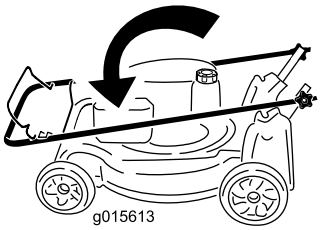

Obrázek 36

Použití stroje po uskladnění

1. Zkontrolujte a dotáhněte všechny upevňovací prvky.
2. Demontujte zapalovací svíčku a pomocí startéru rychle protáčejte motor, aby se odstranil přebytečný olej z válce.
3. Namontujte zapalovací svíčku a utáhněte ji momentovým klíčem na 20 Nm.
4. Proveďte veškeré požadované postupy údržby; viz Příprava na údržbu (strana 13).
5. Zkontrolujte hladinu oleje motoru; viz Kontrola hladiny motorového oleje (strana 9).
6. Palivovou nádrž naplňte čerstvým palivem, viz Doplňování paliva do nádrže (strana 8).
7. Připojte kabel k zapalovací svíčce.

Poznámky:

Mezinárodní seznam distributorů

Distributor:	Země:	Tel. číslo:	Distributor:	Země:	Tel. číslo:
Agrolanc Kft	Maďarsko	36 27 539 640	Maquiver S.A.	Kolumbie	57 1 236 4079
Balama Prima Engineering Equip.	Hongkong	852 2155 2163	Maruyama Mfg. Co. Inc.	Japonsko	81 3 3252 2285
B-Ray Corporation	Jižní Korea	82 32 551 2076	Mountfield a.s.	Česká republika	420 255 704 220
Casco Sales Company	Portoriko	787 788 8383	Mountfield a.s.	Slovensko	420 255 704 220
Ceres S.A.	Kostarika	506 239 1138	Munditol S.A.	Argentina	54 11 4 821 9999
CSSC Turf Equipment (pvt) Ltd.	Srí Lanka	94 11 2746100	Norma Garden	Rusko	7 495 411 61 20
Cyril Johnston & Co.	Severní Irsko	44 2890 813 121	Oslinger Turf Equipment SA	Ekvádor	593 4 239 6970
Cyril Johnston & Co.	Irská republika	44 2890 813 121	Oy Hako Ground and Garden Ab	Finsko	358 987 00733
Equiver	Mexiko	52 55 539 95444	Parkland Products Ltd.	Nový Zéland	64 3 34 93760
Femco S.A.	Guatemala	502 442 3277	Perfetto	Polsko	48 61 8 208 416
ForGarder OU	Estonsko	372 384 6060	Pratoverde SRL.	Itálie	39 049 9128 128
G.Y.K. Company Ltd.	Japonsko	81 726 325 861	Prochaska & Cie	Rakousko	43 1 278 5100
Geomechaniki of Athens	Řecko	30 10 935 0054	RT Cohen 2004 Ltd.	Izrael	972 986 17979
Golf international Turizm	Turecko	90 216 336 5993	Riversa	Španělsko	34 9 52 83 7500
Guandong Golden Star	Čína	86 20 876 51338	Lely Turfcare	Dánsko	45 66 109 200
Hako Ground and Garden	Švédsko	46 35 10 0000	Solvert S.A.S.	Francie	33 1 30 81 77 00
Hako Ground and Garden	Norsko	47 22 90 7760	Spypros Stavrinides Limited	Kypr	357 22 434131
Hayter Limited (U.K.)	Spojené království	44 1279 723 444	Surge Systems India Limited	Indie	91 1 292299901
Hydroturf Int. Co Dubai	Spojené arabské emiráty	97 14 347 9479	T-Markt Logistics Ltd.	Maďarsko	36 26 525 500
Hydroturf Egypt LLC	Egypt	202 519 4308	Toro Australia	Austrálie	61 3 9580 7355
Irrimac	Portugalsko	351 21 238 8260	Toro Europe NV	Belgie	32 14 562 960
Irrigation Products Int'l Pvt Ltd.	Indie	0091 44 2449 4387	Valtech	Maroko	212 5 3766 3636
Jean Heybroek b.v.	Nizozemí	31 30 639 4611	Victus Emak	Polsko	48 61 823 8369

Zásady ochrany osobních údajů pro Evropu

Společnost Toro
Toro Warranty Company (Toro) při shromažďování informací respektuje vaše soukromí. Abychom mohli zpracovat vaše reklamace ze záruky a kontaktovat vás v případě stahování produktu z trhu, prosíme vás, abyste nám sdělili některé své osobní údaje, ať už přímo nebo u vašeho místního distributora společnosti Toro.

Systém záruk společnosti Toro je sídlí na serverech nacházejících se v USA, kde se mohou zákony o ochraně soukromí lišit od těch ve vaší zemi.

POSKYTNUTÍM OSOBNÍCH ÚDAJŮ SOUHLASÍTE SE ZPRACOVÁNÍM VAŠICH OSOBNÍCH INFORMACÍ TAK, JAK JE POPSÁNO V TĚCHTO ZÁSADÁCH OCHRANY SOUKROMÍ.

Způsob používání informací ve společnosti Toro
Společnost Toro může využít vaše osobní informace ke zpracování reklamací ze záruky a ke kontaktování vás v případě stahování produktu z trhu. Společnost Toto může sdílet vaše informace s pobočkami, distributory nebo ostatními obchodními partnery společnosti v souvislosti s kteroukoliv z těchto činností. Vaše osobní informace nebudeme prodávat žádné další společnosti. Vyhrazujeme si právo zveřejnit osobní údaje za účelem dosažení souladu s platnými zákony a se žádostí příslušných orgánů k řádnému provozování našich systémů, nebo pro ochranu vlastní i dalších uživatelů.

Uchovávání vašich osobních údajů
Osobní údaje uchováváme pouze do té doby, dokud je potřebujeme pro účely, pro které byly původně shromážděny, nebo pro jiné legitimní účely (například dodržení předpisů), případně do doby vyžadované příslušným zákonem.

Závazek společnosti Toro ohledně bezpečnosti vašich osobních údajů
Činíme vhodná opatření s cílem chránit bezpečnost vašich osobních údajů. Také podnikáme kroky pro to, abychom udrželi jejich přesnost a aktuálnost.

Přístup k vašim osobním údajům a jejich oprava
Pokud si přejete zkontrolovat nebo opravit své osobní údaje, kontaktujte nás prosím e-mailem na adrese legal@toro.com.

Australský zákon na ochranu spotřebitelů

Australští zákazníci naleznou podrobné informace o australském zákoně na ochranu spotřebitelů uvnitř balení nebo u místního distributora společnosti Toro.

Záruka Toro a Počáteční záruka Toro GTS

Podmínky a výrobky, na které se záruka vztahuje

Společnost Toro Company a její dceřiná společnost Toro Warranty Company poskytují na základě vzájemné dohody příslib původnímu kupujícímu[1], že zajistí opravu níže uvedeného výrobku Toro, pokud se u něho vyskytnou vady související s materiály či zpracováním nebo pokud motor, na který se vztahuje záruka Toro GTS (zaručené spouštění), nebude možno spustit prvním nebo druhým zatažením za spouštěč, a to za předpokladu, že bude prováděna pravidelná údržba podle požadavků uvedených v *Návodu k obsluze*.

Následující časová období se uplatňují od data koupě:

Výrobky	**Záruční lhůta**
Sekačky s pojezdem	
• Litinový kryt	5 let domácího použití[2] 90 dní komerčního použití
• Motor	5letá záruka GTS, Domácí použití[3]
• Baterie	2 roky
• Ocelový kryt	2 roky domácího použití[2] 30 dnů komerčního použití
• Motor	2letá záruka GTS, Domácí použití[3]
Sekačky TimeMaster	3 roky domácího použití[2] 90 dní komerčního použití
• Motor	3letá záruka GTS, Domácí použití[3]
• Baterie	2 roky
Elektrické ruční nástroje a sekačky s pojezdem	2 roky domácího použití[2] Bez záruky pro komerční účely
Sněhové frézy	
• Jednostupňový	2 roky domácího použití[2] 45 dnů komerčního použití
• Motor	2letá záruka GTS, Domácí použití[3]
• Dvoustupňový	3 roky domácího použití[2] 45 dní komerčního použití
• Skluz, vychylovací plech skluzu a kryt skříně oběžného kola	Po celou dobu životnosti (pouze pro původního vlastníka)[5]
Elektrické sněhové frézy	2 roky domácího použití[2] Bez záruky pro komerční účely
Všechny jednotky se sedačkou uvedené níže	
• Motor	Viz záruka výrobce motoru[4]
• Baterie	2 roky Domácí použití[2]
• Příslušenství	2 roky domácího použití[2]
Zahradní traktory řady DH	2 roky domácího použití[2] 30 dnů komerčního použití
Zahradní traktory řady XLS	3 roky domácího použití[2] 30 dnů komerčního použití
Řada TimeCutter	3 roky domácího použití[2] 30 dnů komerčního použití
Sekačky TITAN	3 roky nebo 240 hodin[5]
• Kostra	Po celou dobu životnosti (pouze pro původního vlastníka)[6]

[1]Původní vlastník je osoba, která produkt značky Toro zakoupila jako první majitel.

[2]Domácími účely se myslí použití výrobku na pozemku vašeho bydliště. Použití na více než jednom místě se považuje za komerční použití a na to se vztahuje komerční záruka.

[3]Počáteční záruka Toro GTS se nevztahuje na výrobky, které se používají ke komerčním účelům.

[4]Některé motory použité u produktů Toro podléhají záruce výrobce motoru.

[5]Cokoli nastane jako první.

[6]Doživotní záruka na kostru – pokud hlavní kostra, sestávající se ze svařovaných částí, které tvoří draka, ke kterému jsou ostatní části, jako např. motor, přimontovány, během normálního provozu praskne nebo se rozbije, bude dle uvážení společnosti Toro buď opravena, nebo vyměněna, a to v rámci záruky bezplatně (bezplatnost se týká dílů i práce). Závada kostry z důvodu nesprávného použití nebo špatného zacházení, stejně jako závady či vyžadované opravy z důvodu rzi či koroze, nejsou kryty zárukou.

Uplatnění záruky může být odepřeno v případě odpojeného či změněného měřáku motohodin nebo pokud měřák nese známky nedovolené manipulace.

Povinnosti vlastníka

Údržbu výrobku Toro musíte provádět v souladu s postupy údržby popsanými v *Uživatelské příručce*. Tuto údržbu, ať již vlastními silami nebo prostřednictvím prodejce, hradí majitel výrobku.

Pokyny pro poskytnutí záruční opravy

Domníváte-li se, že výrobek Toro vykazuje materiálovou vadu nebo chybné dílenské zpracování, postupujte podle následujících pokynů:

1. Opravu výrobku sjednejte s prodejcem, od kterého jste jej zakoupili. Pokud z jakéhokoli důvodu není možné prodejce kontaktovat, můžete se spojit s jakýmkoli autorizovaným distributorem Toro. Viz přiložený seznam distributorů.
2. Do servisního střediska prodejce přineste výrobek a doklad o zakoupení (účtenku). Nejste-li z jakéhokoliv důvodu spokojeni s řešením servisního střediska nebo s poskytnutou podporou, kontaktujte nás na adrese:

   Toro Customer Care Department, RLC Division
   Toro Warranty Company
   8111 Lyndale Avenue South
   Bloomington, MN 55420-1196
   001–952–948–4707

Součásti a úkony, na které se nevztahuje záruka

Kromě zvláštní záruky na emisní systém a záruky na motor u některých produktů neexistuje žádná další výslovná záruka. Tato zvláštní záruka nepokrývá následující:

- náklady spojené s běžnou údržbou či náklady na součásti, materiály a úkony jako například filtry, palivo, maziva, výměny oleje, zapalovací svíčky, vzduchové filtry, ostření žacích nožů, výměna opotřebených žacích nožů a seřízení brzdy a spojky,
- součásti poškozené v důsledku běžného opotřebení,
- jakýkoliv výrobek nebo díl, který byl změněn, nesprávně použit nebo zanedbán a vyžaduje výměnu nebo opravu v důsledku nehod nebo nedostatku řádné údržby,
- poplatky za vyzvednutí a doručení,
- opravy nebo pokusy o opravu provedené jiným subjektem než je autorizované servisní středisko společnosti Toro,
- opravy nezbytné v důsledku nepoužívání doporučeného paliva (podrobnosti viz *Provozní příručka*)
  - odstranění nečistot z palivového systému,
  - použití starého paliva (starší než měsíc) nebo paliva obsahujícího více než 10 % etanolu nebo 15 % MTBE,
  - nevypuštění palivového systému před obdobím, kdy nebude zařízení používáno déle než jeden měsíc,
- opravy nebo seřízení za účelem odstranění počátečních obtíží majících následující příčiny:
  - nedodržení správných postupů údržby nebo nepoužívání doporučeného paliva,
  - náraz rotační sekačky na tvrdý předmět,
- Zvláštní provozní podmínky, při kterých může spouštění motoru vyžadovat více než dvě zatažení za spouštěcí lanko:
  - první spouštění po delší době nepoužívání (trvající déle než tři měsíce) nebo po sezónním uskladnění,
  - spouštění při nízkých teplotách, například na začátku jara nebo na konci podzimu,
  - nesprávný postup při spouštění – pokud při spouštění zařízení dojde k potížím, nahlédněte do *Provozní příručky* a ověřte, že při spouštění postupujete správným způsobem. Tímto postupem si můžete ušetřit zbytečnou návštěvu autorizovaného servisního střediska společnosti Toro.

Obecné podmínky

Práva kupujícího jsou definována národními zákony příslušné země. Tato záruka žádným způsobem neomezuje práva kupujícího definovaná národními zákony.