Form No. 3388-707 Rev A

Tondeuse sans fil e-Cycler de 51 cm (20 pouces)

N° de modèle 20360—N° de série 315000001 et suivants

Manuel de l'utilisateur

CONSIGNES DE SÉCURITÉ IMPORTANTES

⚠ ATTENTION

CALIFORNIE
Proposition 65 - Avertissement

Ce produit contient une ou des substances chimiques considérées par l'état de Californie comme capables de provoquer des cancers, des anomalies congénitales ou d'autres troubles de la reproduction.

L'utilisation d'un appareil électrique exige de prendre certaines précautions élémentaires, notamment :

ATTENTION

LISEZ TOUTES LES INSTRUCTIONS AVANT D'UTILISER CETTE MACHINE

CONSERVEZ CES INSTRUCTIONS

Respectez ces consignes de sécurité pour réduire le risque d'incendie, d'électrocution ou de blessures.

Cette machine est conforme ou supérieure aux normes de sécurité de la CPSC relatives aux lames pour tondeuses autotractées et aux spécifications de la norme B71.1 de l'American National Standards Institute en vigueur au moment de la production. Elle peut cependant occasionner des accidents si elle n'est pas utilisée ou entretenue correctement. Pour réduire les risques d'accidents et de blessures, respectez les consignes de sécurité qui suivent. Tenez toujours compte des mises en garde signalées par le symbole de sécurité ⚠ et la mention PRUDENCE, ATTENTION ou DANGER. Ne pas respecter ces instructions, c'est risquer de vous blesser. ATTENTION : Pour réduire le risque d'incendie, d'électrocution ou de blessures, respectez toujours ces consignes de sécurité quand vous utilisez une tondeuse à gazon électrique.

CONSERVEZ CES INSTRUCTIONS

Consignes de sécurité

Cette machine peut sectionner les mains ou les pieds et projeter des objets. Respectez toujours toutes les consignes de sécurité pour éviter des blessures graves ou mortelles.

Cette machine est conçue pour couper et déchiqueter l'herbe ou pour la ramasser si elle est équipée d'un bac à herbe. Tout autre usage peut s'avérer dangereux pour l'utilisateur ou les personnes à proximité.

Consignes générales d'utilisation

- Lisez attentivement ce manuel avant d'utiliser la machine. Familiarisez-vous avec les commandes et l'utilisation de la machine. N'autorisez jamais les enfants de moins de 16 ans à utiliser la machine. N'autorisez jamais aucun adulte à utiliser la machine sans instructions adéquates.
- L'utilisateur de la machine doit tenir tout le monde à l'écart de la zone de travail, en particulier les enfants et les animaux domestiques. L'utilisateur est responsable des accidents et dommages causés aux autres personnes et à leurs possessions.
- Examinez attentivement la surface sur laquelle la machine va être utilisée et enlevez les branches, pierres et autres débris qui pourraient être ramassés et éjectés par la machine. Prenez garde aux obstacles lorsque vous utilisez la tondeuse. Les objets heurtés par la lame peuvent infliger de graves blessures.
- Portez un pantalon et des chaussures solides. N'utilisez pas la machine chaussé de sandales, pieds nus, ne portez pas de bijoux ou de vêtements amples. Portez des gants en caoutchouc et des chaussures pour travailler à l'extérieur.
- Laissez toujours en place les protections, les capots, les dispositifs de sécurité, le bac à herbe ou l'éjecteur latéral optionnel. Réparez ou remplacez les pièces endommagées, y compris les autocollants. N'enlevez et ne modifiez jamais les dispositifs de sécurité. Vérifiez régulièrement qu'ils fonctionnent correctement.
- Le moteur et la lame sont conçus pour s'arrêter dans les 3 secondes suivant le relâchement de la barre de commande. Vérifiez que la barre de commande fonctionne correctement avant chaque utilisation de la machine. Si la lame ne s'arrête pas en 3 secondes ou si vous entendez un frottement ou un raclement de métal contre métal lorsque vous relâchez la barre de commande, contactez un réparateur Toro agréé pour faire remplacer ou régler le frein de lame et la fonction « Marche/arrêt ».
- Avant d'utiliser la machine, vérifiez toujours si les lames, les fixations des lames et l'ensemble de coupe ne sont pas usés ou endommagés. Remplacez les fixations et les lames usées ou endommagées par paires pour ne pas modifier l'équilibre.
- Utilisez uniquement les accessoires et outils spécialement prévus pour cette machine. L'utilisation d'accessoires ou d'outils non prévus pour ce produit peut accroître les risques de blessures. Reportez-vous aux instructions concernant l'utilisation et le montage corrects d'accessoires.

Consignes de sécurité

- N'insérez pas la clé dans la prise avant d'être prêt à tondre.
- N'utilisez pas la machine dans une atmosphère gazeuse ou explosive. Les étincelles produites par le

© 2014—The Toro® Company
8111 Lyndale Avenue South
Bloomington, MN 55420

Enregistrez votre produit à www.Toro.com.

Traduction du texte d'origine (FR)
Imprimé aux États-Unis
Tous droits réservés

3388-707 A

fonctionnement normal du moteur pourrait enflammer les vapeurs.

- Mettez le moteur en marche prudemment en vous conformant aux instructions et en évitant d'approcher les pieds de la lame.
- Utilisez le bon appareil pour le travail à effectuer – Utilisez la machine exclusivement pour l'usage auquel elle est destinée.
- Restez vigilant – Regardez où vous allez et ce que vous faites. N'utilisez pas la machine si vous êtes fatigué(e) ou sous l'emprise de l'alcool, de drogues ou de médicaments.
- Montrez-vous vigilant et coupez le moteur de la machine si des enfants pénètrent dans la zone de travail.
- Redoublez de prudence à l'approche de tournants sans visibilité, de buissons, d'arbres ou d'autres objets susceptibles de masquer la vue.
- Ne tondez pas à proximité de fortes dénivellations, de fossés ou de berges. Vous pourriez glisser ou perdre l'équilibre.
- Évitez les environnements dangereux. N'utilisez jamais la machine sur de l'herbe ou dans des endroits humides. N'utilisez pas la machine sous la pluie.
- Veillez toujours à maintenir votre équilibre. Tenez fermement le guidon et avancez à une allure normale, ne courrez pas. Tondez uniquement à la lumière du jour ou avec un bon éclairage artificiel.
- Travaillez transversalement à la pente, jamais vers le haut ou vers le bas. Soyez extrêmement prudent lorsque vous changez de direction sur un terrain en pente. Ne tondez pas de pentes trop raides. Portez des chaussures à semelles antidérapantes pour travailler sur les pentes.
- Ne travaillez pas trop loin devant vous – Gardez toujours les pieds bien posés à terre et faites en sorte de ne pas perdre l'équilibre.
- Ne faites pas forcer la machine. Son fonctionnement et sa sécurité sont optimaux à la vitesse pour laquelle elle a été conçue.
- Portez toujours des lunettes de sécurité ou une protection oculaire quand vous travaillez pour protéger vos yeux des objets pouvant être projetés par la machine. Les lunettes de vues ordinaires ne sont pas des lunettes de sécurité.
- Portez toujours un masque antipoussières agréé si vous utilisez la machine dans une atmosphère très poussiéreuse.
- N'approchez pas le visage, les mains ou les pieds du carter de la machine ni de la lame quand le moteur est en marche. La lame peut vous blesser aux mains et aux pieds. Restez derrière le guidon jusqu'à l'arrêt complet du moteur.
- Ne dirigez jamais l'éjection vers qui que ce soit. N'éjectez pas l'herbe coupée contre un mur ou un obstacle. Elle pourrait être renvoyée vers vous. Arrêtez la lame quand vous passez sur du gravier.
- Soyez extrêmement prudent en marche arrière ou quand vous tirez la machine vers vous. Avant et pendant la marche arrière, vérifiez toujours que la voie est libre juste derrière la machine et sur sa trajectoire.
- Les lames continuent de tourner pendant quelques secondes après le relâchement de la barre de commande; pour cette raison, restez derrière le guidon jusqu'à l'arrêt complet de toutes les pièces en mouvement.
- Après avoir heurté un obstacle, ou si la machine vibre de manière anormale, coupez le moteur et retirez la clé de la prise. Vérifiez que la machine n'est pas endommagée et effectuez les réparations nécessaires avant de la remettre en marche. Si la machine nécessite une réparation importante ou si vous avez besoin de renseignements, faites appel à un réparateur Toro agréé.
- N'utilisez pas la machine si elle a fait une chute ou a subi un quelconque dommage. Faites les réparations nécessaires avant d'utiliser la machine.
- Coupez le moteur, attendez l'arrêt de toutes les pièces en mouvement et sortez la clé de la prise avant de régler la hauteur de coupe.
- Coupez le moteur avant de pousser la machine hors de la pelouse.
- Coupez le moteur et sortez la clé de la prise avant de retirer le bac à herbe.
- Coupez le moteur avant de quitter la position d'utilisation derrière le guidon. Sortez la clé de la prise avant de laisser la machine sans surveillance.
- Si vous devez soulever la machine pour la transporter, coupez le moteur, restez derrière le guidon jusqu'à l'arrêt complet des pièces en mouvement et sortez la clé de la prise.

Entretien et remisage

- Effectuez uniquement les opérations d'entretien décrites dans ce manuel. Si la machine nécessite une réparation importante ou si vous avez besoin de renseignements, faites appel à un réparateur Toro agréé.
- Avant de nettoyer, contrôler, dépanner ou régler la machine, coupez le moteur et attendez l'arrêt complet de toutes les pièces mobiles. Enlevez la clé de la prise.
- Ne chargez pas la machine sous la pluie ou dans un lieu humide.
- Pour éviter les chocs électriques pendant la charge, réparez ou remplacez immédiatement tout cordon électrique endommagé.

  Remarque : Le chargeur de batterie est seulement nécessaire pour recharger la batterie. Il ne sert pas lors de la tonte.
- Ne malmenez pas le cordon électrique pendant la charge. Ne tirez pas sur le cordon pour le débrancher de la prise. Éloignez le cordon des surfaces chaudes, de la graisse et des arêtes vives.
- Retirez la clé avant de faire l'entretien, de nettoyer ou d'éliminer les débris sur la machine.
- Ne jetez pas la batterie au feu, car les éléments pourraient exploser. Vérifiez si la réglementation locale impose applique des procédures de mise au rebut spéciales.
- N'ouvrez pas et n'endommagez pas la batterie. L'électrolyte est corrosif et peut causer des lésions oculaires et cutanées. Son ingestion peut être toxique.
- Manipulez les batteries avec précaution pour ne pas provoquer de court-circuit (contact simultané avec les bornes positive et négative) au contact de bagues, bracelets et clé. La batterie ou le conducteur peuvent surchauffer et causer des brûlures.
- Pour maintenir la machine en bon état de marche, vérifiez et corrigez fréquemment le couple de serrage des écrous, boulons et vis. Vérifiez que la lame est serrée à un couple de 54 à 68 Nm (40 à 50 pi-lb).
- La lame de la machine doit toujours être bien affûtée. Lors de l'entretien de la lame, reportez-vous à la section consacrée à l'entretien pour connaître les procédures de pose et d'entretien correctes. Utilisez uniquement des lames de rechange identiques.
- Pour réduire les risques d’incendie, débarrassez le moteur des dépôts d’herbe, de feuilles et de saletés.
- Vérifiez fréquemment l'état et l'usure du bac à herbe. Pour garantir votre sécurité, remplacez toujours les bacs usés ou endommagés par des bacs Toro identiques.

- Lorsque vous n'utilisez pas la machine, enlevez la clé et remisez la machine dans un local sec, fermé à clé et hors de la portée des enfants. Laissez refroidir le moteur avant de ranger la machine dans un local fermé.
- Au moment de la production, la machine est conforme aux normes de sécurité en vigueur pour les tondeuses rotatives. Pour garantir un rendement optimal et la sécurité continue de la machine, utilisez toujours des pièces de rechange et accessoires Toro d'origine. Les pièces et accessoires d'autres constructeurs peuvent entraîner la non conformité aux normes de sécurité et l'annulation de la garantie.

CONSERVEZ CES INSTRUCTIONS

Autocollants de sécurité et d'instruction

Important: **Les autocollants de sécurité et d'instruction sont placés près des endroits potentiellement dangereux. Remplacez les autocollants endommagés.**

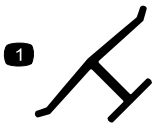

Marque du fabricant

1. Identifie la lame comme pièce d'origine.

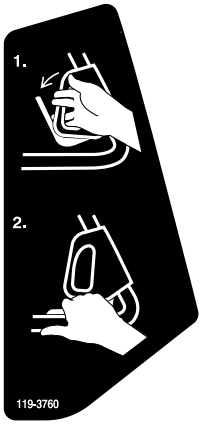

119-3760

1. Éloignez le levier de commande du démarreur
2. Maintenez le levier de commande contre le guidon pour engager les lames.

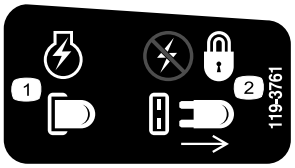

119-3761

1. Clé dans la prise – moteur sous tension
2. Clé hors de la prise – pas d'alimentation, verrouillage



119-3812

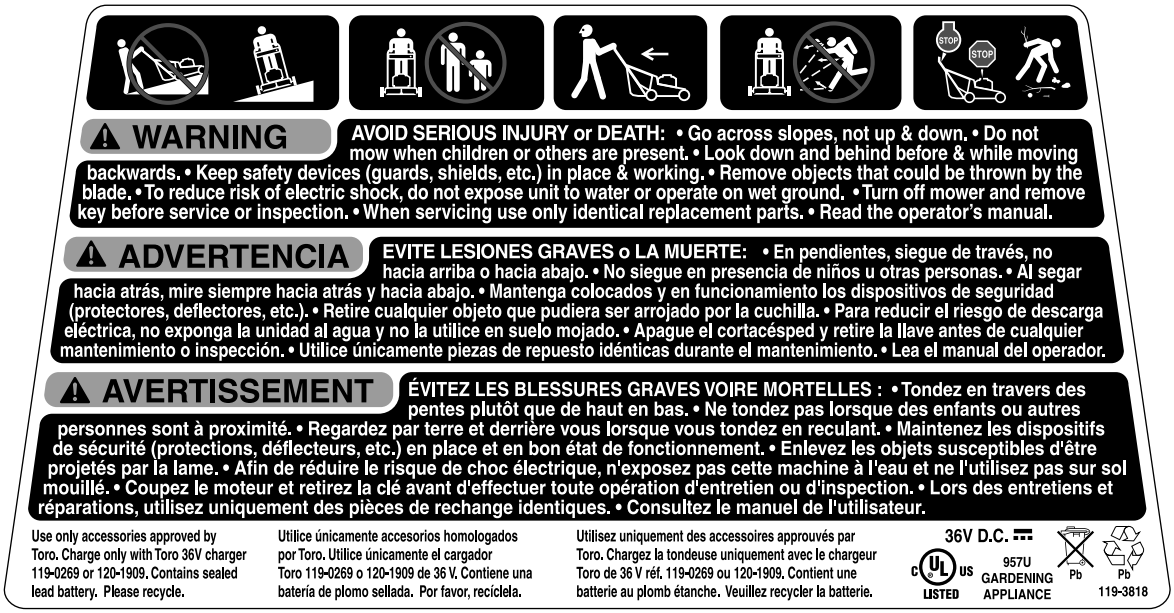

119-3818



119-7023

Mise en service

1

Dépliage du guidon

Aucune pièce requise

Procédure

⚠ PRUDENCE

Vous risquez d'endommager les câbles et de rendre l'utilisation de la machine dangereuse si vous ne pliez ou ne dépliez pas le guidon correctement.

- **Veillez à ne pas endommager les câbles en pliant ou dépliant le guidon.**
- **Si un câble est endommagé, adressez-vous à un dépositaire-réparateur agréé.**

1. Desserrez les boutons du guidon (Figure 1).

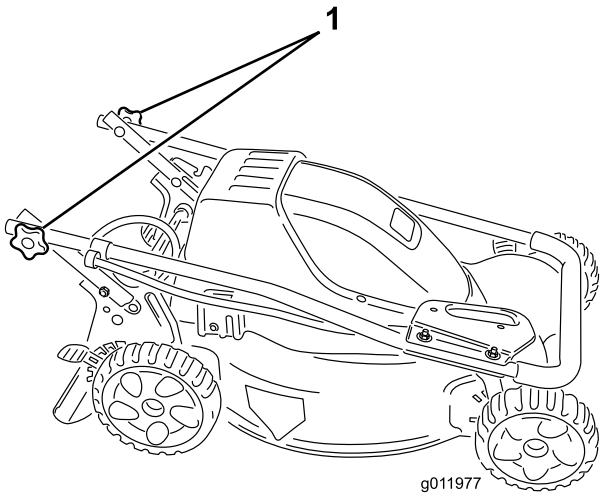

Figure 1

1. Bouton du guidon (2)

2. Placez le guidon en position d'utilisation (Figure 2).

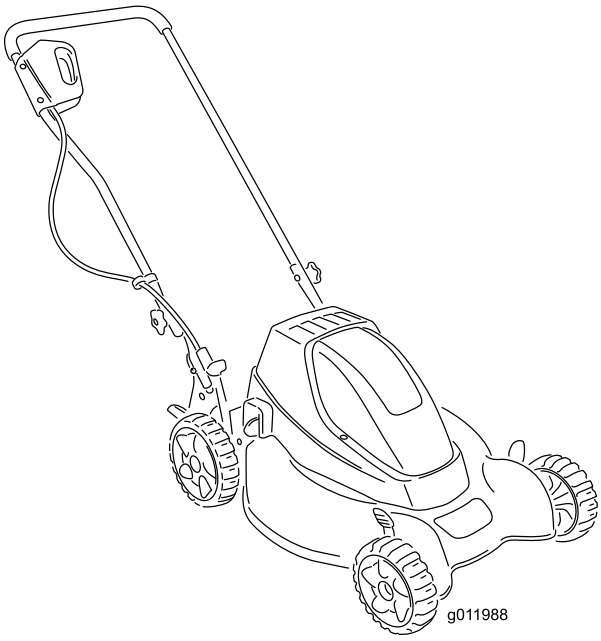

Figure 2

3. Serrez solidement les boutons du guidon à la main.

2

Charge de la batterie

Aucune pièce requise

Procédure

⚠ ATTENTION

Un contact avec l'eau pendant la charge de la batterie ou l'utilisation de la machine peut causer des blessures ou la mort par électrocution.

Ne manipulez pas la fiche du chargeur ou la machine si vous avez les mains mouillées ou les pieds dans l'eau.

Important: **Pour obtenir des performances optimales, utilisez uniquement un chargeur Toro de 36 V (réf. 119-0269 ou 120-1909).**

La charge d'une batterie à plat demande de 12 à 16 heures. Chargez la batterie au maximum avant la première tonte de la saison, puis après chaque utilisation et avant le remisage en fin de saison. La durée de vie de la batterie est réduite si la batterie n'est pas rechargée après chaque utilisation. Chargez la batterie même après seulement quelques minutes d'utilisation.

Remarque: La batterie est chargée en usine. Toutefois, avant d'utiliser la machine pour la première fois, chargez la batterie et vérifiez qu'elle est chargée au maximum avant l'utilisation.

Pour chargez la batterie, procédez comme suit :

Important: **Chargez toujours la batterie dans un endroit sec à l'abri des intempéries. N'approchez jamais la machine de l'eau et de substances inflammables.**

1. Si la clé est dans la prise, sortez-la (Figure 3).

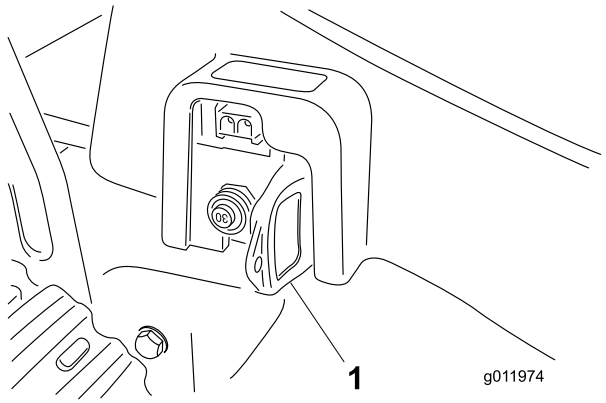

Figure 3

1. Clé (à retirer avant de charger la batterie)

⚠ ATTENTION

Le câble du chargeur de batterie peut être endommagé et causer un choc électrique ou un incendie.

Examinez soigneusement le câble du chargeur avant de charger la batterie. Si le câble est endommagé, ne chargez pas la batterie. Réparez ou remplacez immédiatement le câble d'alimentation s'il est endommagé. Adressez-vous à un réparateur agréé.

2. Branchez le câble du chargeur dans la prise de charge (Figure 4) et branchez l'autre extrémité à une prise standard de 120 V.

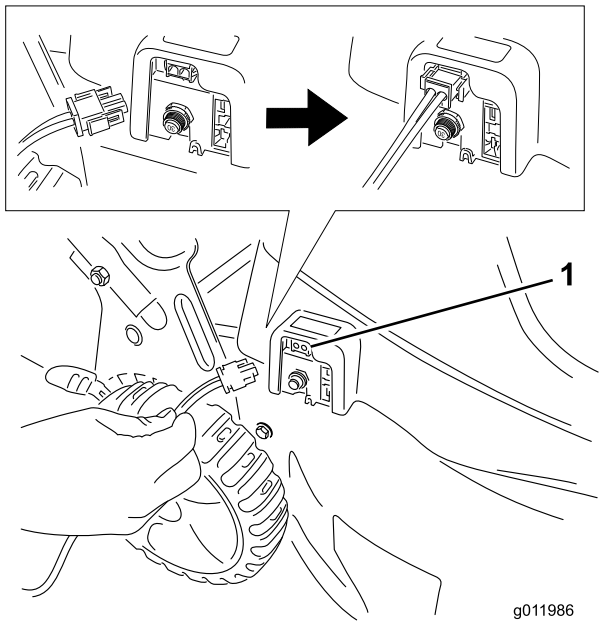

Figure 4

1. Prise de charge

Remarque: Le chargeur de batterie est doté d'une diode bicolore qui indique les états de charge suivants :

- Si la diode est rouge, cela signifie que le chargeur est en train de charger la batterie.
- Si la diode est verte, cela signifie que la batterie est chargée au maximum ou que le chargeur applique une charge lente à la batterie pour entretenir la charge.

3. Chargez la batterie pendant au moins 16 heures.
4. Débranchez le câble du chargeur de la prise murale et la prise de charge de la machine.

Remarque: Ne tirez pas directement sur le câble du chargeur pour le débrancher, mais en tenant la prise, pas le câble.

Important: Cette machine est équipée d'un chargeur de batterie qui contrôle l'état de charge de la batterie et la recharge au besoin. Débranchez le chargeur après 24 heures de charge, cependant vous pouvez le laisser branché à la machine sans que cela présente un risque pour le système. Pendant les mois d'hiver, vous pouvez débrancher et remiser la machine pour une période maximale de trois mois si la batterie est chargée au maximum et si la machine est rangée dans un local frais et sec.

3

Montage du bac à herbe

Aucune pièce requise

Procédure

1. Glissez le bac sur l'armature, comme montré à la Figure 5.

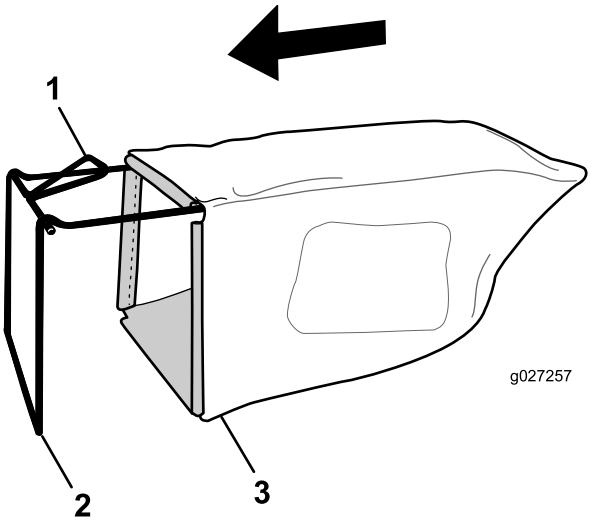

Figure 5

1. Poignée
2. Armature
3. Bac à herbe

Remarque: Ne passez pas le bac par dessus la poignée (Figure 5).

2. Accrochez la glissière inférieure du bac au bas de l'armature (Figure 6).

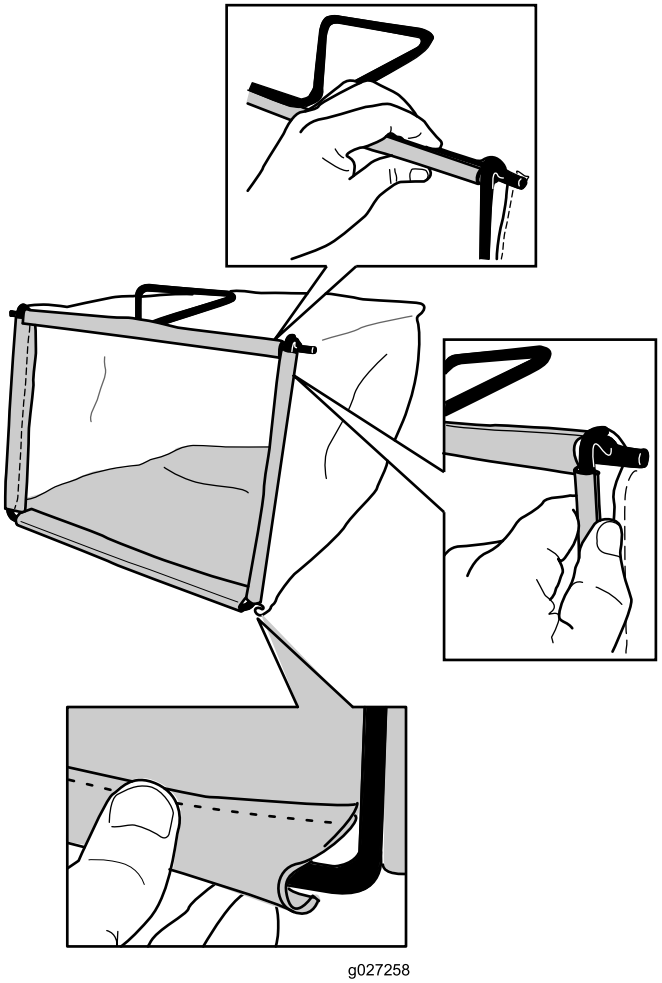

Figure 6

3. Accrochez la glissière supérieure et les glissières latérales du bac au sommet et sur les côtés de l'armature respectivement (Figure 6).

Utilisation

Avant chaque utilisation de la machine, vérifiez que la barre de commande fonctionne correctement. Lorsque vous relâchez la barre de commande, la lame et le moteur doivent s'arrêter. Si ce n'est pas le cas, consultez un dépositaire-réparateur agréé.

Utilisation de la clé

La machine ne peut fonctionner que si la clé est complètement enfoncée dans la prise (Figure 5). Pour éviter tout démarrage accidentel ou utilisation non autorisée de la machine, enlevez toujours la clé de la prise avant de laisser la machine sans surveillance. Rangez la clé hors de portée des enfants.

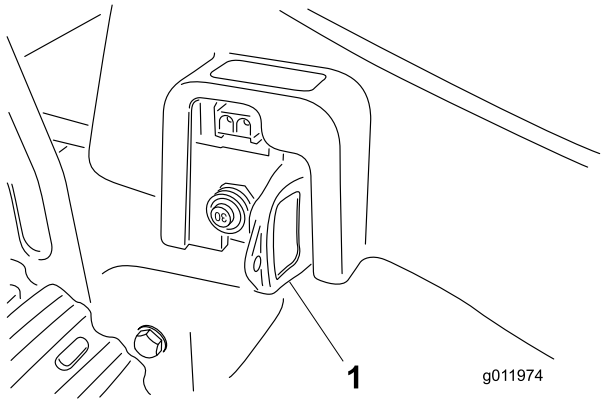

Figure 7

1. Clé

Démarrage de la machine

1. Poussez la machine sur une surface plate bétonnée ou revêtue.

   Remarque: La machine peut se boucher si vous la démarrez dans de l'herbe épaisse.

2. Insérez la clé au fond de la prise (Figure 7).
3. Introduisez deux doigts dans l'ouverture du démarreur et poussez le levier de commande vers le guidon (Figure 6).

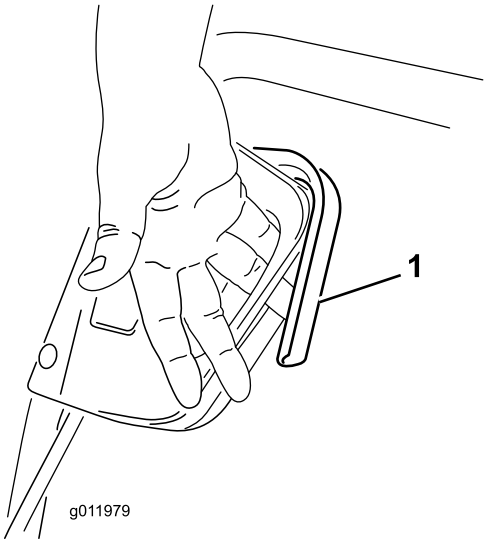

Figure 8

1. Levier de commande

4. Serrez le levier de commande contre le guidon (Figure 9).

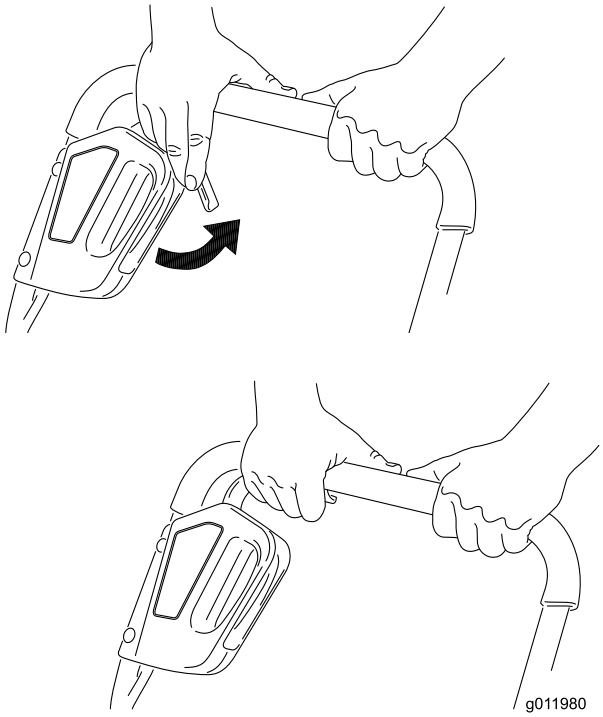

Figure 9

Remarque: Laissez la machine en marche quand vous changez de direction. Arrêter la machine avant de changer de direction n'économise pas la batterie.

Arrêt de la machine

1. Relâchez le levier de commande.

⚠ ATTENTION

La machine est opérationnelle quand la clé se trouve dans la prise. Un démarrage accidentel peut vous blesser gravement ou blesser des personnes à proximité.

Enlevez toujours la clé de la prise si vous laissez la machine sans surveillance, ne serait-ce qu'un instant.

2. Retirez la clé de la prise si la machine est laissée sans surveillance pendant une durée prolongée.

Remarque: Rangez la clé en lieu sûr, hors de portée des enfants.

3. Chargez la batterie.

Important: Chargez toujours la batterie immédiatement après l'utilisation de la machine. La durée de service de la batterie est réduite si vous ne la rechargez pas après chaque utilisation. Voir 2 Charge de la batterie (page 5).

Réglage de la hauteur de coupe

⚠ ATTENTION

Pendant le réglage de la hauteur de coupe, vous risquez de toucher la lame en mouvement et de vous blesser gravement.

- **Coupez le moteur et attendez l'arrêt de toutes les pièces mobiles.**
- **Ne mettez pas les doigts sous le carter du tablier de coupe quand vous réglez la hauteur de coupe.**

Choisissez la hauteur de coupe voulue. Réglez les 4 roues à la même hauteur (Figure 10).

Remarque: Avancez les leviers de hauteur de coupe pour élever la machine et en arrière pour l'abaisser.

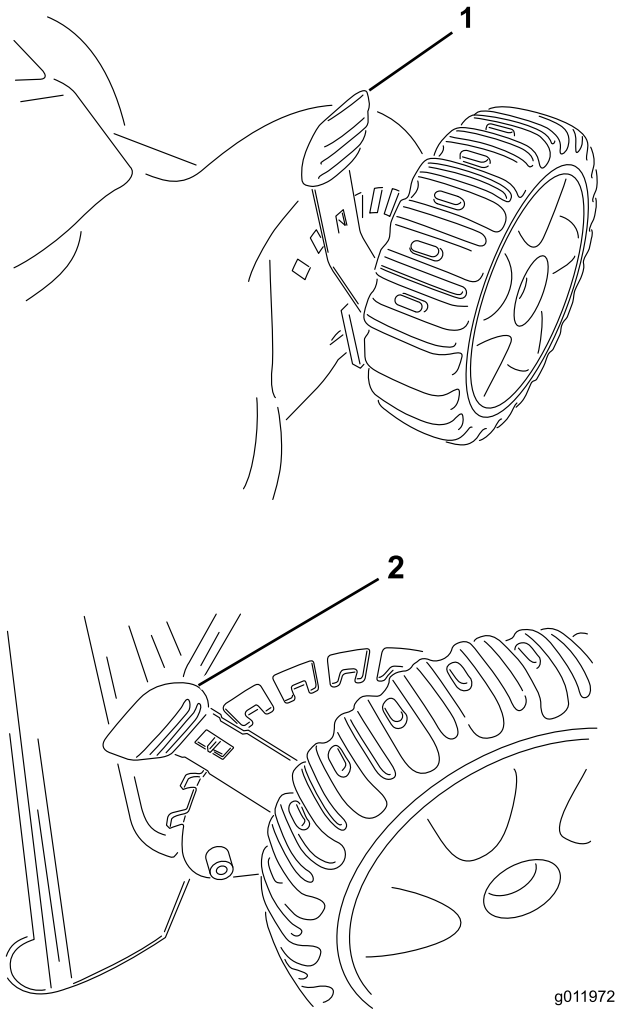

Figure 10

1. Levier de hauteur de coupe avant (2)
2. Levier de hauteur de coupe arrière (2)

Remarque: Les hauteurs de coupe suivantes sont disponibles : 25 mm (1 po), 38 mm (1,5 po), 51 mm (2 po), 64 mm (2,5 po), 76 mm (3 po), 89 mm (3,5 po) et 102 mm (4 po).

Ramassage de l'herbe coupée

Utilisez le bac à herbe pour recueillir l'herbe et les feuilles coupées à la surface de la pelouse.

⚠ ATTENTION

Si le bac à herbe est usé, des gravillons ou autres débris similaires peuvent être projetés vers vous ou des personnes à proximité, et infliger des blessures graves ou mortelles.

Contrôlez fréquemment le bac à herbe. S'il est endommagé, remplacez-le par un bac Toro neuf d'origine.

Montage du bac à herbe

1. Soulevez le déflecteur arrière (Figure 11).

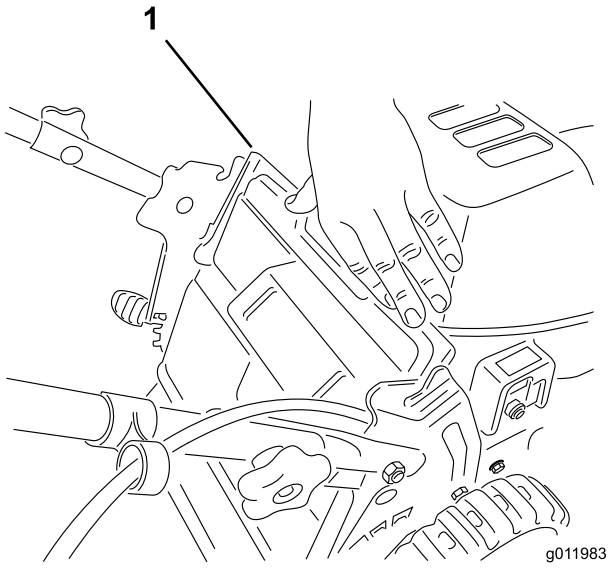

Figure 11

1. Déflecteur arrière

2. Insérez la poignée du bac à herbe dans les crans des supports du guidon (Figure 12).

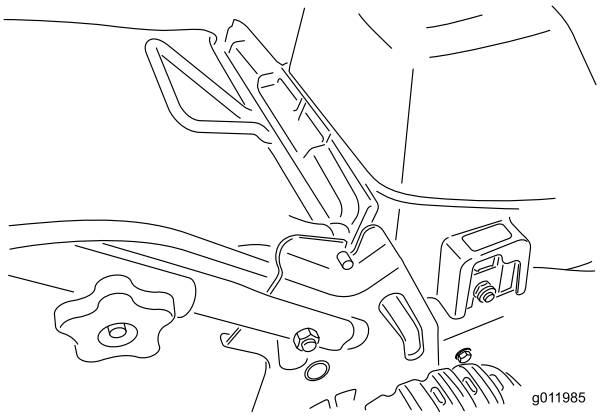

Figure 12

Retrait du bac à herbe

1. Soulevez le déflecteur arrière.
2. Sortez la poignée du bac à herbe des crans des supports et enlevez le bac de la machine.
3. Refermez le déflecteur arrière.

Réarmement du coupe-circuit

Si la machine fonctionne alors qu'elle est soumise à une charge trop élevée, le coupe-circuit se déclenche. Suivez ces instructions pour réarmer le coupe-circuit.

Important: **Ne réarmez jamais le coupe-circuit quand la clé se trouve dans la prise et quand le levier de commande est serré contre le guidon.**

1. Enlevez la clé de la prise (Figure 3).
2. Patientez 30 secondes, puis appuyez sur le bouton du coupe-circuit (Figure 11).

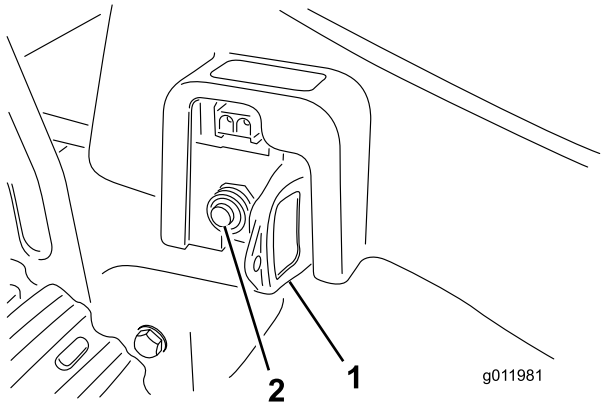

Figure 13

1. Clé (la retirer avant de réarmer le coupe-circuit)
2. Coupe-circuit

3. Insérez la clé dans la prise.
4. Recommencez à tondre avec une charge plus légère.

Remarque: Si le coupe-circuit se déclenche systématiquement, élevez la hauteur de coupe ou utilisez le bac à herbe ou l'éjecteur latéral.

Conseils d'utilisation

Autonomie de la batterie

Avec une tondeuse à batterie, l'état de l'herbe et la méthode de tonte affectent l'autonomie de la batterie sur une seule charge à chaque opération de tonte.

Certains des facteurs qui affectent l'autonomie de la batterie sont énumérés ci-dessous :

- Humidité de l'herbe – Plus l'herbe est humide, plus la batterie se décharge rapidement.
- Vitesse de marche/tonte – Plus vous marchez rapidement, plus la batterie se décharge rapidement.

- Mode de fonctionnement – Le déchiquetage de l'herbe est ce qui sollicite le plus la batterie. Le ramassage est le deuxième consommateur de l'énergie de la batterie et l'éjection latérale est le dernier.
- Hauteur de coupe – Si la batterie se décharge trop rapidement, élevez la hauteur de coupe d'un cran.

Conseil généraux de déchiquetage

Toro a conçu la machine pour déchiqueter l'herbe quand le volet de déchiquetage est complètement fermé. Pour obtenir des résultats optimaux, suivez ces instructions pour couper l'herbe ou les feuilles :

- Maintenez la lame bien affûtée tout au long de la saison de tonte. De temps à autre, limez les ébréchures de la lame.
- Ne tondez que si l'herbe ou les feuilles sont sèches. L'herbe et les feuilles humides ont tendance à s'agglomérer sur la pelouse et peuvent obstruer la machine et faire caler le moteur.

⚠ ATTENTION

Vous pouvez glisser sur l'herbe ou les feuilles humides et toucher la lame en tombant, vous blessant gravement.

Ne tondez que si l'herbe est sèche.

- Sortez la clé de la prise et nettoyez les débris d'herbe ou les feuilles agglomérées sur le dessous de la machine après chaque tonte. Utilisez un outil en bois pour cette opération, pas un en métal.
- L'herbe pousse plus ou moins vite selon la saison. Pendant les grosses chaleurs, il est généralement préférable de régler la hauteur de coupe à 64 mm (2,5 po), 76 mm (3 po) ou 89 mm (3,5 po). Ne coupez l'herbe que d'un tiers de sa hauteur. N'utilisez pas une hauteur de coupe inférieure à 64 mm (2,5 po), sauf si l'herbe est clairsemée ou à la fin de l'automne quand la pousse commence à ralentir.
- Lorsque vous augmentez la hauteur de coupe après une utilisation prolongée de la même hauteur de coupe, l'herbe peut sembler déchiquetée ou irrégulière au début, car elle doit s'habituer à la nouvelle hauteur de coupe avant de reprendre son aspect normal.
- Si l'herbe fait plus 15 cm (6 po), il peut être préférable d'effectuer un premier passage avec le bac à herbe ou avec dispositif d'éjection latérale en option, ou de choisir une hauteur de coupe plus élevée et de ralentir le rythme. Effectuez ensuite un second passage à une hauteur de coupe inférieure pour améliorer la finition. L'herbe trop longue se dépose en paquets sur la pelouse et risque d'obstruer la machine et de faire caler le moteur.
- Alternez la direction de la tonte. Cela permet de disperser les déchets plus uniformément et d'obtenir une fertilisation plus homogène.

Si l'aspect de la pelouse tondue n'est pas satisfaisant, essayez une ou plusieurs des solutions suivantes :

- Aiguisez la lame.
- Tondez en avançant plus lentement.
- Augmentez la hauteur de coupe.
- Tondez plus souvent.
- Empiétez sur les passages précédents pour tondre une largeur de bande réduite.
- Réglez la hauteur de coupe des roues avant un cran en dessous de celle des roues arrière. Par exemple, réglez les roues avant à 76 mm (2,5 po) et les roues arrière à 64 mm (3 po).

Hachage de feuilles

- Après le hachage, 50 % de la pelouse doit être visible sous la couche de feuilles hachées. Plusieurs passages peuvent être nécessaires pour arriver à ce résultat.
- Si la couche de feuilles est mince, réglez toutes les roues à la même hauteur.
- Si les feuilles ne sont pas hachées assez menu pour disparaître dans l'herbe, tondez en avançant plus lentement.

Entretien

⚠ ATTENTION

La machine est opérationnelle quand la clé se trouve dans la prise. Quelqu'un pourrait la mettre en marche par inadvertance et vous blesser gravement ou blesser des personnes à proximité.

Enlevez la clé de la prise si vous laissez la machine sans surveillance, ne serait-ce qu'un instant.

Nettoyage de la machine

Avant de nettoyer la machine, coupez le moteur, attendez l'arrêt de toute les pièces mobiles et retirez la clé de la prise.

Important: Ne versez pas et ne pulvérisez pas d'eau sur la machine lorsque vous la nettoyez. De l'humidité pourrait subsister à l'intérieur et entraîner la corrosion des pièces internes.

Nettoyage de la machine après chaque utilisation

- Nettoyez le dessous de la machine. Veillez tout particulièrement à maintenir la cavité avant dégagée de débris d'herbe et autres. Enlevez les saletés et les débris d'herbe agglomérés à l'aide d'un racloir en bois. Prenez garde aux bavures et aux bords tranchants.
- Enlevez à la brosse les débris d'herbe et autre déposés sur le dessus de la machine après chaque utilisation.

Nettoyage de la machine à la fin de la saison

- Retirez le carter supérieur et nettoyez les débris d'herbe et autre qui sont accumulés dessous ainsi qu'autour de la batterie avec de l'air comprimé, un aspirateur ou une brosse.

  Important: N'utilisez pas d'objet métallique pour nettoyer la zone autour de la batterie. Les objets métalliques pourraient entrer en contact avec les bornes positive et négative en même temps et provoquer un court-circuit de la batterie. La batterie ou le conducteur peuvent surchauffer et causer des brûlures.
- Vérifier qu'aucun fil n'est décoloré ou brûlé et vérifiez les contacts de la batterie et des contacteurs.

En cas de dommages, demandez à un réparateur agréé d'effectuer les réparations nécessaires.

Entretien de la lame

Utilisez toujours une lame bien affûtée pour la tonte. Au contraire d'une lame émoussée, une lame bien aiguisée assure une coupe nette, sans arracher l'herbe ni la déchiqueter.

⚠ ATTENTION

Si la clé se trouve dans la prise, la machine peut être mise en marche accidentellement et causer de graves blessures.

N'essayez pas d'examiner, de déposer ou de remplacer la lame avant d'avoir enlevé la clé de la prise.

⚠ ATTENTION

La lame est tranchante et vous risquez de vous blesser gravement à son contact.

Portez toujours des gants ou enveloppez la lame d'un chiffon.

1. Arrêtez le moteur et attendez l'arrêt de toutes les pièces mobiles.
2. Enlevez la clé de la prise.
3. Basculez la machine sur le côté.
4. Déposez la lame en tournant le boulon dans le sens antihoraire (Figure 14).

   Remarque: Tenez la lame par son extrémité avec un chiffon ou un gant épais.

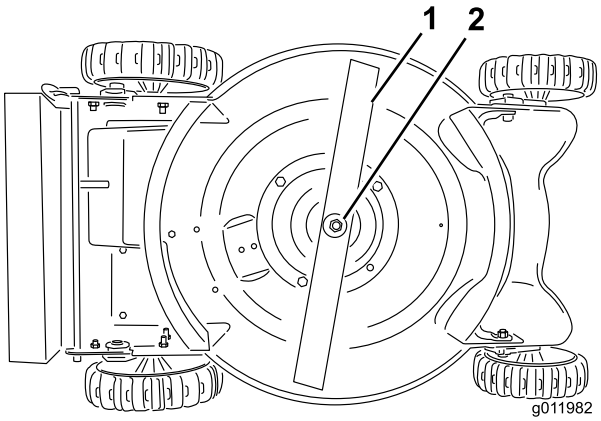

Figure 14

1. Lame
2. Boulon et rondelle de la lame

5. Retirez le boulon de lame, la rondelle et la lame.
6. Montez une lame affûtée et équilibrée au moyen de la rondelle et du boulon retirés précédemment.
7. Serrez le boulon de la lame à un couple de 54 à 68 Nm (40 à 50 pi-lb).
8. Redressez la machine à la position normale d'utilisation.

Remplacement du bloc-batterie

Pour remplacer le bloc-batterie, contactez un centre de service Toro agréé.

Mise au rebut de l'ancien bloc-batterie

Important: **Ne placez pas les batteries usées avec vos déchets ménagers!**

Important: **Cette batterie au plomb (acide) scellée doit être récupérée, recyclée ou mise au rebut de manière respectueuse de l'environnement.**

L'incinération, le dépôt en décharge ou l'incorporation de batteries au plomb (acide) scellées avec des résidus urbains solides est interdit par la loi dans la plupart des états.

Renvoyez cette batterie à un centre de recyclage de batteries au plomb (acide) scellées agréé. Il peut s'agir du point de vente de la machine.

Pour tout renseignement complémentaire sur le ramassage, le recyclage et l'élimination de la batterie en conformité avec la réglementation sur l'environnement, contactez votre organisme local de gestion des déchets.

Entretien

Toro a conçu ce produit pour vous offrir de nombreuses années de fonctionnement sûr et fiable. Lorsqu'un entretien est nécessaire, confiez le produit à un dépositaire-réparateur Toro agréé. Celui-ci possède les compétences nécessaires pour réparer les produits Toro et saura maintenir l'intégrité de votre produit Toro.

Informations sur le produit

Un autocollant portant les numéros de modèle et de série est collé sous le volet arrière de la machine. Indiquez toujours les numéros figurant sur l'autocollant dans toute correspondance et lors de la commande de pièces détachées.

Remisage

Remisez la machine dans un local frais, propre et sec, comme un garage non chauffé. Ne rangez pas les tondeuses à batteries dans un sous-sol chauffé. Couvrez la machine pour la garder propre et la protéger.

1. Nettoyez le carter de la machine. Voir Nettoyage de la machine (page 10).
2. Enlevez les déchets d'herbe, la saleté et la crasse déposés à l'extérieur du capot et sur le dessus du carter de la machine.
3. Vérifiez l'état de la lame. Voir Entretien de la lame (page 11).
4. Serrez tous les écrous, boulons et vis qui en ont besoin.

Important: **Cette machine est équipée d'un chargeur de batterie qui contrôle l'état de charge de la batterie et la recharge au besoin. Débranchez le**

chargeur après 24 heures de charge, cependant vous pouvez le laisser branché à la machine sans que cela présente un risque pour le système. Pendant les mois d'hiver, vous pouvez débrancher et remiser la machine pour une période maximale de trois mois si la batterie est chargée au maximum et si la machine est rangée dans un local frais et sec.

Remarques:

Remarques:

Remarques:

La garantie intégrale Toro

Garantie intégrale de 2 ans (ne s'applique pas à l'usage commercial)

Sans fil de 51 cm (20 po) Tondeuses

Conditions et produits couverts

The Toro Company et sa filiale Toro Warranty Company, en vertu de l'accord passé entre elles, s'engagent conjointement à réparer les produits Toro mentionnés ci-dessous et utilisés à des fins résidentielles normales* s'ils présentent un défaut de fabrication ou cessent de fonctionner suite à la défaillance d'un composant.

Cette garantie couvre le coût des pièces et de la main-d'œuvre, mais le transport est à votre charge.

Durées de la garantie à compter de la date d'achat :

Produits	**Période de garantie**
Tondeuses sans fil de 51 cm (20 po)	Garantie intégrale de 2 ans
Batterie	Garantie intégrale de 2 ans

Comment faire intervenir la garantie

Si vous pensez que votre produit Toro présente un vice de matériau ou de fabrication, procédez comme suit :

1. Demandez à un dépositaire-réparateur Toro agréé de prendre en charge votre produit. Pour trouver le dépositaire le plus proche, consultez les *Pages Jaunes* (sous « Tondeuses à gazon ») ou rendez-vous sur notre site web à www.Toro.com. Vous pouvez aussi appeler les numéros indiqués au point 3 pour consulter notre système permanent de localisation des dépositaires Toro.
2. Lorsque vous vous rendez chez le dépositaire-réparateur, apportez le produit et une preuve d'achat (reçu). Le dépositaire-réparateur diagnostiquera le problème et déterminera s'il est couvert par la garantie.
3. Si, pour une raison quelconque, vous n'êtes pas satisfait du diagnostic de votre dépositaire-réparateur ou des conseils prodigués, n'hésitez pas à nous contacter à l'adresse suivante :

   Customer Care Department, RLC Division
   The Toro Company
   8111 Lyndale Avenue South
   Bloomington, MN 55420-1196, États-Unis
   Numéro vert : 866-214-9807 (aux États-Unis)
   Numéro vert : 866-214-9808 (au Canada)

Responsabilités du propriétaire

L'entretien de votre produit Toro doit être conforme aux procédures décrites dans le *Manuel de l'utilisateur*. Cet entretien courant est à vos frais, qu'il soit effectué par vous-même ou par un dépositaire-réparateur.

Ce que la garantie ne couvre pas

Il n'existe aucune autre garantie expresse :

- Les frais normaux d'entretien et de remplacement de pièces d'usure, comme l'affûtage des lames ou les lames usées.
- Les produits ou pièces ayant subi des modifications ou un usage abusif, et nécessitant un remplacement ou une réparation en raison d'un accident ou d'un défaut d'entretien.
- Les frais de prise à domicile et de livraison.
- Tout dégât dû à un usage abusif, à un mauvais traitement ou à des accidents.
- Les réparations ou tentatives de réparation par quiconque autre qu'un dépositaire-réparateur Toro agréé.
- Les réparations requises en raison d'un mauvais entretien de la batterie, de pannes d'alimentation électrique ou d'une mauvaise préparation de la tondeuses avant toute période de non utilisation.

Conditions générales

Toutes les réparations couvertes par les présentes garanties doivent être effectuées par un dépositaire-réparateur Toro agréé, à l'aide de pièces de rechange agréées par Toro. La réparation par un dépositaire-réparateur Toro agréé est le seul dédommagement auquel cette garantie donne droit.

The Toro Company et Toro Warranty Company déclinent toute responsabilité en cas de dommages secondaires ou indirects liés à l'utilisation des produits Toro couverts par ces garanties, notamment quant aux coûts et dépenses encourus pour se procurer un équipement ou un service de substitution durant une période raisonnable pour cause de défaillance ou d'indisponibilité en attendant la réparation sous garantie.

L'exclusion de la garantie des dommages secondaires ou indirects n'est pas autorisée dans certains états ou pays, et peut donc ne pas s'appliquer dans votre cas.

Cette garantie vous accorde des droits spécifiques, auxquels peuvent s'ajouter d'autres droits qui varient selon les états.

Autres pays que les États-Unis et le Canada

Pour les produits Toro exportés des États-Unis ou du Canada, demandez à votre distributeur (dépositaire) Toro la police de garantie applicable dans votre pays, région ou état. Si, pour une raison quelconque, vous n'êtes pas satisfait des services de votre distributeur, ou si vous avez du mal à vous procurer des renseignements concernant la garantie, adressez-vous à l'importateur Toro. En dernier recours, adressez-vous à Toro Warranty Company.

*L'usage résidentiel normal désigne l'utilisation du produit sur le terrain où se trouve votre domicile. L'utilisation dans plusieurs lieux ou par des institutions ou la location est considérée comme un usage commercial, et n'est couvert par aucune garantie.