Form No. 3388-708 Rev A

e-Cycler 20-inch Cordless Lawn Mower

Model No. 20360—Serial No. 315000001 and Up

Operator's Manual

IMPORTANT SAFETY INSTRUCTIONS

⚠ WARNING

CALIFORNIA
Proposition 65 Warning

This product contains a chemical or chemicals known to the State of California to cause cancer, birth defects, or reproductive harm.

When using an electrical appliance, basic precautions should always be followed, including the following:

WARNING

READ ALL INSTRUCTIONS BEFORE USING THIS APPLIANCE

SAVE THESE INSTRUCTIONS

To reduce the risk of fire, electric shock, or injury, follow these safety instructions.

This machine meets or exceeds CPSC blade safety requirements for walk-behind rotary mowers and the B71.1 specifications of the American National Standards Institute, in effect at time of production. However, improper use or maintenance by the operator or owner can result in injury. To reduce the potential for injury, comply with these safety instructions and always pay attention to the safety alert ⚠ symbol, which means CAUTION, WARNING or DANGER — "personal safety instruction." Failure to comply with the instruction may result in personal injury. WARNING: To reduce the risk of fire, electric shock, and personal injury when using electric lawn mowers, always follow these basic safety precautions.

SAVE THESE INSTRUCTIONS

Safe Operating Practices

This machine is capable of amputating hands and feet and of throwing objects. Always follow all safety instructions to avoid serious injury or death.

This machine is designed for cutting and mulching grass or, when equipped with a grass bag, for catching cut grass. Any use for purposes other than these could prove dangerous to you or to bystanders.

General Operation

- Read this manual carefully before operating the machine. Become familiar with the controls and proper use of the machine. Never allow children under 16 years of age to operate the machine. Never allow adults to operate machine without proper instructions.
- The operator of the machine is responsible for keeping everyone, especially children and pets, away from area of operation. The operator is responsible for accidents or hazards occurring to other people or their property.
- Thoroughly inspect area where the machine will be used, and remove sticks, stones, wire, and debris that could be picked up and thrown by machine. Watch for foreign objects while mowing. Objects struck by the blade can cause severe injuries to people.
- Wear long pants and substantial shoes. Do not operate the machine while wearing open-toed shoes, jewelry, loose clothing or when barefoot. Use rubber gloves and footwear when working outdoors.
- Keep all guards, shields, safety devices, grass catcher or optional side discharge chute in place. Repair or replace damaged parts, including decals. Never tamper with safety devices. Check their proper operation regularly.
- The motor and blade are designed to stop within 3 seconds after releasing the control bail. Ensure that the control bail functions properly before each use of machine. If the blade does not stop within 3 seconds, or if there is a grinding or scraping metal-to-metal noise when you release the control bail, contact an Authorized Toro Service Dealer for proper On/Off and blade-brake adjustment or replacement.
- Before using, always visually inspect to see that the blades, blade fasteners, and cutter assembly are not worn or damaged. Replace worn or damaged blades and fasteners in sets to preserve balance.
- Use only those accessories and attachments designed for this machine. Using any accessory or attachment not designed for this product may increase the risk of injury. See the instructions for the proper operation and installation of accessories.

Safe Operating Practices

- Do not insert the key into the plug receptacle until you are ready to mow.
- Do not operate the machine in gaseous, explosive atmospheres. Normal sparking of the motor could ignite fumes.
- Start the motor carefully according to instructions, with feet well away from the blade.
- Use the right appliance—Do not use the machine for any job except that for which it is intended.
- Stay alert— Watch what you are doing. Do not operate the machine when you are tired or under the influence of drugs, alcohol, or medication.
- Be alert and turn the machine off if children enter the area.

© 2014—The Toro® Company
8111 Lyndale Avenue South
Bloomington, MN 55420

Register at www.Toro.com.

Original Instructions (EN)
Printed in the USA
All Rights Reserved

3388-708 A

- Use extra care when approaching blind corners, shrubs, trees, or other objects that may obscure vision.
- Do not mow near drop-offs, ditches, or embankments. You could lose your footing or balance.
- Avoid dangerous environments. Never operate the machine in wet grass or damp locations. Do not use the machine in the rain.
- Always maintain secure footing. Keep a firm grip on the handle and walk; never run. Mow only in daylight or in good artificial light.
- Mow across the face of slopes; never up and down. Use extreme caution when changing direction on slopes. Do not mow excessively steep slopes. Wear skid-resistant shoes on slopes.
- Don't overreach – Keep proper footing and balance at all times.
- Do not force the machine. It operates best and safest at the rate for which it was designed.
- Always wear safety glasses or eye shields during operation to protect eyes from foreign objects that may be thrown from the machine. Regular eyeglasses are not safety glasses.
- Always wear an approved dust mask when using the machine in dusty conditions.
- Keep your face, hands, and feet away from the machine housing and the blade while the motor is running. The blade can injure hands and feet. Stay behind the handle until the motor stops.
- Never direct discharged material toward anyone. Avoid discharging material against a wall or obstruction. Material may ricochet back toward you. Stop the blade when crossing gravel surfaces.
- Use extreme caution when reversing or pulling the machine toward you. Before and while moving backward, look behind and down.
- Since the blade rotates for a few seconds after you release the control bar, stay behind the handle until all moving parts stop.
- After striking a foreign object or if the machine vibrates abnormally, stop the motor and remove the key from the plug receptacle. Check the machine for damage and make all repairs before using the machine again. If major repairs are ever needed or if assistance is desired, contact an Authorized Toro Service Dealer.
- Do not operate the machine if it has been dropped or damaged in any way. Repair any damage before operating the machine.
- Stop the motor, wait for all moving parts to stop, and remove the key from the plug receptacle before adjusting the height-of-cut.
- Stop the motor when pushing the machine outside the lawn area.
- Stop the motor and remove the key from the plug receptacle before removing the grass catcher.
- Stop motor before leaving the operator's position—behind the handle. Remove the key from the plug receptacle if the machine will be unattended.
- If you must lift or transport the machine, stop the motor, stay behind the handle until all moving parts stop and remove the key from the plug receptacle.

Maintenance and Storage

- Perform only those maintenance instructions described in this manual. If major repairs are ever needed or if assistance is desired, contact an Authorized Toro Service Dealer.
- Before you clean, inspect, service, or adjust the machine, stop the motor and wait for all moving parts to stop. Remove the key from the plug receptacle.
- Do not charge the machine in rain or in wet locations.
- To prevent electric shock while charging, repair or replace any damaged electrical cords immediately.

  Note: The battery charger is needed only to recharge the battery. It is not used for mowing with the machine.
- Don't abuse the cord while charging. Do not yank the cord to remove it from plug receptacle. Keep the cord away from heat, oil and sharp edges.
- Remove key before servicing, cleaning, or removing material from the machine.
- Do not dispose of the battery in a fire; the cell may explode. Check with local codes for special disposal instructions.
- Do not open or mutilate the battery. Released electrolyte is corrosive and may cause damage to the eyes or skin. It may be toxic if swallowed.
- Exercise care in handling batteries in order not to short the battery (contact both positive and negative battery posts) with conducting materials such as rings, bracelets, and keys. The battery or conductor may overheat and cause burns.
- To ensure that the machine is in safe operating condition, frequently check and keep all nuts, bolts, and screws tight. Ensure that the blade bolt is tightened to 40 to 50 ft-lb (54 to 68 N-m).
- Always keep a sharp blade on your machine. When servicing the blade, refer to the blade maintenance section for correct installation and servicing procedures. Use identical replacement blades only.
- To reduce fire hazard, keep the motor free of excessive grass, leaves, and accumulations of dirt.
- Check the grass catcher bag frequently for wear or deterioration. Replace a worn or damaged bag with an identical Toro replacement bag only for your protection.
- When you are not using the machine, remove the key and store the machine indoors in a dry, locked-up place out of the reach of children. Allow the motor to cool before storing the machine in an enclosure.
- At the time of manufacture, this machine conformed to the safety standards in effect for rotary mowers. To assure best performance and continued safety certification of the machine, use genuine Toro replacement parts and accessories. Replacement parts and accessories made by other manufacturers may result in non-conformance with the safety standards, and that could be dangerous.

SAVE THESE INSTRUCTIONS

Safety and Instructional Decals

Important: **Safety and instruction decals are located near areas of potential danger. Replace damaged or lost decals.**



Manufacturer's Mark

1. Indicates the blade is identified as a part from the original machine manufacturer.



119-3760

1. Move the control lever away from the starter.
2. Hold the control lever to the handle to engage the blades.

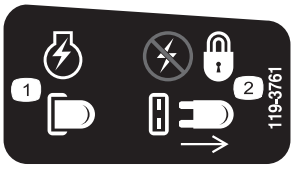

119-3761

1. Key in–engine energized
2. Key out—no power, locked



119-3812



119-3818



119-7023

Setup

1

Unfolding the Handle

No Parts Required

Procedure

⚠ CAUTION

Folding or unfolding the handle improperly can damage the cables, causing an unsafe operating condition.

- **Do not damage the cables when folding or unfolding the handle.**
- **If a cable is damaged, contact an Authorized Service Dealer.**

1. Loosen the handle knobs (Figure 1).

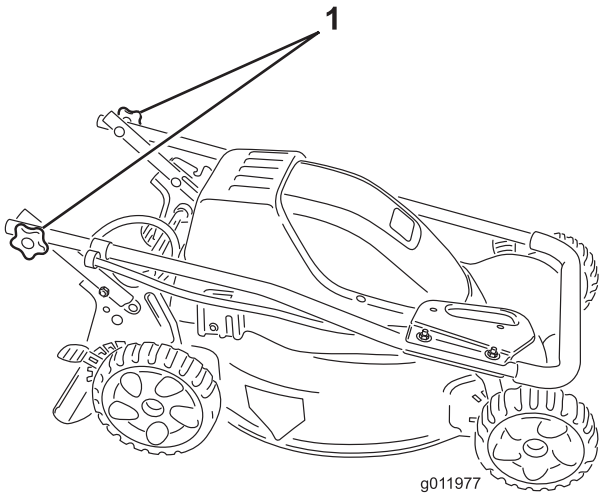

Figure 1

1. Handle knob (2)

2. Move the handle to the operating position (Figure 2).

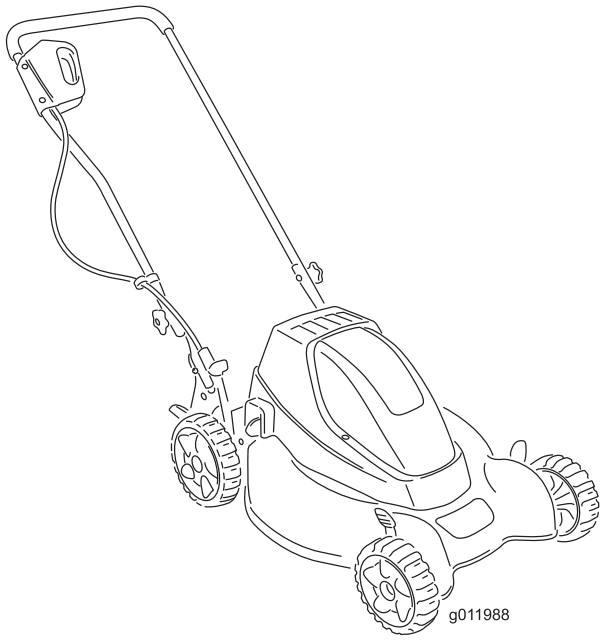

Figure 2

3. Tighten the handle knobs firmly by hand.

2

Charging the Battery

No Parts Required

Procedure

⚠ WARNING

Contact with water while charging the battery or operating the machine can cause an electric shock, leading to personal injury or death.

Do not handle the charger plug or the machine with wet hands or while standing in water.

Important: **For best performance, use only a Toro 36-volt charger (Part No. 119-0269 or 120-1909).**

It takes approximately 12 to 16 hours to charge a fully discharged battery. Fully charge the battery before the first mowing of the season, after every use, and before off-season storage. Failing to charge the battery after every use shortens the battery life. Charge the battery even if you run the machine for only a few minutes.

Note: The battery is charged at the factory. However, before using the machine for the first time, charge the battery and ensure that it has a full charge before operating.

To charge the battery, do the following:

Important: **Always charge the battery in a dry area protected from the weather. Also, keep the machine away from water and flammable substances.**

1. If the key is in the plug receptacle, remove it (Figure 3).

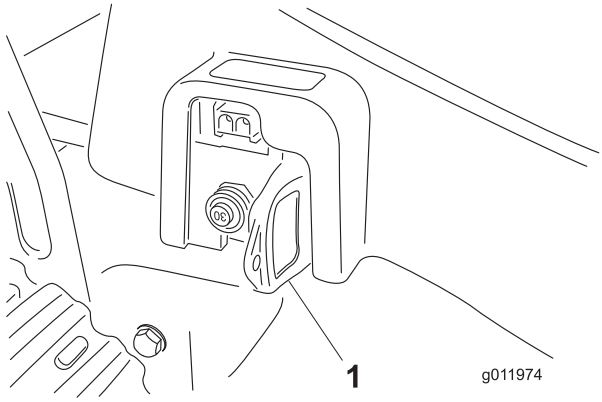

Figure 3

1. Key (remove it before charging the battery)

⚠ WARNING

The battery charger cord can be damaged and could cause a shock or fire.

Thoroughly inspect the battery charger cord before charging the unit. If the cord is damaged, do not charge the battery. Replace or repair a damaged cord immediately. Contact an Authorized Service Dealer for assistance.

2. Insert the charger cord into the charging plug receptacle (Figure 4), and connect the other end to a standard 120-volt household outlet.

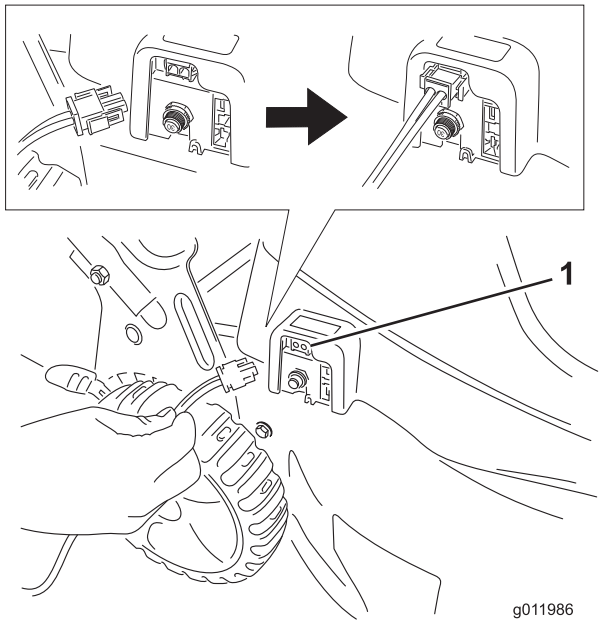

Figure 4

1. Charging plug receptacle

Note: Your battery charger has a 2-color LED display that indicates the following states of charging:

- A red light indicates that the charger is charging the battery.
- A green light indicates that the battery is fully charged; the charger is trickle-charging the battery to maintain the battery charge.

3. Charge the battery for at least 16 hours.
4. Unplug the charger cord from the standard outlet and the charging plug receptacle on the machine.

Note: Do not unplug the charger cord by pulling on it. To unplug the cord, grasp the plug, not the cord.

Important: This machine has a battery charger that checks the charge state of the battery and charges the battery only when necessary. Unplug the charger after 24 hours of charging, though you may leave the charger plugged into the machine longer without harming the system. During the non-mowing season, you can unplug and store the machine for up to 3 months if the battery is fully charged and the machine is stored in a cool, dry place.

3

Assembling the Grass Bag

No Parts Required

Procedure

1. Slip the grass bag over the frame as shown in Figure 5.

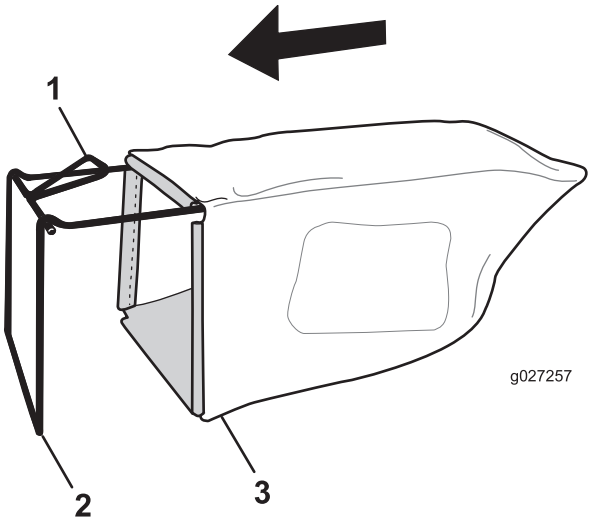

Figure 5

1. Handle
2. Frame
3. Grass bag

Note: Do not slip the bag over the handle (Figure 5).

2. Hook the bottom channel of the bag onto the bottom of the frame (Figure 6).

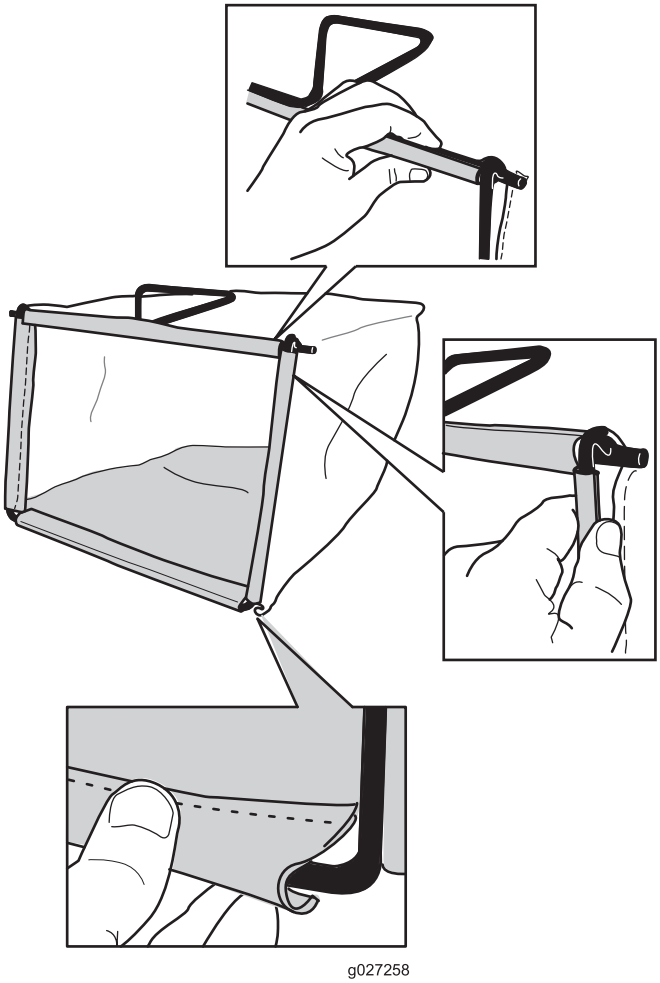

Figure 6

3. Hook the top and side channels of the bag onto the top and sides of the frame, respectively (Figure 6).

Operation

Each time before you use the machine, ensure that the control bar operates properly. When you release the control bar, the motor and the blade should stop. If they do not, contact an Authorized Service Dealer.

Using the Key

This machine operates only when the key is fully seated in the plug receptacle (Figure 5). To prevent accidental starting or unauthorized use of the machine, always remove the key from the plug receptacle whenever you leave the machine unattended. Store the key out of the reach of children.

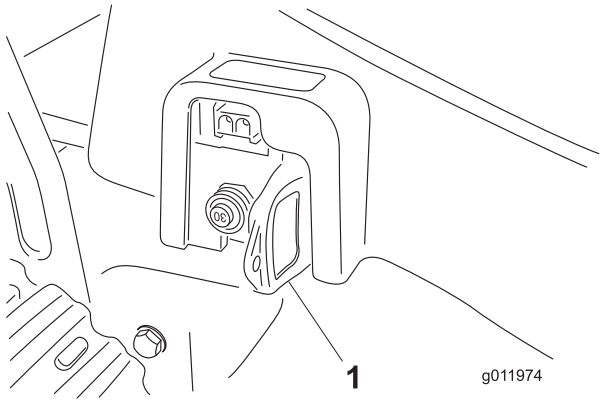

Figure 7

1. Key

Starting the Machine

1. Push the machine onto a flat concrete or asphalt surface.

   Note: Starting the machine in thick grass could cause the machine to clog.

2. Insert the key fully into the plug receptacle (Figure 7).
3. Insert a couple of fingers into the opening of the starter and push the control lever toward the handle (Figure 6).

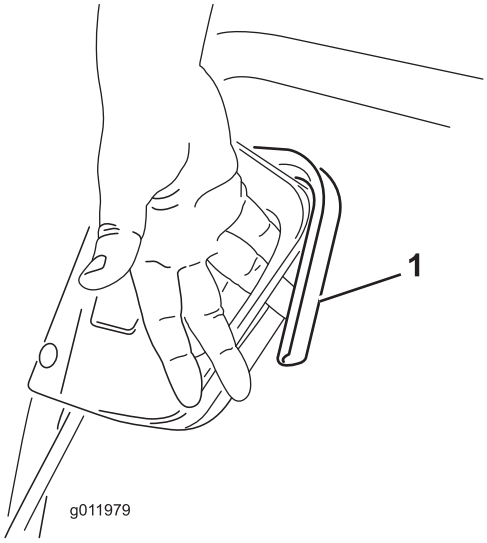

Figure 8

1. Control lever

4. Squeeze the control lever to the handle (Figure 9).

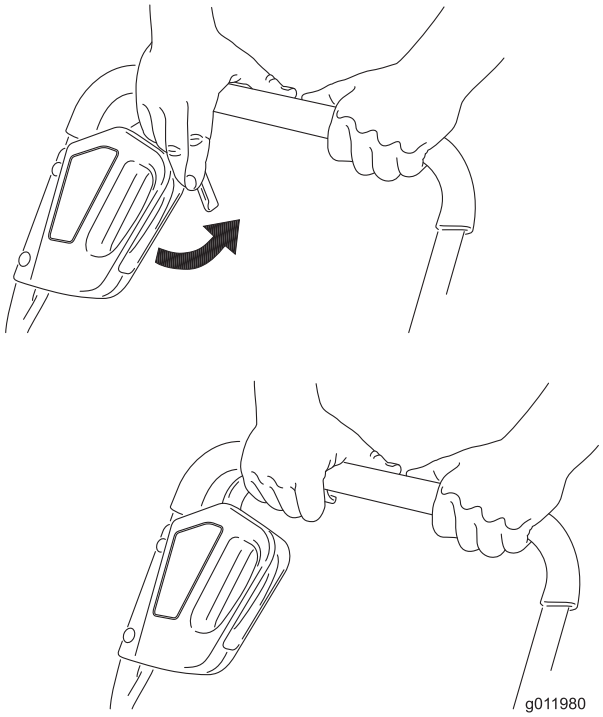

Figure 9

Note: Keep the machine running when turning the machine. Turning the machine off when making a turn does not save battery energy.

Stopping the Machine

1. Release the control lever.

⚠ WARNING

When the key is in the plug receptacle, the machine is operational. Someone could accidentally start the machine and seriously injure you or other bystanders.

Always remove the key from the plug receptacle when leaving the machine unattended, even for a short period of time.

2. Remove the key from the plug receptacle if the machine will be unattended for any period of time.

Note: Store the key in a place out of the reach of children.

3. Charge the battery.

Important: Always charge the battery immediately after using the machine. If you do not charge the battery after each use, you will shorten the battery life. See 2 Charging the Battery (page 5).

Adjusting the Cutting Height

⚠ WARNING

Adjusting the cutting height may bring you into contact with the moving blade, causing serious injury.

- **Stop the engine and wait for all moving parts to stop.**
- **Do not put your fingers under the housing when adjusting the cutting height.**

Adjust the cutting height as desired. Set all 4 wheels to the same height (Figure 10).

Note: Move the cutting-height levers forward to raise the machine; move the cutting-height levers rearward to lower the machine.

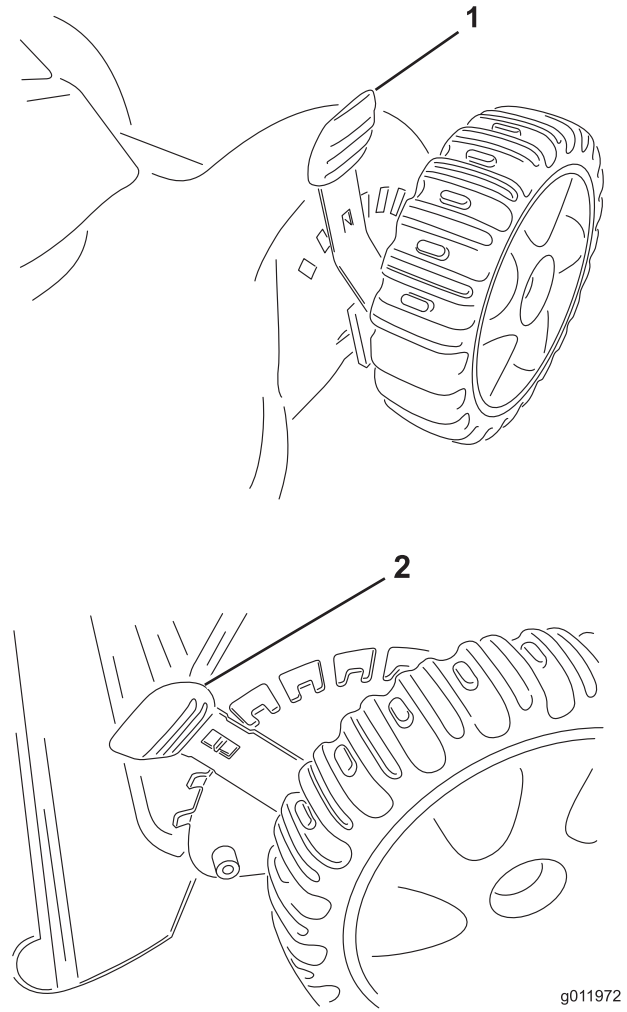

Figure 10

1. Front cutting-height lever (2)
2. Rear cutting-height lever (2)

Note: The cutting-height settings are 25 mm (1 inch); 38 mm (1-1/2 inches); 51 mm (2 inches); 64 mm (2-1/2 inches); 76 mm (3 inches); 89 mm (3-1/2 inches); and 102 mm (4 inches).

Bagging the Clippings

Use the grass bag when you want to collect grass and leaf clippings from the lawn.

⚠ WARNING

A worn grass bag could allow small stones and other similar debris to be thrown toward you or bystanders, resulting in serious personal injury or death.

Check the grass bag frequently. If it is damaged, install a new Toro replacement bag.

Installing the Grass Bag

1. Lift up the rear deflector (Figure 11).

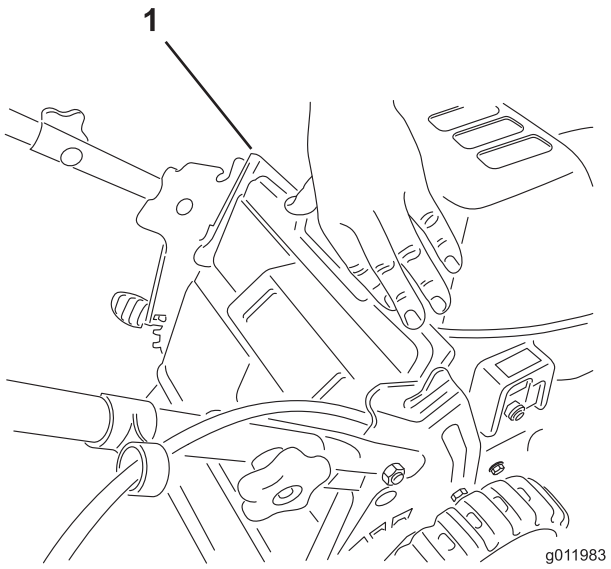

Figure 11

1. Rear deflector

2. Inset the grass bag handle onto the notches on the handle brackets (Figure 12).

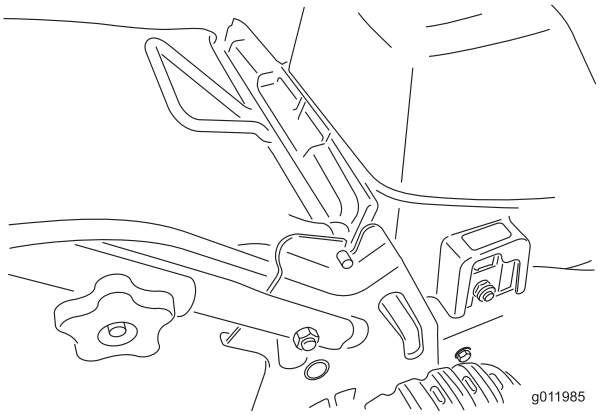

Figure 12

Removing the Grass Bag

1. Lift up the rear deflector.
2. Lift the grass bag handle out from the notches on the handle brackets and remove the bag from the machine.
3. Close the rear deflector.

Resetting the Circuit Breaker

If the machine is run under too much load, the circuit breaker will trip. Follow these instructions to reset the circuit breaker.

Important: **Never reset the circuit breaker when the key is in the receptacle and the control lever is squeezed to the handle.**

1. Remove the key from the plug receptacle (Figure 3).
2. Wait 30 seconds, then push in the circuit breaker button (Figure 11).

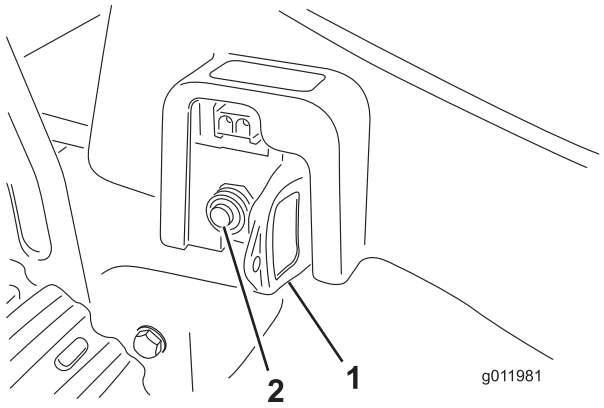

Figure 13

1. Key (remove before resetting the circuit breaker)
2. Circuit breaker

3. Install the key in the plug receptacle.
4. Resume cutting under a lighter load.

Note: If the circuit breaker repeatedly trips, raise the cutting height or use the grass bag or optional side-discharge chute.

Operating Tips

Battery Run Time

With a battery-powered mower, the condition of the grass and the way that you mow will affect how long the battery will run on a single charge at each mowing.

The following are some things that will affect battery run time:

- Moisture content of the grass—The more moisture there is in the grass, the faster the battery will run down.
- Walking/mowing speed—The faster you walk, the faster the battery will run down.
- Mode of operation—Mulching the grass requires the most battery energy. Bagging requires the second highest amount of battery energy, and side discharging uses the least.
- Cutting height—If the battery is running down too fast, raise the cutting height a notch.

General Mulching Tips

Toro designed your machine to mulch grass when the mulch door is completely closed. For the best cutting results and lawn

appearance, follow these instructions whether cutting grass or leaves:

- Maintain a sharp blade throughout the cutting season. Periodically file down any nicks on the blade.
- Only mow dry grass or leaves. Wet grass and leaves tend to clump on the yard and may cause the machine to plug up or the motor to stall.

⚠ WARNING

Wet grass or leaves can cause you to slip and contract the blade, causing a serious personal injury.

Mow only in dry conditions.

- Remove the key from the receptacle and clean the clippings or leaves from the underside of the machine after each mowing. Use a wooden tool, not a metal one.
- Grass grows at different rates at different times of the year. In the heat of summer, it is generally best to cut grass at the 64 mm (2-1/2 inch), 76 mm (3-inch), or 89 mm (3-1/2 inch) cutting-height settings. Cut only about a third of the grass blade. Do not cut below the 64 mm (2-1/2 inch) setting unless the grass is sparse, or it is late fall when grass growth begins to slow down.
- When changing the cutting height from an established setting to a higher cutting height, the grass may appear ragged or uneven until the grass adjusts to the new established cutting height and regains its normal appearance.
- When cutting grass over 15 cm (6 inches) tall, you may want to first mow using the grass bag or the optional side discharge chute, or try the highest cutting-height setting and a slower walking speed; then mow again at a lower setting for the best lawn appearance. If the grass is too long, leaving clumps on top of the lawn, the machine may plug and cause the motor to stall.
- Alternate the mowing direction. this helps to disperse the clippings over the lawn for even fertilization.

If the finished cut lawn appearance is unsatisfactory, try 1 or more of the following:

- Sharpen the blade.
- Walk at a slower pace while mowing.
- Raise the cutting height on your machine.
- Cut the grass more frequently.
- Overlap cutting swaths instead of cutting a full swath with each pass.
- Set the cutting height on the front wheels a notch lower than that of the rear wheels. For example, set the front wheels at the 76 mm (2-1/2 inch) setting and the rear wheels at the 64 mm (3-inch) setting.

Cutting Leaves

- When cutting is complete, always be sure that half of the lawn shows through the cut leaf cover. This may require more than a single pass over the leaves.
- For light leaf coverage, position all the wheels at the same cutting-height setting.
- Walk at a slower mowing speed if the leaves are not cut up finely enough to be hidden down in the grass.

Maintenance

⚠ WARNING

When the key is in the plug receptacle, the machine is operational. Someone could accidentally start the machine, causing serious injury to you or to bystanders.

Remove the key from the plug receptacle when you leave the machine unattended, even for a short period of time.

Cleaning the Machine

Before cleaning the machine, stop the motor, wait for all moving parts to stop, and remove the key from the plug receptacle.

Important: **Do not spray or pour water on the machine when cleaning. Moisture can get trapped in the machine and cause corrosion of internal parts.**

Cleaning the Machine after Each Use

- Clean under the machine. Be particularly careful to keep the front cavity clear of all grass clippings and debris. Remove dirt and grass clippings with a hardwood scraper. Avoid burrs and sharp edges.
- Brush all grass clippings and debris off the top of the machine housing after every use.

Cleaning the Machine after Each Season

- Remove the top shroud and clean out any grass clippings and debris from underneath it and around the battery with compressed air, a vacuum cleaner, or a brush.

  Important: **Do not use metal objects to clean around the battery. If metal objects contact the positive and negative posts at the same time, this may short out the battery. The battery or the conductor may overheat and cause burns.**

- Check for any discolored or charred wires and battery and switch contacts. If any are damaged, contact an Authorized Service Dealer for repair.

Maintaining the Blade

Always mow with a sharp blade. A sharp blade cuts cleanly and without tearing or shredding the grass blades like a dull blade does.

⚠ WARNING

If the key is plugged into the plug receptacle, someone could accidentally start the machine, causing serious personal injury.

Do not attempt to inspect, remove, or replace the blade without first removing the key from the plug receptacle.

⚠ WARNING

The blade is sharp; contacting the blade can cause serious personal injury.

Always wear gloves or wrap the sharp edges of the blade with a rag.

1. Stop the motor and wait for all moving parts to stop.
2. Remove the key from the plug receptacle.
3. Tip the machine onto its side.
4. Remove the blade by turning the blade bolt counterclockwise (Figure 14).

   Note: Grasp the end of the blade using a rag or a thickly padded glove.

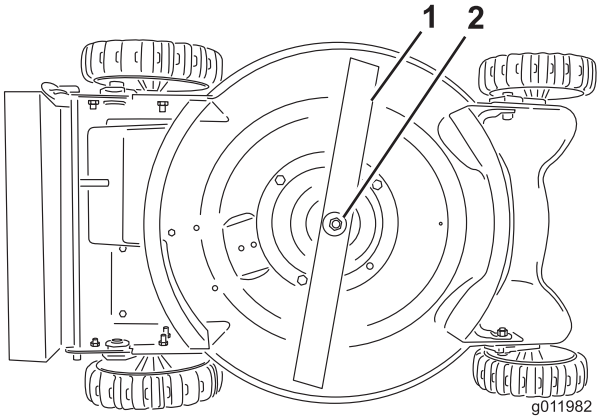

Figure 14

1. Blade
2. Blade bolt and washer

5. Remove the blade bolt, the washer, and the blade.
6. Install a sharp, balanced blade, with the washer and the blade bolt that you previously removed.
7. Tighten the blade bolt to 40 to 50 ft-lb (54 to 68 N-m).
8. Return the machine to the operating position.

Replacing the Battery Pack

To replace the battery pack, contact an Authorized Toro Service Center.

Disposing of the Old Battery Pack

Important: Do not place used batteries in your household trash!

Important: This sealed lead (acid) battery must be collected, recycled, or disposed of in an environmental sound manner.

Incinerating, landfilling, or mixing sealed lead (acid) batteries with the municipal solid waste stream is prohibited by law in some states.

Return this battery to an approved sealed lead (acid) battery recycler. This may be where you purchased the machine.

Contact your local waste management officials for other information regarding the environmentally sound collection, recycling, and disposal of this battery.

Service

Toro has designed this product to give you years of trouble-free use. Should it need service, bring the product to an Authorized Toro Service Dealer who is specially trained to repair Toro products and will ensure that your Toro stays all Toro.

Product Information

A model and serial number decal is located under the rear door of the machine. Always refer to specific numbers on the decal in correspondence or when you need replacement parts.

Storage

Store the machine in a cool, clean, and dry place such as an unheated garage. Do not store a battery-powered mower in a warm basement. Cover the machine to keep it clean and protected.

1. Clean the machine housing. Refer to Cleaning the Machine (page 10).
2. Remove glass clippings, dirt, and grime from external parts of the shrouding and the top of the machine housing.
3. Check the condition of the blade. Refer to Maintaining the Blade (page 10).
4. Tighten all loose nuts, bolts, and screws.

Important: This machine has a battery charger that checks the charge state of the battery and charges the battery only when necessary. Unplug the charger after 24 hours of charging, though you may leave the charger plugged into the machine longer without harming the system. During the non-mowing season, you can unplug and store the machine for up to 3 months if the battery is fully charged and the machine is stored in a cool, dry place.

The Toro Total Coverage Guarantee

A 2-Year Full Warranty (Not Applicable for Commercial Use)

20 in Cordless Mowers

Conditions and Products Covered

The Toro Company and its affiliate, Toro Warranty Company, pursuant to an agreement between them, jointly promise to repair the Toro Products listed below if used for residential purposes* if it is defective in materials or workmanship or if it stops functioning due to the failure of a component.

This warranty covers the cost of parts and labor, but you must pay transportation costs.

The following time periods apply from the date of purchase:

Products	Warranty Period
20 in Cordless Mowers	2 - year full warranty
Battery	2 - year full warranty

Instructions for Obtaining Warranty Service

If you think that your Toro Product contains a defect in materials or workmanship, follow this procedure:

1. Contact any Authorized Toro Service Dealer to arrange service at their dealership. To locate a dealer convenient to you, refer to the *Yellow Pages* of your telephone directory (look under “Lawn Mowers”) or access our web site at www.Toro.com. You may also call the numbers listed in item #3 to use the 24-hour Toro Dealer locator system.
2. Bring the product and your proof of purchase (sales receipt) to the Service Dealer. The dealer will diagnose the problem and determine if it is covered under warranty.
3. If for any reason you are dissatisfied with the Service Dealer’s analysis or with the assistance provided, contact us at:

   Customer Care Department, RLC Division
   The Toro Company
   8111 Lyndale Avenue South
   Bloomington, MN 55420-1196
   Toll free at 866-214-9807 (U.S. customers)
   Toll free at 866-214-9808 (Canadian customers)

Owner Responsibilities

You must maintain your Toro Product by following the maintenance procedures described in the *Operator's Manual*. Such routine maintenance, whether performed by a dealer or by you, is at your expense.

Items and Conditions Not Covered

There is no other express warranty:

- Cost of regular maintenance service or parts, such as blade sharpening or worn blades
- Any product or part which has been altered or misused and requires replacement or repair due to accidents or lack of proper maintenance
- Pickup and delivery charges
- Operational misuse, neglect, or accidents
- Repairs or attempted repairs by anyone other than an Authorized Toro Service Dealer
- Repairs necessary due to improper battery care, electrical supply irregularities, or failure to properly prepare the mower prior to any period of non-use.

General Conditions

All repairs covered by these warranties must be performed by an Authorized Toro Service Dealer using Toro-approved replacement parts. Repair by an Authorized Toro Service Dealer is your sole remedy under this warranty.

Neither The Toro Company nor Toro Warranty Company is liable for indirect, incidental, or consequential damages in connection with the use of the Toro Products covered by these warranties, including any cost or expense of providing substitute equipment or service during reasonable periods of malfunction or non-use pending completion of repairs under these warranties.

Some states do not allow exclusions of incidental or consequential damages, so the above exclusions may not apply to you.

This warranty gives you specific legal rights, and you may also have other rights which vary from state to state.

Countries Other than the United States or Canada

Customers who have purchased Toro products exported from the United States or Canada should contact their Toro Distributor (Dealer) to obtain guarantee policies for your country, province, or state. If for any reason you are dissatisfied with your Distributor's service or have difficulty obtaining guarantee information, contact the Toro importer. If all other remedies fail, you may contact us at Toro Warranty Company.

*Residential purposes means use of the product on the same lot as your home. Use at more than one location, or institutional or rental use, is considered commercial use, and no warranty would apply.

Form No. 3388-708 Rev A

Cortacésped e-Cycler inalámbrico de 51 cm (20 pulgadas)

Nº de modelo 20360—Nº de serie 315000001 y superiores

Manual del operador

INSTRUCCIONES DE SEGURIDAD IMPORTANTES

⚠ ADVERTENCIA

CALIFORNIA
Advertencia de la Propuesta 65

Este producto contiene una o más sustancias químicas que el Estado de California considera causantes de cáncer, defectos congénitos o trastornos del sistema reproductor.

Al utilizar un aparato eléctrico, debe tomar siempre unas precauciones básicas, incluyendo las siguientes:

ADVERTENCIA

LEA TODAS LAS INSTRUCCIONES ANTES DE UTILIZAR ESTE APARATO

GUARDE ESTAS INSTRUCCIONES

Para reducir el riesgo de incendio, descarga eléctrica o lesiones personales, observe estas precauciones de seguridad.

Este máquina cumple o supera los requisitos de seguridad de cuchillas CPSC para cortacéspedes giratorios dirigidos y las especificaciones B71.1 del Instituto Norteamericano de Estándares Nacionales en vigor en el momento de fabricación. Sin embargo, el uso o mantenimiento indebido por parte del usuario o propietario puede causar lesiones. Para reducir el peligro de lesiones, cumpla estas instrucciones de seguridad y preste atención siempre al símbolo de alerta de seguridad ⚠, que significa PRECAUCIÓN, ADVERTENCIA o PELIGRO – "instrucción relativa a la seguridad personal". El incumplimiento de estas instrucciones puede dar lugar a lesiones personales. ADVERTENCIA: Para reducir el riesgo de incendio, descarga eléctrica y lesiones personales al usar cortacéspedes eléctricos, observe siempre estas precauciones básicas de seguridad.

Prácticas de operación segura

Esta máquina es capaz de amputar manos y pies y de lanzar objetos al aire. Siga siempre todas las instrucciones de seguridad con el fin de evitar lesiones corporales graves e incluso la muerte.

Esta máquina está diseñada para cortar y picar hierba, o, si está equipado con una bolsa de recogida, para recoger la hierba cortada. Si se utiliza para cualquier otro propósito, podría ser peligroso para usted y para otras personas.

Operación general

- Lea detenidamente este manual antes de utilizar la máquina. Familiarícese con los controles y con el uso correcto de la máquina. Nunca permita a niños menores de 16 años utilizar la máquina. No permita que la máquina sea utilizada por adultos a menos que hayan recibido una formación adecuada.
- El operador de la máquina es responsable de mantener a todo el mundo, especialmente a niños y animales domésticos, alejados de la zona de trabajo. El operador es responsable de cualquier accidente o peligro que afecte a otras personas o a su propiedad.
- Inspeccione cuidadosamente la zona en la que se utilizará la máquina y retire cualquier palito, piedra, alambre u otro residuo que podría ser recogido y arrojado por la máquina. Esté atento durante la siega a la presencia de objetos extraños. Si un objeto es golpeado por la cuchilla del cortacésped, puede causar lesiones personales graves.
- Lleve pantalón largo y calzado fuerte. No utilice la máquina estando descalzo, o con calzado abierto, o con joyas, bisutería o ropa suelta. Utilice guantes y calzado de goma para trabajar al aire libre.
- Mantenga colocados todos los protectores, defensas, dispositivos de seguridad, así como el recogedor o el conducto de descarga lateral opcional. Repare o cambie cualquier pieza que esté deteriorada, incluyendo las pegatinas. No manipule nunca los dispositivos de seguridad. Compruebe regularmente que funcionan correctamente.
- El motor y la cuchilla están diseñados de tal forma que deben detenerse en el plazo de 3 segundos cuando usted suelta la barra de control. Compruebe que la barra de control funciona correctamente antes de cada uso de la máquina. Si la cuchilla no se detiene en 3 segundos o si hay ruidos metálicos producidos por el roce cuando usted suelta la barra de control, póngase en contacto con un Servicio Técnico Autorizado de Toro para que ajuste correctamente o sustituya el sistema de encendido/apagado y el freno de las cuchillas.
- Antes del uso, realice siempre una inspección visual para asegurarse de que las cuchillas, los herrajes de sujeción de las cuchillas y el conjunto de corte no están desgastados o dañados. Sustituya cuchillas o herrajes gastados o dañados en juegos completos para no desequilibrar la máquina.
- Utilice solamente accesorios y aperos diseñados para esta máquina. El uso de cualquier accesorio o apero no diseñado para este producto puede aumentar el riesgo de lesión. Consulte las instrucciones para la instalación y operación correctas de los accesorios.

Prácticas de operación segura

- No introduzca la llave en el receptáculo del enchufe hasta que vaya a segar.
- No ponga la máquina en marcha en atmósferas que contengan gases explosivos. Las chispas normales producidas por el motor podrían incendiar los vapores.

© 2014—The Toro® Company
8111 Lyndale Avenue South
Bloomington, MN 55420

Registre su producto en www.Toro.com.

Traducción del original (ES)
Impreso en EE. UU.
Reservados todos los derechos

3388-708 A

- Ponga el motor en marcha con cuidado, siguiendo las instrucciones y con los pies bien alejados de la cuchilla.
- Utilice el aparato apropiado – No utilice la máquina para trabajos para los que no fue diseñada.
- Esté alerta – Permanezca atento a lo que está haciendo. No ponga en marcha la máquina si está cansado o bajo la influencia de drogas, alcohol o medicamentos.
- Esté alerta y pare la máquina si entran niños en la zona.
- Tenga cuidado al acercarse a esquinas ciegas, arbustos, árboles u otros objetos que puedan dificultar la visión.
- No siegue cerca de terraplenes, fosas o taludes. Usted podría perder el equilibro o resbalar.
- Evite entornos peligrosos. No utilice nunca la máquina sobre hierba mojada o en lugares húmedos. No utilice la máquina si llueve.
- Pise siempre firmemente para no perder el equilibrio. Agarre firmemente el manillar y avance caminando; no corra nunca. Corte el césped solamente con luz natural o con una buena iluminación artificial.
- Siegue de través las cuestas y pendientes, nunca hacia arriba o hacia abajo. Extreme las precauciones al cambiar de dirección en cuestas o pendientes. No siegue pendientes y cuestas extremadamente empinadas. Lleve calzado antideslizante si trabaja en pendientes.
- No fuerce la postura – Mantenga la estabilidad y el equilibrio en todo momento.
- No fuerce la máquina. Funciona mejor y de forma más segura a la velocidad para la que fue diseñado.
- Lleve siempre gafas de seguridad o pantalla facial durante el uso para proteger los ojos de objetos extraños que podrían ser arrojados por la máquina. Las gafas normales no son gafas de seguridad.
- Lleve siempre una mascarilla antipolvo homologada si utiliza la máquina en condiciones de mucho polvo.
- Mantenga las manos y los pies alejados de la carcasa de la máquina y la cuchilla cuando el motor está en marcha. La cuchilla puede causar lesiones en manos y pies. Permanezca detrás del manillar hasta que se pare el motor.
- No dirija nunca el material descargado hacia nadie. Evite descargar material contra una pared u otra obstrucción. El material podría rebotar hacia usted. Pare la cuchilla al cruzar superficies de grava.
- Extreme las precauciones al ir hacia atrás o tirar de la máquina hacia usted. Antes de ir hacia atrás y mientras va hacia atrás, mire hacia atrás y hacia abajo.
- Puesto que la cuchilla sigue girando durante unos segundos después de soltarse la barra de control, permanezca detrás del manillar hasta que se detengan todas las piezas en movimiento.
- Después de golpear un objeto extraño o si la máquina vibra de forma anormal, pare el motor y retire la llave del receptáculo del enchufe. Inspeccione la máquina y repare cualquier daño antes de volver a utilizar la máquina. Si se requieren reparaciones importantes o si usted necesita ayuda, póngase en contacto con un Servicio Técnico Autorizado de Toro.
- No utilice la máquina si ha caído al suelo o si ha sufrido daños. Repare cualquier desperfecto antes de utilizar la máquina.
- Pare el motor, espere a que se detengan todas las piezas en movimiento y retire la llave del enchufe antes de ajustar la altura de corte.
- Pare el motor antes de llevar la máquina fuera de la zona de césped.
- Pare el motor y retire la llave del receptáculo del enchufe antes de retirar el recogedor.
- Pare el motor antes de abandonar la posición del operador — detrás del manillar. Retire la llave del receptáculo del enchufe antes de dejar la máquina sin supervisar.
- Si es necesario levantar o transportar la máquina, pare el motor, permanezca detrás del manillar hasta que se paren todas las piezas en movimiento y retire la llave del receptáculo del enchufe.

Mantenimiento y almacenamiento

- Realice solamente las operaciones de mantenimiento descritas en este manual. Si se requieren reparaciones importantes o si usted necesita ayuda, póngase en contacto con un Servicio Técnico Autorizado de Toro.
- Antes de limpiar, inspeccionar, revisar o ajustar la máquina, pare el motor y espere a que se detengan todas las piezas en movimiento. Retire la llave del receptáculo del enchufe.
- No cargue la máquina si está lloviendo o si el ambiente es húmedo.
- Para evitar descargas eléctricas durante la carga, repare o cambie inmediatamente cualquier cable eléctrico que estuviera dañado.

  Nota: El cargador de la batería se necesita únicamente para cargar la batería. No se utiliza para segar.
- No maltrate el cable durante la carga. No tire del cable para retirarlo del receptáculo del enchufe. Mantenga el cable alejado del calor, del aceite y de los bordes cortantes.
- Retire la llave antes de realizar tareas de mantenimiento o limpieza, o de retirar material de la máquina.
- No tire la batería al fuego; la celda puede explosionar. Compruebe si la normativa local contiene instrucciones especiales sobre la eliminación de las baterías.
- No abra ni mutile la batería. El electrolito liberado es corrosivo y puede causar daños en los ojos o la piel. Puede ser tóxico si es ingerido.
- Al manejar baterías, tenga cuidado de no hacer cortacircuito, es decir, no dejar que los bornes positivo y negativo toquen materiales conductores tales como anillos, pulseras o llaves. La batería o el conductor puede recalentarse y causar quemaduras.
- Para asegurar que la máquina está en condiciones seguras de funcionamiento, compruebe frecuentemente todos los pernos, tuercas, y tornillos y manténgalos bien apretados. Asegúrese de que el perno de la cuchilla está apretado a 54–68 Nm (40–50 pies-libra).
- La cuchilla de su máquina debe mantenerse siempre afilada. Antes de realizar tareas de mantenimiento en la cuchilla, consulte los procedimientos correctos de instalación y mantenimiento en la sección de mantenimiento de las cuchillas. Utilice únicamente cuchillas de repuesto idénticas.
- Para reducir el peligro de incendio, mantenga el motor libre de acumulaciones excesivas de hierba, hojas y suciedad.
- Inspeccione frecuentemente el recogedor por si existe desgaste o deterioro. Sustituya cualquier bolsa desgastada o deteriorada únicamente con una bolsa de recambio idéntica de Toro para su propia protección.
- Si no se está usando la máquina, retire la llave de contacto y guarde la máquina bajo llave en un lugar seco, fuera del alcance de los niños. Espere a que se enfríe el motor antes de guardar la máquina en un lugar cerrado.
- En el momento de la fabricación, la máquina cumplía las normas de seguridad entonces vigentes para cortacéspedes rotativos. Para asegurar el mejor rendimiento y la continuada certificación de seguridad de la máquina, utilice piezas y accesorios Toro genuinos. Las piezas de recambio y accesorios de otros fabricantes pueden dar lugar a un

incumplimiento de las normas de seguridad, lo que podría ser peligroso.

GUARDE ESTAS INSTRUCCIONES

Pegatinas de seguridad e instrucciones

Importante: **Hay pegatinas de seguridad e instrucciones colocadas cerca de zonas de potencial peligro. Sustituya cualquier pegatina que esté dañada o que falte.**



Marca del fabricante

1. Indica que la cuchilla ha sido identificada como pieza del fabricante original de la máquina.

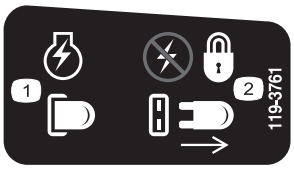

119-3761

1. Llave insertada - motor energizado
2. Llave retirada - sin energía, bloqueado



119-3760

1. Aleje la palanca de control del mecanismo de arranque.
2. Acerque la palanca de control al manillar para engranar las cuchillas.



119-3812



119-3818



119-7023

Montaje

1

Cómo desplegar el manillar

No se necesitan piezas

Procedimiento

⚠ CUIDADO

Si pliega o despliega el manillar de forma incorrecta, pueden dañarse los cables, creando unas condiciones de operación inseguras.

- **No dañe los cables al plegar o desplegar el manillar.**
- **Si un cable está dañado, póngase en contacto con el Servicio Técnico Autorizado.**

1. Afloje los pomos del manillar (Figura 1).

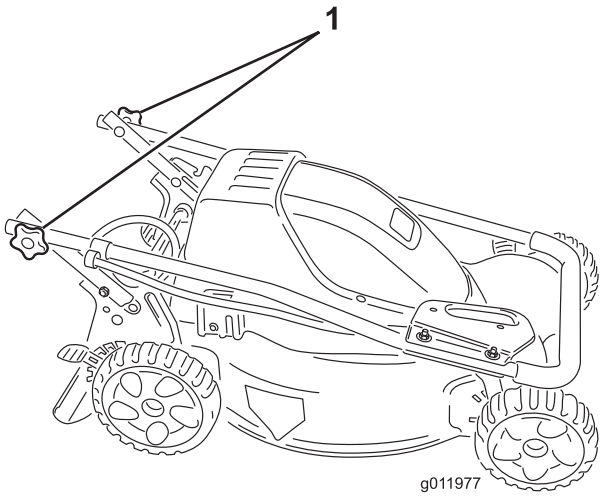

Figura 1

1. Pomo del manillar (2)

2. Mueva el manillar a la posición de operación (Figura 2).

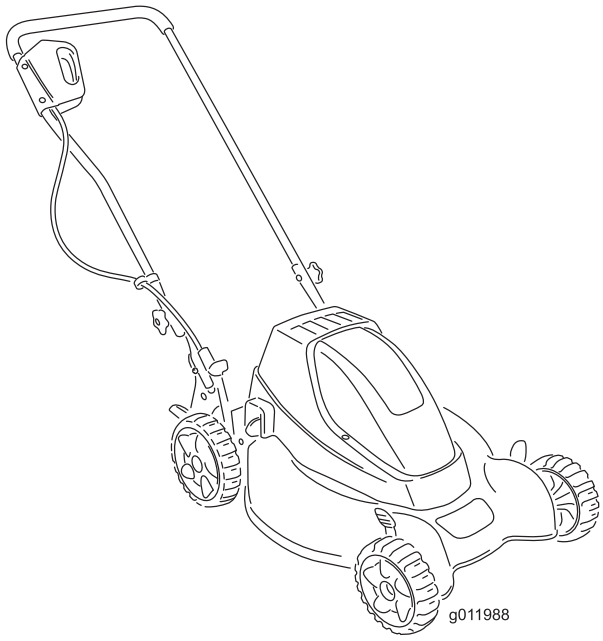

Figura 2

3. Apriete los pomos del manillar firmemente a mano.

2

Cómo cargar la batería

No se necesitan piezas

Procedimiento

⚠ ADVERTENCIA

El contacto con el agua mientras se carga la batería o se maneja la máquina podría provocar una descarga eléctrica, la cual puede causar lesiones personales o la muerte.

No manipule el enchufe del cargador o la máquina con las manos mojadas o con los pies en agua.

Importante: Para obtener el mejor rendimiento, use solamente un cargador Toro de 36 voltios (Pieza Nº 119-0269 o 120-1909).

Cargar una batería totalmente descargada requiere unas 12-16 horas. Cargue totalmente la batería antes de la primera siega de la temporada, después de cada uso y antes del almacenamiento estacional. El no cargar la batería después de cada uso acorta la vida de la misma. Cargue la batería incluso si utiliza la máquina sólo durante unos pocos minutos.

Nota: La batería se suministra cargada. No obstante, antes de utilizar la máquina por primera vez, cargue la batería y compruebe que tiene una carga completa antes de poner la máquina en marcha.

Para cargar la batería:

Importante: Siempre cargue la batería en un lugar seco protegido de la intemperie. Mantenga la máquina alejada del agua y de las sustancias inflamables.

1. Si la llave está en el receptáculo del enchufe, retírela (Figura 3).

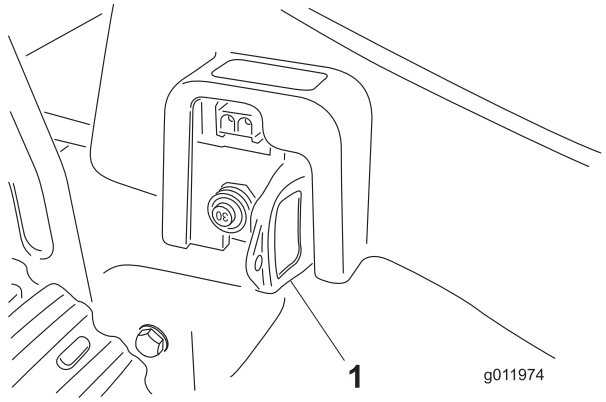

Figura 3

1. Llave (retirar antes de cargar la batería)

⚠ ADVERTENCIA

El cable del cargador de la batería podría estar dañado y podría provocar una descarga eléctrica o un incendio.

Inspeccione cuidadosamente el cable del cargador antes de cargar la batería. Si el cable está dañado, no cargue la batería. Repare o cambie cualquier cable dañado inmediatamente. Póngase en contacto con el Servicio Técnico Autorizado si necesita ayuda.

2. Introduzca el cable del cargador en el receptáculo del enchufe del cargador (Figura 4) y conecte el otro extremo a una toma de corriente doméstica estándar de 120 voltios.

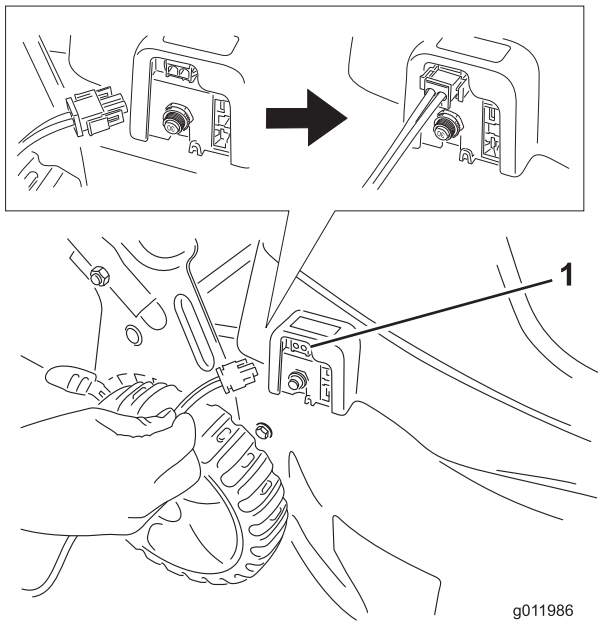

Figura 4

1. Receptáculo del enchufe del cargador

Nota: El cargador de la batería tiene una pantalla LED bicolor que indica los estados de carga siguientes:

- Una luz roja indica que el cargador está cargando la batería.
- Una luz verde indica que la batería está totalmente cargada; el cargador está cargando la batería lentamente para mantener la carga de la batería.

3. Cargue la batería durante al menos 16 horas.
4. Desenchufe el cable del cargador de la toma de corriente estándar y del receptáculo del enchufe del cargador de la máquina.

Nota: No desenchufe el cable del cargador tirando del cable. Para desenchufar el cable, sujete el enchufe, no el cable.

Importante: Esta máquina tiene un cargador de batería que comprueba la carga de la batería y carga la batería solamente cuando es necesario. Desenchufe el cargador después de 24 horas de carga, aunque puede dejarlo enchufado en la máquina durante más tiempo sin dañar el sistema.

Durante la temporada en que no se siega, puede desenchufar y almacenar la máquina durante hasta tres meses si la batería está totalmente cargada y la máquina se guarda en un lugar frío y seco.

3

Ensamblaje de la bolsa de recogida

No se necesitan piezas

Procedimiento

1. Coloque la bolsa de recogida sobre el bastidor, según se muestra en la Figura 5.

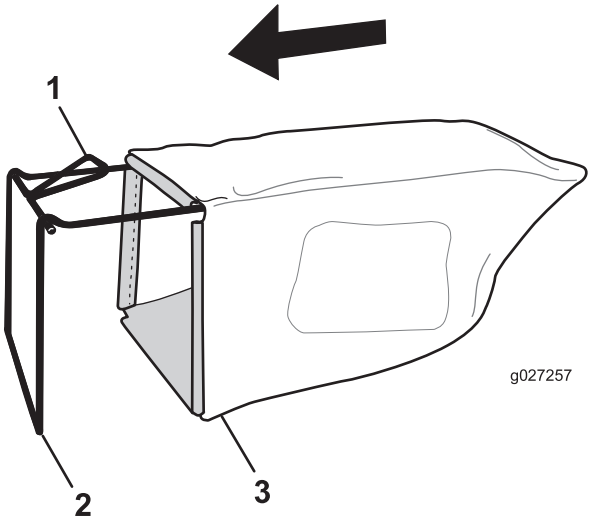

Figura 5

1. Manillar
2. Bastidor
3. Bolsa de recogida

Nota: No coloque la bolsa sobre el manillar (Figura 5).

2. Enganche el canal inferior de la bolsa en la parte inferior del bastidor (Figura 6).

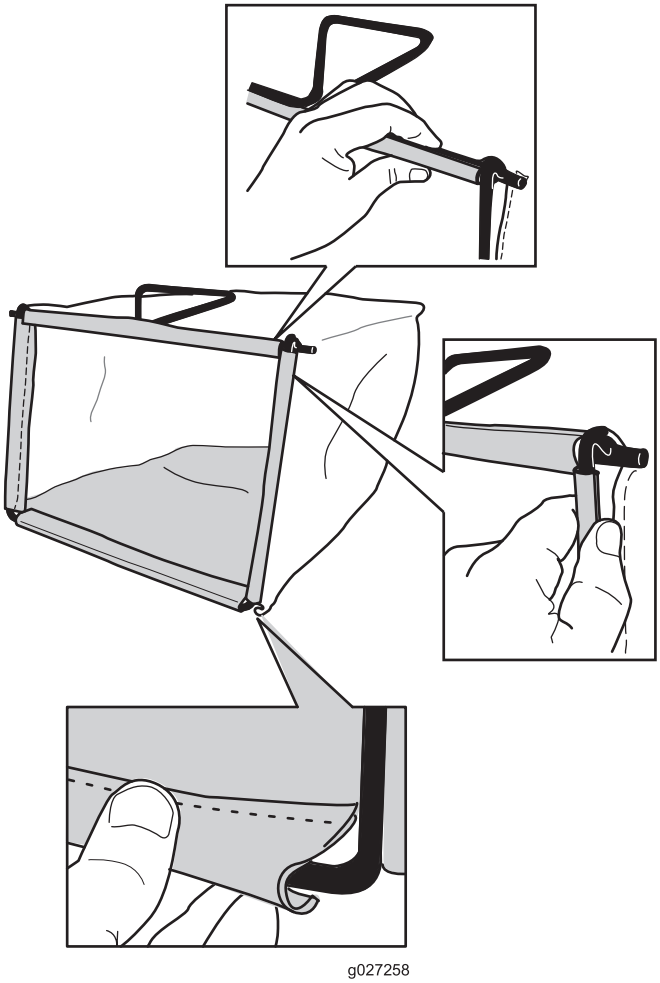

Figura 6

3. Enganche los canales superior y laterales de la bolsa en la parte superior y en los laterales del bastidor, respectivamente (Figura 6).

Operación

Cada vez que vaya a utilizar la máquina, asegúrese de que la barra de control funciona correctamente. Cuando usted suelta la barra de control de la cuchilla, la cuchilla debe detenerse. Si no, póngase en contacto con el Servicio Técnico Autorizado.

Uso de la llave

Esta máquina sólo funciona si la llave está introducida del todo en el receptáculo del enchufe (Figura 5). Para evitar un arranque accidental o el uso no autorizado de la máquina, retire siempre la llave del receptáculo del enchufe cuando deje la máquina sin supervisar. Guarde la llave fuera del alcance de los niños.

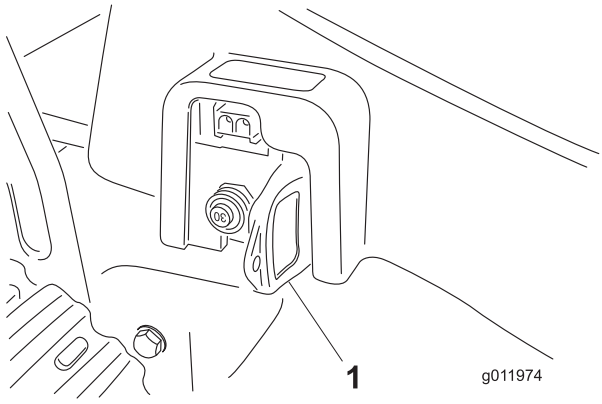

Figura 7

1. Llave

Cómo arrancar la máquina

1. Empuje la máquina hasta una superficie plana de hormigón o asfalto.

   Nota: Si se arranca la máquina sobre césped abundante, podría atascarse.

2. Introduzca la llave a fondo en el receptáculo del enchufe (Figura 7).
3. Introduzca dos dedos en el hueco del mecanismo de arranque y empuje la palanca de control hacia el manillar (Figura 6).

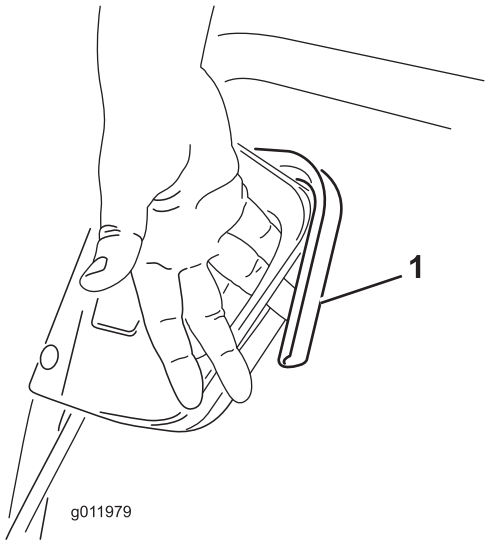

Figura 8

1. Palanca de control

4. Apriete la palanca de control contra el manillar (Figura 9).

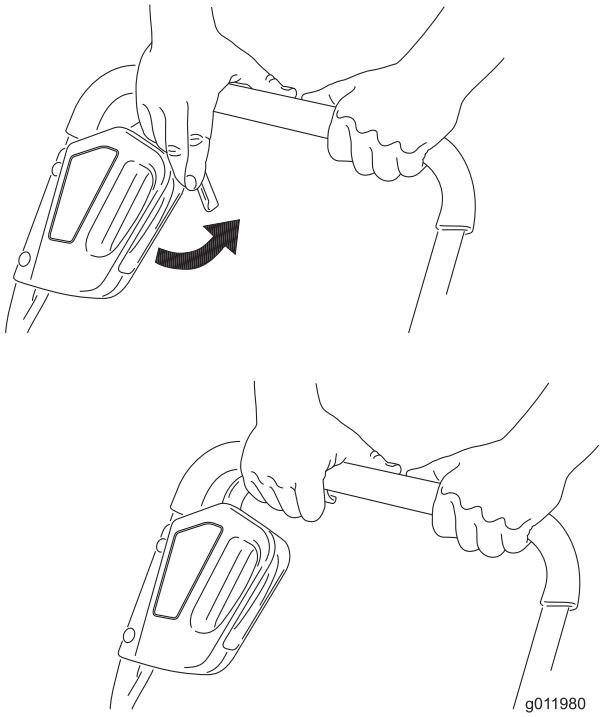

Figura 9

Nota: Mantenga el motor en marcha en los giros. El apagar la máquina durante los giros no ahorra la energía de la batería.

Cómo parar la máquina

1. Suelte la palanca de control.

⚠ ADVERTENCIA

Si la llave está en el receptáculo del enchufe, la máquina está operativa. Alguien podría ponerla en marcha accidentalmente y causar lesiones graves a usted o a otras personas.

Retire siempre la llave del receptáculo del enchufe antes de dejar la máquina sin supervisar, aunque sea por un tiempo corto.

2. Retire la llave del receptáculo del enchufe si la máquina va a estar sin supervisión durante cualquier periodo de tiempo.

Nota: Guarde la llave fuera del alcance de los niños.

3. Cargue la batería.

Importante: Cargue la batería inmediatamente después de usar la máquina. Si no carga la batería después de cada uso, acortará la vida de la batería. Ver 2 Cómo cargar la batería (página 5).

Ajuste de la altura de corte

⚠ ADVERTENCIA

Al ajustar la altura de corte, usted podría tocar la cuchilla en movimiento, lo que podría causarle graves lesiones.

- **Pare el motor y espere a que se detengan todas las piezas en movimiento.**
- **No ponga los dedos debajo de la carcasa al ajustar la altura de corte.**

Ajuste la altura de corte según desee. Ajuste las cuatro ruedas a la misma altura (Figura 10).

Nota: Para elevar la máquina, mueva todas las palancas de altura de corte hacia adelante; para bajar la máquina, mueva todas las palancas de altura de corte hacia atrás.

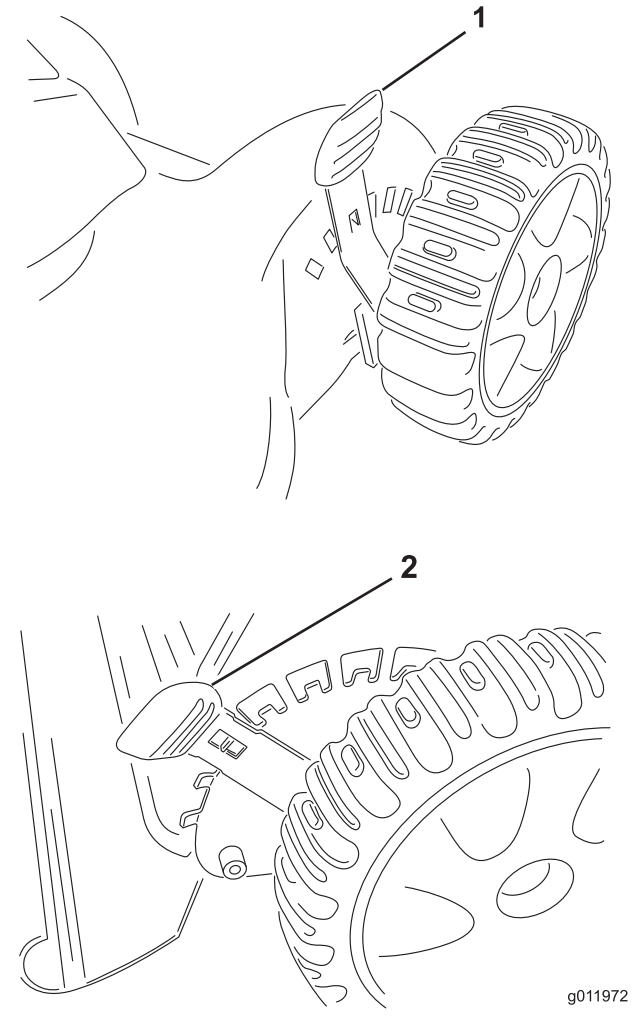

Figura 10

1. Palanca de altura de corte delantera (2)
2. Palanca de altura de corte trasera (2)

Nota: Los ajustes de altura de corte son: 25 mm (1 pulgada); 38 mm (1–1/2 pulgada); 51 mm (2 pulgadas); 64 mm (2–1/2 pulgadas); 76 mm (3 pulgadas); 89 mm (3–1/2 pulgadas) y 102 mm (4 pulgadas).

Ensacado de los recortes

Utilice la bolsa de recogida si desea recoger los recortes de hierba y hojas del césped.

⚠ ADVERTENCIA

Si la bolsa de recogida está desgastada, pueden arrojarse pequeñas piedras y otros residuos similares hacia usted o hacia otras personas, provocando lesiones personales graves o la muerte.

Compruebe frecuentemente la bolsa de recogida. Si está dañada, instale una bolsa de recambio Toro nueva.

Instalación de la bolsa de recortes

1. Levante el deflector trasero (Figura 11).

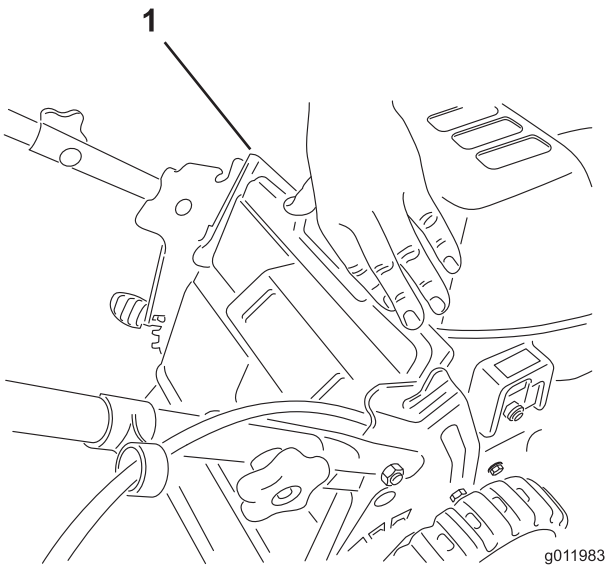

Figura 11

1. Deflector trasero

2. Introduzca el asa de la bolsa de recortes en las muescas de los soportes del manillar (Figura 12).

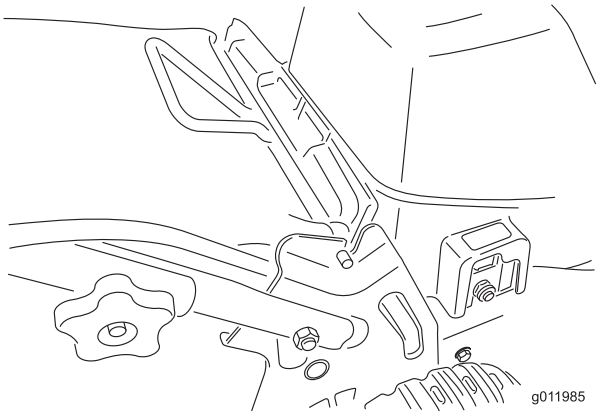

Figura 12

Cómo retirar la bolsa de recortes

1. Levante el deflector trasero.
2. Retire el asa de la bolsa de recortes de las muescas de los soportes del manillar, y retire la bolsa de la máquina.
3. Cierre el deflector trasero.

Cómo reiniciar el disyuntor de seguridad

Si la máquina funciona bajo una carga excesiva, el disyuntor de seguridad saltará. Siga estas instrucciones para reiniciar el disyuntor.

Importante: No reinicie nunca el disyuntor de seguridad si la llave está en el receptáculo y la palanca de control está apretado contra el manillar.

1. Retire la llave del receptáculo del enchufe (Figura 3).
2. Espere 30 segundos, luego pulse el botón del disyuntor de seguridad (Figura 11).

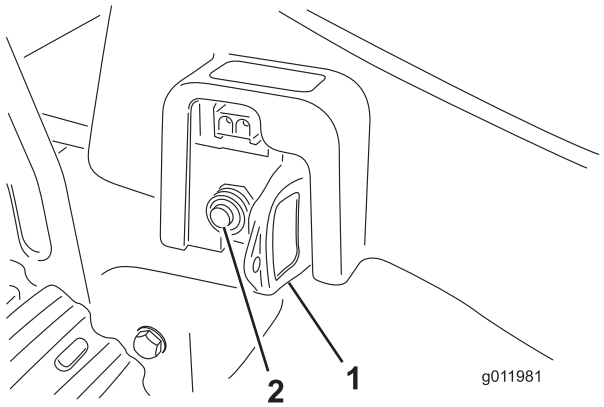

Figura 13

1. Llave (retirar antes de reiniciar el disyuntor de seguridad)
2. Disyuntor de seguridad

3. Introduzca la llave en el receptáculo del enchufe.
4. Empiece a segar de nuevo con una carga menor.

Nota: Si el disyuntor salta repetidas veces, eleve la altura de corte o utilice el recogedor o el conducto de descarga lateral opcional.

Consejos de uso

Duración de la carga de la batería

Con un cortacésped a batería, la condición del césped y la forma de segar afectarán la duración de la carga de la batería en cada sesión de siega.

Los siguientes elementos, entre otros, afectarán a la duración de la carga de la batería:

- Humedad del césped—Cuanto más húmedo esté el césped, más rápidamente se agotará la batería.
- Velocidad de paseo/siega—Cuanto más rápido camine usted, más rápidamente se agotará la batería.
- Modo de operación—El picado del césped es el modo que más energía consume. El ensacado es el segundo en cuanto

a consumo, y la descarga lateral utiliza la menor cantidad de energía.

- Altura de corte—Si la batería se descarga demasiado de prisa, eleve la altura de corte una muesca.

Consejos generales de picado (mulching)

Toro ha diseñado su máquina para que pique la hierba cortada si la puerta de mulching está totalmente cerrada. Para obtener los mejores resultados y el mejor aspecto de su césped al cortar hierba u hojas, siga estas instrucciones:

- Mantenga la cuchilla afilada durante toda la temporada de siega. De vez en cuanto, lime cualquier imperfección de la cuchilla.
- Siegue solamente hierba u hojas secas. La hierba mojada y las hojas mojadas tienden a pegarse al suelo, y pueden atascar la máquina o hacer que se cale el motor.

⚠ ADVERTENCIA

La hierba mojada o las hojas mojadas pueden hacer que usted resbale y toque la cuchilla, provocando lesiones personales graves.

Siegue solamente en condiciones secas.

- Retire la llave del receptáculo y limpie los recortes u hojas de los bajos de la máquina después de cada sesión de siega. Utilice una herramienta de madera, no una metálica.
- La hierba crece a velocidades distintas según la estación del año. En el calor del verano, suele ser mejor cortar la hierba usando los ajustes de altura de corte de 64 mm (2-1/2 pulgadas), 76 mm (3 pulgadas) o 89 mm (3-1/2 pulgadas). Corte solamente un tercio aproximadamente de la hoja de hierba. No corte con un ajuste inferior a 64 mm (2-1/2 pulgadas) a menos que la hierba sea escasa, o a finales del otoño cuando el ritmo de crecimiento de la hierba empieza a decaer.
- Cuando se cambia el ajuste de altura de corte desde una altura habitual a una altura de corte mayor, el césped puede tener un aspecto deshilachado o desigual hasta que se adapte a la nueva altura y recupere su aspecto normal.
- Cuando corte hierba de más de 15 cm (6 pulgadas) de alto, puede obtener buenos resultados si siega primero usando el recogedor o el conducto de descarga lateral opcional, o a una altura de corte más alta, andando despacio; luego siegue de nuevo a una altura menor para obtener el mejor aspecto de césped. Si la hierba es demasiado alta y las hojas se amontonan en el césped, la máquina puede atascarse haciendo que se cale el motor.
- Alterne la dirección de corte. esto ayuda a dispersar los recortes en todo el césped, dando una fertilización más homogénea.

Si el aspecto del césped después de segar no es satisfactorio, pruebe a:

- Afilar la cuchilla.
- Caminar más despacio mientras siega.
- Elevar la altura de corte de la máquina.
- Cortar el césped con más frecuencia.
- Solapar los pasillos de corte en lugar de cortar un pasillo completo en cada pasada.
- Ajuste la altura de corte una muesca menos en las ruedas delanteras que en las traseras. Por ejemplo, ajuste las ruedas delanteras a 76 mm (2-1/2 pulgadas) y las traseras a 64 mm (3 pulgadas).

Cómo cortar hojas

- Después de cortar las hojas, asegúrese de que la mitad del césped se ve a través de la cobertura de hojas cortadas. Es posible que tenga que hacer más de una pasada por encima de las hojas.
- Para una cobertura de hojas escasa, ajuste todas las ruedas a la misma altura de corte.
- Ande más despacio si las hojas no se pican lo bastante fino para quedar ocultas entre la hierba.

Mantenimiento

⚠ ADVERTENCIA

Si la llave está en el receptáculo del enchufe, la máquina está operativa. Alguien podría ponerla en marcha accidentalmente y causar lesiones graves a usted o a personas.

Retire la llave del receptáculo del enchufe antes de dejar la máquina sin supervisar, aunque sea por un tiempo corto.

Limpieza de la máquina

Antes de limpiar la máquina, pare el motor, espere a que se detengan todas las piezas en movimiento y retire la llave del receptáculo del enchufe.

Importante: No vierta ni rocíe agua sobre la máquina durante la limpieza. Puede quedar humedad dentro de la máquina y causar la corrosión de las piezas internas.

Limpieza después de cada uso

- Limpie debajo de la máquina. Tenga especial cuidado de mantener el hueco delantero libre de recortes de hierba y residuos. Retire la suciedad y los recortes de hierba con un rascador de madera dura. Evite tocar rebabas y bordes afilados.
- Con un cepillo, retire todos los residuos de la parte superior de la carcasa de la máquina después de cada uso.

Limpieza después de cada sesión

- Retire la cubierta superior y elimine los recortes de hierba y residuos de debajo de la cubierta y de la zona de la batería utilizando aire comprimido, un aspirador, o un cepillo.

  Importante: No utilice objetos metálicos para limpiar alrededor de la batería. Si un objeto metálico toca el borne positivo y el negativo de la batería al mismo tiempo, puede cortocircuitar la batería. La batería o el conductor pueden recalentarse y causar quemaduras.
- Compruebe que los cables, la batería y los contactos de los interruptores no están descoloridos o chamuscados. Si están dañados, póngase en contacto con el Servicio Técnico Autorizado.

Mantenimiento de la cuchilla

Siegue siempre con la cuchilla afilada. Una cuchilla afilada corta limpiamente sin desgarrar o picar las hojas de hierba, que es lo que haría una cuchilla sin filo.

⚠ ADVERTENCIA

Si la llave está introducido en el receptáculo del enchufe, alguien podría poner la máquina en marcha accidentalmente y causar lesiones personales graves.

No intente inspeccionar, retirar o cambiar la cuchilla sin antes retirar la llave del receptáculo del enchufe.

⚠ ADVERTENCIA

La cuchilla está muy afilada; cualquier contacto con la cuchilla puede causar lesiones personales graves.

Siempre lleve guantes, o envuelva los bordes cortantes de la cuchilla con un trapo.

1. Pare el motor y espere a que se detengan todas las piezas en movimiento.
2. Retire la llave del receptáculo del enchufe.
3. Vuelque la máquina hacia su lado derecho.
4. Retire la cuchilla girando el perno de la cuchilla en el sentido contrario a las agujas del reloj (Figura 14).

   Nota: Sujete el extremo de la cuchilla usando un paño o un guante grueso.

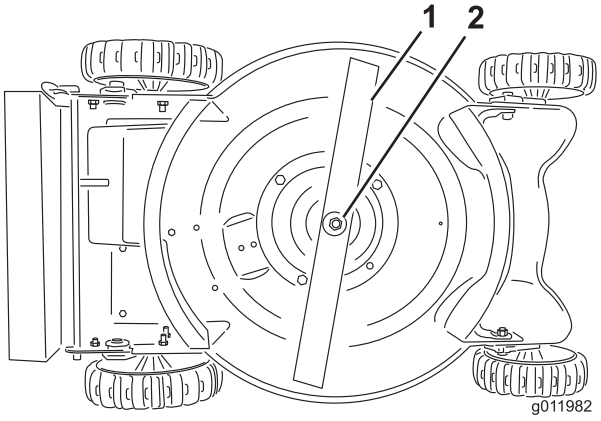

Figura 14

1. Cuchilla
2. Perno de la cuchilla y arandela

5. Retire el perno de la cuchilla, la arandela y la cuchilla.
6. Instale una cuchilla afilada y equilibrada, con la arandela y el perno de la cuchilla que retiró anteriormente.
7. Apriete el perno de la cuchilla a 40–50 pies-libra (54 a 68 Nm).
8. Ponga la máquina en la posición normal de trabajo.

Cómo cambiar la batería

Para cambiar la batería, póngase en contacto con un Servicio Técnico Autorizado de Toro.

Cómo deshacerse de la batería usada

Importante: ¡No tire baterías usadas a la basura doméstica!

Importante: Esta batería sellada de plomo (ácido) debe ser recogida, reciclada o eliminada de una manera ecológicamente correcta.

La incineración, el enterramiento o la mezcla de baterías de plomo (ácido) selladas con los residuos sólidos municipales está prohibido por la ley en algunos estados.

Devuelva esta batería a un centro homologado de reciclaje de baterías de plomo (ácido) selladas. Puede ser el lugar donde compró la máquina.

Póngase en contacto con los responsables locales de basuras si desea más información sobre la recogida, reciclaje y eliminación ecológicos de la batería.

Mantenimiento

Toro ha diseñado este producto para que le proporcione años de funcionamiento sin problemas. Si el producto necesita mantenimiento, llévelo a un Servicio Técnico Autorizado de Toro, que ha recibido formación especial en la reparación de los productos Toro y se asegurará de que su Toro siga siendo “Todo Toro”.

Información sobre productos

Debajo de la tapa trasera de la máquina hay una pegatina con el número de modelo y el número de serie. Haga referencia siempre a los números que aparecen en la pegatina en cualquier correspondencia o al pedir piezas de repuesto.

Almacenamiento

Almacene la máquina en un lugar fresco, limpio y seco, por ejemplo un garaje sin calefacción. No guarde el cortacésped a batería en un sótano con calefacción. Cubra la máquina para mantenerla limpia y protegida.

1. Limpie la carcasa de la máquina. Consulte Limpieza de la máquina (página 10).
2. Elimine los recortes de hierba, la suciedad y la grasa de las piezas externas de la cubierta y la parte superior de la carcasa de la máquina.
3. Compruebe la condición de la cuchilla. Consulte Mantenimiento de la cuchilla (página 10).
4. Apriete todos los pernos, tuercas y tornillos que estén sueltos.

Importante: Esta máquina tiene un cargador de batería que comprueba la carga de la batería y carga la batería solamente cuando es necesario. Desenchufe el cargador después de 24 horas de carga, aunque puede dejarlo enchufado en la máquina durante más tiempo sin dañar el sistema. Durante la temporada en que no se siega, puede desenchufar y almacenar la máquina durante hasta tres meses si la batería está totalmente cargada y la máquina se guarda en un lugar frío y seco.

La Garantía Toro de cobertura total

Una Garantía completa de 2 años (No aplicable al uso comercial)

Cortacéspedes inalámbricos de 20 pulgadas

Condiciones y productos cubiertos

The Toro Company y su afiliada, Toro Warranty Company, bajo un acuerdo entre sí, prometen conjuntamente reparar los productos Toro citados a continuación y usados con propósitos residenciales* si tienen defectos de materiales o mano de obra o si dejan de funcionar debido al fallo de un componente.

Esta garantía cubre el coste de piezas y mano de obra, pero usted debe pagar los costes de transporte.

Los siguientes plazos son aplicables desde la fecha de la compra:

Productos	**Periodo de garantía**
Cortacéspedes inalámbricos de 20 pulgadas	Garantía completa de 2 años
Batería	Garantía completa de 2 años

Instrucciones para obtener asistencia bajo la garantía

Si usted cree que su producto Toro tiene un defecto de materiales o de mano de obra, siga este procedimiento:

1. Póngase en contacto con cualquier Servicio Técnico Autorizado de Toro para concertar el mantenimiento en sus instalaciones. Para localizar un distribuidor cerca de usted, consulte las *Páginas Amarillas* telefónicas (mire en “cortacéspedes”) o visite nuestro sitio web en www.Toro.com. También puede llamar a los números que aparecen en el apartado 3 para usar el sistema de localización de Distribuidores Toro las 24 horas al día.
2. Lleve el producto y su prueba de compra (recibo o factura de venta) al Distribuidor. El distribuidor diagnosticará el problema y determinará si está cubierto por la garantía.
3. Si por alguna razón usted no está satisfecho con el análisis del Distribuidor o con la asistencia recibida, póngase en contacto con nosotros en la dirección siguiente:

   Customer Care Department, RLC Division
   The Toro Company
   8111 Lyndale Avenue South
   Bloomington, MN 55420-1196
   Teléfono gratuito: 866-214-9807 (clientes de EE. UU.)
   Teléfono gratuito: 866-214-9808 (clientes de Canadá)

Responsabilidades del Propietario

Usted debe mantener su Producto Toro siguiendo los procedimientos de mantenimiento descritos en el *Manual del operador.* Dicho mantenimiento rutinario, sea realizado por un distribuidor o por usted mismo, es por cuenta de usted.

Elementos y condiciones no cubiertos

No hay ninguna otra garantía expresa:

- Coste de mantenimiento regular o piezas, tales como afilado de cuchillas o cuchillas desgastadas.
- Cualquier producto o pieza que haya sido modificado o mal utilizado y que necesite ser sustituido o reparado debido a accidente o falta de mantenimiento adecuado
- Costes de recogida y entrega
- Mal uso, negligencia o accidentes
- Reparaciones o intentos de reparación por parte de personas no pertenecientes a un Servicio Técnico Toro Autorizado
- Reparaciones debidas a cuidados incorrectos de la batería, irregularidades en el suministro eléctrico, o no preparar adecuadamente el cortacésped antes de cualquier periodo de no utilización.

Condiciones generales

Todas las reparaciones cubiertas por estas garantías deben ser realizadas por un Servicio Técnico Toro Autorizado usando piezas de repuesto aprobados por Toro. La reparación por un Distribuidor Autorizado Toro es su único remedio bajo esta garantía.

Ni The Toro Company ni Toro Warranty Company son responsables de daños indirectos, incidentales o consecuentes respecto al uso de los productos Toro cubiertos por estas garantías, incluyendo cualquier coste o gasto por la provisión de equipos de sustitución o servicio durante periodos razonables de mal funcionamiento o no utilización hasta la terminación de reparaciones bajo estas garantías.

Algunos estados no permiten exclusiones de daños incidentales o consecuentes, de manera que las exclusiones arriba citadas pueden no ser aplicables a usted.

Esta garantía le otorga a usted derechos legales específicos; es posible que usted tenga otros derechos que varían de un estado a otro.

Países fuera de Estados Unidos o Canadá

Los clientes que compraron productos Toro exportados de los Estados Unidos o Canadá deben ponerse en contacto con su Distribuidor (Concesionario) Toro para obtener pólizas de garantía para su país, provincia o estado. Si por cualquier razón usted no está satisfecho con el servicio ofrecido por su distribuidor, o si tiene dificultad en obtener información sobre la garantía, póngase en contacto con el importador Toro. Si fallan todos los demás recursos, puede ponerse en contacto con nosotros en Toro Warranty Company.

* “Propósito residencial” significa el uso del producto en la misma parcela en que se encuentra su vivienda. El uso en más de un lugar, o el uso institucional o en alquiler, se considera como uso comercial y no habría ninguna garantía aplicable.

Form No. 3388-708 Rev A

Tondeuse sans fil e-Cycler de 51 cm (20 pouces)

N° de modèle 20360—N° de série 315000001 et suivants

Manuel de l'utilisateur

CONSIGNES DE SÉCURITÉ IMPORTANTES

⚠ ATTENTION

CALIFORNIE
Proposition 65 - Avertissement

Ce produit contient une ou des substances chimiques considérées par l'état de Californie comme capables de provoquer des cancers, des anomalies congénitales ou d'autres troubles de la reproduction.

L'utilisation d'un appareil électrique exige de prendre certaines précautions élémentaires, notamment :

ATTENTION
LISEZ TOUTES LES INSTRUCTIONS AVANT D'UTILISER CETTE MACHINE
CONSERVEZ CES INSTRUCTIONS

Respectez ces consignes de sécurité pour réduire le risque d'incendie, d'électrocution ou de blessures.

Cette machine est conforme ou supérieure aux normes de sécurité de la CPSC relatives aux lames pour tondeuses autotractées et aux spécifications de la norme B71.1 de l'American National Standards Institute en vigueur au moment de la production. Elle peut cependant occasionner des accidents si elle n'est pas utilisée ou entretenue correctement. Pour réduire les risques d'accidents et de blessures, respectez les consignes de sécurité qui suivent. Tenez toujours compte des mises en garde signalées par le symbole de sécurité ⚠ et la mention PRUDENCE, ATTENTION ou DANGER. Ne pas respecter ces instructions, c'est risquer de vous blesser. ATTENTION : Pour réduire le risque d'incendie, d'électrocution ou de blessures, respectez toujours ces consignes de sécurité quand vous utilisez une tondeuse à gazon électrique.

CONSERVEZ CES INSTRUCTIONS

Consignes de sécurité

Cette machine peut sectionner les mains ou les pieds et projeter des objets. Respectez toujours toutes les consignes de sécurité pour éviter des blessures graves ou mortelles.

Cette machine est conçue pour couper et déchiqueter l'herbe ou pour la ramasser si elle est équipée d'un bac à herbe. Tout autre usage peut s'avérer dangereux pour l'utilisateur ou les personnes à proximité.

Consignes générales d'utilisation

- Lisez attentivement ce manuel avant d'utiliser la machine. Familiarisez-vous avec les commandes et l'utilisation de la machine. N'autorisez jamais les enfants de moins de 16 ans à utiliser la machine. N'autorisez jamais aucun adulte à utiliser la machine sans instructions adéquates.
- L'utilisateur de la machine doit tenir tout le monde à l'écart de la zone de travail, en particulier les enfants et les animaux domestiques. L'utilisateur est responsable des accidents et dommages causés aux autres personnes et à leurs possessions.
- Examinez attentivement la surface sur laquelle la machine va être utilisée et enlevez les branches, pierres et autres débris qui pourraient être ramassés et éjectés par la machine. Prenez garde aux obstacles lorsque vous utilisez la tondeuse. Les objets heurtés par la lame peuvent infliger de graves blessures.
- Portez un pantalon et des chaussures solides. N'utilisez pas la machine chaussé de sandales, pieds nus, ne portez pas de bijoux ou de vêtements amples. Portez des gants en caoutchouc et des chaussures pour travailler à l'extérieur.
- Laissez toujours en place les protections, les capots, les dispositifs de sécurité, le bac à herbe ou l'éjecteur latéral optionnel. Réparez ou remplacez les pièces endommagées, y compris les autocollants. N'enlevez et ne modifiez jamais les dispositifs de sécurité. Vérifiez régulièrement qu'ils fonctionnent correctement.
- Le moteur et la lame sont conçus pour s'arrêter dans les 3 secondes suivant le relâchement de la barre de commande. Vérifiez que la barre de commande fonctionne correctement avant chaque utilisation de la machine. Si la lame ne s'arrête pas en 3 secondes ou si vous entendez un frottement ou un raclement de métal contre métal lorsque vous relâchez la barre de commande, contactez un réparateur Toro agréé pour faire remplacer ou régler le frein de lame et la fonction « Marche/arrêt ».
- Avant d'utiliser la machine, vérifiez toujours si les lames, les fixations des lames et l'ensemble de coupe ne sont pas usés ou endommagés. Remplacez les fixations et les lames usées ou endommagées par paires pour ne pas modifier l'équilibre.
- Utilisez uniquement les accessoires et outils spécialement prévus pour cette machine. L'utilisation d'accessoires ou d'outils non prévus pour ce produit peut accroître les risques de blessures. Reportez-vous aux instructions concernant l'utilisation et le montage corrects d'accessoires.

Consignes de sécurité

- N'insérez pas la clé dans la prise avant d'être prêt à tondre.
- N'utilisez pas la machine dans une atmosphère gazeuse ou explosive. Les étincelles produites par le

© 2014—The Toro® Company
8111 Lyndale Avenue South
Bloomington, MN 55420

Enregistrez votre produit à www.Toro.com.

Traduction du texte d'origine (FR)
Imprimé aux États-Unis
Tous droits réservés

3388-708 A

fonctionnement normal du moteur pourrait enflammer les vapeurs.

- Mettez le moteur en marche prudemment en vous conformant aux instructions et en évitant d'approcher les pieds de la lame.
- Utilisez le bon appareil pour le travail à effectuer – Utilisez la machine exclusivement pour l'usage auquel elle est destinée.
- Restez vigilant – Regardez où vous allez et ce que vous faites. N'utilisez pas la machine si vous êtes fatigué(e) ou sous l'emprise de l'alcool, de drogues ou de médicaments.
- Montrez-vous vigilant et coupez le moteur de la machine si des enfants pénètrent dans la zone de travail.
- Redoublez de prudence à l'approche de tournants sans visibilité, de buissons, d'arbres ou d'autres objets susceptibles de masquer la vue.
- Ne tondez pas à proximité de fortes dénivellations, de fossés ou de berges. Vous pourriez glisser ou perdre l'équilibre.
- Évitez les environnements dangereux. N'utilisez jamais la machine sur de l'herbe ou dans des endroits humides. N'utilisez pas la machine sous la pluie.
- Veillez toujours à maintenir votre équilibre. Tenez fermement le guidon et avancez à une allure normale, ne courrez pas. Tondez uniquement à la lumière du jour ou avec un bon éclairage artificiel.
- Travaillez transversalement à la pente, jamais vers le haut ou vers le bas. Soyez extrêmement prudent lorsque vous changez de direction sur un terrain en pente. Ne tondez pas de pentes trop raides. Portez des chaussures à semelles antidérapantes pour travailler sur les pentes.
- Ne travaillez pas trop loin devant vous – Gardez toujours les pieds bien posés à terre et faites en sorte de ne pas perdre l'équilibre.
- Ne faites pas forcer la machine. Son fonctionnement et sa sécurité sont optimaux à la vitesse pour laquelle elle a été conçue.
- Portez toujours des lunettes de sécurité ou une protection oculaire quand vous travaillez pour protéger vos yeux des objets pouvant être projetés par la machine. Les lunettes de vues ordinaires ne sont pas des lunettes de sécurité.
- Portez toujours un masque antipoussières agréé si vous utilisez la machine dans une atmosphère très poussiéreuse.
- N'approchez pas le visage, les mains ou les pieds du carter de la machine ni de la lame quand le moteur est en marche. La lame peut vous blesser aux mains et aux pieds. Restez derrière le guidon jusqu'à l'arrêt complet du moteur.
- Ne dirigez jamais l'éjection vers qui que ce soit. N'éjectez pas l'herbe coupée contre un mur ou un obstacle. Elle pourrait être renvoyée vers vous. Arrêtez la lame quand vous passez sur du gravier.
- Soyez extrêmement prudent en marche arrière ou quand vous tirez la machine vers vous. Avant et pendant la marche arrière, vérifiez toujours que la voie est libre juste derrière la machine et sur sa trajectoire.
- Les lames continuent de tourner pendant quelques secondes après le relâchement de la barre de commande; pour cette raison, restez derrière le guidon jusqu'à l'arrêt complet de toutes les pièces en mouvement.
- Après avoir heurté un obstacle, ou si la machine vibre de manière anormale, coupez le moteur et retirez la clé de la prise. Vérifiez que la machine n'est pas endommagée et effectuez les réparations nécessaires avant de la remettre en marche. Si la machine nécessite une réparation importante ou si vous avez besoin de renseignements, faites appel à un réparateur Toro agréé.
- N'utilisez pas la machine si elle a fait une chute ou a subi un quelconque dommage. Faites les réparations nécessaires avant d'utiliser la machine.
- Coupez le moteur, attendez l'arrêt de toutes les pièces en mouvement et sortez la clé de la prise avant de régler la hauteur de coupe.
- Coupez le moteur avant de pousser la machine hors de la pelouse.
- Coupez le moteur et sortez la clé de la prise avant de retirer le bac à herbe.
- Coupez le moteur avant de quitter la position d'utilisation derrière le guidon. Sortez la clé de la prise avant de laisser la machine sans surveillance.
- Si vous devez soulever la machine pour la transporter, coupez le moteur, restez derrière le guidon jusqu'à l'arrêt complet des pièces en mouvement et sortez la clé de la prise.

Entretien et remisage

- Effectuez uniquement les opérations d'entretien décrites dans ce manuel. Si la machine nécessite une réparation importante ou si vous avez besoin de renseignements, faites appel à un réparateur Toro agréé.
- Avant de nettoyer, contrôler, dépanner ou régler la machine, coupez le moteur et attendez l'arrêt complet de toutes les pièces mobiles. Enlevez la clé de la prise.
- Ne chargez pas la machine sous la pluie ou dans un lieu humide.
- Pour éviter les chocs électriques pendant la charge, réparez ou remplacez immédiatement tout cordon électrique endommagé.

  Remarque : Le chargeur de batterie est seulement nécessaire pour recharger la batterie. Il ne sert pas lors de la tonte.
- Ne malmenez pas le cordon électrique pendant la charge. Ne tirez pas sur le cordon pour le débrancher de la prise. Éloignez le cordon des surfaces chaudes, de la graisse et des arêtes vives.
- Retirez la clé avant de faire l'entretien, de nettoyer ou d'éliminer les débris sur la machine.
- Ne jetez pas la batterie au feu, car les éléments pourraient exploser. Vérifiez si la réglementation locale impose applique des procédures de mise au rebut spéciales.
- N'ouvrez pas et n'endommagez pas la batterie. L'électrolyte est corrosif et peut causer des lésions oculaires et cutanées. Son ingestion peut être toxique.
- Manipulez les batteries avec précaution pour ne pas provoquer de court-circuit (contact simultané avec les bornes positive et négative) au contact de bagues, bracelets et clé. La batterie ou le conducteur peuvent surchauffer et causer des brûlures.
- Pour maintenir la machine en bon état de marche, vérifiez et corrigez fréquemment le couple de serrage des écrous, boulons et vis. Vérifiez que la lame est serrée à un couple de 54 à 68 Nm (40 à 50 pi-lb).
- La lame de la machine doit toujours être bien affûtée. Lors de l'entretien de la lame, reportez-vous à la section consacrée à l'entretien pour connaître les procédures de pose et d'entretien correctes. Utilisez uniquement des lames de rechange identiques.
- Pour réduire les risques d’incendie, débarrassez le moteur des dépôts d’herbe, de feuilles et de saletés.
- Vérifiez fréquemment l'état et l'usure du bac à herbe. Pour garantir votre sécurité, remplacez toujours les bacs usés ou endommagés par des bacs Toro identiques.

- Lorsque vous n'utilisez pas la machine, enlevez la clé et remisez la machine dans un local sec, fermé à clé et hors de la portée des enfants. Laissez refroidir le moteur avant de ranger la machine dans un local fermé.
- Au moment de la production, la machine est conforme aux normes de sécurité en vigueur pour les tondeuses rotatives. Pour garantir un rendement optimal et la sécurité continue de la machine, utilisez toujours des pièces de rechange et accessoires Toro d'origine. Les pièces et accessoires d'autres constructeurs peuvent entraîner la non conformité aux normes de sécurité et l'annulation de la garantie.

CONSERVEZ CES INSTRUCTIONS

Autocollants de sécurité et d'instruction

Important: **Les autocollants de sécurité et d'instruction sont placés près des endroits potentiellement dangereux. Remplacez les autocollants endommagés.**



Marque du fabricant

1. Identifie la lame comme pièce d'origine.



119-3760

1. Éloignez le levier de commande du démarreur
2. Maintenez le levier de commande contre le guidon pour engager les lames.

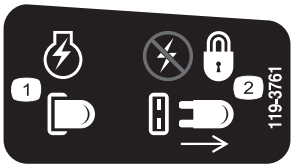

119-3761

1. Clé dans la prise – moteur sous tension
2. Clé hors de la prise – pas d'alimentation, verrouillage



119-3812



119-3818



119-7023

Mise en service

1

Dépliage du guidon

Aucune pièce requise

Procédure

⚠ PRUDENCE

Vous risquez d'endommager les câbles et de rendre l'utilisation de la machine dangereuse si vous ne pliez ou ne dépliez pas le guidon correctement.

- **Veillez à ne pas endommager les câbles en pliant ou dépliant le guidon.**
- **Si un câble est endommagé, adressez-vous à un dépositaire-réparateur agréé.**

1. Desserrez les boutons du guidon (Figure 1).

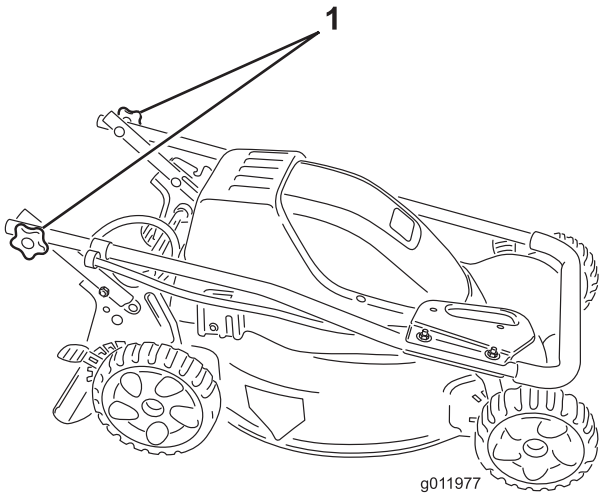

Figure 1

1. Bouton du guidon (2)

2. Placez le guidon en position d'utilisation (Figure 2).

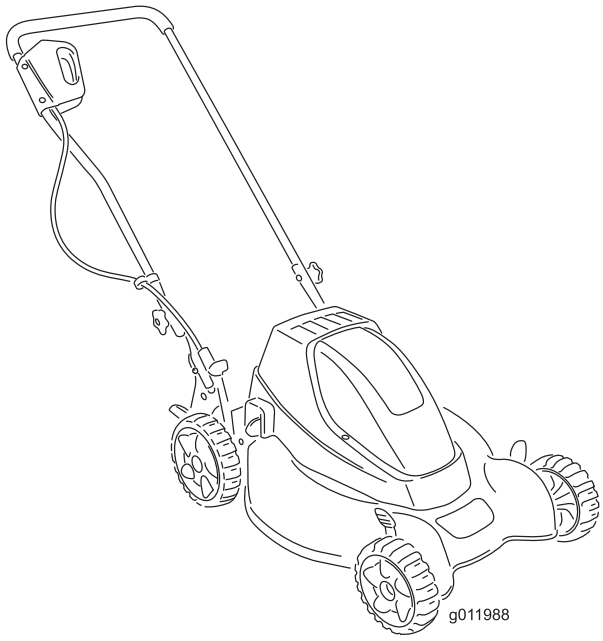

Figure 2

3. Serrez solidement les boutons du guidon à la main.

2

Charge de la batterie

Aucune pièce requise

Procédure

⚠ ATTENTION

Un contact avec l'eau pendant la charge de la batterie ou l'utilisation de la machine peut causer des blessures ou la mort par électrocution.

Ne manipulez pas la fiche du chargeur ou la machine si vous avez les mains mouillées ou les pieds dans l'eau.

Important: Pour obtenir des performances optimales, utilisez uniquement un chargeur Toro de 36 V (réf. 119-0269 ou 120-1909).

La charge d'une batterie à plat demande de 12 à 16 heures. Chargez la batterie au maximum avant la première tonte de la saison, puis après chaque utilisation et avant le remisage en fin de saison. La durée de vie de la batterie est réduite si la batterie n'est pas rechargée après chaque utilisation. Chargez la batterie même après seulement quelques minutes d'utilisation.

Remarque: La batterie est chargée en usine. Toutefois, avant d'utiliser la machine pour la première fois, chargez la batterie et vérifiez qu'elle est chargée au maximum avant l'utilisation.

Pour chargez la batterie, procédez comme suit :

Important: Chargez toujours la batterie dans un endroit sec à l'abri des intempéries. N'approchez jamais la machine de l'eau et de substances inflammables.

1. Si la clé est dans la prise, sortez-la (Figure 3).

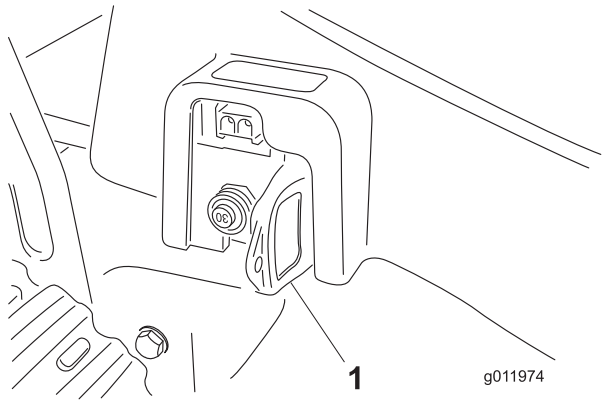

Figure 3

1. Clé (à retirer avant de charger la batterie)

⚠ ATTENTION

Le câble du chargeur de batterie peut être endommagé et causer un choc électrique ou un incendie.

Examinez soigneusement le câble du chargeur avant de charger la batterie. Si le câble est endommagé, ne chargez pas la batterie. Réparez ou remplacez immédiatement le câble d'alimentation s'il est endommagé. Adressez-vous à un réparateur agréé.

2. Branchez le câble du chargeur dans la prise de charge (Figure 4) et branchez l'autre extrémité à une prise standard de 120 V.

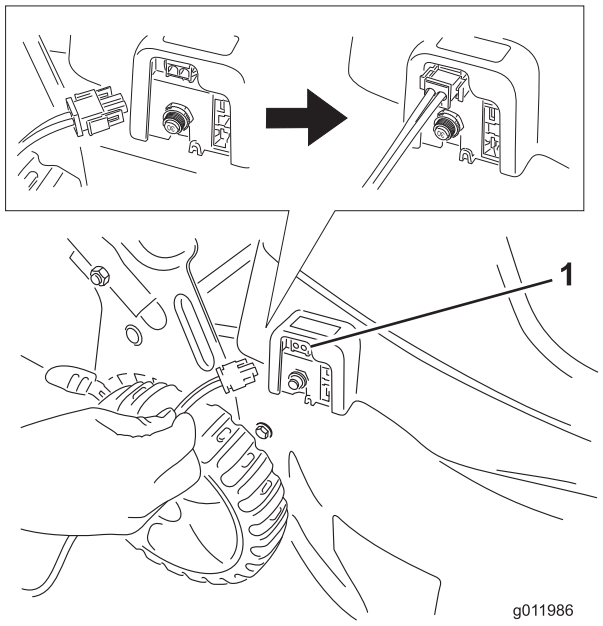

Figure 4

1. Prise de charge

Remarque: Le chargeur de batterie est doté d'une diode bicolore qui indique les états de charge suivants :

- Si la diode est rouge, cela signifie que le chargeur est en train de charger la batterie.
- Si la diode est verte, cela signifie que la batterie est chargée au maximum ou que le chargeur applique une charge lente à la batterie pour entretenir la charge.

3. Chargez la batterie pendant au moins 16 heures.
4. Débranchez le câble du chargeur de la prise murale et la prise de charge de la machine.

Remarque: Ne tirez pas directement sur le câble du chargeur pour le débrancher, mais en tenant la prise, pas le câble.

Important: Cette machine est équipée d'un chargeur de batterie qui contrôle l'état de charge de la batterie et la recharge au besoin. Débranchez le chargeur après 24 heures de charge, cependant vous pouvez le laisser branché à la machine sans que cela présente un risque pour le système. Pendant les mois d'hiver, vous pouvez débrancher et remiser la machine pour une période maximale de trois mois si la batterie est chargée au maximum et si la machine est rangée dans un local frais et sec.

3

Montage du bac à herbe

Aucune pièce requise

Procédure

1. Glissez le bac sur l'armature, comme montré à la Figure 5.

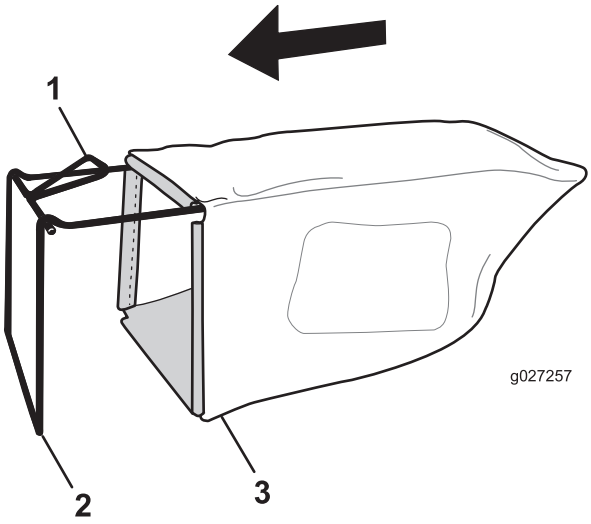

Figure 5

1. Poignée
2. Armature
3. Bac à herbe

Remarque: Ne passez pas le bac par dessus la poignée (Figure 5).

2. Accrochez la glissière inférieure du bac au bas de l'armature (Figure 6).

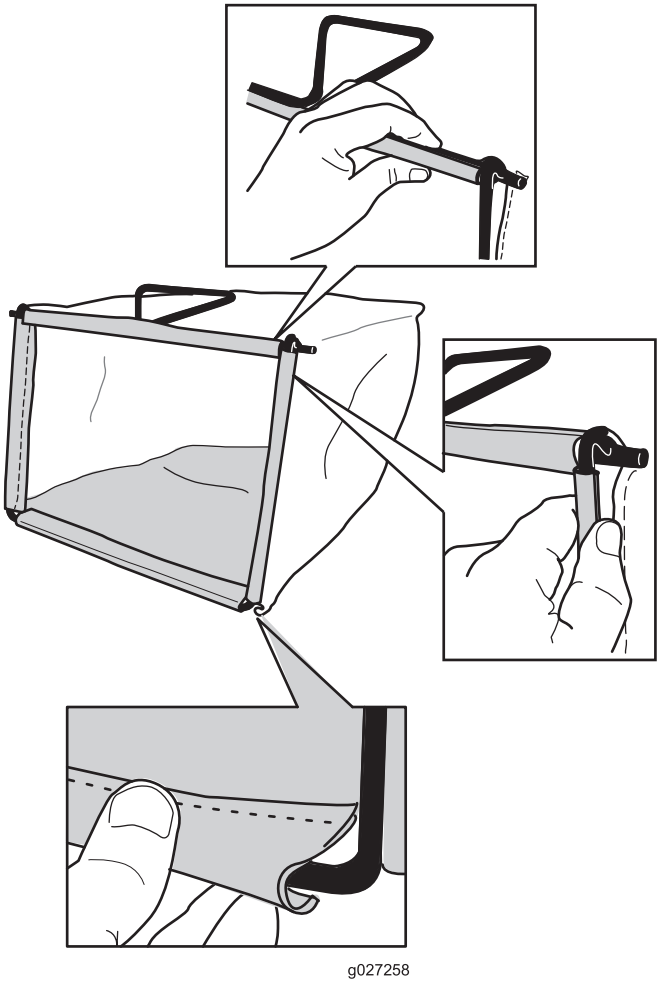

Figure 6

3. Accrochez la glissière supérieure et les glissières latérales du bac au sommet et sur les côtés de l'armature respectivement (Figure 6).

Utilisation

Avant chaque utilisation de la machine, vérifiez que la barre de commande fonctionne correctement. Lorsque vous relâchez la barre de commande, la lame et le moteur doivent s'arrêter. Si ce n'est pas le cas, consultez un dépositaire-réparateur agréé.

Utilisation de la clé

La machine ne peut fonctionner que si la clé est complètement enfoncée dans la prise (Figure 5). Pour éviter tout démarrage accidentel ou utilisation non autorisée de la machine, enlevez toujours la clé de la prise avant de laisser la machine sans surveillance. Rangez la clé hors de portée des enfants.

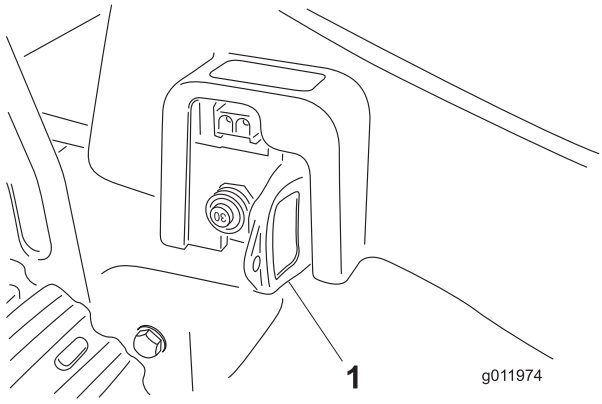

Figure 7

1. Clé

Démarrage de la machine

1. Poussez la machine sur une surface plate bétonnée ou revêtue.

   Remarque: La machine peut se boucher si vous la démarrez dans de l'herbe épaisse.

2. Insérez la clé au fond de la prise (Figure 7).
3. Introduisez deux doigts dans l'ouverture du démarreur et poussez le levier de commande vers le guidon (Figure 6).

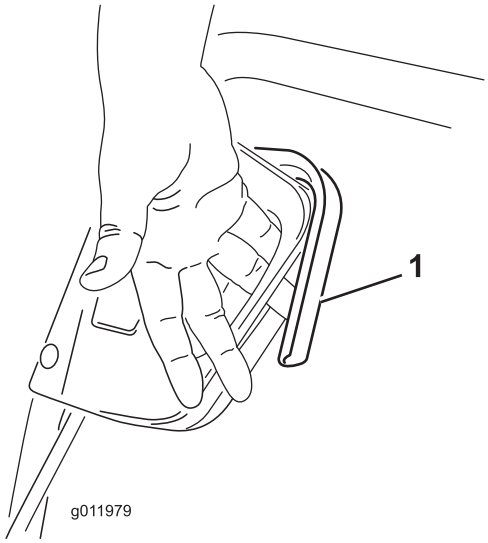

Figure 8

1. Levier de commande

4. Serrez le levier de commande contre le guidon (Figure 9).

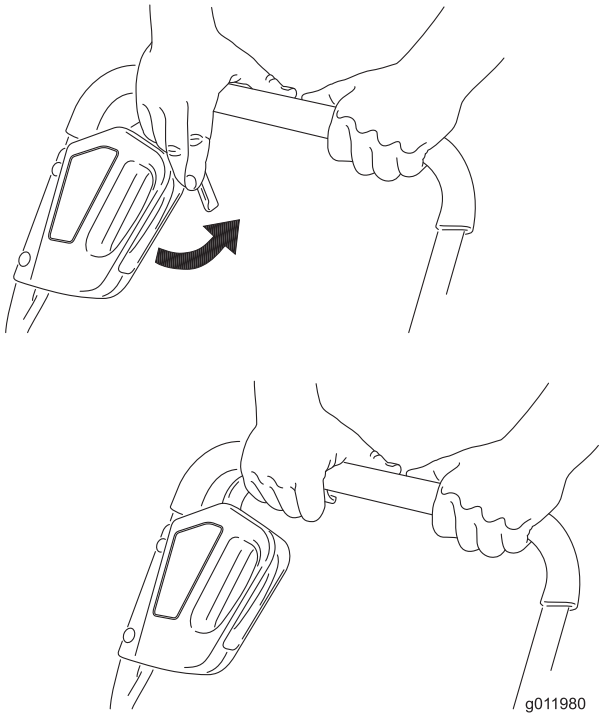

Figure 9

Remarque: Laissez la machine en marche quand vous changez de direction. Arrêter la machine avant de changer de direction n'économise pas la batterie.

Arrêt de la machine

1. Relâchez le levier de commande.

⚠ ATTENTION

La machine est opérationnelle quand la clé se trouve dans la prise. Un démarrage accidentel peut vous blesser gravement ou blesser des personnes à proximité.

Enlevez toujours la clé de la prise si vous laissez la machine sans surveillance, ne serait-ce qu'un instant.

2. Retirez la clé de la prise si la machine est laissée sans surveillance pendant une durée prolongée.

Remarque: Rangez la clé en lieu sûr, hors de portée des enfants.

3. Chargez la batterie.

Important: Chargez toujours la batterie immédiatement après l'utilisation de la machine. La durée de service de la batterie est réduite si vous ne la rechargez pas après chaque utilisation. Voir 2 Charge de la batterie (page 5).

Réglage de la hauteur de coupe

⚠ ATTENTION

Pendant le réglage de la hauteur de coupe, vous risquez de toucher la lame en mouvement et de vous blesser gravement.

- **Coupez le moteur et attendez l'arrêt de toutes les pièces mobiles.**
- **Ne mettez pas les doigts sous le carter du tablier de coupe quand vous réglez la hauteur de coupe.**

Choisissez la hauteur de coupe voulue. Réglez les 4 roues à la même hauteur (Figure 10).

Remarque: Avancez les leviers de hauteur de coupe pour élever la machine et en arrière pour l'abaisser.

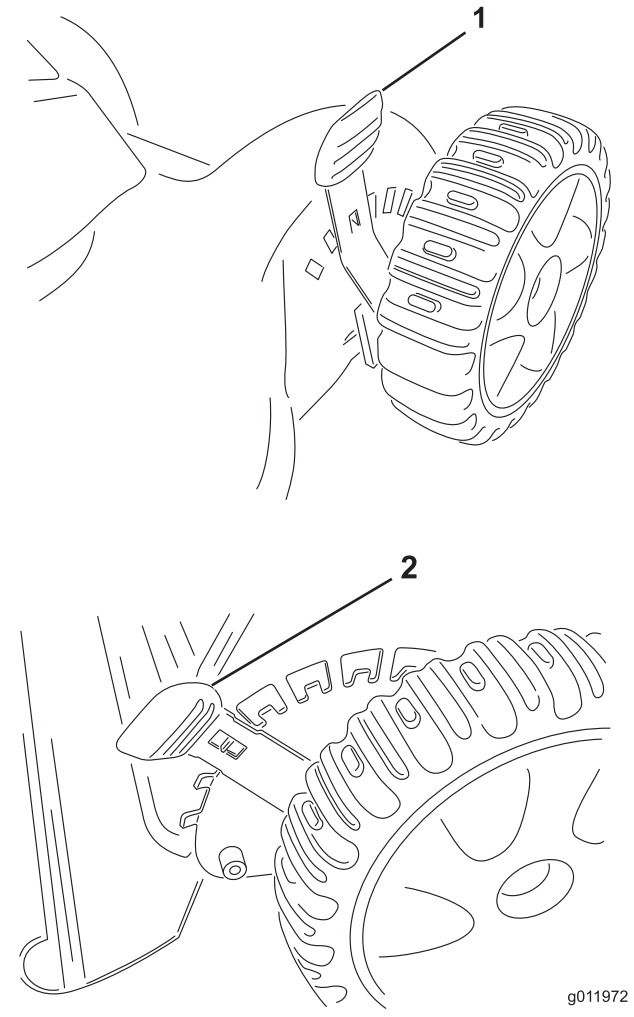

Figure 10

1. Levier de hauteur de coupe avant (2)
2. Levier de hauteur de coupe arrière (2)

Remarque: Les hauteurs de coupe suivantes sont disponibles : 25 mm (1 po), 38 mm (1,5 po), 51 mm (2 po), 64 mm (2,5 po), 76 mm (3 po), 89 mm (3,5 po) et 102 mm (4 po).

Ramassage de l'herbe coupée

Utilisez le bac à herbe pour recueillir l'herbe et les feuilles coupées à la surface de la pelouse.

⚠ ATTENTION

Si le bac à herbe est usé, des gravillons ou autres débris similaires peuvent être projetés vers vous ou des personnes à proximité, et infliger des blessures graves ou mortelles.

Contrôlez fréquemment le bac à herbe. S'il est endommagé, remplacez-le par un bac Toro neuf d'origine.

Montage du bac à herbe

1. Soulevez le déflecteur arrière (Figure 11).

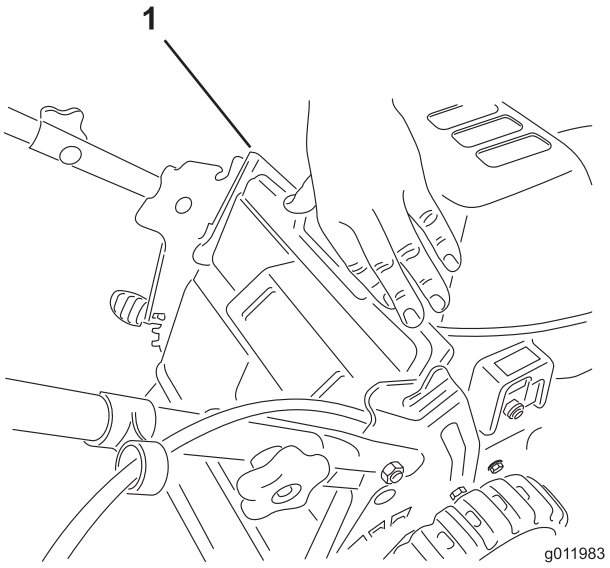

Figure 11

1. Déflecteur arrière

2. Insérez la poignée du bac à herbe dans les crans des supports du guidon (Figure 12).

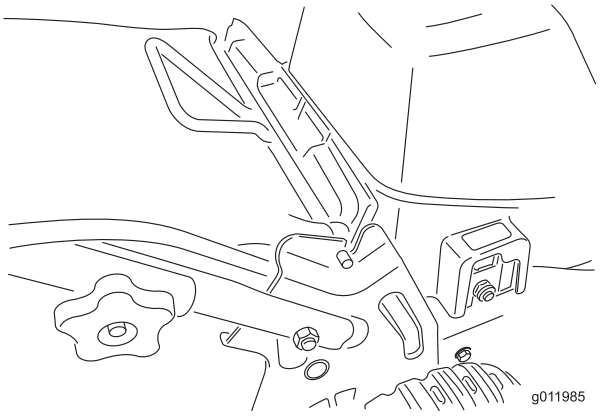

Figure 12

Retrait du bac à herbe

1. Soulevez le déflecteur arrière.
2. Sortez la poignée du bac à herbe des crans des supports et enlevez le bac de la machine.
3. Refermez le déflecteur arrière.

Réarmement du coupe-circuit

Si la machine fonctionne alors qu'elle est soumise à une charge trop élevée, le coupe-circuit se déclenche. Suivez ces instructions pour réarmer le coupe-circuit.

Important: Ne réarmez jamais le coupe-circuit quand la clé se trouve dans la prise et quand le levier de commande est serré contre le guidon.

1. Enlevez la clé de la prise (Figure 3).
2. Patientez 30 secondes, puis appuyez sur le bouton du coupe-circuit (Figure 11).

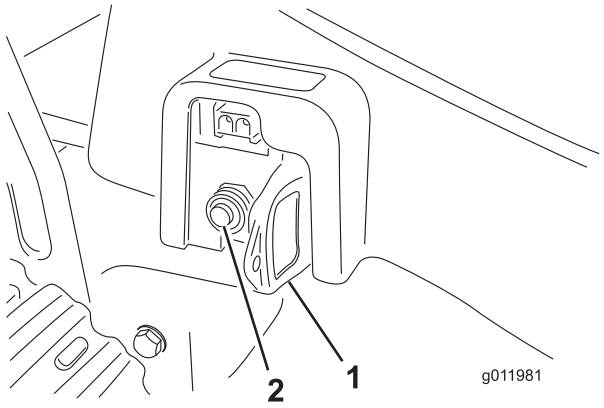

Figure 13

1. Clé (la retirer avant de réarmer le coupe-circuit)
2. Coupe-circuit

3. Insérez la clé dans la prise.
4. Recommencez à tondre avec une charge plus légère.

Remarque: Si le coupe-circuit se déclenche systématiquement, élevez la hauteur de coupe ou utilisez le bac à herbe ou l'éjecteur latéral.

Conseils d'utilisation

Autonomie de la batterie

Avec une tondeuse à batterie, l'état de l'herbe et la méthode de tonte affectent l'autonomie de la batterie sur une seule charge à chaque opération de tonte.

Certains des facteurs qui affectent l'autonomie de la batterie sont énumérés ci-dessous :

- Humidité de l'herbe – Plus l'herbe est humide, plus la batterie se décharge rapidement.
- Vitesse de marche/tonte – Plus vous marchez rapidement, plus la batterie se décharge rapidement.

- Mode de fonctionnement – Le déchiquetage de l'herbe est ce qui sollicite le plus la batterie. Le ramassage est le deuxième consommateur de l'énergie de la batterie et l'éjection latérale est le dernier.
- Hauteur de coupe – Si la batterie se décharge trop rapidement, élevez la hauteur de coupe d'un cran.

Conseil généraux de déchiquetage

Toro a conçu la machine pour déchiqueter l'herbe quand le volet de déchiquetage est complètement fermé. Pour obtenir des résultats optimaux, suivez ces instructions pour couper l'herbe ou les feuilles :

- Maintenez la lame bien affûtée tout au long de la saison de tonte. De temps à autre, limez les ébréchures de la lame.
- Ne tondez que si l'herbe ou les feuilles sont sèches. L'herbe et les feuilles humides ont tendance à s'agglomérer sur la pelouse et peuvent obstruer la machine et faire caler le moteur.

⚠ ATTENTION

Vous pouvez glisser sur l'herbe ou les feuilles humides et toucher la lame en tombant, vous blessant gravement.

Ne tondez que si l'herbe est sèche.

- Sortez la clé de la prise et nettoyez les débris d'herbe ou les feuilles agglomérées sur le dessous de la machine après chaque tonte. Utilisez un outil en bois pour cette opération, pas un en métal.
- L'herbe pousse plus ou moins vite selon la saison. Pendant les grosses chaleurs, il est généralement préférable de régler la hauteur de coupe à 64 mm (2,5 po), 76 mm (3 po) ou 89 mm (3,5 po). Ne coupez l'herbe que d'un tiers de sa hauteur. N'utilisez pas une hauteur de coupe inférieure à 64 mm (2,5 po), sauf si l'herbe est clairsemée ou à la fin de l'automne quand la pousse commence à ralentir.
- Lorsque vous augmentez la hauteur de coupe après une utilisation prolongée de la même hauteur de coupe, l'herbe peut sembler déchiquetée ou irrégulière au début, car elle doit s'habituer à la nouvelle hauteur de coupe avant de reprendre son aspect normal.
- Si l'herbe fait plus 15 cm (6 po), il peut être préférable d'effectuer un premier passage avec le bac à herbe ou avec dispositif d'éjection latérale en option, ou de choisir une hauteur de coupe plus élevée et de ralentir le rythme. Effectuez ensuite un second passage à une hauteur de coupe inférieure pour améliorer la finition. L'herbe trop longue se dépose en paquets sur la pelouse et risque d'obstruer la machine et de faire caler le moteur.
- Alternez la direction de la tonte. Cela permet de disperser les déchets plus uniformément et d'obtenir une fertilisation plus homogène.

Si l'aspect de la pelouse tondue n'est pas satisfaisant, essayez une ou plusieurs des solutions suivantes :

- Aiguisez la lame.
- Tondez en avançant plus lentement.
- Augmentez la hauteur de coupe.
- Tondez plus souvent.
- Empiétez sur les passages précédents pour tondre une largeur de bande réduite.
- Réglez la hauteur de coupe des roues avant un cran en dessous de celle des roues arrière. Par exemple, réglez les roues avant à 76 mm (2,5 po) et les roues arrière à 64 mm (3 po).

Hachage de feuilles

- Après le hachage, 50 % de la pelouse doit être visible sous la couche de feuilles hachées. Plusieurs passages peuvent être nécessaires pour arriver à ce résultat.
- Si la couche de feuilles est mince, réglez toutes les roues à la même hauteur.
- Si les feuilles ne sont pas hachées assez menu pour disparaître dans l'herbe, tondez en avançant plus lentement.

Entretien

⚠ ATTENTION

La machine est opérationnelle quand la clé se trouve dans la prise. Quelqu'un pourrait la mettre en marche par inadvertance et vous blesser gravement ou blesser des personnes à proximité.

Enlevez la clé de la prise si vous laissez la machine sans surveillance, ne serait-ce qu'un instant.

Nettoyage de la machine

Avant de nettoyer la machine, coupez le moteur, attendez l'arrêt de toute les pièces mobiles et retirez la clé de la prise.

Important: Ne versez pas et ne pulvérisez pas d'eau sur la machine lorsque vous la nettoyez. De l'humidité pourrait subsister à l'intérieur et entraîner la corrosion des pièces internes.

Nettoyage de la machine après chaque utilisation

- Nettoyez le dessous de la machine. Veillez tout particulièrement à maintenir la cavité avant dégagée de débris d'herbe et autres. Enlevez les saletés et les débris d'herbe agglomérés à l'aide d'un racloir en bois. Prenez garde aux bavures et aux bords tranchants.
- Enlevez à la brosse les débris d'herbe et autre déposés sur le dessus de la machine après chaque utilisation.

Nettoyage de la machine à la fin de la saison

- Retirez le carter supérieur et nettoyez les débris d'herbe et autre qui sont accumulés dessous ainsi qu'autour de la batterie avec de l'air comprimé, un aspirateur ou une brosse.

  Important: N'utilisez pas d'objet métallique pour nettoyer la zone autour de la batterie. Les objets métalliques pourraient entrer en contact avec les bornes positive et négative en même temps et provoquer un court-circuit de la batterie. La batterie ou le conducteur peuvent surchauffer et causer des brûlures.
- Vérifier qu'aucun fil n'est décoloré ou brûlé et vérifiez les contacts de la batterie et des contacteurs.

En cas de dommages, demandez à un réparateur agréé d'effectuer les réparations nécessaires.

Entretien de la lame

Utilisez toujours une lame bien affûtée pour la tonte. Au contraire d'une lame émoussée, une lame bien aiguisée assure une coupe nette, sans arracher l'herbe ni la déchiqueter.

⚠ ATTENTION

Si la clé se trouve dans la prise, la machine peut être mise en marche accidentellement et causer de graves blessures.

N'essayez pas d'examiner, de déposer ou de remplacer la lame avant d'avoir enlevé la clé de la prise.

⚠ ATTENTION

La lame est tranchante et vous risquez de vous blesser gravement à son contact.

Portez toujours des gants ou enveloppez la lame d'un chiffon.

1. Arrêtez le moteur et attendez l'arrêt de toutes les pièces mobiles.
2. Enlevez la clé de la prise.
3. Basculez la machine sur le côté.
4. Déposez la lame en tournant le boulon dans le sens antihoraire (Figure 14).

   Remarque: Tenez la lame par son extrémité avec un chiffon ou un gant épais.

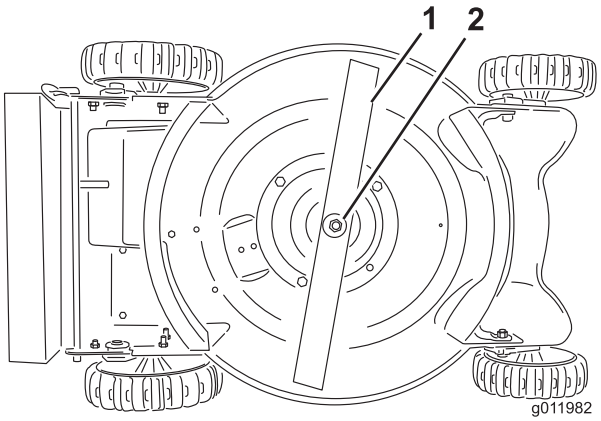

Figure 14

1. Lame
2. Boulon et rondelle de la lame

5. Retirez le boulon de lame, la rondelle et la lame.
6. Montez une lame affûtée et équilibrée au moyen de la rondelle et du boulon retirés précédemment.
7. Serrez le boulon de la lame à un couple de 54 à 68 Nm (40 à 50 pi-lb).
8. Redressez la machine à la position normale d'utilisation.

Remplacement du bloc-batterie

Pour remplacer le bloc-batterie, contactez un centre de service Toro agréé.

Mise au rebut de l'ancien bloc-batterie

Important: **Ne placez pas les batteries usées avec vos déchets ménagers!**

Important: **Cette batterie au plomb (acide) scellée doit être récupérée, recyclée ou mise au rebut de manière respectueuse de l'environnement.**

L'incinération, le dépôt en décharge ou l'incorporation de batteries au plomb (acide) scellées avec des résidus urbains solides est interdit par la loi dans la plupart des états.

Renvoyez cette batterie à un centre de recyclage de batteries au plomb (acide) scellées agréé. Il peut s'agir du point de vente de la machine.

Pour tout renseignement complémentaire sur le ramassage, le recyclage et l'élimination de la batterie en conformité avec la réglementation sur l'environnement, contactez votre organisme local de gestion des déchets.

Entretien

Toro a conçu ce produit pour vous offrir de nombreuses années de fonctionnement sûr et fiable. Lorsqu'un entretien est nécessaire, confiez le produit à un dépositaire-réparateur Toro agréé. Celui-ci possède les compétences nécessaires pour réparer les produits Toro et saura maintenir l'intégrité de votre produit Toro.

Informations sur le produit

Un autocollant portant les numéros de modèle et de série est collé sous le volet arrière de la machine. Indiquez toujours les numéros figurant sur l'autocollant dans toute correspondance et lors de la commande de pièces détachées.

Remisage

Remisez la machine dans un local frais, propre et sec, comme un garage non chauffé. Ne rangez pas les tondeuses à batteries dans un sous-sol chauffé. Couvrez la machine pour la garder propre et la protéger.

1. Nettoyez le carter de la machine. Voir Nettoyage de la machine (page 10).
2. Enlevez les déchets d'herbe, la saleté et la crasse déposés à l'extérieur du capot et sur le dessus du carter de la machine.
3. Vérifiez l'état de la lame. Voir Entretien de la lame (page 11).
4. Serrez tous les écrous, boulons et vis qui en ont besoin.

Important: **Cette machine est équipée d'un chargeur de batterie qui contrôle l'état de charge de la batterie et la recharge au besoin. Débranchez le**

chargeur après 24 heures de charge, cependant vous pouvez le laisser branché à la machine sans que cela présente un risque pour le système. Pendant les mois d'hiver, vous pouvez débrancher et remiser la machine pour une période maximale de trois mois si la batterie est chargée au maximum et si la machine est rangée dans un local frais et sec.

Remarques:

Remarques:

Remarques:

La garantie intégrale Toro

Garantie intégrale de 2 ans (ne s'applique pas à l'usage commercial)

Sans fil de 51 cm (20 po) Tondeuses

Conditions et produits couverts

The Toro Company et sa filiale Toro Warranty Company, en vertu de l'accord passé entre elles, s'engagent conjointement à réparer les produits Toro mentionnés ci-dessous et utilisés à des fins résidentielles normales* s'ils présentent un défaut de fabrication ou cessent de fonctionner suite à la défaillance d'un composant.

Cette garantie couvre le coût des pièces et de la main-d'œuvre, mais le transport est à votre charge.

Durées de la garantie à compter de la date d'achat :

Produits	**Période de garantie**
Tondeuses sans fil de 51 cm (20 po)	Garantie intégrale de 2 ans
Batterie	Garantie intégrale de 2 ans

Comment faire intervenir la garantie

Si vous pensez que votre produit Toro présente un vice de matériau ou de fabrication, procédez comme suit :

1. Demandez à un dépositaire-réparateur Toro agréé de prendre en charge votre produit. Pour trouver le dépositaire le plus proche, consultez les *Pages Jaunes* (sous « Tondeuses à gazon ») ou rendez-vous sur notre site web à www.Toro.com. Vous pouvez aussi appeler les numéros indiqués au point 3 pour consulter notre système permanent de localisation des dépositaires Toro.
2. Lorsque vous vous rendez chez le dépositaire-réparateur, apportez le produit et une preuve d'achat (reçu). Le dépositaire-réparateur diagnostiquera le problème et déterminera s'il est couvert par la garantie.
3. Si, pour une raison quelconque, vous n'êtes pas satisfait du diagnostic de votre dépositaire-réparateur ou des conseils prodigués, n'hésitez pas à nous contacter à l'adresse suivante :

   Customer Care Department, RLC Division
   The Toro Company
   8111 Lyndale Avenue South
   Bloomington, MN 55420-1196, États-Unis
   Numéro vert : 866-214-9807 (aux États-Unis)
   Numéro vert : 866-214-9808 (au Canada)

Responsabilités du propriétaire

L'entretien de votre produit Toro doit être conforme aux procédures décrites dans le *Manuel de l'utilisateur*. Cet entretien courant est à vos frais, qu'il soit effectué par vous-même ou par un dépositaire-réparateur.

Ce que la garantie ne couvre pas

Il n'existe aucune autre garantie expresse :

- Les frais normaux d'entretien et de remplacement de pièces d'usure, comme l'affûtage des lames ou les lames usées.
- Les produits ou pièces ayant subi des modifications ou un usage abusif, et nécessitant un remplacement ou une réparation en raison d'un accident ou d'un défaut d'entretien.
- Les frais de prise à domicile et de livraison.
- Tout dégât dû à un usage abusif, à un mauvais traitement ou à des accidents.
- Les réparations ou tentatives de réparation par quiconque autre qu'un dépositaire-réparateur Toro agréé.
- Les réparations requises en raison d'un mauvais entretien de la batterie, de pannes d'alimentation électrique ou d'une mauvaise préparation de la tondeuses avant toute période de non utilisation.

Conditions générales

Toutes les réparations couvertes par les présentes garanties doivent être effectuées par un dépositaire-réparateur Toro agréé, à l'aide de pièces de rechange agréées par Toro. La réparation par un dépositaire-réparateur Toro agréé est le seul dédommagement auquel cette garantie donne droit.

The Toro Company et Toro Warranty Company déclinent toute responsabilité en cas de dommages secondaires ou indirects liés à l'utilisation des produits Toro couverts par ces garanties, notamment quant aux coûts et dépenses encourus pour se procurer un équipement ou un service de substitution durant une période raisonnable pour cause de défaillance ou d'indisponibilité en attendant la réparation sous garantie.

L'exclusion de la garantie des dommages secondaires ou indirects n'est pas autorisée dans certains états ou pays, et peut donc ne pas s'appliquer dans votre cas.

Cette garantie vous accorde des droits spécifiques, auxquels peuvent s'ajouter d'autres droits qui varient selon les états.

Autres pays que les États-Unis et le Canada

Pour les produits Toro exportés des États-Unis ou du Canada, demandez à votre distributeur (dépositaire) Toro la police de garantie applicable dans votre pays, région ou état. Si, pour une raison quelconque, vous n'êtes pas satisfait des services de votre distributeur, ou si vous avez du mal à vous procurer des renseignements concernant la garantie, adressez-vous à l'importateur Toro. En dernier recours, adressez-vous à Toro Warranty Company.

*L'usage résidentiel normal désigne l'utilisation du produit sur le terrain où se trouve votre domicile. L'utilisation dans plusieurs lieux ou par des institutions ou la location est considérée comme un usage commercial, et n'est couvert par aucune garantie.