Form No. 3388-809 Rev A

TORO®

Count on it.

Betjeningsvejledning

GrandStand®-plæneklipper

Med 91 cm eller 102 cm TURBO FORCE®-klippeenhed

Modelnr. 74534TE—Serienr. 315000001 og derover

Modelnr. 74536TE—Serienr. 315000001 og derover

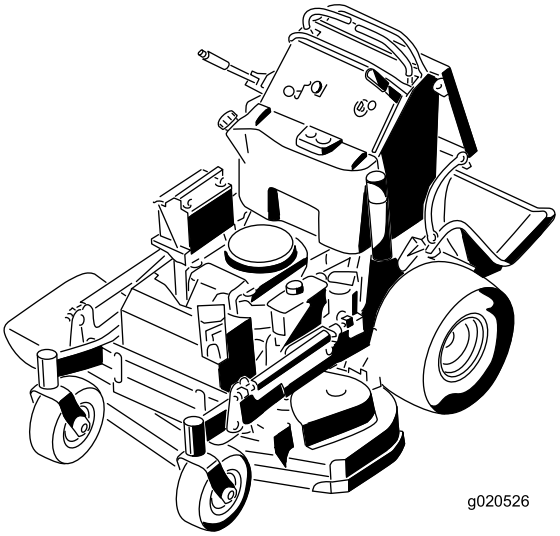

Registrer dit produkt på www.Toro.com.
Oversættelse af original (DA)

CE

3388-809 A

⚠ ADVARSEL

CALIFORNIEN
Advarsel i henhold til erklæring nr. 65

Dette produkt indeholder et eller flere kemikalier, der ifølge staten Californien er kræftfremkaldende og giver medfødte defekter eller forplantningsskader.

Udstødningsgassen fra dette produkt indeholder kemikalier, der ifølge staten Californien er kræftfremkaldende samt giver fødselsskader eller andre forplantningsskader.

Dette produkt overholder alle relevante EU-direktiver. Yderligere oplysninger fås på den separate produktspecifikke overensstemmelseserklæring.

Dette gnisttændingssystem er i overensstemmelse med de canadiske ICES-002.

Vigtigt: Denne motor er ikke udstyret med en gnistfangerlydpotte. Det er en overtrædelse af California Public Resource Code Section 4442 at bruge eller betjene denne motor på et skovbegroet, buskbegroet eller græsbegroet område. Andre stater eller føderale områder kan have lignende lovgivning.

Indledning

Denne plænetraktor med roterende blade er beregnet til brug af boligejere eller professionelle, ansatte operatører. Den er primært beregnet til klipning af græs på velholdte plæner på private eller kommercielle ejendomme. Den er ikke beregnet til at klippe krat eller til landbrugsformål.

Læs denne vejledning omhyggeligt, så du kan lære at betjene og vedligeholde produktet korrekt samt undgå person- og produktskade. Det er dit ansvar at betjene produktet korrekt og sikkert.

Du kan kontakte Toro direkte på www.Toro.com for at få oplysninger om produkter og tilbehør, hjælp til at finde en forhandler eller for at registrere dit produkt.

Når du har brug for service, originale Toro-dele eller yderligere oplysninger, bedes du kontakte en autoriseret serviceforhandler eller Toros kundeservice samt have produktets model- og serienummer parat. Figur 1 angiver, hvor model- og serienummeret er placeret på produktet. Skriv numrene, hvor der er gjort plads til dette.

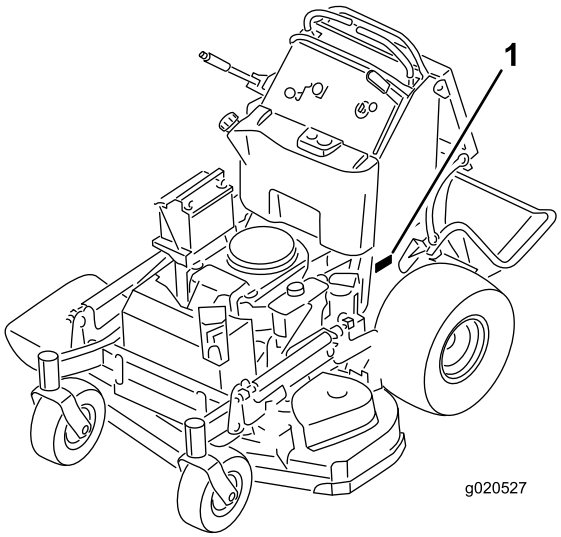

Figur 1

1. Model- og serienummerets placering

Modelnr. _____

Serienr. _____

Denne betjeningsvejledning beskriver potentielle risici og indeholder sikkerhedsmeddelelser, der angives med advarselssymbolet (Figur 2). Dette angiver en farekilde, der kan medføre alvorlig personskade eller død, hvis du ikke følger de anbefalede forholdsregler.

Figur 2

1. Advarselssymbol

Denne vejledning beskriver potentielle risici og indeholder sikkerhedsmeddelelser, der angives med følgende ord:

- **Fare** angiver en ekstremt stor risiko, der **vil** medføre alvorlig personskade eller død, hvis de anbefalede forholdsregler ikke følges.
- **Advarsel** angiver en risiko, der **kan** medføre alvorlig personskade eller død, hvis de anbefalede forholdsregler ikke følges.
- **Forsigtig** angiver en risiko, der kan medføre mindre eller moderat personskade, hvis de anbefalede forholdsregler ikke følges.

Denne betjeningsvejledning bruger to ord til at fremhæve oplysninger. **Vigtigt** henleder opmærksomheden på særlige mekaniske oplysninger, og **Bemærk** angiver generel information, som det er værd at lægge særligt mærke til.

© 2015—The Toro® Company
8111 Lyndale Avenue South
Bloomington, MN 55420

Kontakt os på www.Toro.com.
Trykt i USA.
Alle rettigheder forbeholdes

Indhold

Sikkerhed 4
Sikker betjeningspraksis 4
Toro-plæneklippersikkerhed 6
Lydtryk 7
Lydeffekt 7
Vibrationsniveau for model 74534TE 7
Vibrationsniveau for model 74536TE 7
Hældningsindikator 8
Sikkerheds- og instruktionsmærkater 9
Produktoversigt 14
Betjeningsanordninger 14
Specifikationer 15
Betjening 16
Påfyldning af brændstof 16
Kontrol af motoroliestanden 17
Indkøring af en ny maskine 17
Sæt sikkerheden i højsædet 17
Betjening af parkeringsbremsen 17
Betjening af kontakten til regulering af skæreknivene (kraftudtag) 18
Betjening af gashåndtaget 18
Betjening af chokeren 19
Betjening af tændingskontakten 19
Brug af brændstofafbryderventilen 20
Start og standsning af motoren 20
Anvendelse af sikkerhedslåsesystemet 21
Betjening af platformen 22
Kørsel fremad og bakning 23
Standsning af maskinen 24
Manuel skubning af maskinen 24
Transport af maskinen 25
Læsning af maskinen 25
Sideudkasts eller kværnfunktion 26
Justering af klippehøjden 26
Justering af udblæsningsskærm 27
Placering af udblæsningsskærmen 27
Brug af kontravægte 28
Vedligeholdelse 29
Skema over anbefalet vedligeholdelse 29
Tiltag forud for vedligeholdelse 30
Hævning af plæneklipperen med henblik på vedligeholdelse 30
Udløsning af puden med henblik på adgang bagfra 31
Smøring 32
Smøring af maskinen 32
Smøring af de forreste styrehjuls drejeled 32
Smøring af styrehjulnavene 33
Motorvedligeholdelse 34
Eftersyn af luftfilteret 34
Serviceeftersyn af motorolien 34
Serviceeftersyn af tændrøret 37
Kontrol af gnistskærmen (hvis der er en monteret) 38
Vedligeholdelse af brændstofsystem 38
Tømning af brændstoftanken 38
Serviceeftersyn af brændstoffilteret 39
Vedligeholdelse af elektrisk system 39
Serviceeftersyn af batteriet 39
Serviceeftersyn af sikringerne 41
Vedligeholdelse af drivsystem 41
Justering af sporingen 41
Kontrol af dæktrykket 43
Justering af styrehjulets tapleje 43
Justering af den elektriske kobling 43
Vedligeholdelse af kølesystem 44
Rengøring af luftindtagsskærmen 44
Rensning af kølesystemet 44
Vedligeholdelse af bremser 45
Serviceeftersyn af bremsen 45
Vedligeholdelse af remme 47
Kontrol af remmene 47
Udskiftning af plæneklipperskjoldets rem på 91 cm plæneklippere 47
Udskiftning af plæneklipperskjoldets remme på 102 cm plæneklippere 47
Udskiftning af plæneklipperskjoldets højre rem 47
Udskiftning af plæneklipperskjoldets venstre rem 48
Udskiftning af pumpedrivremmen 48
Vedligeholdelse af betjeningsanordningssystem 49
Justering af bevægelseshåndtagenes positioner 49
Vedligeholdelse af hydrauliksystem 51
Serviceeftersyn af hydrauliksystemet 51
Vedligeholdelse af plæneklipperskjoldet 54
Serviceeftersyn af skæreknivene 54
Nivellering af plæneklipperskjoldet 56
Udskiftning af græsdeflektoren 60
Rengøring 61
Rengøring under plæneklipperen 61
Bortskaffelse af affald 61
Opbevaring 61
Rengøring og opbevaring 61
Fejlfinding 63
Diagrammer 65

Sikkerhed

Denne maskine er designet i overensstemmelse med EN ISO 5395:2013.

Forkert brug eller vedligeholdelse af denne plæneklipper kan medføre personskade. Følg disse sikkerhedsanvisninger for at mindske risikoen for at komme til skade.

Toro har konstrueret og afprøvet denne plæneklipper med henblik på, at den skulle være rimeligt sikker at bruge, men hvis følgende anvisninger ikke følges, kan det medføre personskade.

Med henblik på at sikre maksimal sikkerhed, bedste ydeevne og opnå viden om produktet, er det af afgørende betydning, at du og enhver anden, der betjener plæneklipperen, læser og forstår indholdet i denne vejledning, før motoren overhovedet startes. Vær især opmærksom på advarselssymbolet (Figur 2), som betyder Forsigtig, Advarsel eller Fare – "personlig sikkerhedsanvisning". Læs og forstå denne anvisning, fordi den har med sikkerhed at gøre. Hvis anvisningen ikke overholdes, kan det medføre personskade.

Sikker betjeningspraksis

Uddannelse

- Læs *betjeningsvejledningen* og andet uddannelsesmateriale.

  Bemærk: Hvis operatøren/-erne eller mekanikeren/-erne ikke kan læse det sprog, som vejledningen er skrevet på, er det ejerens ansvar at forklare dette materiale for dem.

- Bliv fortrolig med anvisningerne for sikker betjening af udstyret samt med betjeningsanordningerne og sikkerhedssymbolerne.
- Alle operatører og mekanikere bør gennemgå denne uddannelse. Ejeren er ansvarlig for uddannelsen af brugerne.
- Lad aldrig børn eller andre, som ikke er uddannede dertil, betjene eller udføre service på udstyret.

  Bemærk: Vær opmærksom på, at lokale forskrifter kan angive en mindstealder for operatøren.

- Ejeren/brugeren kan forhindre og er ansvarlig for ulykker eller personskader, som måtte ramme vedkommende selv eller andre personer, eller beskadigelse af ejendom.

Forberedelser

- Bedøm terrænet, så du kan vælge det nødvendige tilbehør og udstyr til korrekt og sikker udførelse af opgaven. Brug kun tilbehør og udstyr, der er godkendt af producenten.
- Bær korrekt beklædning, bl.a. en sikkerhedshjelm, sikkerhedsbriller, lange benklæder, egnede, skridsikre sikkerhedssko, handsker og høreværn.

  Vigtigt: Langt hår, løsthængende tøj eller smykker kan blive filtret ind i bevægelige dele.

- Undersøg området, hvor udstyret skal bruges, og sørg for, at alle genstande er fjernet fra maskinen før brug.
- Vær ekstra forsigtig, når du håndterer brændstof. Brændstof er letantændeligt, og dampene er eksplosive.
  - Brug kun en godkendt beholder.
  - Tag ikke brændstofdækslet af, og påfyld ikke brændstof, når motoren kører. Lad motoren køle af før genopfyldning. Ryg ikke i nærheden af maskinen, mens motoren kører.
  - Påfyld og tøm ikke maskinen indendørs.
- Kontroller, at dødemandsgreb, sikkerhedskontakter og skjolde er korrekt påmonteret og fungerer korrekt. Betjen ikke maskinen, hvis de ikke fungerer korrekt.

Betjening

- Lyn kan forårsage alvorlig personskade eller død. Hvis der observeres lyn eller høres torden i området, må maskinen ikke anvendes. Søg ly.
- Lad ikke motoren køre i et indelukket område, hvor der kan samles farlige kuliltedampe og andre udstødningsdampe.
- Betjen kun maskinen på veoplyste områder, og hold den på afstand af huller og skjulte farer.
- Sørg for, at alle drev er udkoblet og parkeringsbremsen aktiveret, før du starter motoren. Start kun motoren fra operatørens position.
- Sørg for at have et godt fodfæste, mens du bruger maskinen, særligt når du bakker.

  Bemærk: Dårligt fodfæste kan forårsage udskridning.

- Sænk hastigheden, og udvis ekstra forsigtighed på skråninger. Sørg for at køre fra side til side på skråninger. Plæneforholdene kan påvirke maskinens stabilitet. Udvis forsigtighed, når du kører tæt på bratte afsatser.
- Sænk farten, og vær forsigtig, når du vender og ændrer retning på skråninger.
- Hæv ikke plæneklipperskjoldet, mens skæreknivene kører.
- Betjen ikke maskinen, hvis ikke kraftudtagsskærmen eller andre afskærminger sidder sikkert på plads. Sørg for, at alle sikkerhedskontakter er påmonteret, korrekt justeret og fungerer korrekt.
- Betjen ikke maskinen med udblæsningsdeflektoren hævet, fjernet eller ændret, medmindre der benyttes græsfang.

- Lav ikke om på motorens regulatorindstilling, og kør ikke motoren ved for høj hastighed.
- Stands på plan grund, udkobl drevene, aktiver parkeringsbremsen (hvis relevant), og sluk for motoren, inden du forlader operatørens betjeningsplads, uanset årsagen, inklusive for at tømme fangene eller rense slisken.
- Stop udstyret, og efterse knivene, hvis du har ramt en genstand, eller hvis der opstår unormale vibrationer. Foretag de nødvendige udbedringer, før arbejdet genoptages.
- Hold dine hænder og fødder væk fra klippeenheden.
- Se bagud og ned, før du bakker, for at sikre, at der er fri bane.
- Hold kæledyr og omkringstående på afstand fra en maskine i drift.
- Sænk farten, og vær forsigtig, når du vender og krydser veje og fortove. Stop skæreknivene, hvis du ikke klipper.
- Vær opmærksom på plæneklipperens udblæsningsretning, og undlad at rette udkastet mod omkringstående personer.
- Betjen ikke plæneklipperen, hvis du er påvirket af alkohol eller medicin.
- Vær forsigtig, når du læsser maskinen på eller af en trailer eller lastbil.
- Vær forsigtig, når du nærmer dig blinde hjørner, buske, træer eller andre genstande, der kan blokere for udsynet.

Sikker håndtering af brændstoffer

- For at undgå person- eller tingsskade, skal du være yderst forsigtig, når du håndterer benzin. Benzin er ekstremt brandfarlig, og dampene er eksplosive.
- Sluk alle cigaretter, cigarer, piber og andre antændingskilder.
- Brug kun en godkendt brændstofbeholder.
- Tag ikke brændstofdækslet af, og påfyld ikke brændstof, når motoren kører.
- Lad motoren køle af før påfyldning.
- Fyld ikke brændstof på maskinen indendørs.
- Opbevar ikke maskinen eller brændstofbeholdere, hvor der er åben ild, gnister eller vågeblus som f.eks på en vandvarmer eller på andre apparater.
- Fyld ikke beholdere i et køretøj, på en lastbil eller en anhænger med plastikforing. Stil altid beholdere på jorden på afstand af køretøjet før påfyldning.
- Fjern udstyret/maskinen fra lastbilen eller anhængeren og påfyld på jorden. Hvis det ikke er muligt, skal påfyldning af udstyret/maskinen finde sted med en bærbar beholder i stedet for direkte fra brændstofstanderen.
- Spidsen af slangen skal altid være i kontakt med kanten af åbningen i brændstoftanken eller -beholderen, indtil påfyldningen er afsluttet. Bruk ikke en påfyldningsanordningen som ikke er utstyret med en automatisk afbryderfunktion.
- Hvis der kommer brændstof på dit tøj, skal du skifte tøj øjeblikkeligt.
- Fyld ikke for meget på brændstoftanken. Sæt brændstofdækslet på igen og spænd det godt fast.

Vedligeholdelse og opbevaring

- Udkobl drevene, aktiver parkeringsbremsen, stop motoren og tag nøglen ud eller frakobl tændrørsledningen. Vent på, at al bevægelse standser, før du justerer, rengør eller reparerer udstyret.
- Fjern græs og andet affald fra klippeenheden, drevene, lydpotterne og motoren for at forhindre brand.
- Tør spildt olie eller brændstof op.
- Lad motoren køle af før opbevaring.
- Brændstof må ikke opbevares i nærheden af åben ild eller aftappes inden døre.
- Lad ikke personer, som ikke er uddannet dertil, udføre service på maskinen.
- Brug om nødvendigt støttebukke til at understøtte komponenter.
- Tag forsigtigt trykket af komponenter, hvori der er oplagret energi.
- Frakobl batteriet eller afmonter tændrørskablet, før der foretages nogen form for reparation. Frakobl minus-polen først og plus-polen sidst. Tilslut pluspolen først og minuspolen sidst.
- Vær forsigtig, når du efterser knivene. Pak skærekniven(e) ind, eller bær handsker, og vær forsigtig når du servicerer den/dem. Skæreknivene må kun udskiftes. De må ikke rettes ud eller svejses.
- Hold hænder og fødder væk fra bevægelige dele. Undgå om muligt at foretage justeringer, mens motoren kører.
- Hold alle dele i god driftsmæssig stand og alle beslag tilspændt. Udskift alle slidte eller beskadigede mærkater.

Bugsering

- Vær forsigtig, når du læsser maskinen på en anhænger eller lastbil.
- Brug bredde ramper, når maskinen læsses på en anhænger eller lastbil.
- Fastgør maskinen med stropper, kæder, kabler eller reb. Både de forreste og bageste stropper bør føres ned og udad fra maskinen.

Toro-plæneklippersikkerhed

Nedenstående liste indeholder sikkerhedsoplysninger, som gælder specielt for Toro-produkter, og andre sikkerhedsoplysninger, du skal kende.

Dette produkt kan afskære hænder og fødder samt udslynge genstande. Følg altid sikkerhedsforskrifterne for at undgå alvorlig personskade eller død.

Dette produkt er beregnet til at klippe og findele græs, eller, når maskinen er udstyret med en græspose, til opsamling af afklippet græs. Enhver anden brug kan være farlig for brugeren og omkringstående.

Generel betjening

- Kontroller, at der ikke er andre personer i området, før der klippes. Stop maskinen, hvis nogen kommer ind på området.
- Berør ikke udstyr eller påmonterede dele, der kan være varme efter drift. Lad alle delene køle af, inden der foretages vedligeholdelse, justeringer eller eftersyn af maskinen.
- Brug kun Toro-godkendte redskaber. Garantien kan bortfalde, hvis maskinen bruges sammen med redskaber, der ikke er godkendt.
- Kontroller omhyggeligt, om der er fri højde over dit hoved (dvs. om der er fri for grene, døråbninger, elektriske ledninger osv.), før du betjener maskiner under genstande, og kom ikke i berøring med sådanne genstande.
- Sænk farten, før du vender og vær ekstra forsigtig.
- Vær forsigtig, når du kører platformen hen over fortovskanter, sten, rødder og andre forhindringer.
- Se bagud og ned, før du bakker, for at sikre, at der er fri bane. Vær ekstra forsigtig, når du bakker.
- Betjen ikke betjeningsgrebene i ryk. Brug rolige bevægelser.
- Brug en rampe, der er bred nok til at gå ud over maskinens bredde, når du læsser maskinen på eller af.
- Kør ikke med passagerer.
- Kør ikke med udstyr på maskinen.

Betjening på skråninger

Alle skråninger og ramper kræver ekstra forsigtighed. Klip ikke en skråning, hvis du føler dig usikker.

- Fjern forhindringer som sten, grene osv. fra klippeområdet.
- Hold øje med huller, hjulspor eller ujævnheder.

  Bemærk: Højt græs kan skjule forhindringer.
- Udvis forsigtighed i nærheden af bratte afsatser, grøfter eller volde.

  Bemærk: Maskinen kan pludselig vælte, hvis et hjul kører over en klippeafsats eller en grøft, eller hvis en kant giver efter.
- Vær ekstra forsigtig med græsfang eller andet udstyr.

  Bemærk: Andet udstyr kan ændre maskinens stabilitet.
- Udfør al bevægelse på skråninger langsomt og gradvis.
- Foretag ikke pludselige ændringer af hastighed eller retning.
- Klip skråninger fra side til side.
- Brug aldrig maskinen på skråninger med en større hældning end 15 grader.

Service

- Opbevar ikke maskinen eller en brændstofbeholder i rum med åben ild, f.eks. i nærheden af en vandvarmer, en ovn eller et fyr.
- Hold møtrikker og bolte tilspændt, specielt knivbefæstelsesboltene.
- Fjern og modificer aldrig sikkerhedsanordninger. Efterse regelmæssigt, at de fungerer korrekt. Gør aldrig noget, der forstyrrer den tilsigtede funktion af en sikkerhedsanordning, eller som modvirker den beskyttelse, som sikkerhedsanordningen yder.
- Sørg for at bruge originale Toro-reservedele for at beskytte din investering og sikre optimal ydelse fra dit Toro-udstyr. Med hensyn til driftssikkerhed leverer Toro reservedele, der opfylder de nøjagtige tekniske specifikationer for vores udstyr. Originale Toro-dele – kvalitet du kan stole på.
- Kontroller bremsefunktionen hyppigt. Udfør justering og eftersyn efter behov.

Lydtryk

Modellen 74534TE har et lydtryksniveau ved brugerens øre på 88 dBA, hvori der er medtaget en usikkerhedsværdi (K) på 1 dBA.

Modellen 74536TE har et lydtryksniveau ved brugerens øre på 86 dBA, hvori der er medtaget en usikkerhedsværdi (K) på 1 dBA.

Lydtryksniveauet er fastlagt i overensstemmelse med procedurerne beskrevet i EN ISO 5395:2013.

Lydeffekt

Modellen 74534TE har et garanteret lydtryksniveau på 100 dBA, hvori der er medtaget en usikkerhedsværdi (K) på 1 dBA.

Modellen 74536TE har et garanteret lydtryksniveau på 100 dBA, hvori der er medtaget en usikkerhedsværdi (K) på 1 dBA.

Lydeffektniveauet er fastlagt i overensstemmelse med procedurerne beskrevet i ISO 11094.

Vibrationsniveau for model 74534TE

Hånd-Arm

Målt vibrationsniveau for højre hånd = 0,8 m/s^2

Målt vibrationsniveau for venstre hånd = 0,6 m/s^2

Usikkerhedsværdi (K) = 0,4 m/s^2

De målte værdier er fastlagt i overensstemmelse med procedurerne beskrevet i EN ISO 5395:2013.

Hele kroppen

Målt vibrationsniveau = 0,79 m/s^2

Usikkerhedsværdi (K) = 0,39 m/s^2

De målte værdier er fastlagt i overensstemmelse med procedurerne beskrevet i EN ISO 5395:2013.

Vibrationsniveau for model 74536TE

Hånd-Arm

Målt vibrationsniveau for højre hånd = 1,1 m/s^2

Målt vibrationsniveau for venstre hånd = 1,1 m/s^2

Usikkerhedsværdi (K) = 0,6 m/s^2

De målte værdier er fastlagt i overensstemmelse med procedurerne beskrevet i EN ISO 5395:2013.

Hele kroppen

Målt vibrationsniveau = 0,79 m/s^2

Usikkerhedsværdi (K) = 0,39 m/s^2

De målte værdier er fastlagt i overensstemmelse med procedurerne beskrevet i EN ISO 5395:2013.

Hældningsindikator

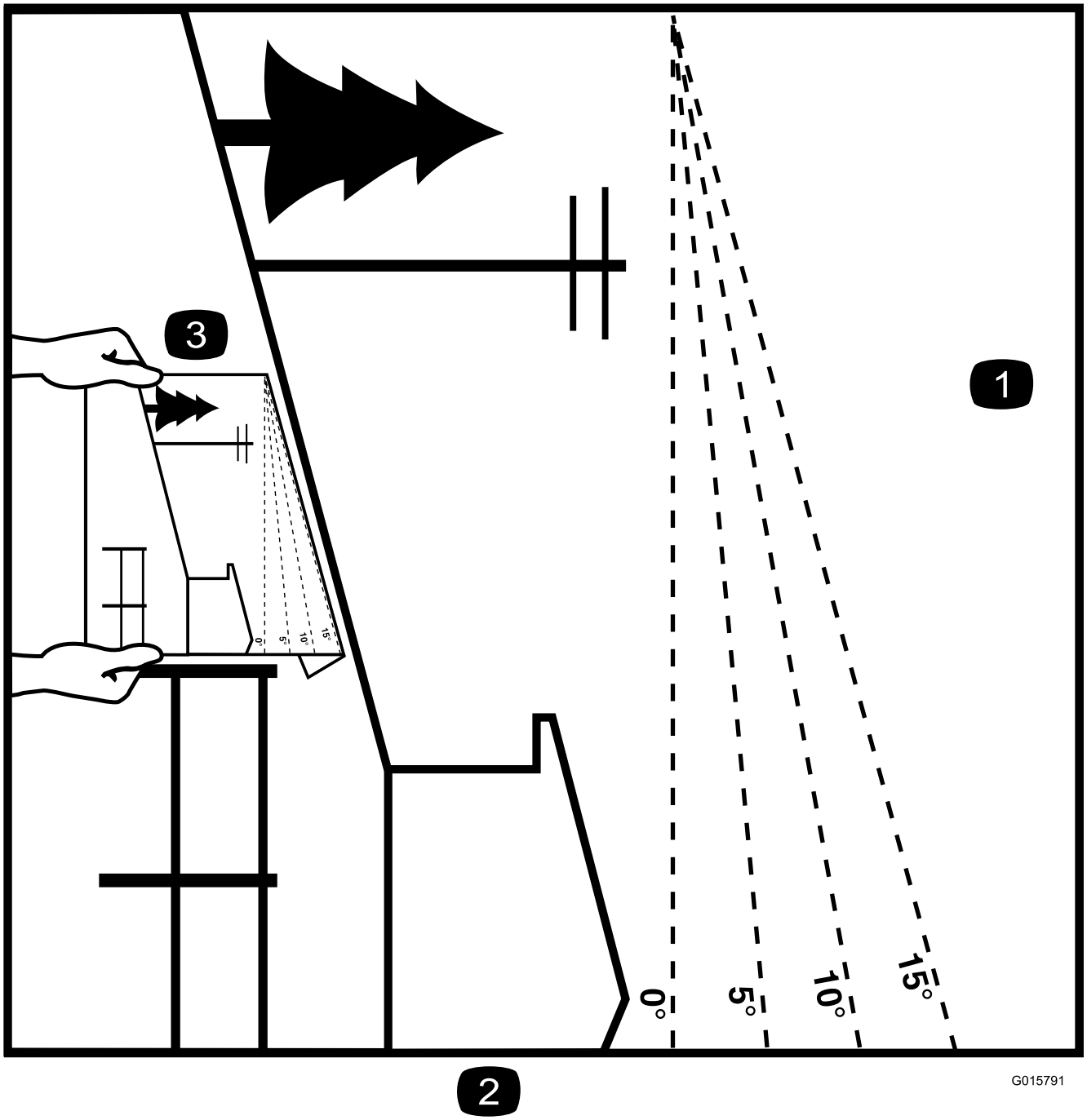

Figur 3

Det er tilladt at kopiere denne side til personlig brug.

1. Den maksimale hældning, det er sikkert at arbejde med maskinen på, er **15 grader**. Brug hældningsoversigten til at bestemme bakkers hældningsgrad før arbejde med maskinen. **Betjen aldrig maskinen på skråninger med større hældning end 15 grader.** Fold langs den relevante streg, så det passer til den anbefalede hældning.
2. Ret denne kant ind efter en lodret overflade (træ, bygning, hegnspæl osv.).
3. Eksempel på sammenligning af hældning med foldet kant.

Sikkerheds- og instruktionsmærkater

Sikkerheds- og instruktionsmærkaterne kan nemt ses af operatøren og er placeret tæt på potentielle risikoområder. Beskadigede eller bortkomne mærkater skal udskiftes.

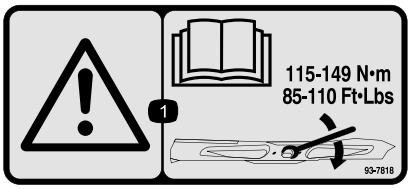

93-7818

1. Advarsel – læs *betjeningsvejledningen* for at få instruktioner om tilspænding af skæreknivsbolten/møtrikken til 115–149 N·m.

Batterisymboler

Nogle af eller alle disse symboler findes på batteriet.

1. Eksplosionsfare
2. Ingen ild, åben flamme eller rygning.
3. Kaustisk væske/fare for kemisk forbrænding
4. Bær beskyttelsesbriller
5. Læs *betjeningsvejledningen*.
6. Hold omkringstående på sikker afstand af batteriet.
7. Bær beskyttelsesbriller; eksplosive gasser kan forårsage blindhed og andre personskader.
8. Batterisyre kan forårsage blindhed og alvorlige forbrændinger.
9. Skyl omgående øjnene med vand, og søg hurtigt læge.
10. Indeholder bly; må ikke kasseres.

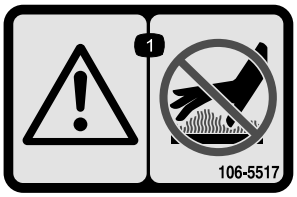

106-5517

1. Advarsel – rør ikke ved den varme overflade.

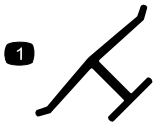

Producentens mærke

1. Indikerer, at kniven er identificeret som en reservedel fra producenten af originalmaskinen.

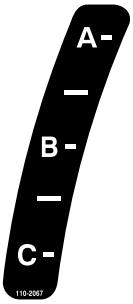

110-2067

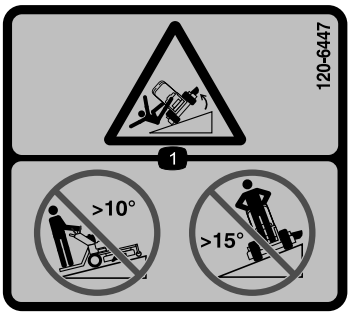

120-6447

1. Tippefare – slå ikke græs op eller ned ad skråninger med en hældning på over 10 grader. Slå ikke græs på tværs af skråninger med en hældning på over 15 grader.

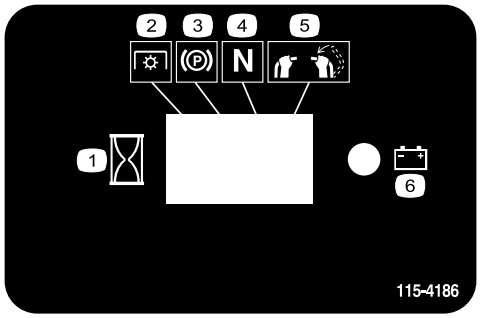

115-4186

1. Interval
2. Kraftudtag
3. Parkeringsbremse
4. Neutral
5. Dødemandskontakt
6. Batteri

115-4212

1. Hydraulikoliestand
2. Læs *Betjeningsvejledningen*.
3. Advarsel – rør ikke ved den varme overflade.

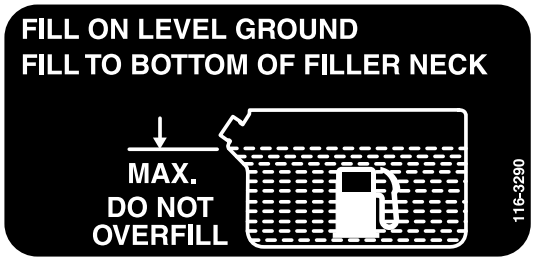

116-3290

116-3267

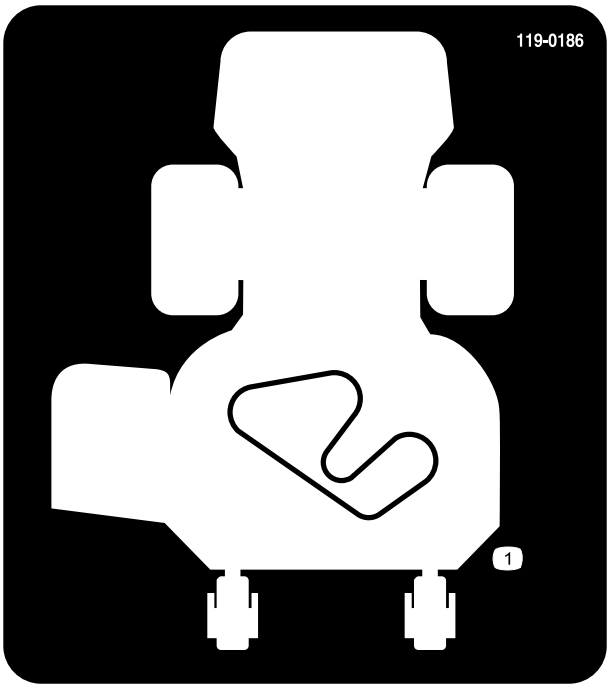

119-0186

1. Remføring

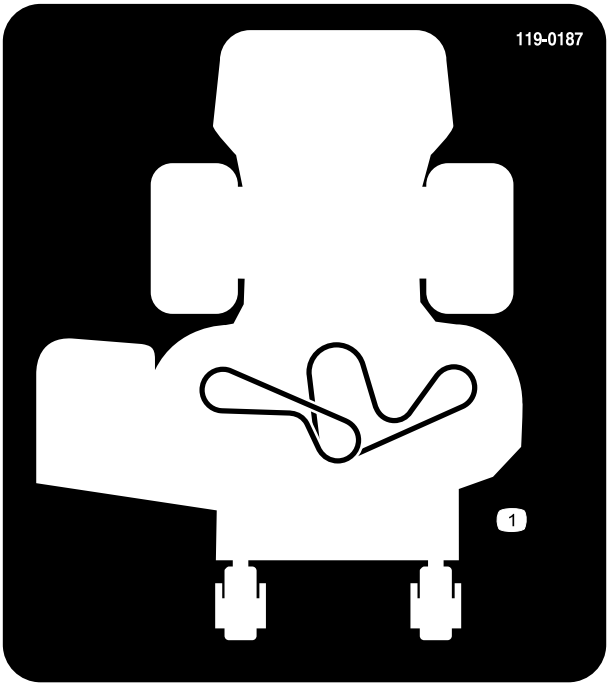

119-0187

1. Remføring

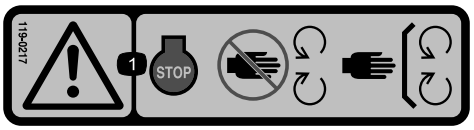

119-0217

1. Advarsel – stop motoren, hold afstand til bevægelige dele; hold alle afskærmninger og sikkerhedsanordninger på plads.

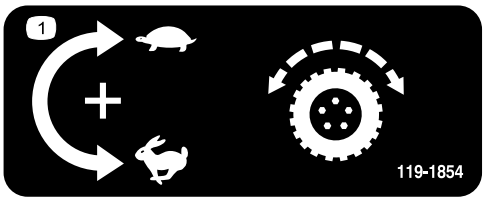

119-1854

1. Knap til justering af traktionsdrevets hastighed.

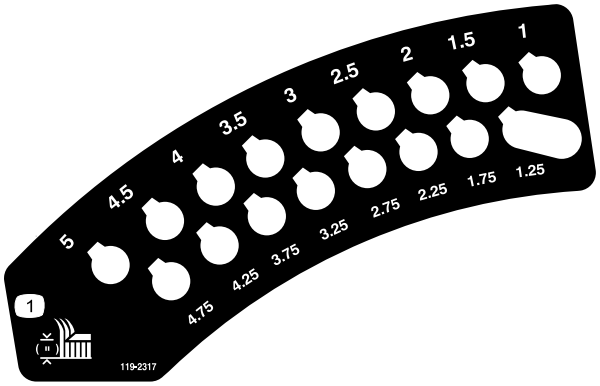

119-2317

1. Klippehøjde (tommer)

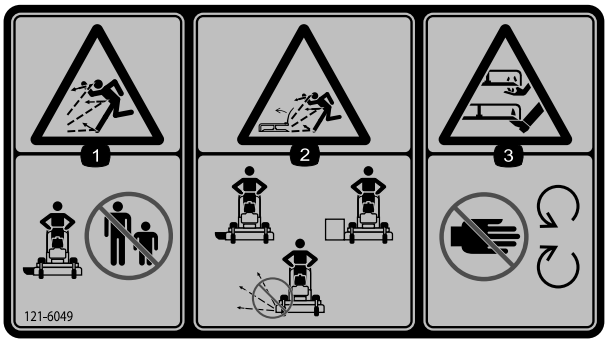

121-6049

1. Fare for udslyngede genstande – hold omkringstående væk fra maskinen.
2. Fare for udslyngede genstande fra plæneklipperen – betjen ikke plæneklipperen med afmonterede afskærmninger eller skjolde.
3. Fare for at skære sig/amputation af hænder eller fødder med plæneklipperens skærekniv – hold hænderne på afstand af bevægelige dele.

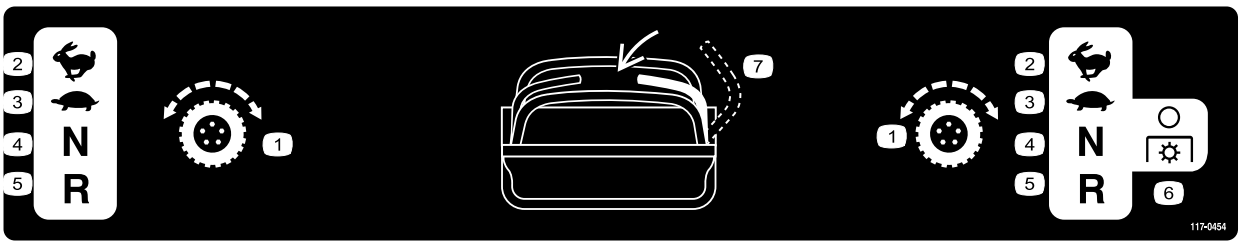

117-0454

1. Traktionskontrol
2. Hurtig
3. Langsom
4. Neutral
5. Bakgear
6. Kraftudtag – udkoblet
7. Dødemandskontakt

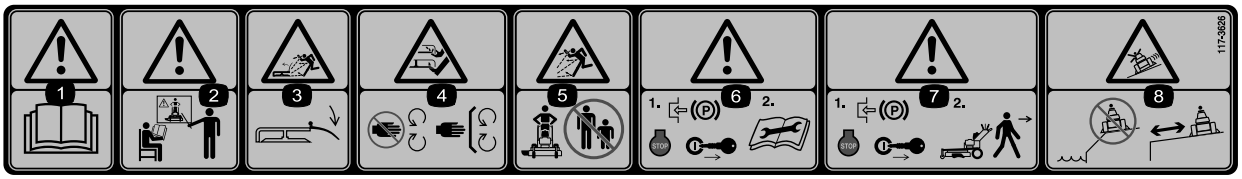

117-3626

1. Advarsel – læs *betjeningsvejledningen.*
2. Advarsel – få undervisning, før denne maskine tages i brug.
3. Fare for udslyngede genstande – hold deflektoren på plads.
4. Risiko for at skære hænder og fødder (af) – hold afstand til bevægelige dele, og hold alle afskærmninger på plads.
5. Fare for udslyngede genstande – hold sikker afstand til maskinen.
6. Advarsel – aktiver parkeringsbremsen, sluk motoren, og tag tændrørskablet ud, før der udføres vedligeholdelse af maskinen.
7. Advarsel – aktiver parkeringsbremsen, og stop motoren, før maskinen forlades.
8. Fare for udskridning og mistet herredømme – kør ikke maskinen i nærheden af bratte afsatser eller vand. Hold sikker afstand til bratte afsatser.

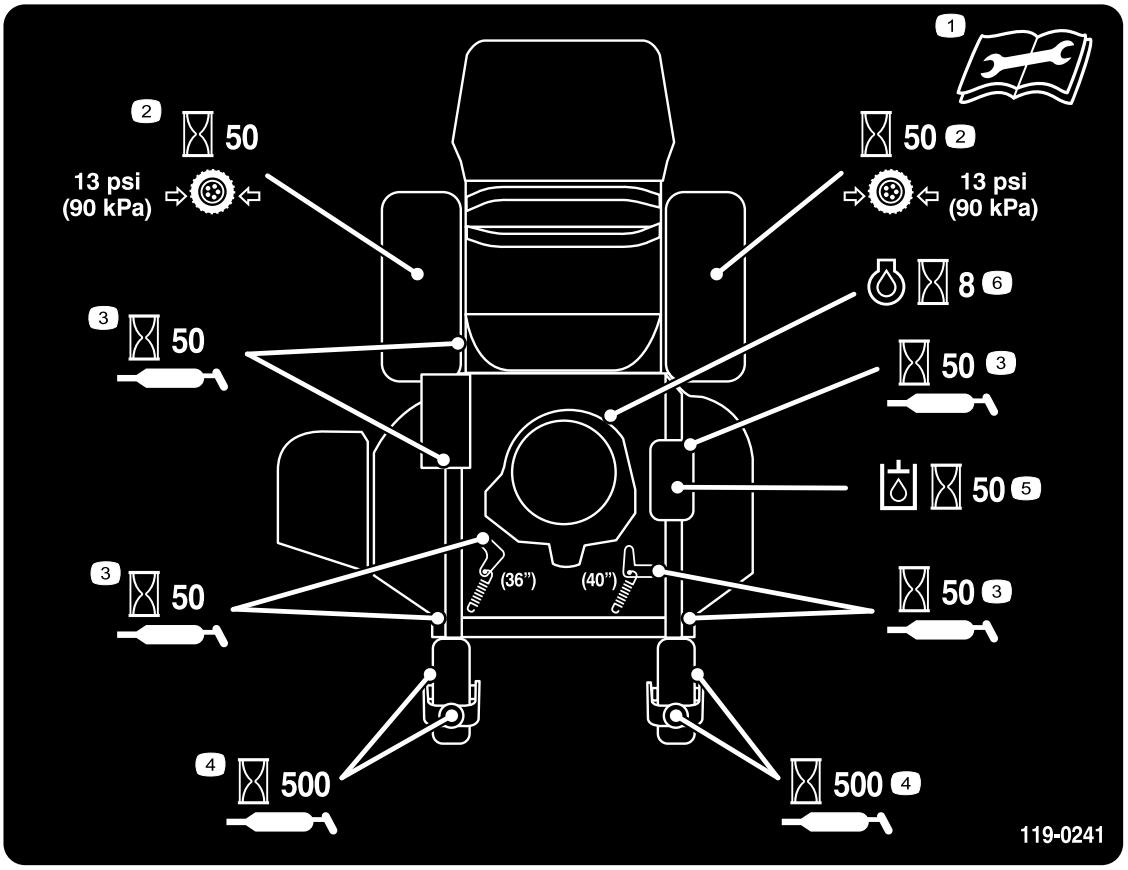

119-0241

1. Læs *betjeningsvejledningen*, før der udføres vedligeholdelsesarbejde.
2. Kontroller drivhjulets dæktryk hver 50 time
3. Smør for hver 50 timer
4. Smør styrehjulet hver 500 time
5. Kontroller hydraulikolien hver 50 time
6. Kontroller motorolien hver 8 time

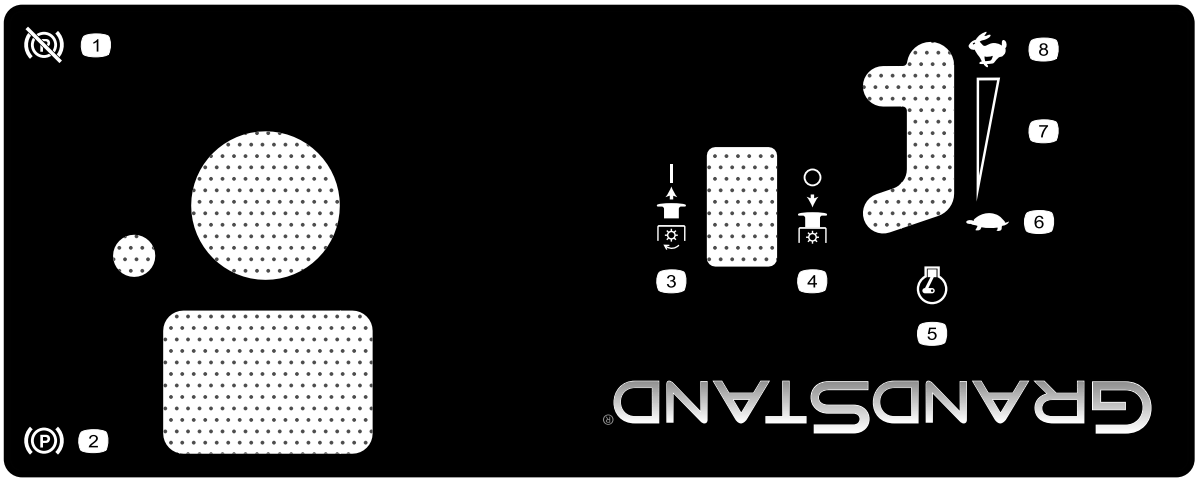

125-4679

1. Parkeringsbremse – deaktiveret
2. Parkeringsbremse – aktiveret
3. PTO – tilkoblet
4. PTO – udkoblet
5. Motorhastighed
6. Langsom
7. Trinløst regulerbar indstilling
8. Hurtig

Produktoversigt

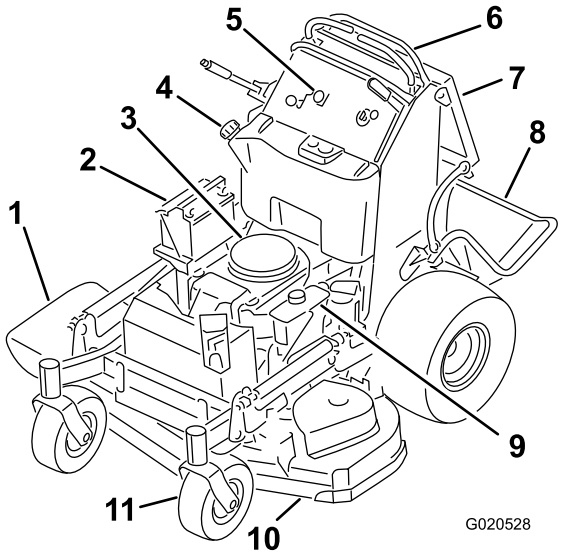

Figur 4

1. Sideudblæsningssliske
2. Batteri
3. Motor
4. Brændstoftank
5. Betjeningsanordninger
6. Bevægelseshåndtag
7. Operatørens pude
8. Platform (sænket position)
9. Hydrauliktank
10. Plæneklipperskjold
11. Forstyrehjul

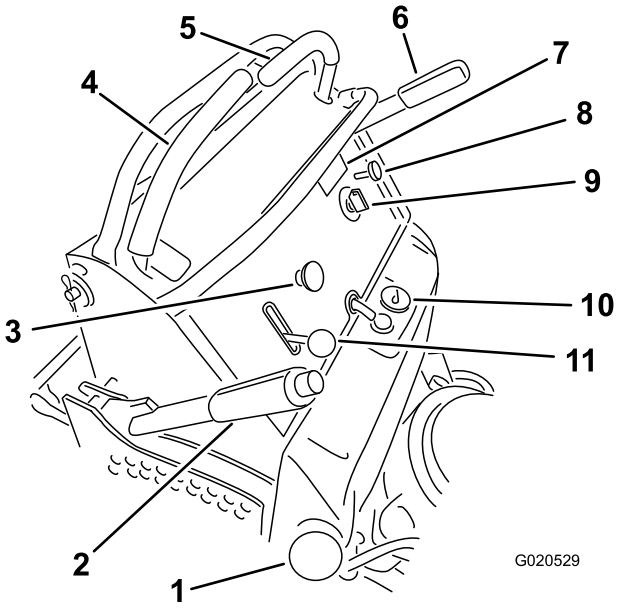

Figur 5

1. Tankdæksel
2. Klippehøjdehåndtag
3. Kontakt til regulering af skæreknive (kraftudtag)
4. Højre bevægelseshåndtag
5. Venstre bevægelseshåndtag
6. Parkeringsbremsehåndtag
7. Timetæller
8. Choker
9. Tændingskontakt
10. Brændstofmåler
11. Gashåndtag

Betjeningsanordninger

Før du starter motoren og anvender maskinen, er det vigtigt, at du er fortrolig med alle maskinens betjeningsanordninger (Figur 5).

Timetæller

Timetælleren registrerer, hvor mange timer motoren har kørt. Den kører, når motoren kører. Brug disse tal til planlægning af regelmæssig vedligeholdelse (Figur 6).

Brændstofmåler

Brændstofmåleren er placeret øverst på midten af tanken (Figur 5).

Kontrollamper for sikkerhedslås

Der er symboler på timetælleren, som angiver med en sort trekant, at låsekomponenten befinder sig i den korrekte position (Figur 6).

Batteriindikatorlampe

Når tændingsnøglen drejes til positionen **On** (tændt) i nogle få sekunder, vises batterispændingen i det område, hvor timerne normalt vises.

Batterilampen tænder, når tændingen slås til, og når ladningen er under det korrekte driftsniveau (Figur 6).

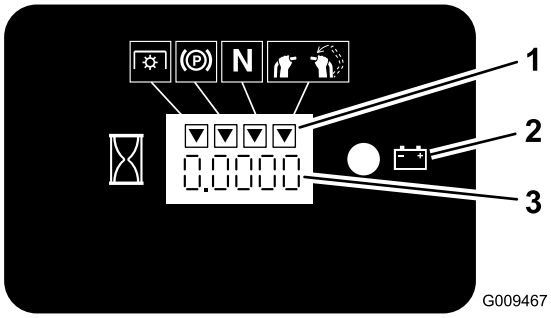

Figur 6

1. Sikkerhedslåssymboler
2. Batterilampe
3. Timetæller

Gashåndtag

Gashåndtaget har to positioner: **Hurtig** og **Langsom**.

Choker

Brug chokeren, før du starter en kold motor.

Kontakt til regulering af skæreknive (kraftudtag)

Kontakten til regulering af skæreknivene (kraftudtag) bruges til at aktivere den elektriske kobling, så skæreknivene kan køre med højre bevægelseshåndtag i midterste, ulåste position. Træk op i kontakten for at aktivere skæreknivene, og slip den. For at udkoble skæreknivene skal du skubbe kontakten til regulering af skæreknivene (kraftudtag) ned eller flytte eller slippe det højre bevægelseshåndtag til den neutrale låseposition.

Tændingskontakt

Kontakten bruges til at starte plæneklipperens motor og har tre positioner: **Off (fra), Run (kør)** og **Start**.

Bevægelseshåndtag

Bevægelseshåndtagene bruges til at køre maskinen frem og tilbage og dreje den fra side til side.

Brændstofafbryderventil

Luk brændstofafbryderventilen (placeret bag ved operatørens pude i brændstoftankens højre side) når plæneklipperen transporteres eller stilles til opbevaring.

Redskaber/tilbehør

Der kan fås en række forskellige Toro-godkendte redskaber og tilbehør til brug sammen med maskinen, som gør den bedre og mere alsidig. Kontakt en autoriseret serviceforhandler eller gå ind på www.Toro.com for at få en liste over alt godkendt udstyr og tilbehør.

Specifikationer

Bemærk: Specifikationer og design kan ændres uden forudgående varsel.

Model 74534TE

Klippebredde	91 cm
Bredde med deflektoren nede	131 cm
Længde med platformen nede	188 cm
Længde med platformen oppe	155 cm
Højde	122 cm
Vægt	343 kg

Model 74536TE

Klippebredde	102 cm
Bredde med deflektoren nede	142 cm
Længde med platformen nede	178 cm
Længde med platformen oppe	145 cm
Højde	122 cm
Vægt	351 kg

Betjening

Påfyldning af brændstof

- For at opnå de bedste resultater skal du kun bruge ren, frisk (højst 30 dage gammel) blyfri benzin med et oktantal på 87 eller højere ((R+M)/2-ratingmetode).
- **Ethanol**: Benzin med op til 10 % ethanol (gasohol) eller 15 % MTBE (metyl-tertiær-butylæter) pr. volumen accepteres. Ethanol og MTBE er ikke det samme. Benzin med 15 % ethanol (E15) pr. volumen godkendes ikke til brug. **Brug aldrig benzin, der indeholder mere end 10 % ethanol pr. volumen**, som f.eks. E15 (indeholder 15 % ethanol), E20 (indeholder 20 % ethanol) eller E85 (indeholder op til 85 % ethanol). Hvis der anvendes ikke-godkendt benzin, kan det medføre ydelsesproblemer og/eller beskadigelse af motoren, som muligvis ikke er dækket af garantien.
- **Anvend ikke** benzin, der indeholder metanol.
- **Opbevar ikke** brændstof i hverken brændstoftanken eller brændstofbeholdere henover vinteren, medmindre du anvender en brændstofstabilisator.
- **Fyld ikke** olie i benzin.

⚠ FARE

Under visse forhold er benzin meget brandfarlig og yderst eksplosiv. En brand eller eksplosion forårsaget af benzin kan give dig eller andre forbrændinger samt medføre tingsskade.

- **Fyld tanken udendørs i et åbent område, når motoren er kold. Tør eventuel spildt benzin op.**
- **Fyld aldrig brændstoftanken op inde i en lukket anhænger.**
- **Fyld ikke brændstoftanken helt op. Fyld benzin på brændstoftanken, indtil niveauet er 6-13 mm under bunden af påfyldningsstudsen. Denne tomme plads giver benzinen i brændstoftanken plads til at udvide sig.**
- **Ryg aldrig, når du håndterer benzin, og hold dig på afstand af åben ild eller steder, hvor benzindampe kan antændes af en gnist.**
- **Opbevar benzin i en godkendt beholder og utilgængeligt for børn. Køb aldrig benzin til mere end 30 dages forbrug.**
- **Betjen ikke maskinen medmindre hele udstødningssystemet er på plads og i god driftsmæssig stand.**

⚠ FARE

Under visse omstændigheder kan der under påfyldning af brændstof udvikle sig statisk elektricitet, der kan antænde benzindampene. En brand eller eksplosion forårsaget af benzin kan give dig eller andre forbrændinger samt medføre tingsskade.

- **Anbring altid benzindunke på jorden et stykke fra køretøjet, før påfyldning påbegyndes.**
- **Fyld ikke benzindunke inde i et køretøj eller på en lastbil eller anhænger, da indvendige tæpper eller plastikforinger i lastbiler kan isolere dunken og forsinke tabet af eventuel statisk elektricitet.**
- **Når det er praktisk muligt, skal benzindrevet udstyr fjernes fra lastbilen eller anhængeren og fyldes op igen, mens hjulene står på jorden.**
- **Hvis dette ikke er muligt, skal påfyldningen af udstyret finde sted på en lastbil eller anhænger med en løs dunk i stedet for direkte fra benzinstanderen.**
- **Hvis det er nødvendigt at benytte benzinstanderen, skal spidsen af slangen hele tiden være i kontakt med kanten af åbningen i brændstoftanken eller -dunken, indtil påfyldningen er afsluttet.**

⚠ ADVARSEL

Benzin er farligt eller dødbringende, hvis det indtages. Længere tids udsættelse for dampe kan forårsage alvorlige skader og sygdomme.

- **Undgå længere tids indånding af dampe.**
- **Hold ansigtet væk fra spidsen af slangen og brændstoftanken eller stabilisatoråbningen.**
- **Undgå kontakt med huden, og vask spildte væsker af med sæbe og vand.**

Brug af brændstofstabilisator

Brug af brændstofstabilisator i traktoren giver følgende fordele:

- Holder benzinen frisk ved opbevaring i 90 dage eller derunder. Ved længere tids opbevaring anbefales det, at brændstoftanken tømmes.
- Renser motoren, når den kører.
- Forhindrer opbygning af gummiagtige lakaflejringer i brændstofsystemet, som medfører startvanskeligheder.

Vigtigt: Tilsæt aldrig brændstofadditiver, der indeholder metanol eller etanol.

Tilsæt benzinen den korrekte mængde brændstofstabilisator.

Bemærk: Brændstofstabilisator er mest effektiv, når den blandes med frisk benzin. Brug altid brændstofstabilisator for at minimere risikoen for lakaflejringer i brændstofsystemet.

Opfyldning af brændstoftanken

Bemærk: Fyld ikke brændstoftanken helt op. Fyld brændstoftanken op til bunden af påfyldningsstudsen. Den tomme plads giver benzinen i brændstoftanken plads til at udvide sig.

1. Parker maskinen på en plan flade.
2. Sluk for motoren og aktiver parkeringsbremsen.
3. Rengør området rundt om brændstoftankens dæksel.
4. Fyld brændstoftanken op til bunden af påfyldningsstudsen. Sørg for, at der er tom plads i brændstoftanken, så benzinen har plads til at udvide sig (Figur 7).

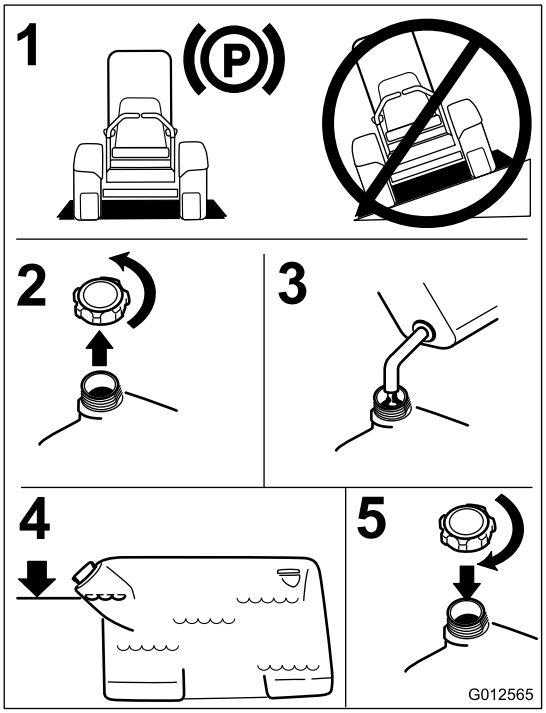

Figur 7

Kontrol af motoroliestanden

Før du starter motoren og bruger maskinen, skal du kontrollere oliestanden i motorens krumtaphus. Se Kontrol af motoroliestanden (side 35).

Indkøring af en ny maskine

Det tager tid, før nye motorer kommer op på fuld kraft. Der er større friktion ved nye plæneklipperskjolde og drivsystemer, hvilket betyder større motorbelastning. Giv nye maskiner en indkøringstid på 40 til 50 timer for at komme op på fuld kraft for at opnå den bedste ydelse.

Sæt sikkerheden i højsædet

Læs alle sikkerhedsforskrifterne nøje, og gør dig bekendt med de symboler, der findes i afsnittet om sikkerhed. Disse oplysninger kan hjælpe dig eller omkringstående personer med at undgå at komme til skade.

Det anbefales at bruge beskyttelsesudstyr til øjne, ører, fødder og hoved.

⚠ FORSIGTIG

Denne maskine afgiver støj på mere end 85 dBA ved operatørens ører og kan give nedsat hørelse ved længere tids anvendelse.

Brug høreværn, når du betjener denne maskine.

Det anbefales at bruge beskyttelsesudstyr til øjne, ører, fødder og hoved.

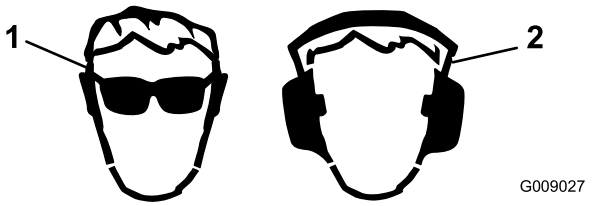

Figur 8

1. Anvend sikkerhedsbriller
2. Bær høreværn

Betjening af parkeringsbremsen

Aktiver altid parkeringsbremsen, når du standser maskinen eller efterlader den uden opsyn. Kontroller, at parkeringsbremsen fungerer korrekt før hver brug.

Hvis parkeringsbremsen ikke holder plæneklipperen forsvarligt, skal den justeres. Se Serviceeftersyn af bremsen (side 45).

⚠ FORSIGTIG

Børn eller omkringstående personer kan komme til skade, hvis de flytter eller forsøger at betjene maskinen, når operatøren ikke er til stede.

Fjern altid tændingsnøglen, og aktiver parkeringsbremsen, når du efterlader maskinen uden opsyn, selv hvis det blot er i nogle få minutter.

Aktivering af parkeringsbremsen

Parkeringsbremsen aktiveres ved at trække håndtaget bagud (Figur 9).

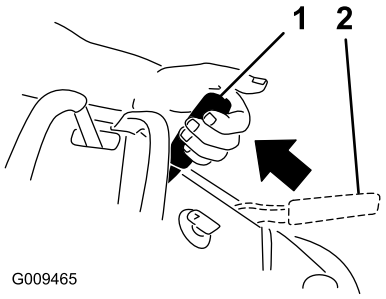

Figur 9

1. Parkeringsbremse aktiveret
2. Parkeringsbremse deaktiveret

Deaktivering af parkeringsbremsen

Skub parkeringsbremsehåndtaget frem.

Betjening af kontakten til regulering af skæreknivene (kraftudtag)

Kontakten til regulering af skæreknivene (kraftudtaget) bruges sammen med højre bevægelseshåndtag til at indkoble og udkoble skæreknivene.

Indkobling af skæreknivene (kraftudtag)

1. Flyt højre bevægelseshåndtag til den midterste, ulåste position for at indkoble skæreknivene.
2. Træk kontakten til regulering af skæreknivene (kraftudtag) op, og slip den, samtidig med at højre bevægelseshåndtag holdes nede i den midterste, ulåste position.

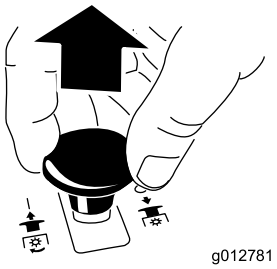

Figur 10

Udkobling af skæreknivene (kraftudtag)

Følgende er to metoder til udkobling af skæreknivene.

- Skub kontakten til regulering af skæreknivene (kraftudtag) ned til positionen Off (fra).Figur 11

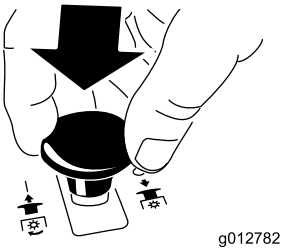

Figur 11

- Flyt bevægelseshåndtagene til neutral position, og flyt højre bevægelseshåndtag til neutral låseposition (Figur 12).

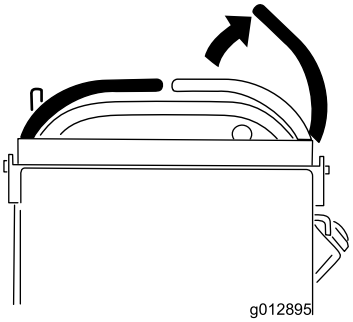

Figur 12

Betjening af gashåndtaget

Gashåndtaget kan flyttes mellem positionerne **Fast** (hurtig) og **Slow** (langsom) (Figur 13).

Brug altid hurtig-positionen når plæneklipperskjoldet tændes med kontakten til regulering af skæreknivene (kraftudtag).

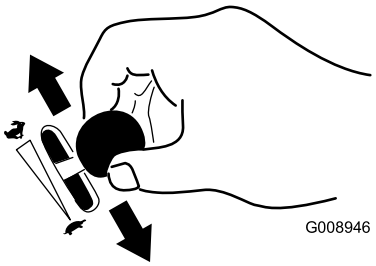

Figur 13

Betjening af chokeren

Brug chokeren, før du starter en kold motor.

1. Hvis motoren er kold, skal chokeren bruges for at starte motoren.
2. Træk op i chokerhåndtaget for at aktivere chokeren, før tændingskontakten tages i brug (Figur 14).
3. Tryk chokeren ned for at deaktivere chokeren, når motoren er startet (Figur 14).

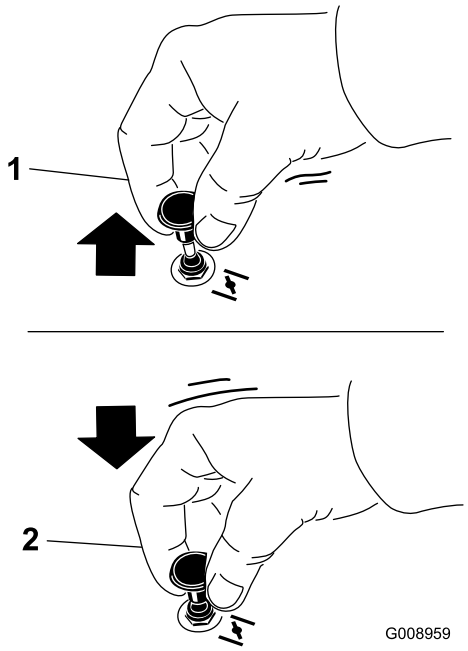

Figur 14

1. Positionen On (tændt)
2. Positionen Off (slukket)

Betjening af tændingskontakten

1. Drej tændingsnøglen til positionen Start (Figur 15).

   Bemærk: Slip nøglen, når motorerne starter.

   Vigtigt: Aktiver ikke starteren i mere end 5 sekunder ad gangen. Hvis motoren ikke starter, skal du lade den køle af i 15 sekunder mellem startforsøgene. Følges disse instruktioner ikke, kan startermotoren brænde sammen.

   Bemærk: Der kan være behov for yderligere startcyklusser ved start af motoren første gang, når brændstofsystemet har været helt tømt for brændstof.

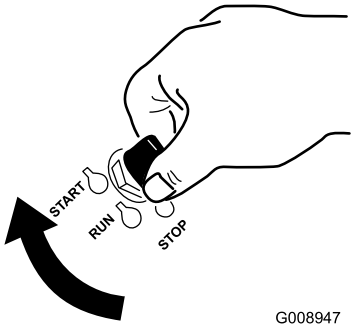

Figur 15

2. Drej tændingsnøglen til positionen **stop** for at stoppe motoren.

Brug af brændstofafbryder-ventilen

Brændstofafbryderventilen er placeret bag operatørens pude i højre side.

Luk brændstofafbryderventilen før transport, vedligeholdelse eller opbevaring (Figur 16).

Kontroller, at brændstofafbryderventilen er åben, når motoren startes.

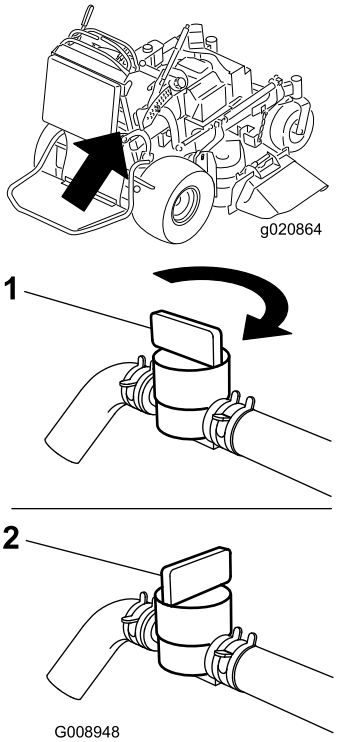

Figur 16

1. Positionen On (tændt)
2. Positionen Off (slukket)

Start og standsning af motoren

Start af motoren

1. Slut tændrørskablerne til tændrørene.
2. Åbn brændstofventilen.
3. Flyt højre bevægelseshåndtag til neutral låseposition.
4. Aktiver parkeringsbremsen. Se Aktivering af parkeringsbremsen (side 18).
5. Flyt kontakten til regulering af skæreknivene (kraftudtag) til positionen **Off** (slukket).
6. Sæt gashåndtaget midtvejs mellem positionen **Slow** (langsom) og **Fast** (hurtig).

   Bemærk: En varm eller brandvarm motor kræver muligvis ikke, at chokeren bruges.

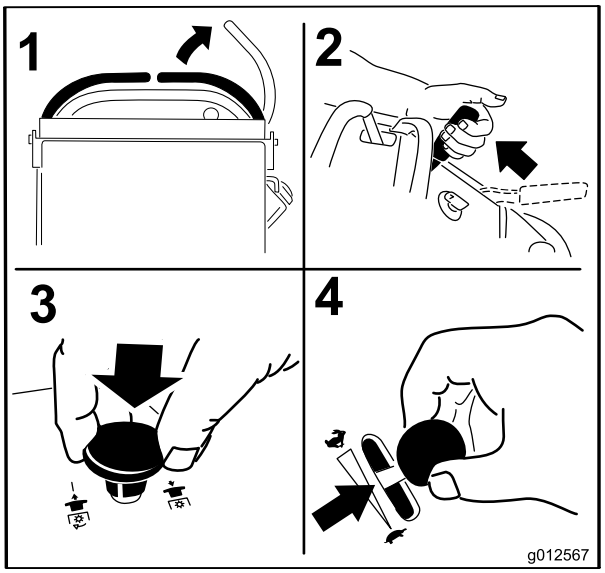

Figur 17

7. Drej tændingsnøglen til positionen Start (Figur 18). Slip nøglen, når motorerne starter.

   Vigtigt: Aktiver ikke starteren i mere end 5 sekunder ad gangen. Hvis motoren ikke starter, skal du lade den køle af i 15 sekunder mellem startforsøgene. Følges disse instruktioner ikke, kan startermotoren brænde sammen.

   Bemærk: Der kan være behov for yderligere startcyklusser ved start af motoren første gang, når brændstofsystemet har været helt tømt for brændstof.

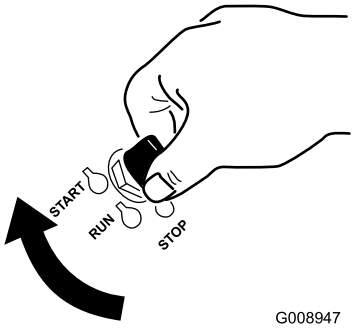

Figur 18

1. Positionen Off (slukket)
2. Køreposition
3. Startposition

Standsning af motoren

⚠ FORSIGTIG

Børn eller omkringstående kan komme til skade, hvis de flytter eller forsøger at betjene maskinen, når operatøren ikke er til stede.

Fjern altid tændingsnøglen, og aktiver parkeringsbremsen, når du efterlader maskinen uden opsyn, selv hvis det blot er i nogle få minutter.

Lad motoren gå i tomgang med gashåndtaget på langsom (skildpadde) i 60 sekunder, før tændingskontakten slukkes.

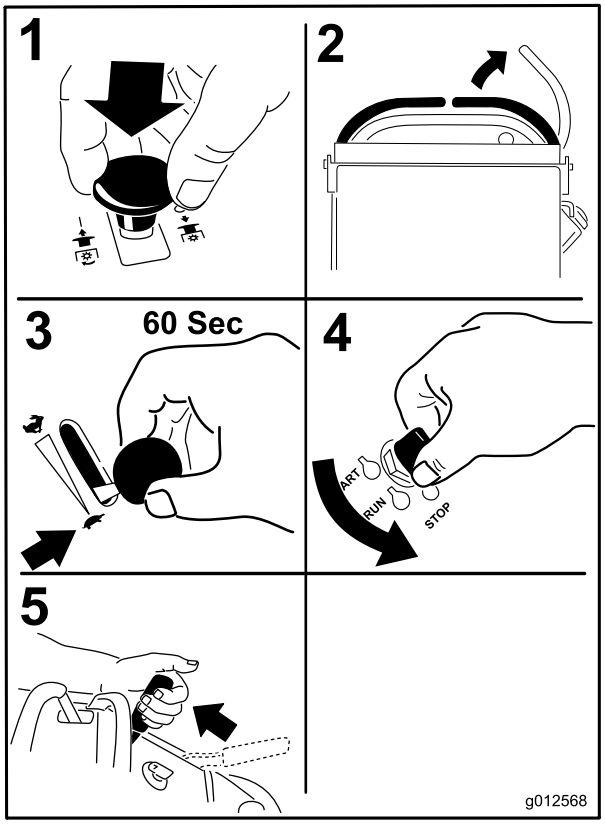

Figur 19

Vigtigt: Kontroller, at brændstofafbryderventilen er lukket, før maskinen transporteres eller opbevares, da der kan opstå en brændstoflækage. Træk tændrørskablet/tændrørskablerne af tændrøret før opbevaring for at forhindre, at maskinen starter ved et uheld.

Anvendelse af sikkerhedslåse-systemet

⚠ FORSIGTIG

Hvis kontakterne til sikkerhedslåsesystemet frakobles eller beskadiges, kan maskinen reagere uventet og forårsage personskade.

- **Pil ikke ved sikkerhedskontakterne.**
- **Kontroller dagligt, at sikkerhedskontakterne fungerer, og udskift eventuelle beskadigede kontakter, før du betjener maskinen.**

Sådan fungerer sikkerhedslåsesystemet

Sikkerhedslåsesystemet er udviklet med henblik på at forhindre, at skæreknivene drejer, medmindre:

- Højre bevægelseshåndtag flyttes til den midterste, ulåste position.
- Kontakten til regulering af skæreknivene sættes til **On** (til).

  Sikkerhedslåsesystemet er konstrueret, så skæreknivene standses, hvis du flytter eller slipper højre bevægelseshåndtag til den neutrale låseposition.

  Timetælleren har symboler, som angiver over for brugeren, hvornår låsekomponenten er i den korrekte position. Når komponenten er i den korrekte position, lyser en trekant i den tilhørende firkant.

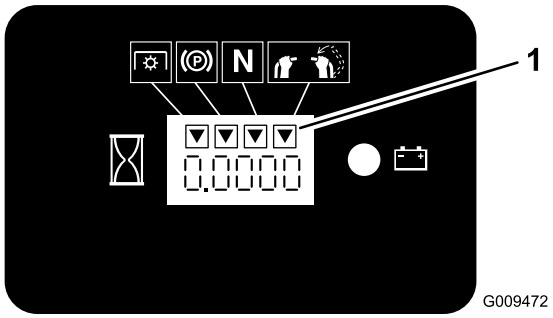

Figur 20

1. Trekanterne lyser, når låsekomponenterne er i den korrekte position.

Afprøvning af sikkerhedslåsesystemet

Eftersynsinterval: Hver anvendelse eller dagligt

Kontroller altid sikkerhedslåsesystemet, før du betjener maskinen.

Bemærk: Hvis sikkerhedssystemet ikke fungerer som beskrevet i det følgende, skal der straks tilkaldes en autoriseret forhandler til at reparere sikkerhedssystemet.

1. Start motoren. Se Start af motoren (side 20).
2. Aktiver parkeringsbremsen.
3. Flyt højre bevægelseshåndtag til den midterste, ulåste position.

   Bemærk: Skæreknivene bør ikke dreje.
4. Flyt bevægelseshåndtagene fremad.

   Bemærk: Motoren skal stoppe.
5. Start motoren, og deaktiver parkeringsbremsen.
6. Flyt højre bevægelseshåndtag til den midterste, ulåste position.
7. Hold fortsat højre bevægelseshåndtag i den midterste, ulåste position, træk opad i kontakten til regulering af skæreknivene (kraftudtag), og slip.

   Bemærk: Koblingen bør blive aktiveret og plæneklipperens skæreknive begynde at dreje.
8. Flyt eller slip højre bevægelseshåndtag til den neutrale låseposition.

   Bemærk: Skæreknivene bør holde op med at dreje, og motoren bliver ved med at køre.
9. Skub kontakten til regulering af skæreknivene ned, og flyt højre bevægelseshåndtag ned til den midterste, ulåste position.
10. Hold fortsat højre bevægelseshåndtag i den midterste, ulåste position, træk opad i kontakten til regulering af skæreknivene (kraftudtag), og slip.

    Bemærk: Koblingen bør blive aktiveret og plæneklipperens skæreknive begynde at dreje.
11. Skub kontakten til regulering af skæreknivene (kraftudtag) ned til positionen Off (fra).

    Bemærk: Skæreknivene bør holde op med at dreje.
12. Træk kontakten til regulering af skæreknivene (kraftudtag) op, mens motoren kører, og slip uden at holde højre bevægelseshåndtag i den midterste, ulåste position.

    Bemærk: Skæreknivene bør ikke dreje.

⚠ ADVARSEL

Operatørplatformen er tung og kan forårsage personskade, når den sænkes og hæves. Platformen kan pludselig falde ned, hvis den ikke understøttes, når låsestiften trækkes ud.

- **Læg ikke hænderne eller fingrene på platformens pivoteringsområde, når platformen sænkes eller hæves.**
- **Sørg for, at platformen er understøttet, når låsestiften trækkes ud.**
- **Sørg for, at låsen fastgør platformen, når den foldes op. Skub den hårdt mod puden, så låsestiften låses på plads.**
- **Hold omkringstående væk, når platformen hæves eller sænkes.**

Betjening af platformen

Maskinen kan bruges med platformen oppe eller nede. Operatørens præferencer afgør, hvilken position der anvendes.

Betjening af maskinen med hævet platform

Betjening af maskinen med hævet platform anbefales til følgende:

- Plæneklipning ved bratte afsatser
- Plæneklipning af små områder, hvor maskinen er for stor
- Områder med lave overhængende grene eller forhindringer
- Læsning af maskinen med henblik på transport
- Kørsel op ad skråninger

Hæv platformen ved at trække det bageste af platformen op, så låsestiften og grebet låses på plads. Skub den hårdt mod puden, så låsestiften låses på plads.

Betjening af maskinen med sænket platform

Betjening af maskinen med sænket platform anbefales til følgende:

- Plæneklipning af de fleste områder
- Kørsel på skråninger
- Kørsel ned ad skråninger

Sænk platformen ved at skubbe platformen fremad mod puden, så trykket på låsestiften lettes, træk derefter grebet ud, og sænk platformen (Figur 21).

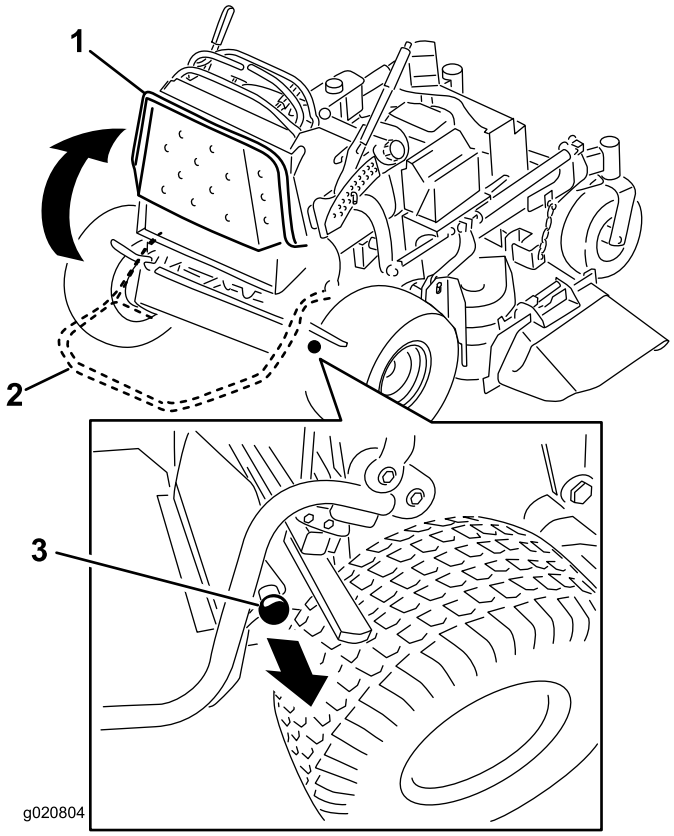

Figur 21

1. Hævet platform
2. Sænket platform
3. Træk grebet ud for at udløse platformen.

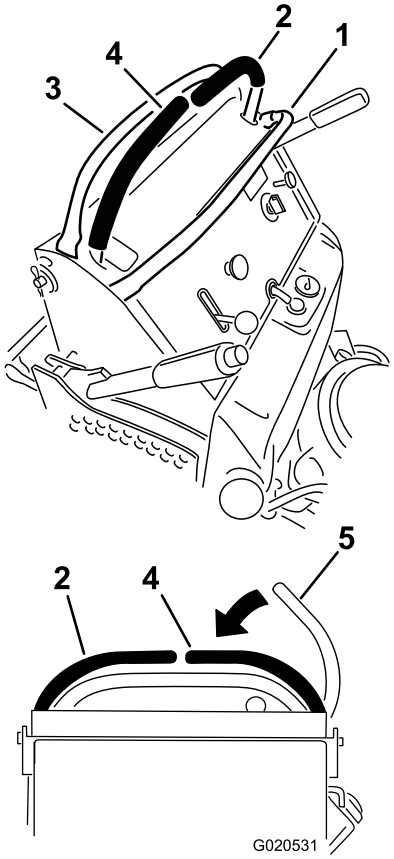

Figur 22

1. Forreste referencestang
2. Venstre bevægelseshåndtag
3. Bageste referencestang
4. Højre bevægelseshåndtag
5. Højre bevægelseshåndtag i den neutrale låseposition

Kørsel fremad og bakning

Gashåndtaget styrer motorens omdrejningstal målt i omdrejninger pr. minut. Indstil gashåndtaget til positionen hurtig for at opnå den bedste ydelse. Kør altid med fuld kraft ved plæneklipning.

⚠ FORSIGTIG

Maskinen kan dreje meget hurtigt. Operatøren kan miste herredømmet over maskinen og forårsage personskade eller skade på maskinen.

Sæt farten ned, før du foretager skarpe sving.

Kørsel fremad

1. Deaktiver parkeringsbremsen. Se Deaktivering af parkeringsbremsen (side 18).
2. Flyt højre bevægelseshåndtag til den midterste, ulåste position.
3. Sæt hastighedskontrolhåndtaget til den ønskede hastighed for at køre fremad.
4. Skub bevægelseshåndtagene langsomt fremad (Figur 23).

   Bemærk: Motoren standser, hvis et bevægelseshåndtag flyttes, mens parkeringsbremsen er aktiveret.

   Bemærk: Jo længere bevægelseshåndtagene flyttes den ene eller anden vej, jo hurtigere kører maskinen i den pågældende retning.

   Bemærk: Du kan stoppe maskinen ved at flytte bevægelseshåndtagene tilbage til den neutrale position.

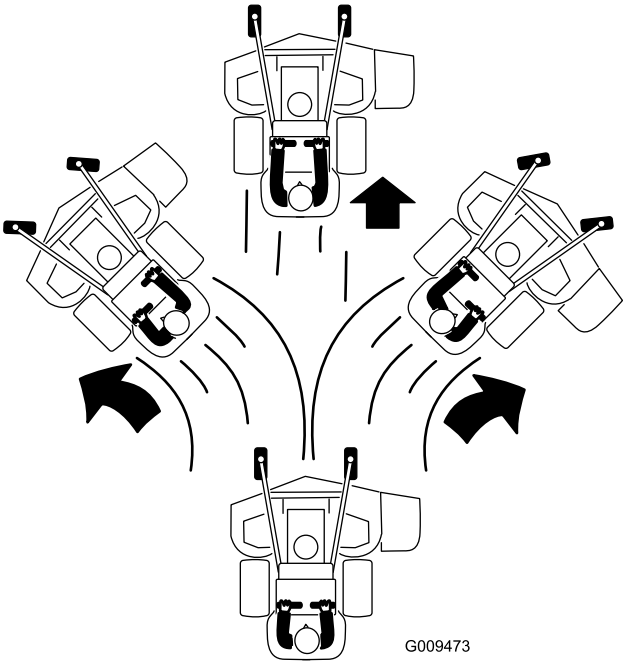

Figur 23

Bakning

1. Flyt højre bevægelseshåndtag til den midterste, ulåste position.
2. Træk bevægelseshåndtagene langsomt bagud (Figur 24).

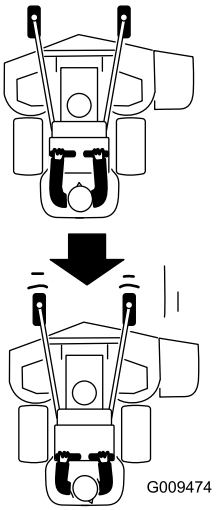

Figur 24

Standsning af maskinen

Stands maskinen ved at sætte bevægelseshåndtagene i neutral, flytte højre bevægelseshåndtag til den neutrale låseposition, udkoble kraftudtaget og dreje tændingsnøglen til slukket position.

Aktiver parkeringsbremsen, når du forlader maskinen; se anvisning under Aktivering af parkeringsbremsen (side 18). Husk at tage nøglen ud af tændingen.

⚠ FORSIGTIG

Børn eller omkringstående kan komme til skade, hvis de flytter eller forsøger at betjene maskinen, når operatøren ikke er til stede.

Fjern altid tændingsnøglen, og aktiver parkeringsbremsen, når du efterlader maskinen uden opsyn, selv hvis det blot er i nogle få minutter.

Manuel skubning af maskinen

Omløbsventilerne gør det muligt at skubbe maskinen manuelt, uden at motoren kører.

Vigtigt: Skub altid maskinen manuelt. Træk aldrig maskinen med et andet køretøj, da dette kan beskadige hydraulikken.

1. Udkobl kraftudtaget, flyt bevægelseshåndtagene til den neutrale låseposition og aktiver parkeringsbremsen.
2. Sænk plæneklipperskjoldet til den laveste klippehøjde (HOC).

   Bemærk: Dette giver adgang til omløbsventilerne.
3. Åbn omløbsventilen på begge pumper ved at dreje dem 1 til 2 omgange mod uret (Figur 25).

   Bemærk: Derved får hydraulikvæsken mulighed for at løbe uden om pumperne, så hjulene kan dreje.

   Bemærk: Drej omløbsventilerne maks. 2 omgange, så ventilen ikke kommer ud af huset, og væsken løber ud.

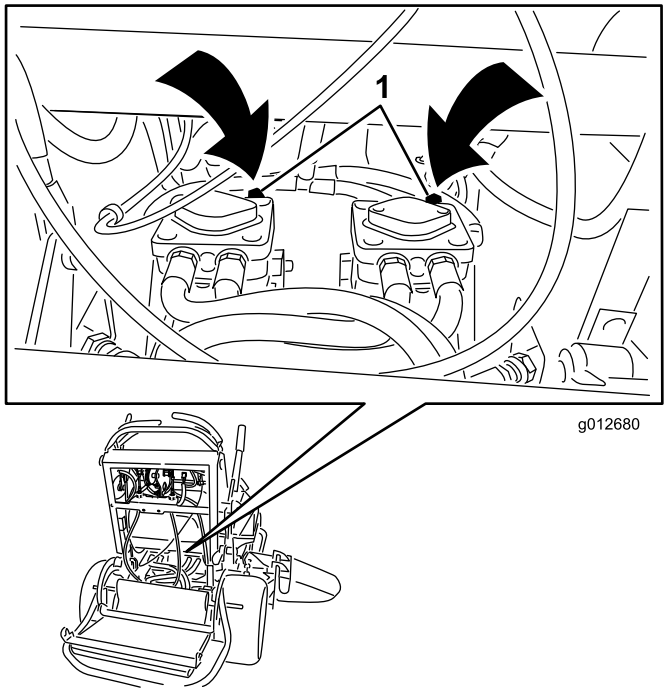

Figur 25

1. Pumpeomløbsventil

4. Deaktiver parkeringsbremsen.
5. Skub maskinen til det ønskede sted.
6. Aktiver parkeringsbremsen.
7. Luk omløbsventilerne, men overspænd dem ikke.
8. Tilspænd med et moment på 12 til 15 N·m.

   Vigtigt: Maskinen må ikke startes eller betjenes, når omløbsventilerne er åbne. Det kan medføre beskadigelse af systemet.

Transport af maskinen

Brug en robust anhænger eller lastbil til at transportere maskinen. Kontroller, at anhængeren eller lastbilen er udstyret med alle nødvendige bremser, lys og skilte som foreskrevet af loven. Læs alle sikkerhedsoplysninger omhyggeligt.

Sådan transporteres maskinen:

1. Hæv maskinens platform, før den køres op på anhængeren eller lastbilen.
2. Hvis du bruger en anhænger, skal du fastgøre den til trækkøretøjet og sætte sikkerhedskæderne på.
3. Tilslut om nødvendigt anhængerens bremser.
4. Sæt maskinen op på anhængeren eller lastvognen.
5. Stop motoren, fjern tændingsnøglen, aktiver bremsen, og luk brændstofventilen.
6. Brug metalstropperne på maskinen til at fastgøre maskinen til anhængeren eller lastbilen med stropper, kæder, kabler eller reb (Figur 26).

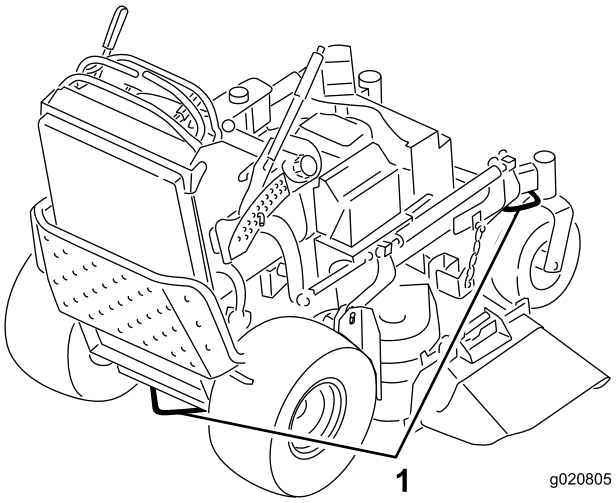

Figur 26

1. Traktionsenhedens bindepunktsøjer

Læsning af maskinen

Der skal udvises stor forsigtighed, når enheder læsses på anhængere eller lastbiler. Det anbefales at bruge en rampe med fuld bredde, som er bred nok til at gå ud over bagdækkene, i stedet for individuelle ramper til hver side af enheden (Figur 27). Platformen, når den er sænket og låst i position, går bagud mellem baghjulene og tjener som et stop, så der ikke væltes bagover. En rampe med fuld bredde giver en overflade, som platformen kan berøre, hvis enheden begynder at vippe bagover. Når platformen er oppe, giver en rampe med fuld bredde en overflade at gå på bagved enheden. Operatøren bør afhængig af forholdene fastslå, om det er bedst at have platformen oppe eller nede under lastning. Hvis det ikke er muligt at bruge én rampe med fuld bredde, skal der bruges tilstrækkeligt mange individuelle ramper til at danne en stor rampe.

Rampen skal være så lang, at vinklerne ikke overskrider 15 grader (Figur 27). En stejlere vinkel kan medføre, at plæneklipperskjoldets dele sidder fast, når enheden bevæger sig fra rampe til anhænger eller lastbil. Stejlere vinkler kan også få enheden til at vippe bagover. Hvis pålæsning foregår på eller i nærheden af en skråning, skal anhænger eller lastbil placeres på en sådan måde, at den vender nedad, og rampen går op ad skråningen. Derved minimeres rampens vinkel. Anhængeren eller lastbilen skal stå så plant som muligt.

Vigtigt: Forsøg ikke at dreje enheden, mens den er på rampen. Du kan miste herredømmet og køre ud over siden.

Undgå pludselig acceleration ved kørsel op ad en rampe og pludselig deceleration ved bakning ned ad en rampe. Begge manøvrer kan få enheden til at tippe bagover.

⚠ ADVARSEL

Pålæsning af en enhed på anhænger eller lastbil øger risikoen for at vippe bagover og kan forårsage alvorlig personskade eller død.

- **Vær ekstra forsigtig, når enheden køres på en rampe.**
- **Brug kun en enkelt rampe med fuld bredde. Brug ikke individuelle ramper til hver side af enheden.**
- **Hvis der skal bruges individuelle ramper, skal der bruges tilstrækkeligt mange ramper til at lave en ubrudt rampeflade, som er bredere end enheden.**
- **Overskrid ikke en vinkel på 15 grader mellem rampen og jorden eller mellem rampen og anhænger eller lastbil.**
- **Undgå pludselig acceleration, mens enheden køres op ad en rampe, for at undgå at vippe bagover.**
- **Undgå pludselig deceleration, mens enheden bakkes ned ad en rampe, for at undgå at vippe bagover.**

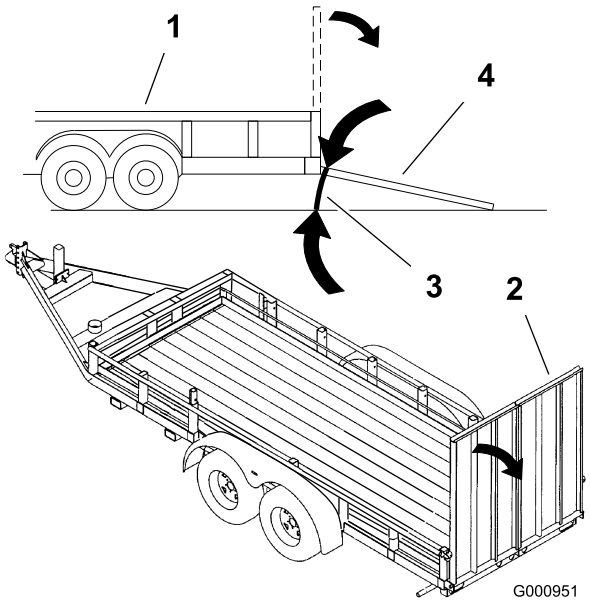

Figur 27

1. Anhænger
2. Rampe med fuld bredde
3. Maks. 15 grader
4. Rampe med fuld bredde (set fra siden)

Sideudkasts eller kværnfunktion

Plæneklipperen er udstyret med en hængslet græsdeflektor, der blæser det afklippede græs til siden og ned mod plænen.

⚠ FARE

Hvis ikke der er monteret græsdeflektor, udblæsningsdæksel eller komplet græsfang, udsætter du dig selv og andre for kontakt med skæreknivene og udslyngede genstande. Kontakt med plæneklipperens roterende skærekniv(e) og udslyngede genstande vil medføre personskade eller død.

- **Fjern ikke græsdeflektoren fra plæneklipperen, da deflektoren leder materialerne ned mod plænen. Hvis græsdeflektoren beskadiges, skal den straks udskiftes.**
- **Placer aldrig hænder eller fødder under plæneklipperen.**
- **Forsøg aldrig at rense udblæsningsområdet eller skæreknivene, medmindre bøjlen er sluppet, og kraftudtaget er udkoblet. Drej tændingsnøglen til positionen Off (slukket). Fjern desuden tændingsnøglen, og træk tændrørskablet/tændrørskablerne af tændrøret/tændrørene.**

Justering af klippehøjden

Klippehøjden kan justeres fra 25 til 127 mm i intervaller på 6 mm.

1. Flyt klippehøjdehåndtaget til transportpositionen (hele vejen op).
2. Du kan justere højden ved rotere splitten 90 grader og fjerne splitten fra klippehøjdebeslaget.
3. Vælg det hul i klippehøjdebeslaget, som svarer til den ønskede klippehøjde, og sæt pinden i (Figur 28).
4. Tryk på den øverste knap og sænk klippehøjdehåndtaget ned på pinden (Figur 28).

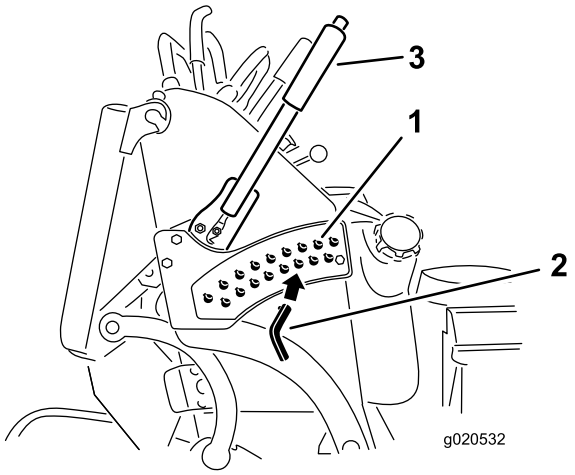

Figur 28

1. Klippehøjdehuller
2. Klippehøjdepind
3. Klippehøjdehåndtag

Justering af udblæsnings-skærm

Plæneklipperens udblæsning kan justeres til forskellige typer klippeforhold. Placer knastlåsen og skærmen, så den bedste klippekvalitet opnås.

1. Udkobl kraftudtaget, flyt bevægelseshåndtagene til den neutrale låseposition og aktiver parkeringsbremsen.
2. Stop motoren, fjern nøglen, og vent, til alle bevægelige dele er standset, før du forlader betjeningspositionen.
3. Skærmen justeres ved at løsne møtrikken (Figur 29).
4. Juster skærmen og møtrikken i åbningen iht. den ønskede udblæsning og stram møtrikken.

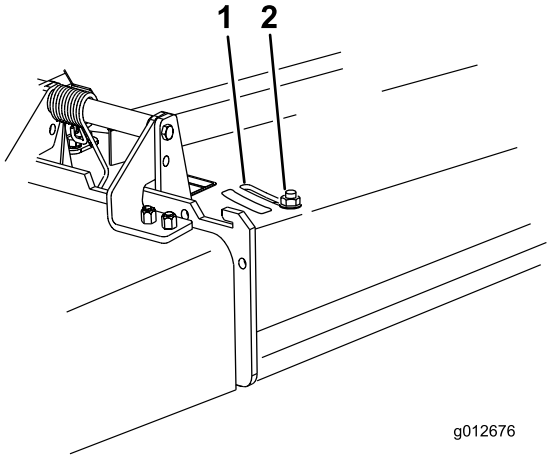

Figur 29

1. Åbning
2. Bolt

Placering af udblæsnings-skærmen

Nedenstående tal er kun anbefalinger. Justeringerne vil variere i henhold til græstype, fugtindhold og græssets højde.

Bemærk: Hvis motoreffekten falder, og plæneklipperens hastighed er den samme, skal skærmen åbnes.

Position A

Dette er den allerbageste position (se Figur 30). Den anbefalede anvendelse af denne position er som følger:

- Klipning af kort, tyndtvoksende græs
- Ved tørre forhold
- Til mindre afklippede græsstykker.
- Blæser det afklippede græs længere væk fra plæneklipperen

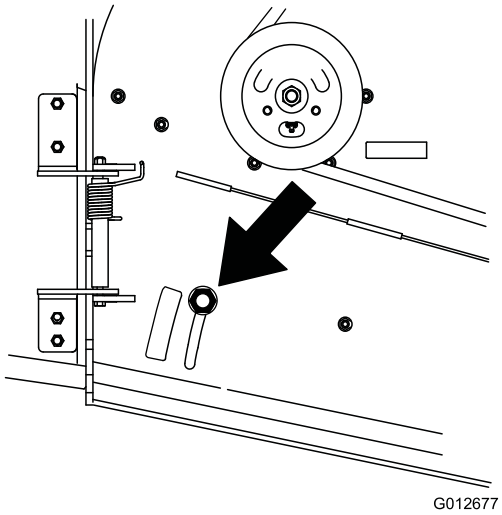

Figur 30

Position B

Benyt denne position ved opsamling i pose (Figur 31).

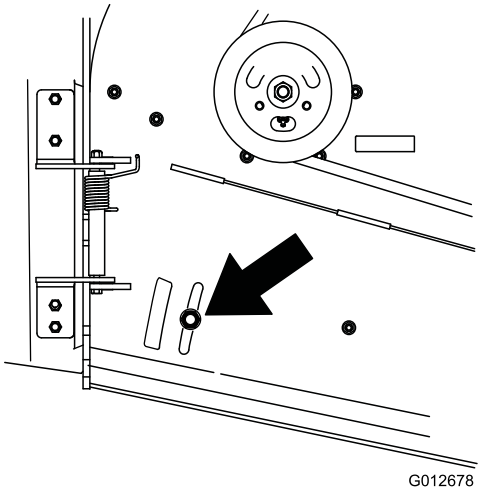

Figur 31

Position C

Dette er den helt åbne position (Figur 32). Den anbefalede anvendelse af denne position er som følger:

- Klipning af højt, tæt græs
- Ved våde forhold
- Sænker motorens strømforbrug
- Giver mulighed for øget hastighed ved tunge forhold

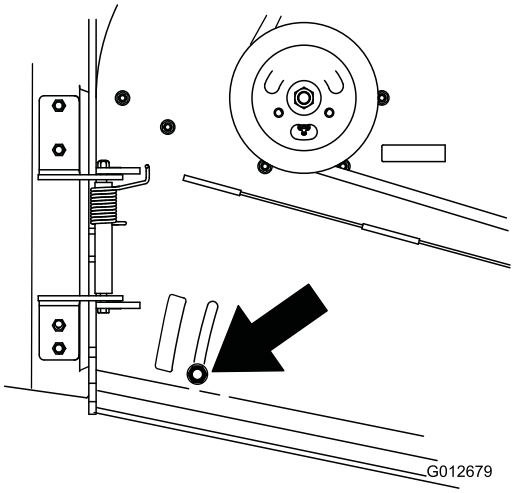

Figur 32

Brug af kontravægte

- Vægtlodder monteres for at forbedre manøvredygtigheden, balancen og ydeevnen.
- Vægtlodder kan sættes på eller tages af for at opnå optimeret ydeevne ved forskellige plæneklipningsforhold og i forhold til operatørens præferencer.
- Det anbefales, at vægtlodder sættes på eller tages af et ad gangen, indtil den ønskede manøvredygtighed og balance opnås.

Bemærk: Kontakt en autoriseret serviceforhandler for at bestille et vægtsæt.

⚠ ADVARSEL

For store vægtændringer kan påvirke maskinens manøvredygtighed og funktionsmåde. Dette kan medføre alvorlig skade på dig og omkringstående personer.

Foretag kun vægtændringer i små intervaller.

Kontroller plæneklipperen efter hver vægtændring for at sikre, at maskinen kan betjenes sikkert.

Vedligeholdelse

Bemærk: Maskinens venstre og højre side er som set fra den normale betjeningsposition.

Skema over anbefalet vedligeholdelse

Vedligeholdelsesintervaller	Vedligeholdelsesprocedure
Efter de første 8 timer	• Skift motorolien. • Kontroller hydraulikvæskestanden. • Udskiftning af hydraulikfilteret.
Hver anvendelse eller dagligt	• Kontrollér sikkerhedslåsesystemet. • Kontroller motoroliestanden. • Rengør luftindtagsskærmen. • Kontrol af bremser. • Eftersyn af skæreknivene. • Rengør plæneklipperens skjold.
For hver 25 timer	• Rengøring af skumluftfilterindsatsen.
For hver 50 timer	• Smør plæneklipperskjoldets styrearme (hyppigere under støvede eller snavsede forhold). • Smør løfteforbindelsen (hyppigere under støvede eller snavsede forhold). • Rens papirluftfilterindsatsen. • Kontroller gnistskærmen (hvis der er en monteret) • Kontrol af dæktrykket. • Kontrol af hydraulikvæskestanden.
For hver 100 timer	• Skift motorolien. (oftere under støvede eller snavsede forhold) • Kontroller og rengør tændrøret, og juster gabet. • Kontroller batteriet. • Kontroller den elektriske kobling. • Kontroller og rengør motorkøleribber og -afskærmninger. • Udskift pumpedrivremmen. • Kontrol af plæneklipperskjoldets rem(-me). • Udskift pumpedrivremmen. • Kontroller hydraulikslangerne.
For hver 200 timer	• Udskift papirluftfilterindsatsen. • Skift motoroliefilteret.
For hver 250 timer	• Udskift hydraulikolie, når der bruges Mobil® 1-olie.
For hver 500 timer	• Juster styrehjulets tapleje. • Udskift hydraulikolie, når der bruges Toro® HYPR-OIL™ 500-hydraulikolie. • Udskiftning af hydraulikfilteret.
Før opbevaring	• Maling af beskadigede overflader. • Udførelse af alle ovennævnte vedligeholdelsesprocedurer før opbevaring.
Årlig	• Smør de forreste styrehjuls drejeled (hyppigere under støvede eller snavsede forhold). • Smør de styrehjulsnav. • Udskift brændstoffilteret.

Vigtigt: **Se motorens betjeningsvejledning for at få yderligere oplysninger om vedligeholdelsesprocedurer.**

⚠ FORSIGTIG

Hvis du lader nøglen sidde i tændingen, kan andre personer utilsigtet komme til at starte motoren og forårsage alvorlig personskade på dig eller andre omkringstående.

Fjern nøglen fra tændingen, og tag tændrørskablerne af tændrørene, før du udfører vedligeholdelsesarbejde. Læg tændrørskablerne til side, så de ikke kommer i berøring med tændrørene ved et uheld.

Tiltag forud for vedligeholdelse

Hævning af plæneklipperen med henblik på vedligeholdelse

Plæneklipperens forende kan løftes op på bagenden, så der opnås adgang til maskinens underside med henblik på vedligeholdelse.

1. Hæv platformen. Se Betjening af platformen (side 22).
2. Fjern batteriet.

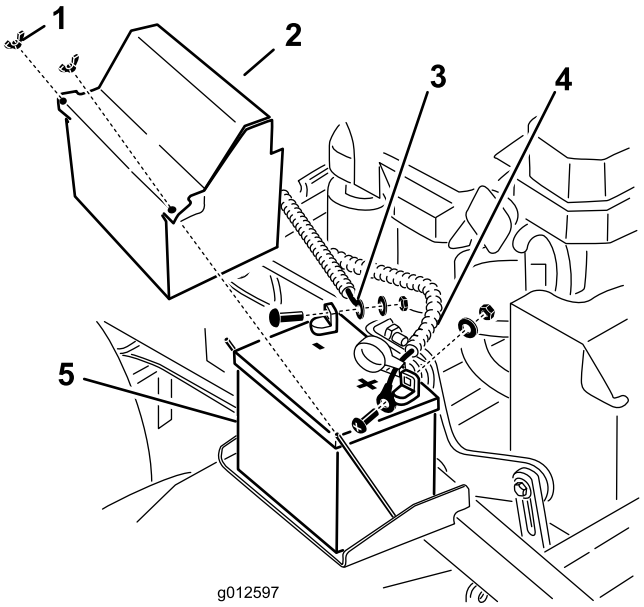

Figur 33

1. Vingemøtrik
2. Batteridæksel
3. Batteriets minuskabel (–)
4. Batteriets pluskabel (+)
5. Batteri

3. Tap benzinen af brændstoftanken. Se Tømning af brændstoftanken (side 38).
4. Fjern hydrauliktankens dæksel, læg et stykke plastik over åbningen, og sæt hydraulikdækslet på.

   Bemærk: Dette forsegler hydrauliktanken, så den ikke lækker.

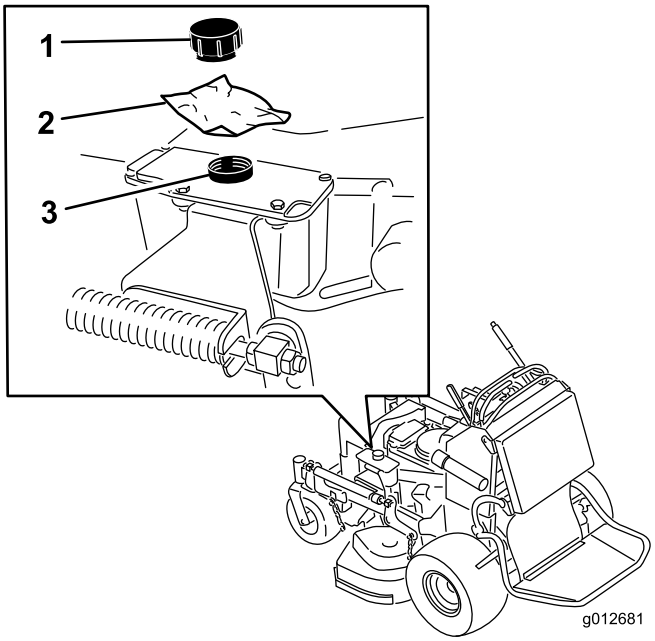

Figur 34

1. Dæksel
2. Stykke plastik
3. Hydrauliktank

5. Lad 2 personer løfte plæneklipperens forende, så den hviler på drivdækkene, og platformen er i hævet position.
6. Udfør nødvendig vedligeholdelse på maskinen.
7. Lad 2 personer sænke plæneklipperens forende ned på jorden.
8. Fjern plastikstykket under hydrauliktankens dæksel.
9. Sæt batteriet i maskinen.

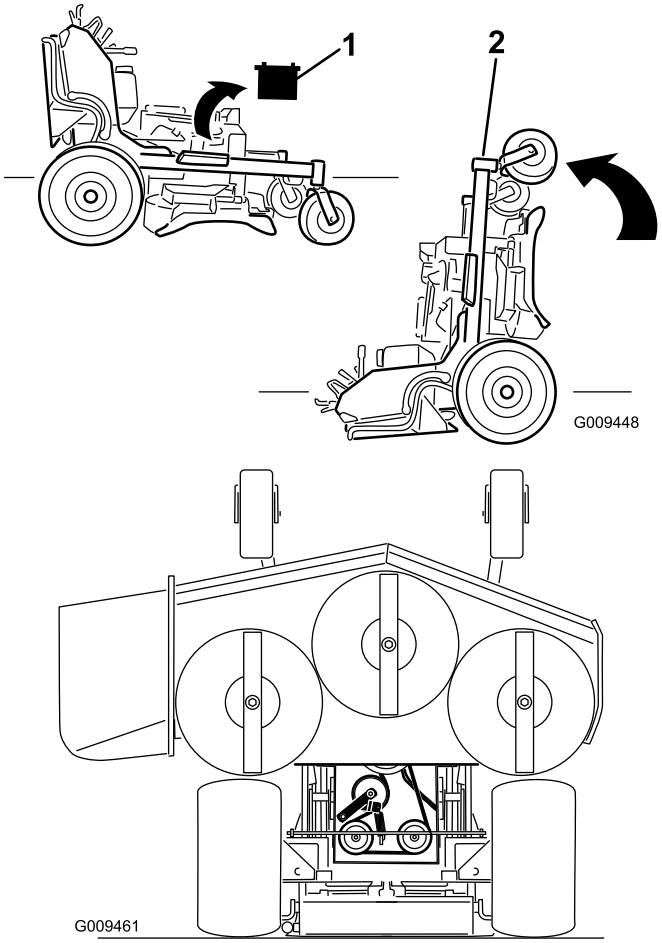

Figur 35

1. Tag batteriet ud
2. Lad 2 personer løfte plæneklipperens forende (sørg for, at platformen er oppe)

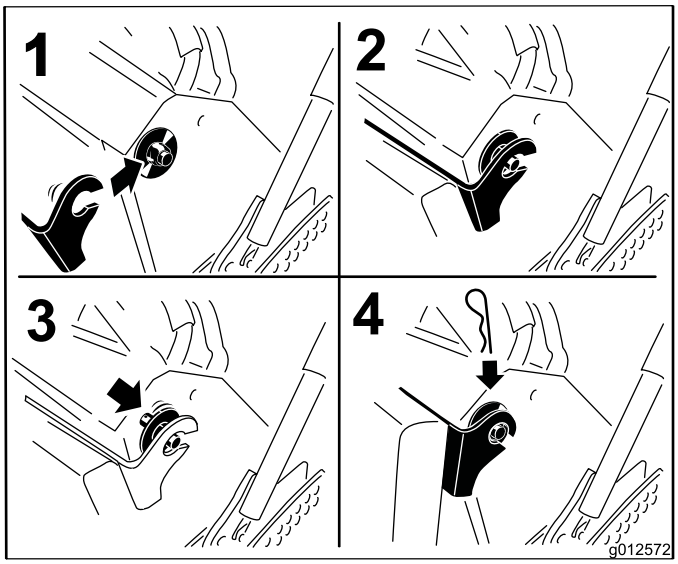

Figur 36

Udløsning af puden med henblik på adgang bagfra

Puden kan udløses, så der opnås adgang til maskinen bagfra med henblik på vedligeholdelse eller justering.

1. Sænk platformen.
2. Fjern låseclipsene på hver side af puden.
3. Skub de store skiver med plastikbøsninger indad.
4. Fjern puden og sænk den ned til platformen.
5. Udfør nødvendig vedligeholdelse eller justering på maskinen.
6. Hæv puden, og sæt den på tapperne på begge sider af maskinen (Figur 36).
7. Skub de store skiver med plastikbøsningerne ind i pudebeslaget, og fastgør dem med en låseclips (Figur 36).

Smøring

Smør med litiumbaseret universalfedt nr. 2 eller molybdænbaseret fedt.

Smøring af maskinen

Eftersynsinterval: For hver 50 timer—Smør plæneklipperskjoldets styrearme (hyppigere under støvede eller snavsede forhold).

For hver 50 timer—Smør løfteforbindelsen (hyppigere under støvede eller snavsede forhold).

1. Udkobl kraftudtaget, og aktiver parkeringsbremsen.
2. Stop motoren, fjern nøglen, og vent, til alle bevægelige dele er standset, før du forlader betjeningspositionen.
3. Rengør smøreniplerne med en klud.

   Bemærk: Sørg for at skrabe eventuel maling af forsiden på niplerne.
4. Slut en smørepistol til niplen.
5. Pump fedt ind i delene, indtil der begynder at løbe fedt ud af lejerne.
6. Tør overskydende smørefedt op.

Brug følgende grafiske oversigter til at finde smørepunkterne.

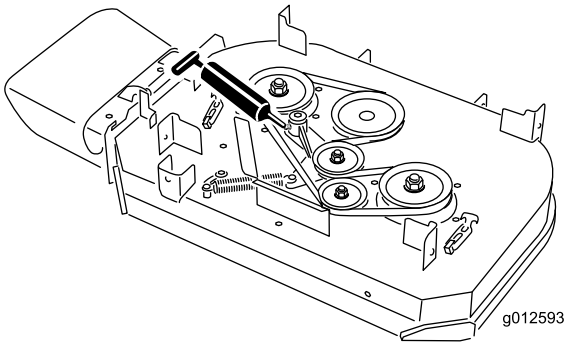

Figur 37
91 cm plæneklipperskjold

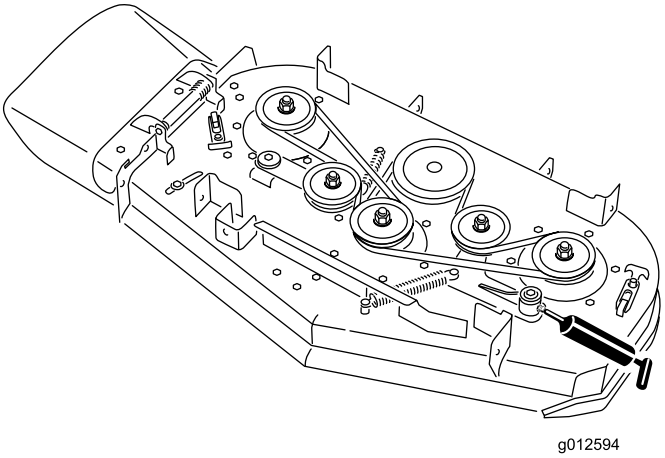

Figur 38
102 cm plæneklipperskjold

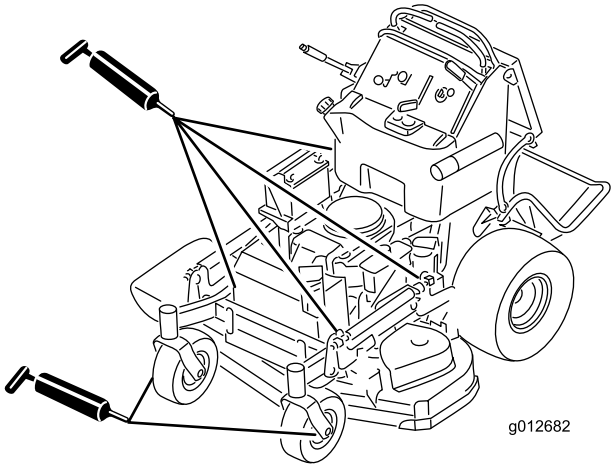

Figur 39

Smøring af de forreste styrehjuls drejeled

Eftersynsinterval: Årlig

Smør de forreste styrehjuls drejeled en gang om året.

1. Fjern støvhætten, og juster styrehjulenes drejeled. Se Justering af styrehjulets tapleje (side 43).

   Bemærk: Lad støvhætten være taget af, indtil smøringen er fuldført.
2. Fjern den sekskantede prop.
3. Skru en smørenippel ind i hullet.
4. Pump fedt ind i niplen, indtil det begynder at løbe ud omkring det øverste leje.
5. Fjern fedtfittingen fra hullet.
6. Monter den sekskantede prop og hætte.

Smøring af styrehjulnavene

Eftersynsinterval: Årlig

1. Stop motoren, vent på, at alle bevægelige dele standser, aktiver parkeringsbremsen og tag nøglen ud.

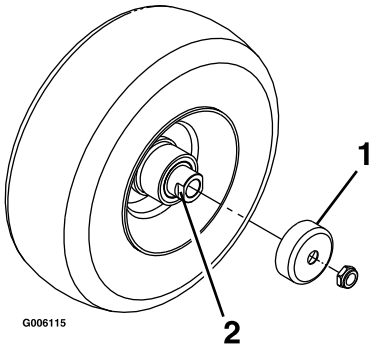

Figur 40

1. Pakningsafskærmning
2. Afstandsmøtrik med nøgleflader

2. Afmonter styrehjulet fra styrehjulsgaflerne
3. Fjern pakningsafskærmningerne fra hjulnavet.
4. Fjern afstandsmøtrikkerne fra akslen i styrehjulet.

   Bemærk: Der er påført gevindlåseklæbemiddel for at låse afstandsmøtrikkerne til akslen. Fjern akslen (mens den anden afstandsmøtrik stadig er monteret på den) fra hjulsamlingen.

5. Lirk pakningerne ud, efterse lejerne for slid eller beskadigelse, og udskift dem efter behov.
6. Pak lejerne med universalfedt.
7. Sæt 1 leje og 1 pakning i hjulet.

   Bemærk: Pakningerne skal udskiftes.

8. Hvis begge afstandsmøtrikker er fjernet fra akslen (eller slået løse), skal der påføres gevindlåseklæbemiddel på en af afstandsmøtrikkerne, som skrues på akslen med nøglefladerne vendende udad.

   Bemærk: Skru ikke afstandsmøtrikken hele vejen ned på akslen. Efterlad et mellemrum på cirka 3 mm fra afstandsmøtrikkens udvendige overflade til enden af akslen inde i møtrikken.

9. Sæt den samlede møtrik og aksel i hjulet på siden af hjulet med den ny pakning og lejet.
10. Med den åbne side af hjulet opad fyldes det indvendige område af hjulet rundt om akslen med universalfedt.
11. Sæt det andet leje og den nye pakning i hjulet.
12. Påfør gevindlåseklæbemiddel på den anden afstandsmøtrik, og sæt den på akslen med nøglefladerne udad.
13. Tilspænd møtrikken med et moment på 8-9 N·m, løsn den, og tilspænd den derefter til 2-3 N·m.

    Bemærk: Sørg for, at akslen ikke rager ud over møtrikkerne.

14. Sæt pakningsafskærmningerne over hjulnavet, og sæt hjulet i styrehjulsgaflen.
15. Monter styrehjulsbolten, og spænd møtrikken helt.

Vigtigt: Efterse lejejusteringen ofte ved at dreje styrehjulsdækket for at forhindre skader på pakninger og lejer. Dækket må ikke dreje frit (i mere end 1-2 omgange) eller have sidelæns spil. Hvis hjulet drejer frit, skal afstandsmøtrikkens tilspændingsmoment justeres, indtil der opstår en anelse modstand, og der skal påføres gevindlåseklæbemiddel.

Motorvedligeholdelse

Eftersyn af luftfilteret

Eftersynsinterval/specifikation

Efterse skum- og papirindsatser, og udskift dem, hvis de er beskadigede eller meget snavsede.

Bemærk: Luftfilteret skal efterses oftere under meget støvede eller sandede forhold (efter få timers brug).

Vigtigt: Smør ikke skum- eller papirindsatsen.

Afmontering af skum- og papirindsatser

1. Udkobl kraftudtaget, og aktiver parkeringsbremsen.
2. Stop motoren, fjern nøglen, og vent, til alle bevægelige dele er standset, før du forlader betjeningspositionen.
3. Rengør området omkring luftfilteret for at forhindre snavs i at trænge ind i motoren og forårsage skader (Figur 41).
4. Skru dækselgrebet af, og afmonter luftfilterdækslet (Figur 41).
5. Skru slangeklemmen af, og afmonter luftfilterenheden (Figur 41).
6. Træk forsigtigt skumindsatsen af papirindsatsen (Figur 41).

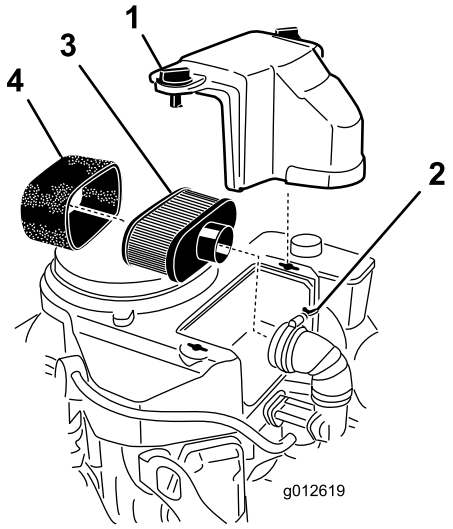

Figur 41

1. Dæksel
2. Slangeklemme
3. Papirindsats
4. Skumindsats

Rengøring af skumluftfilterindsatsen

Eftersynsinterval: For hver 25 timer

1. Vask skumindsatsen med flydende sæbe og varmt vand. Når indsatsen er ren, skal den skylles omhyggeligt.
2. Tør indsatsen ved at klemme den i en ren klud.

   Vigtigt: Udskift skumindsatsen, hvis den er slidt eller beskadiget.

Eftersyn af papirluftfilterindsatsen

Eftersynsinterval: For hver 50 timer—Rens papirluftfilterindsatsen.

For hver 200 timer—Udskift papirluftfilterindsatsen.

1. Rens papirindsatsen ved forsigtigt at banke på den for at fjerne støv.

   Bemærk: Hvis papirindsatsen er meget snavset, skal den udskiftes med en ny (Figur 41).
2. Undersøg indsatsen for revner, oliefilm eller beskadigelse af gummipakningen.

Montering af skum- og papirindsatser

Vigtigt: For at undgå motorskade skal der altid være monteret et komplet skum- og papirluftfilter, når motoren betjenes.

1. Skub forsigtigt skumindsatsen ned over papirluftfilterindsatsen (Figur 41).
2. Placer luftfilteret på bundpladen, og monter vingemøtrikken (Figur 41).
3. Sæt luftfilterdækslet på plads, og tilspænd dækselgrebet (Figur 41).

Serviceeftersyn af motorolien

Eftersynsinterval: Hver anvendelse eller dagligt—Kontroller motoroliestanden.

Efter de første 8 timer—Skift motorolien.

For hver 100 timer—Skift motorolien. (oftere under støvede eller snavsede forhold)

For hver 200 timer—Skift motoroliefilteret.

Bemærk: Skift olie hyppigere, når maskinen anvendes under meget støvede og snavsede forhold.

Bemærk: Der er forskellige oliekapaciteter for de forskellige modeller i denne manual. Sørg for at bruge den korrekte mængde olie.

Vigtigt: Husk at tilføje 80 % af olien og derefter gradvist fylde op, indtil den når "Full"-mærket (fuld) på målepinden.

Olietype: Selvrensende olie (API-service SF, SG, SH, SJ eller SL)

Motoroliekapacitet: 1,7 l uden filter. 1,5 l med filter.

Viskositet: Se nedenstående tabel:

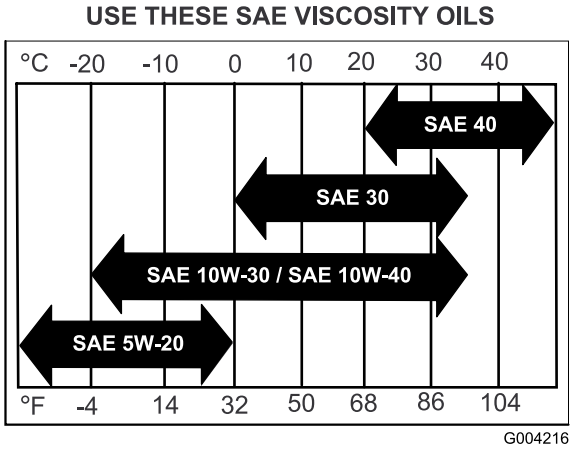

Figur 42

Kontrol af motoroliestanden

Bemærk: Kontroller olien, mens motoren er kold.

⚠ ADVARSEL

Kontakt med varme overflader kan forårsage personskade.

Hold hænder, fødder, ansigt, tøj og andre kropsdele væk fra lydpotten og andre varme overflader.

Vigtigt: Undgå at fylde for meget olie på krumtaphuset, da dette kan medføre beskadigelse af motoren. Lad ikke motoren køre med olien under mærket Low (lav), da dette kan beskadige motoren.

1. Udkobl kraftudtaget, flyt bevægelseshåndtagene til den neutrale låseposition og aktiver parkeringsbremsen.
2. Stop motoren, fjern nøglen, og vent, til alle bevægelige dele er standset, før du forlader betjeningspositionen (Figur 43).

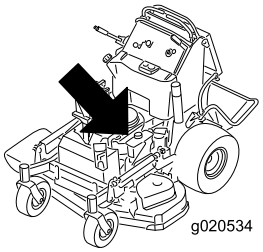

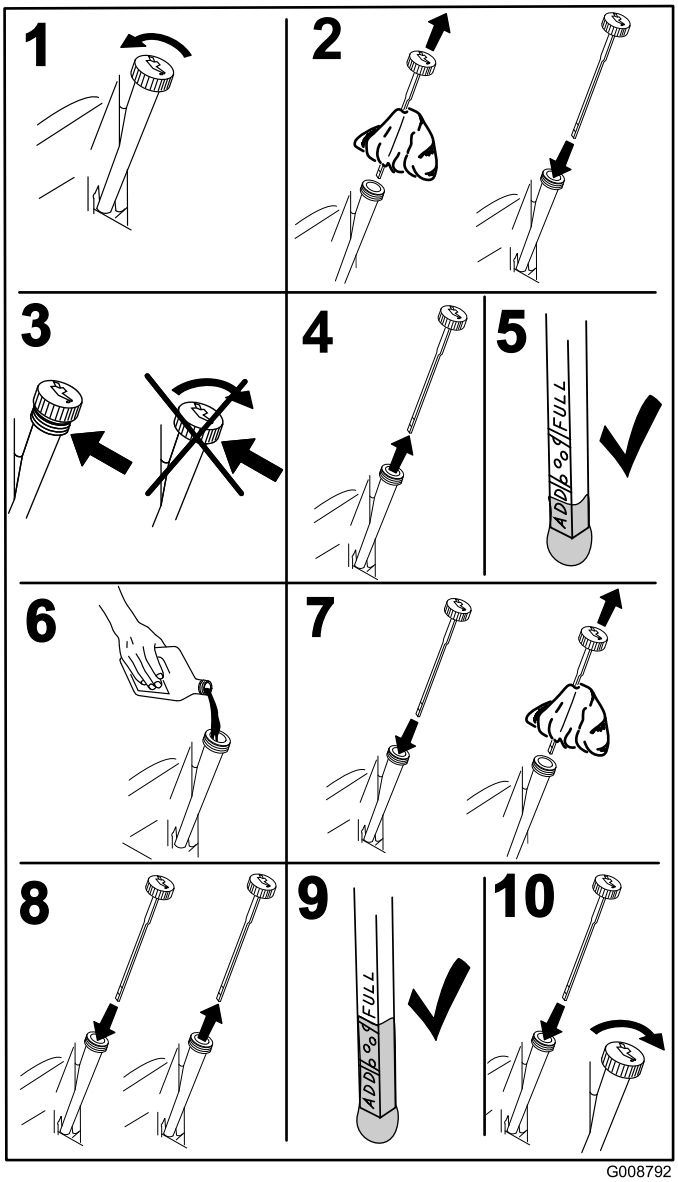

Figur 43

Skift af motorolien

Bemærk: Bortskaf den brugte olie på et genbrugsanlæg.

1. Parker maskinen, så dræningssiden befinder sig lidt lavere end den modsatte side, så det sikres, at al olien drænes.
2. Udkobl kraftudtaget, flyt bevægelseshåndtagene til den neutrale låseposition, og aktiver parkeringsbremsen.
3. Stop motoren, fjern nøglen, og vent, til alle bevægelige dele er standset, før du forlader betjeningspositionen (Figur 44).
4. Skift motorolien som vist i Figur 44.

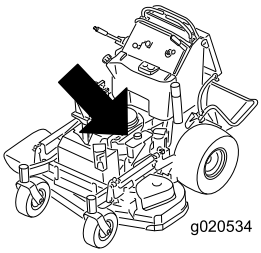

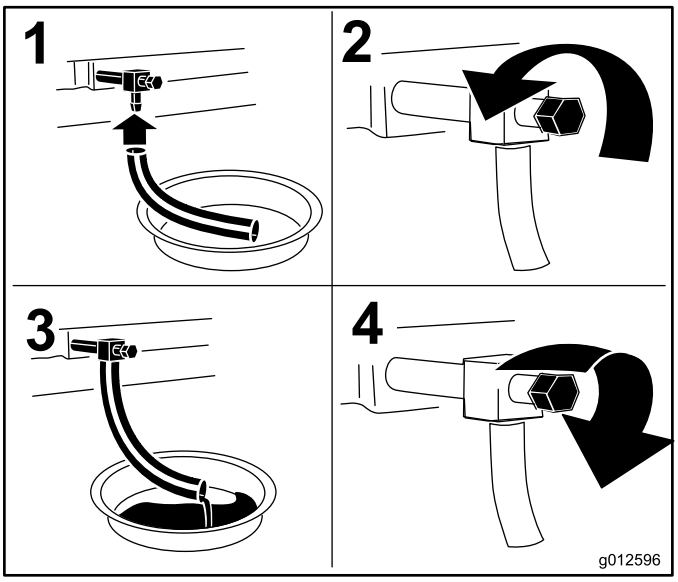

Figur 44

5. Hæld langsomt ca. 80 % af den foreskrevne olie i påfyldningsrøret, og tilsæt langsomt ekstra olie, så oliestanden når op til mærket **Full** (fuld) (Figur 45).

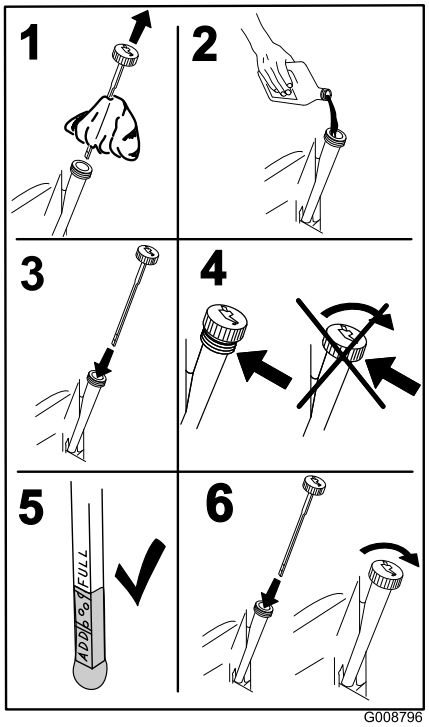

Figur 45

Skift af motoroliefilteret

Bemærk: Skift motoroliefilteret hyppigere ved anvendelse under meget støvede eller sandede forhold.

1. Dræn olien fra motoren. Se Skift af motorolien (side 36).
2. Placer en klud under oliefilteret for at opfange eventuel spildt olie.

   Vigtigt: Spildt olie kan sive ind under motoren og ned på koblingen. Spildt olie på koblingen kan beskadige den og forårsage at skæreknivene stopper langsomt, når koblingen er i positionen Off (slukket), og forårsage at koblingen glider, når den er i positionen On (tændt). Tør eventuelt spildt olie op.
3. Skift motoroliefilteret (Figur 46).

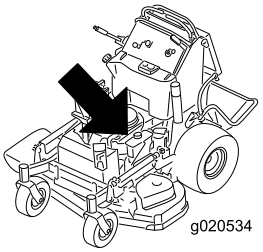

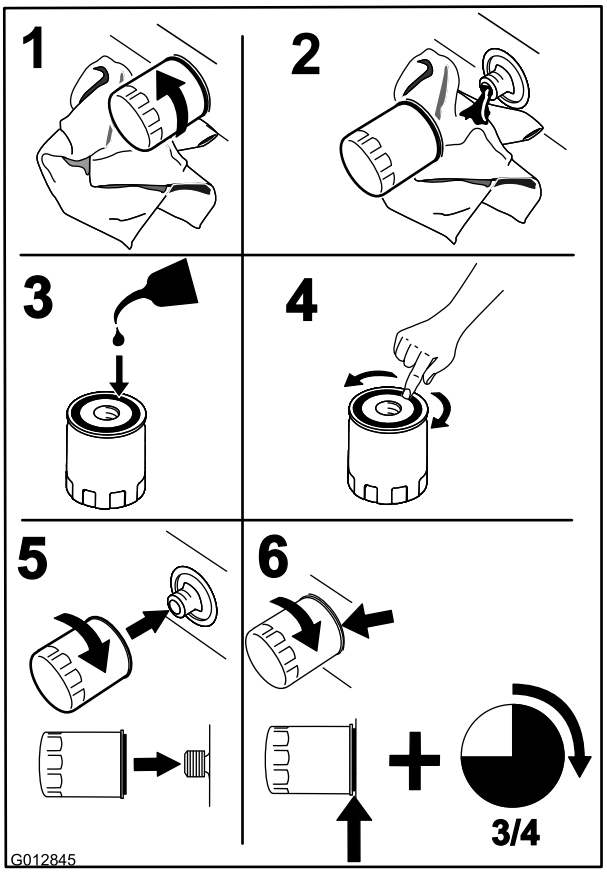

Figur 46

Bemærk: Sørg for, at oliefilterpakningen berører motoren, og drej derefter en ekstra 3/4 omgang.

4. Fyld krumtaphuset med den korrekte nye type olie. Se anvisning under Skift af motorolien (side 36).

Serviceeftersyn af tændrøret

Eftersynsinterval: For hver 100 timer

Sørg for, at gnistgabet mellem midter- og sideelektroden er korrekt, før tændrøret monteres.

Brug en tændrørsnøgle til at afmontere og montere tændrøret/tændrørene og en søgelære til at kontrollere og justere gnistgabet. Monter om nødvendigt et nyt/nye tændrør.

Type til alle motorer: NGK® BPR4ES eller tilsvarende

Gnistgab: 0,75 mm

Afmontering af tændrøret

1. Udkobl kraftudtaget, flyt bevægelseshåndtagene til den neutrale låseposition og aktiver parkeringsbremsen.
2. Stop motoren, fjern nøglen, og vent, til alle bevægelige dele er standset, før du forlader betjeningspositionen.
3. Afmonter tændrøret som vist i Figur 47.

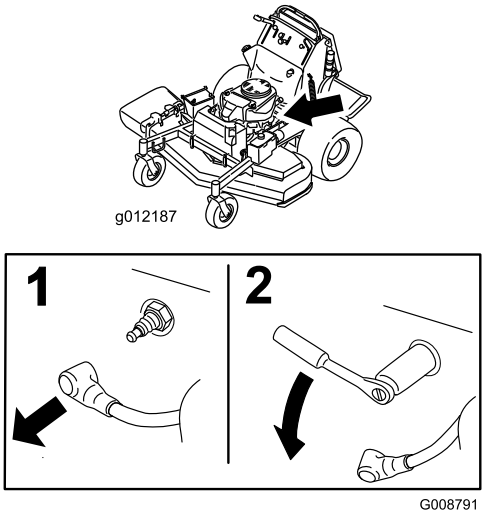

Figur 47

Kontrol af tændrøret

Vigtigt: Rengør ikke tændrøret/tændrørene. Udskift altid tændrøret/tændrørene, når det/de har: en sort belægning, slidte elektroder, oliefilm eller revner.

Hvis der kan ses en lys brun eller grå farve på isolatoren, fungerer motoren korrekt. En sort belægning på isoleringen betyder normalt, at luftfilteret er snavset.

Indstil gnistgabet til 0,75 mm.

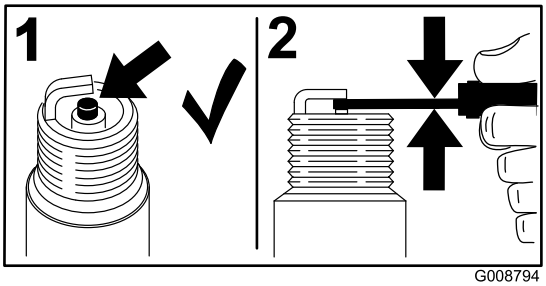

Figur 48

Montering af tændrøret

Tilspænd tændrøret/tændrørene til et moment på 22 N·m.

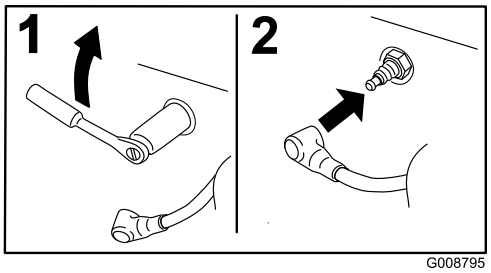

Figur 49

Kontrol af gnistskærmen (hvis der er en monteret)

Eftersynsinterval: For hver 50 timer

⚠ ADVARSEL

Varme komponenter i udstødningssystemet kan antænde benzindampe, også efter at motoren er standset. Varme partikler, der udstødes under motordriften, kan antænde brandfarlige materialer. Ildebrand kan medføre personskade eller skader på ejendom.

Påfyld ikke motoren, og kør den ikke, medmindre der er en gnistskærm monteret.

1. Stop motoren, vent på, at alle bevægelige dele standser, aktiver parkeringsbremsen, og tag nøglen ud.
2. Vent på, at lydpotten er kølet ned.
3. Hvis der opdages skader på gitteret eller svejsningerne, skal gnistskærmen udskiftes.
4. Hvis der opdages tilstopning af gitteret, skal gnistskærmen fjernes, og løse partikler skal rystes ud af gnistskærmen, hvorefter gitteret rengøres med en stålbørste (læg det om nødvendigt i blød i et opløsningsmiddel).
5. Monter gnistskærmen på udstødningsåbningen.

Vedligeholdelse af brændstofsystem

Tømning af brændstoftanken

Bemærk: En håndpumpe er den eneste anbefalede metode til at tømme brændstoftanken. En håndpumpe kan købes hos en isenkræmmer.

⚠ FARE

Under visse forhold er benzin meget brandfarlig og yderst eksplosiv. En brand eller eksplosion forårsaget af benzin kan give dig eller andre forbrændinger samt medføre tingsskade.

- **Tap benzinen af brændstoftanken, når motoren er kold. Dette skal gøres udendørs på en åben plads. Tør eventuel spildt benzin op.**
- **Ryg aldrig, når du aftapper benzin, og hold dig på afstand af åben ild eller steder, hvor benzindampene kan antændes af en gnist.**

1. Parker maskinen på en plan overflade, udkobl kraftudtaget, aktiver parkeringsbremsen, drej tændingsnøglen til **Off** (slukket), og tag nøglen ud.
2. Rengør området omkring tankdækslet for at forhindre, at der kommer snavs i brændstoftanken (Figur 51).
3. Fjern tankdækslet.
4. Sæt en håndpumpe i brændstoftanken.
5. Brug håndpumpen til at tappe brændstoffet over i en ren brændstofdunk (Figur 50).
6. Tør eventuelt spildt brændstof op.

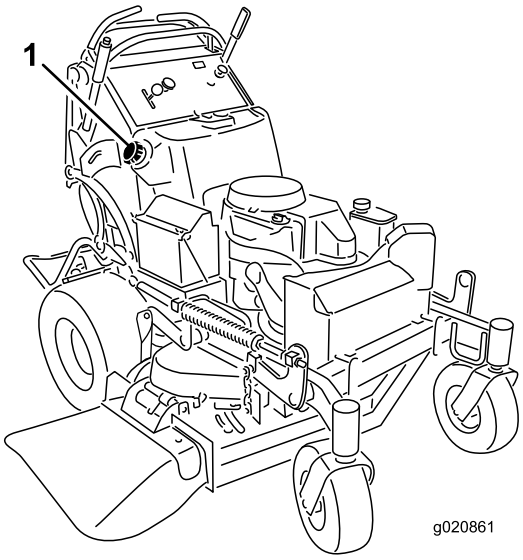

Figur 50

1. Tankdæksel

Serviceeftersyn af brændstoffilteret

Udskiftning af brændstoffilteret

Eftersynsinterval: Årlig

Sæt aldrig et snavset filter på, hvis det er afmonteret fra brændstofrøret.

Bemærk: Brændstoffilteret er monteret, så det nye filter kan monteres korrekt.

Bemærk: Tør eventuelt spildt brændstof op.

1. Udkobl kraftudtaget, og aktiver parkeringsbremsen.
2. Stop motoren, fjern nøglen, og vent, til alle bevægelige dele er standset, før du forlader betjeningspositionen.
3. Luk brændstofafbryderventilen.
4. Klem slangeklemmernes ender sammen, og skub dem væk fra filteret (Figur 51).

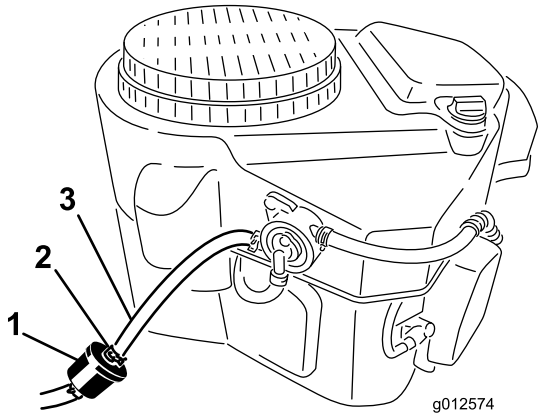

Figur 51

1. Brændstoffilter
2. Slangeklemme
3. Brændstofrør

5. Fjern filteret fra brændstofrørene.
6. Monter et nyt filter, og flyt slangeklemmerne hen til filteret.
7. Åbn brændstofafbryderventilen.
8. Kontroller, om der er brændstoflækager, og foretag om nødvendigt reparation.
9. Tør eventuelt spildt brændstof op.

Vedligeholdelse af elektrisk system

Serviceeftersyn af batteriet

Eftersynsinterval: For hver 100 timer

Batteriet skal altid holdes rent, og det skal altid være fuldt opladet. Brug et stykke køkkenrulle til at rengøre batterikassen. Hvis batteriets poler er rustne, skal de rengøres med en opløsning bestående af fire dele vand og én del tvekulsurt natron. Smør et fint lag fedt på batteriets poler for at forhindre, at de ruster.

Spænding: 12 V

ADVARSEL

CALIFORNIEN
Advarsel i henhold til erklæring nr. 65

Batteripoler, -klemmer og tilbehør indeholder bly og blysammensætninger samt kemikalier, som ifølge staten Californien er kræftfremkaldende og forårsager forplantningsskader. Vask hænder efter håndtering.

⚠ FARE

Batterielektrolyt indeholder svovlsyre, som er en dødelig gift, der forårsager alvorlige forbrændinger.

Drik ikke elektrolyt, og undgå kontakt med hud, øjne og tøj. Brug sikkerhedsbriller for at beskytte øjnene og gummihandsker for at beskytte hænderne.

Afmontering af batteriet

⚠ ADVARSEL

Batteripoler eller metalværktøj kan kortslutte mod maskinens metaldele og forårsage gnister. Gnister kan få batterigasserne til at eksplodere og medføre personskade.

- **Når batteriet skal fjernes eller monteres, må batteriets poler ikke berøre nogen metaldele på maskinen.**
- **Metalværktøj må ikke kortslutte mellem batteripolerne og maskinens metaldele.**

⚠ ADVARSEL

Forkert batterikabelføring kan danne gnister og beskadige maskinen og kablerne. Gnister kan få batterigasserne til at eksplodere og medføre personskade.

- **Frakobl altid batteriets (sorte) minuskabel, før du frakobler det røde pluskabel.**
- **Tilslut altid batteriets røde pluskabel, før du tilslutter det sorte minuskabel igen.**

1. Udkobl kraftudtaget, og aktiver parkeringsbremsen.
2. Stop motoren, fjern nøglen, og vent, til alle bevægelige dele er standset, før du forlader betjeningspositionen.
3. Tag først batteriets minuskabel af minuspolen (–) (Figur 52).
4. Skub den røde klemme af den positive (røde) batteripol.
5. Fjern batteriets (røde) pluskabel (Figur 52).
6. Fjern batteriets holdeplade (Figur 52), og tag batteriet ud.

Montering af batteriet

1. Sæt batteriet tilbage på maskinen (Figur 52).
2. Fastgør batteriet med holdepladen, J-boltene og låsemøtrikkerne.
3. Slut batteriets (røde) pluskabel til pluspolen (+) med en møtrik, spændeskive og bolt (Figur 52).
4. Skyd gummikappen hen over polen.
5. Slut batteriets minuskabel og jordledningen til minuspolen (–) med en møtrik, spændeskive og bolt (Figur 52).

   Bemærk: Når batterikablerne krydser over hinanden, er de korrekt monteret (Figur 52).

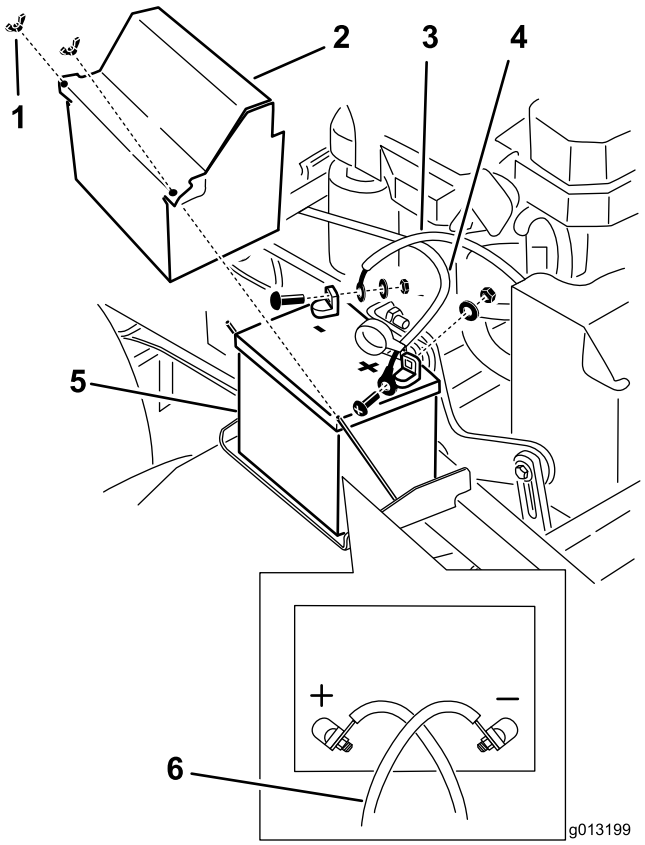

Figur 52

1. Vingemøtrik
2. Batteridæksel
3. Batteriets minuskabel (–)
4. Batteriets pluskabel (+)
5. Batteri
6. Når batterikablerne krydser hinanden, er de monteret korrekt

Opladning af batteriet

⚠ ADVARSEL

Opladning af batteriet producerer gasser, der kan eksplodere.

Der må aldrig ryges i nærheden af batteriet, og gnister og åben ild skal holdes væk fra batteriet.

Vigtigt: Sørg altid for, at batteriet er fuldt opladet (specifik vægtfylde på 1,265), for at forhindre, at batteriet bliver beskadiget, når temperaturen er under 0° C.

1. Fjern batteriet fra chassiset. Se Afmontering af batteriet (side 39).
2. Kontroller elektrolytstanden.
3. Sørg for, at påfyldningsdækslerne er monteret på batteriet.
4. Oplad batteriet i 1 time ved 25 til 30 ampere eller 6 timer ved 4 til 6 ampere.
5. Når batteriet er fuldt opladet, skal du tage opladeren ud af stikkontakten og koble opladningskablerne fra batteriets poler (Figur 53).

6. Monter batteriet i maskinen, og tilslut batterikablerne. Se Montering af batteriet (side 40).

   Bemærk: Kør ikke maskinen med batteriet frakoblet – der kan opstå elektriske skader.

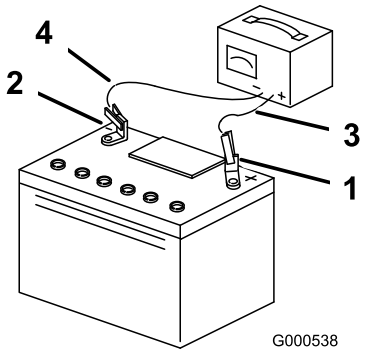

Figur 53

1. Batteriets pluspol
2. Batteriets minuspol
3. Rødt (+) opladningskabel
4. Sort (–) opladningskabel

Serviceeftersyn af sikringerne

Det elektriske system er beskyttet af sikringer. Det kræver ingen vedligeholdelse. Hvis en sikring springer, skal komponenten eller kredsløbet kontrolleres for fejl eller kortslutning.

1. Udløs operatørens pude fra maskinens bagende.
2. Træk sikringen ud for at fjerne og udskifte den (Figur 54).
3. Monter operatørens pude.

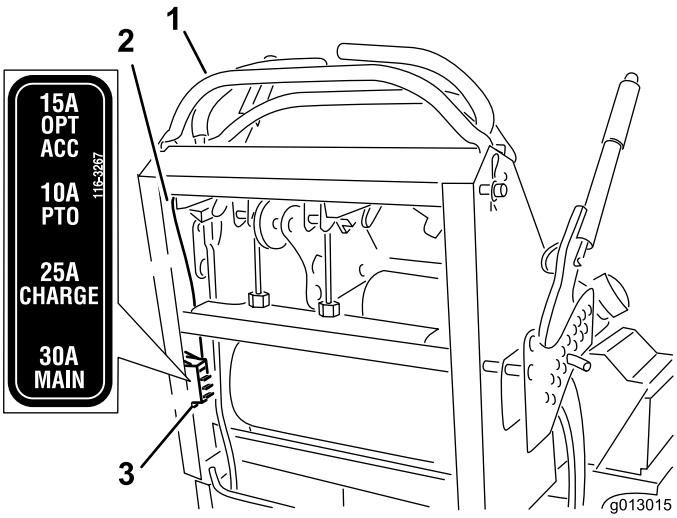

Figur 54

1. Betjeningsanordninger
2. Ledning
3. Sikringer

Vedligeholdelse af drivsystem

Justering af sporingen

Bemærk: Maskinens venstre og højre side er som set fra den normale betjeningsposition.

1. Skub begge håndtag lige langt frem.
2. Kontroller, om maskinen trækker til den ene side.

   Bemærk: Hvis dette er tilfældet, skal maskinen stoppes og parkeringsbremsen aktiveres.
3. Udløs puden fra maskinens bagende.
4. Roter højre kabeljustering for at sætte højre bevægelseshåndtag i midten af kontrolpanelets neutrale låseposition (Figur 56).

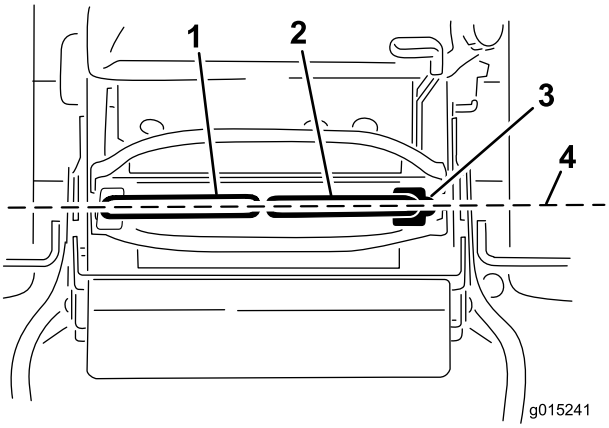

Figur 55

1. Venstre bevægelseshåndtag
2. Højre bevægelseshåndtag
3. Neutral låseposition
4. Indstil bevægelseshåndtagene for til bag

5. Roter venstre kabeljustering for at afpasse venstre hjulhastighed til den tidligere indstillede højre hjulhastighed.
6. Juster i intervaller af kvarte omgange, indtil maskinen sporer lige.

   Bemærk: Juster kun venstre kabel for at afpasse venstre hjulhastighed til højre hjulhastighed. Undlad at justere den højre hjulhastighed, da dette vil sætte højre bevægelseshåndtag ud af midten af kontrolpanelets neutrale låseposition.

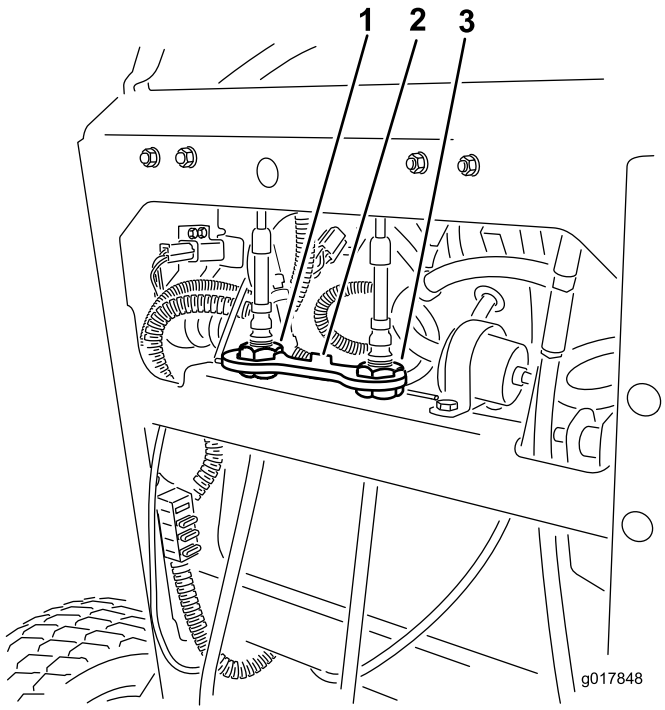

Figur 56

1. Venstre kabeljustering
2. Kabellås
3. Højre kabeljustering

7. Kontroller, at sporingen er korrekt.

   Bemærk: Hvis maskinen ikke starter, når sporingen er justeret, skal du sørge for, at nærhedsafbrydermålet er rettet ind efter bolten, der er monteret på bevægelseshåndtaget. Se Justering af nærhedsafbryderen (side 42).
8. Gentag denne kabeljustering, indtil sporingen er korrekt.
9. Kontroller, at maskinen ikke kryber fra neutral, mens parkeringsbremserne er deaktiveret.

Vigtigt: Drej ikke forbindelsen for langt, da dette kan få maskinen til at krybe i neutral.

Justering af nærhedsafbryderen

Anvend denne procedure, hvis maskinen ikke starter, når du har justeret sporingen.

1. Kontroller, at bolten, der er monteret på bevægelseshåndtaget, er rettet ind efter nærhedsafbrydermålet (Figur 57).
2. Om nødvendigt kan du løsne boltene og justere nærhedsafbryderen, indtil målet er rettet ind efter bolten, der er monteret på bevægelseshåndtaget (Figur 57).
3. Kontroller afstanden fra bolten til nærhedsafbryderen. Den skal være mellem 0,51 og 1,02 mm som vist i Figur 57.
4. Hvis justering er påkrævet, skal kontramøtrikken løsnes, og bolten justeres til den korrekte afstand.
5. Stram kontramøtrikken, når du har justeret bolten (Figur 57).
6. Afprøvning af sikkerhedslåsesystemet før drift.

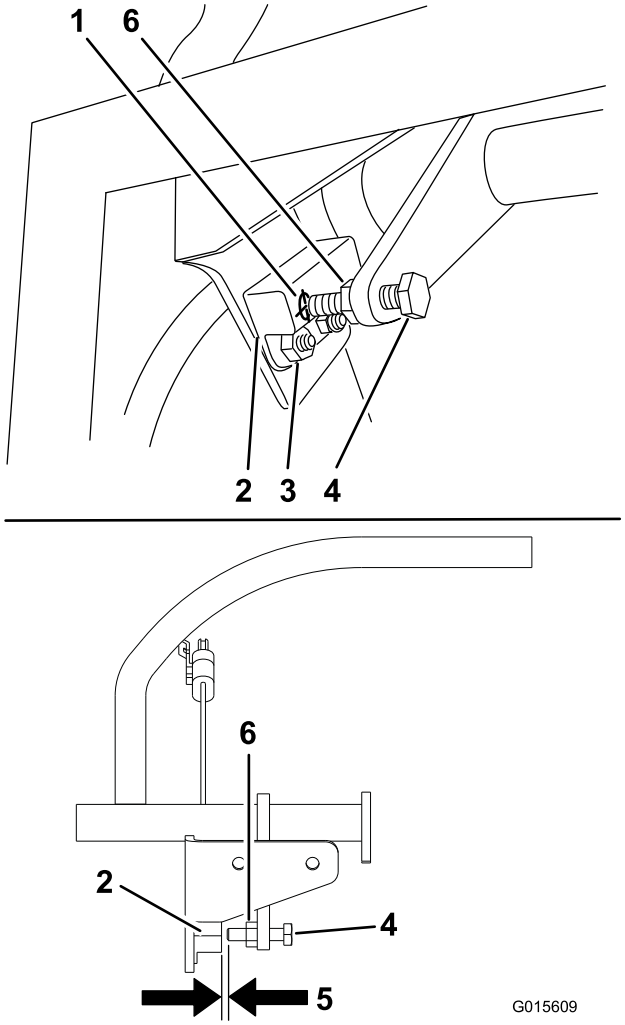

Figur 57

1. Nærhedsafbrydermål
2. Nærhedsafbryder
3. Bolte og møtrikker
4. Bolt monteret på bevægelseshåndtaget
5. Afstand mellem 0,51 og 1,02 mm efter behov
6. Kontramøtrik

Kontrol af dæktrykket

Eftersynsinterval: For hver 50 timer/En gang om måneden (alt efter hvad der indtræffer først)

Oprethold et lufttryk i bagdækkene på mellem 0,83 og 0,97 bar.

Vigtigt: Ujævnt dæktryk kan forårsage ujævn klipning.

Bemærk: Fordækkene er halvpneumatiske dæk, som ikke kræver vedligeholdelse af dæktrykket.

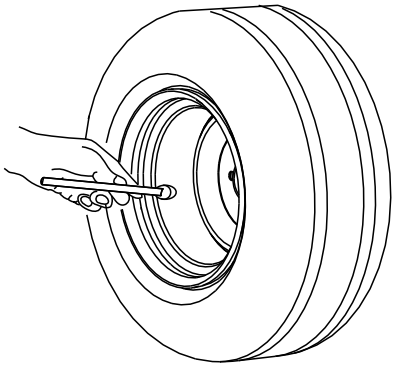

Figur 58

Justering af styrehjulets tapleje

Eftersynsinterval: For hver 500 timer/Årlig (alt efter hvad der indtræffer først)

1. Udkobl kontakten til regulering af skæreknivene (kraftudtag), flyt bevægelseshåndtagene til den neutrale låseposition og aktiver parkeringsbremsen.
2. Stop motoren, fjern nøglen, og vent, til alle bevægelige dele er standset, før du forlader betjeningspositionen.
3. Fjern støvhætten fra styrehjulet, og spænd låsemøtrikken (Figur 59).
4. Spænd låsemøtrikken, indtil fjederskiverne er flade, og skru derefter 1/4 omgang ud for at indstille forspændingen på lejerne korrekt (Figur 59).

   Vigtigt: Sørg for, at fjederskiverne monteres korrekt som vist i Figur 59.
5. Monter støvdækslet (Figur 59).

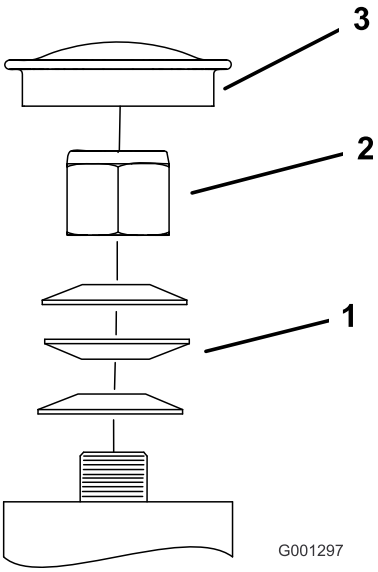

Figur 59

1. Fjederskiver
2. Låsemøtrik
3. Støvhætte

Justering af den elektriske kobling

Eftersynsinterval: For hver 100 timer—Kontroller den elektriske kobling.

Koblingen kan justeres for at sikre korrekt tilkobling og bremsning.

1. Før en søger på 0,4-0,5 mm gennem en inspektionsåbning i enhedens side.

   Bemærk: Sørg for, at den er placeret mellem armaturet og rotorens friktionsoverflade.

   Bemærk: Der skal være en afstand på mindst 0,4 mm og ikke mere end 0,5 mm.
2. Hvis afstanden skal justeres, skal du bruge en søger på 0,4 mm til at indstille hver af de 3 justeringspositioner.
3. Tilspænd låsemøtrikkerne, indtil søgeren binder let, men den kan let flyttes inden for luftgabet (Figur 60).
4. Gentag proceduren for de resterende åbninger.
5. Kontroller hver åbning igen, og foretag en let justering, indtil søgeren er mellem rotoren og armaturet med let kontakt mellem dem.

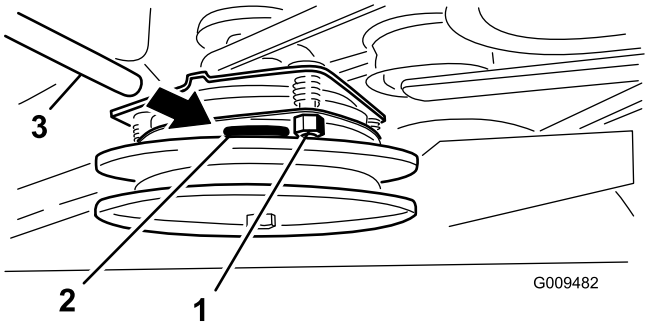

Figur 60

1. Justeringsmøtrik
2. Åbning
3. Søger

Vedligeholdelse af kølesystem

Rengøring af luftindtagsskærmen

Eftersynsinterval: Hver anvendelse eller dagligt

Al ophobning af græs, snavs eller affald fra cylinderen og cylindertopstykkets kølefinner, luftindtagsskærmen på svinghjulets endestykke og karburatorens regulatorgreb og forbindelsesled skal fjernes før hver brug. Dette sikrer tilstrækkelig køling og korrekt motoromdrejningstal, hvilket mindsker risikoen for overophedning og mekanisk beskadigelse af motoren.

Rensning af kølesystemet

Eftersynsinterval: For hver 100 timer—Kontroller og rengør motorkøleribber og -afskærmninger.

1. Udkobl kraftudtaget, og aktiver parkeringsbremsen.
2. Stop motoren, fjern nøglen, og vent, til alle bevægelige dele er standset, før du forlader betjeningspositionen.
3. Afmonter luftindtagsskærmen og ventilatorhuset (Figur 61).
4. Fjern snavs og græs fra motordelene.
5. Monter luftindtagsskærmen og ventilatorhuset (Figur 61).

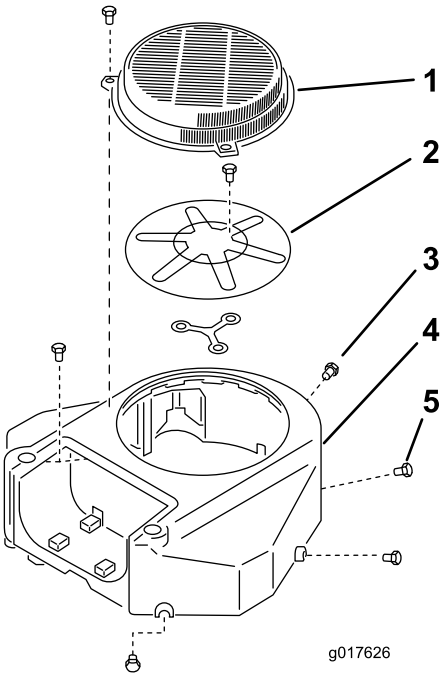

Figur 61

1. Afskærmning
2. Motorens luftindtagsskærm
3. Bolt
4. Ventilatorhus
5. Skrue

Vedligeholdelse af bremser

Serviceeftersyn af bremsen

Kontroller bremserne både på et plant underlag og en skråning før hver brug.

Aktiver altid parkeringsbremsen, når du standser maskinen eller efterlader den uden opsyn. Hvis parkeringsbremsen ikke holder plæneklipperen forsvarligt, skal den justeres.

Kontrol af parkeringsbremsen

Eftersynsinterval: Hver anvendelse eller dagligt

Vigtigt: Kontrol og justering af plæneklipperens bremse skal foregå på et plant underlag.

1. Parker maskinen på en plan flade, og udkobl kraftudtaget.
2. Stop motoren, fjern nøglen, og vent, til alle bevægelige dele er standset, før du forlader betjeningspositionen.
3. Deaktiver parkeringsbremsen. Se Deaktivering af parkeringsbremsen (side 18).
4. Kontroller dæktrykket. Se Kontrol af dæktrykket (side 43).
5. Mål afstanden mellem bremsebøjlen og dækket på hver side, mens bremsen er deaktiveret.
6. Tag udgangspunkt i den side med mindst afstand, og sørg for, at afstanden er mellem 3 og 6 mm som vist i Figur 62. Se Justering af bremserne (side 46), når justering bliver nødvendig.

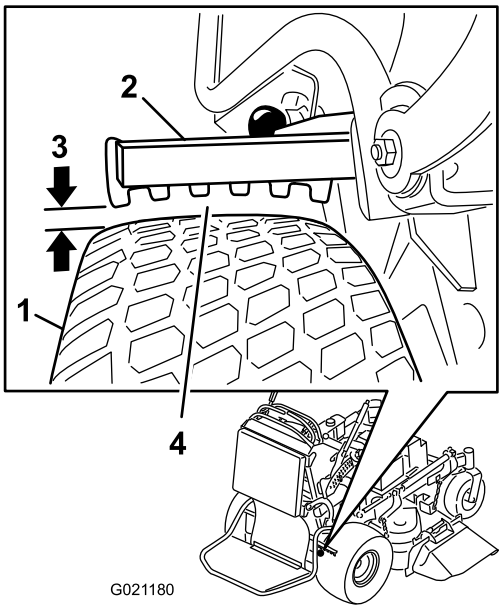

Figur 62

1. Dæk
2. Bremsebøjle
3. Afstand mellem 3 og 6 mm
4. Mål den mindste afstand mellem bøjlen og dækket

Justering af bremserne

Hvis afstanden mellem bremsebøjlen og dækket er forkert, skal den justeres.

1. Parker maskinen på et plant underlag, udkobl kraftudtaget og aktiver parkeringsbremsen.
2. Stop motoren, fjern nøglen, og vent, til alle bevægelige dele er standset, før du forlader betjeningspositionen.
3. Deaktiver parkeringsbremsen. Se Deaktivering af parkeringsbremsen (side 18).
4. For at justere bremsen skal du fjerne låseclipsen og gaffelbolten fra det nedre bremsehåndtag og gaffel (Figur 63).
5. Juster gaflen (Figur 62).

   Bemærk: Afstanden mellem bremsebøjlen og dækket skal være mellem 3 og 6 mm.

   Bemærk: Drej gaflen op for at stramme bremsen.

   Bemærk: Drej gaflen ned for at løsne bremsen.
6. Kontroller bremsens funktion igen. Se Kontrol af parkeringsbremsen (side 45).
7. Fastgør gaflen til det nedre bremsehåndtag med gaffelbolten og låseclipsen (Figur 63).

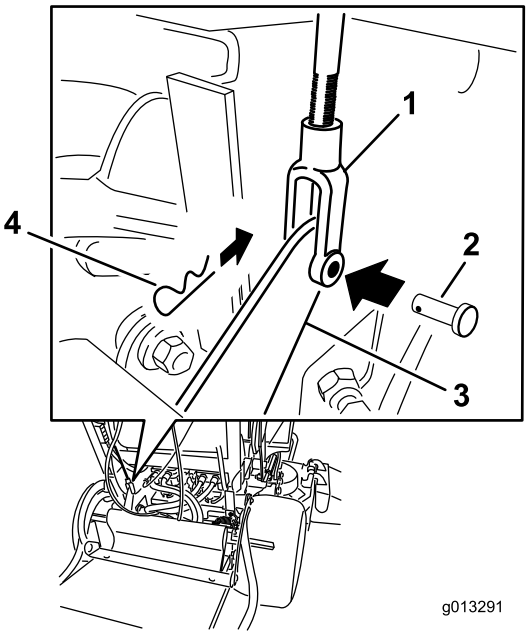

Figur 63

1. Gaffel
2. Gaffelbolt
3. Nedre bremsehåndtag
4. Låseclips

Vedligeholdelse af remme

Kontrol af remmene

Eftersynsinterval: For hver 100 timer—Udskift pumpedrivremmen.

For hver 100 timer—Kontrol af plæneklipperskjoldets rem(-me).

Kontroller remmene for revner, flossede kanter, brændemærker, slid, tegn på overophedning eller andre skader.

Hvinende lyde, når remmen kører rundt, knive, der glider ved græsklipning, flossede remkanter, brændemærker og revner er tegn på, at en drivrem er slidt. Udskift remmen, hvis nogle af disse forhold opstår.

Udskiftning af plæneklipperskjoldets rem på 91 cm plæneklippere

Vigtigt: Fastgørelsesanordningerne på dækslerne til denne maskine er designet til at blive på dækslet, når det fjernes. Løsn alle fastgørelsesanordningerne på hvert dæksel et par omgange, så dækslet sidder løst, men ikke falder af, og start derefter forfra, og løsn dem, indtil dækslet kan komme af. På denne måde kommer du ikke til at trække boltene fri af holderne.

1. Udkobl kraftudtaget, og aktiver parkeringsbremsen.
2. Stop motoren, fjern nøglen, og vent, til alle bevægelige dele er standset, før du forlader betjeningspositionen.
3. Løsn boltene og fjern den højre remskærm med bolten siddende på.
4. Fjern fjederen fra ankerpinden på styreremskivens arm (Figur 64).
5. Fjern den slidte plæneklipperrem (Figur 64).
6. Monter den nye plæneklipperrem omkring koblingsremskiven, klippeskjoldets remskiver og styreremskiven (Figur 64).
7. Monter fjederen på ankerpinden på styreremskivens arm (Figur 64).
8. Monter remskærmen på klippeenheden, og fastgør bolten.

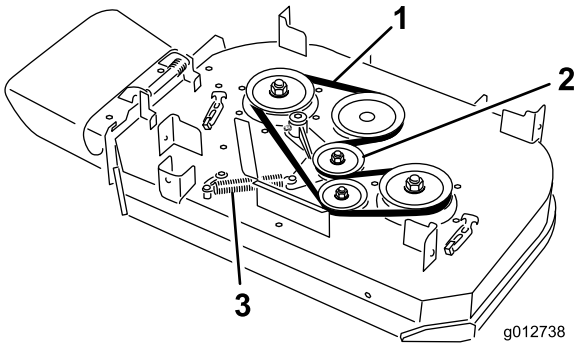

Figur 64

1. Rem
2. Fjederbelastet styreremskive
3. Fjeder

Udskiftning af plæneklipperskjoldets remme på 102 cm plæneklippere

Vigtigt: Fastgørelsesanordningerne på dækslerne til denne maskine er designet til at blive på dækslet, når det fjernes. Løsn alle fastgørelsesanordningerne på hvert dæksel et par omgange, så dækslet sidder løst, men ikke falder af, og start derefter forfra, og løsn dem, indtil dækslet kan komme af. På denne måde kommer du ikke til at trække boltene fri af holderne.

Udskiftning af plæneklipperskjoldets højre rem

1. Udkobl kraftudtaget, og aktiver parkeringsbremsen.
2. Stop motoren, fjern nøglen, og vent, til alle bevægelige dele er standset, før du forlader betjeningspositionen.
3. Fjern remskærmene og de bolte, der sidder på dem.
4. Fjern fjederen fra ankerpinden på styreremskivens arm (Figur 64).
5. Fjern den slidte plæneklipperrem (Figur 64).
6. Monter den nye plæneklipperrem omkring skjoldets remskiver og styreremskiven (Figur 64).
7. Monter fjederen på ankerpinden på styreremskivens arm (Figur 64).
8. Monter remskærmene på klippeenheden, og fastgør boltene.

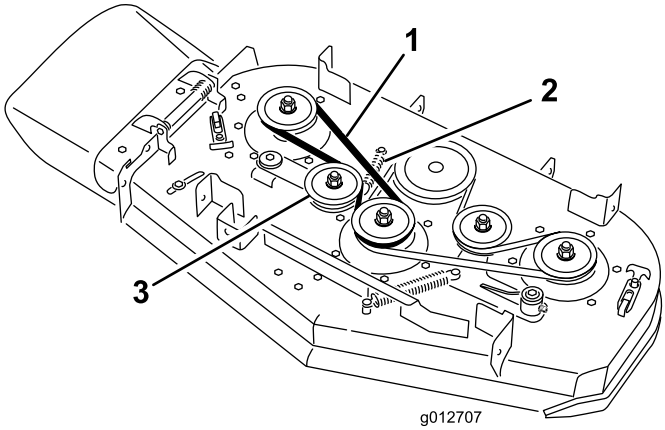

Figur 65

1. Rem
2. Fjeder
3. Fjederbelastet styreremskive

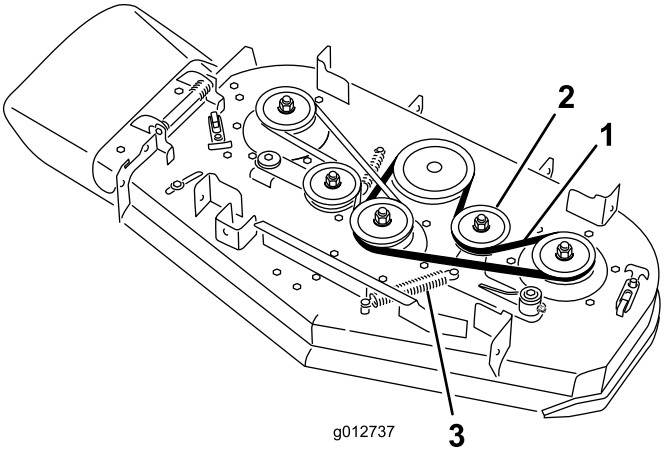

Figur 66

1. Rem
2. Fjederbelastet styreremskive
3. Fjeder

Udskiftning af plæneklipper-skjoldets venstre rem

1. Udkobl kraftudtaget, og aktiver parkeringsbremsen.
2. Stop motoren, fjern nøglen, og vent, til alle bevægelige dele er standset, før du forlader betjeningspositionen.
3. Fjern remskærmene og de bolte, der sidder på dem.
4. For at kunne fjerne plæneklipperens venstre rem skal den højre rem fjernes først. Se Udskiftning af plæneklipperskjoldets højre rem (side 47).
5. Fjern fjederen fra ankerpinden på styreremskivens arm (Figur 64).
6. Fjern den slidte plæneklipperrem (Figur 64).
7. Monter den nye plæneklipperrem omkring klippeskjoldets remskiver, koblingsremskiven og styreremskiven (Figur 64).
8. Monter fjederen på ankerpinden (Figur 64).
9. Monter den højre plæneklipperrem. Se Udskiftning af plæneklipperskjoldets højre rem (side 47).
10. Monter remskærmene på klippeenheden, og fastgør boltene.

Udskiftning af pumpedrivrem-men

Eftersynsinterval: For hver 100 timer—Udskift pumpedrivremmen.

1. Udkobl kraftudtaget, og aktiver parkeringsbremsen.
2. Stop motoren, fjern nøglen, og vent, til alle bevægelige dele er standset, før du forlader betjeningspositionen.
3. Fjern plæneklipperskjoldets rem.
4. Vip maskinen. Se Hævning af plæneklipperen med henblik på vedligeholdelse (side 30).
5. Fjern ansatsbolten, møtrikken og spændeskiven fra motorskjoldet, som er tilsluttet til fjederen (Figur 67).

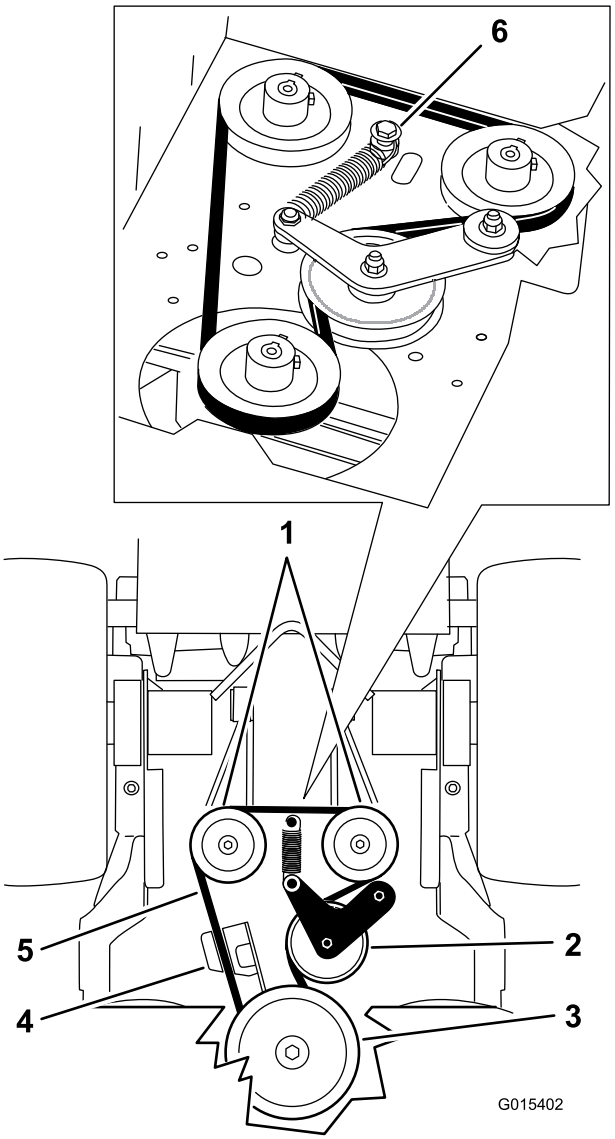

Figur 67

1. Hydraulikpumper
2. Styreremskive
3. Koblingsremskive
4. Koblingsholder
5. Pumpedrivrem
6. Ansatsbolt, møtrik og spændeskive

6. Fjern pumpedrivremmen (Figur 67).
7. Monter den nye rem omkring koblingen og de 2 pumperemskiver.
8. Monter fjederen på ansatsbolten og skiven, og tilslut den til motorskjoldet med møtrikken (Figur 67).
9. Sænk maskinen til betjeningspositionen.
10. Monter plæneklipperskjoldets rem.

Vedligeholdelse af betjeningsanordningssystem

Justering af bevægelseshåndtagenes positioner

Justering af højre bevægelseshåndtag

Hvis bevægelseshåndtagene ikke flugter vandret, skal højre bevægelseshåndtag justeres.

Bemærk: Juster vandret, inden der indstilles for til bag.

1. Udkobl kraftudtaget, flyt højre bevægelseshåndtag til den neutrale position, og aktiver parkeringsbremsen.
2. Stop motoren, fjern nøglen, og vent, til alle bevægelige dele er standset, før du forlader betjeningspositionen.
3. Skub højre bevægelseshåndtag ned og ud af den neutrale låseposition (Figur 68).
4. Kontroller, at det højre bevægelseshåndtag flugter vandret med venstre bevægelseshåndtag (Figur 68).

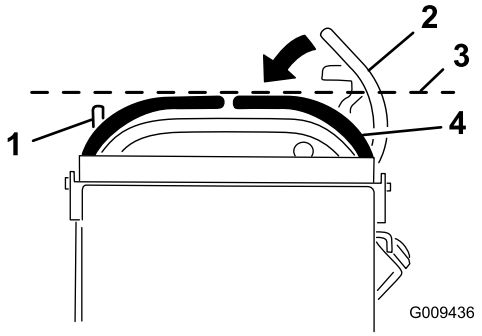

Figur 68

1. Venstre bevægelseshåndtag
2. Højre bevægelseshåndtag i neutral låseposition
3. Kontroller den vandrette indstilling her
4. Højre bevægelseshåndtag

5. Knasten skal justeres for at justere højre bevægelseshåndtag vandret.
6. Udløs puden fra maskinens bagende.
7. Løsn møtrikken, der fastholder knasten (Figur 69).

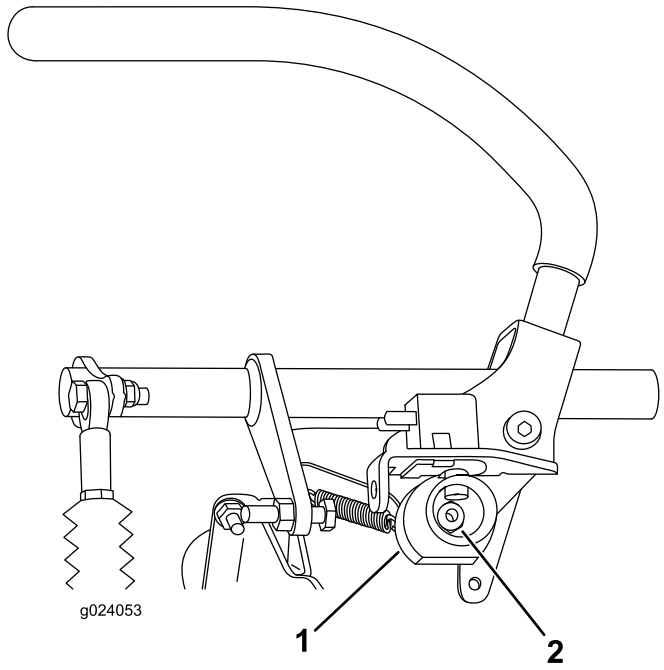

Figur 69

1. Knast
2. Bolt

8. Juster knasten, indtil den flugter med venstre bevægelseshåndtag, og spænd møtrikken til knasten.

   Bemærk: Hvis knasten flyttes med uret (lodret) sænkes håndtaget, og hvis den flyttes mod uret (lodret) hæves håndtaget.

   Vigtigt: Sørg for, at knastens flade del ikke flyttes over den loddrette position (til højre eller venstre), da det kan beskadige kontakten.

Justering af den neutrale position for bevægelseshåndtagene

Vigtigt: Kontroller, at plæneklipperens sporing er korrekt efter justering af bevægelseshåndtagene. Justering af sporing og indstilling af bevægelseshåndtagene for til bag er samme procedure (Figur 70).

Bemærk: Juster vandret, inden der indstilles for til bag.

Hvis bevægelseshåndtagene ikke flugter for til bag, eller højre bevægelseshåndtag ikke kan flyttes let til den neutrale låseposition, er justering påkrævet.

1. Når den vandrette justering er gennemført, skal justeringen for til bag kontrolleres ved at skubbe bevægelseshåndtagene en smule fremad for at opfange evt. slæk i bevægelseshåndtagenes ledforbindelser (Figur 70).

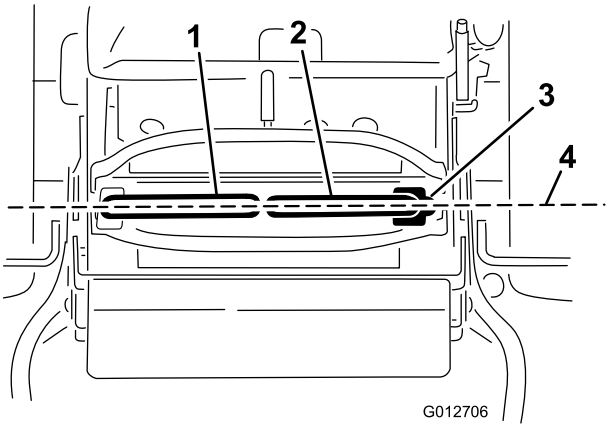

Figur 70

1. Venstre bevægelseshåndtag
2. Højre bevægelseshåndtag
3. Neutral låseposition
4. Indstil bevægelseshåndtagene for til bag

2. Sørg for at det højre bevægelseshåndtag let kan sættes i den neutrale låseposition.

   Bemærk: Drej kabeljusteringen med uret for at flytte bevægelseshåndtaget fremad. Drej kabeljusteringen mod uret for at flytte bevægelseshåndtaget bagud.

3. Roter kabeljusteringen på højre side, når der skal foretages justering.

   Bemærk: Juster kabeljusteringen i intervaller af kvarte omgange.

4. Når det højre bevægelseshåndtag let kan sættes i den neutrale låseposition, skal det venstre bevægelseshåndtag justeres i forhold til det højre bevægelseshåndtag.
5. Kontroller, at sporingen er korrekt. Se Justering af sporingen (side 41).
6. Monter kabellåsen på kablets justeringsmøtrikker for at låse justeringen fast (Figur 71).

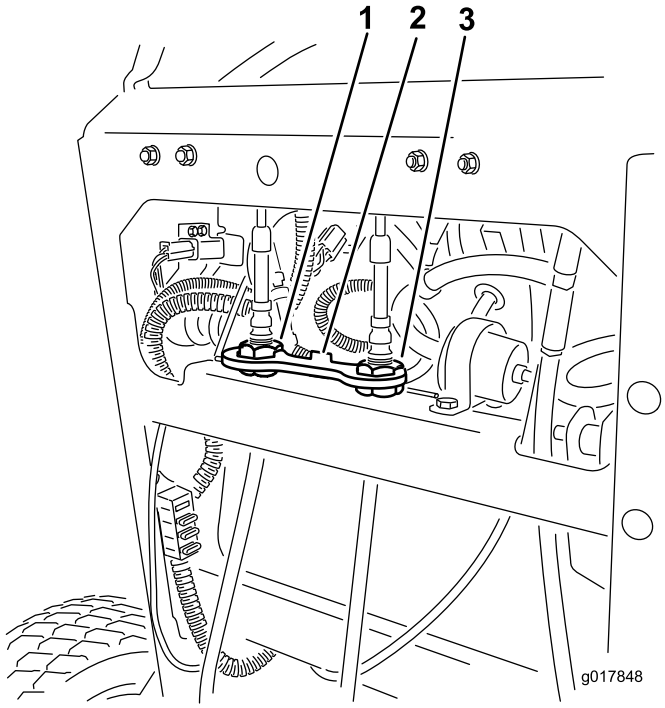

Figur 71

1. Venstre kabeljustering
2. Kabellås
3. Højre kabeljustering

Vedligeholdelse af hydrauliksystem

Serviceeftersyn af hydrauliksystemet

Hydraulikolietype: Toro® HYPR-OIL™ 500-hydraulikolie eller Mobil® 1 15W-50 syntetisk motorolie.

Hydrauliksystemets oliekapacitet: 2,0 l

Vigtigt: Brug den foreskrevne olie eller tilsvarende. Andre væsker kan beskadige systemet.

Kontrol af hydraulikvæsken

Eftersynsinterval: Efter de første 8 timer

For hver 50 timer

Bemærk: Hydraulikolien kan kontrolleres på 2 måder. Når olien er varm, eller når olien er kold. Pladen inde i tanken har to niveauer, afhængigt af om olien er varm eller kold.

1. Parker maskinen på en plan flade.
2. Udkobl kraftudtaget, og sluk motoren.
3. Vent, til alle bevægelige dele er standset, før du forlader betjeningspositionen, og aktiver derefter parkeringsbremsen.
4. Rengør området omkring hydrauliktankens påfyldningshals og dæksel (Figur 72).

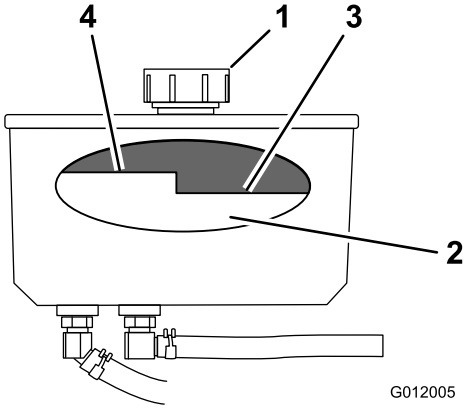

Figur 72

1. Hætte
2. Plade
3. Kold væskestand—fuld
4. Varm væskestand—uld

5. Fjern dækslet fra påfyldningsstudsen (Figur 72).

   Bemærk: Kig i tanken for at kontrollere væskestanden i beholderen.

6. Hæld væske i beholderen, indtil den når op til kold-niveauet på pladen.
7. Kør maskinen ved lav tomgangshastighed i 15 minutter for at lade evt. luft slippe ud af systemet og opvarme væsken. Se Start og standsning af motoren (side 20).

8. Kontroller væskestanden, mens væsken er varm.

   Bemærk: Påfyld om nødvendigt væske i beholderen, indtil den befinder sig mellem niveauet for varmt og koldt.

   Bemærk: Væskestanden skal være under varm-niveauet på pladen, når væsken er opvarmet (Figur 72).

9. Monter dækslet på påfyldningsstudsen.

⚠ ADVARSEL

Hydraulikvæske, der slipper ud under tryk, kan trænge ind i huden og dermed forårsage personskader.

- **Hvis der sprøjtes hydraulikvæske ind i huden, skal det fjernes kirurgisk inden for nogle få timer af en læge, der er bekendt med denne type skader. Hvis dette ikke gøres, kan der opstå koldbrand.**
- **Hold din krop og hænder væk fra splithulslækager eller dyser, der sprøjter højtrykshydraulikvæske ud.**
- **Brug pap eller papir til at finde eventuelle hydrauliklækager.**
- **Tag hele trykket af det hydrauliske system, før der udføres arbejde på det.**
- **Sørg for, at alle slanger til hydraulikvæske er i god stand, og at alle hydrauliske forbindelser og fittinger er stramme, før der sættes tryk på det hydrauliske system.**

Udskiftning af hydraulikvæske

Eftersynsinterval: For hver 250 timer—Udskift hydraulikolie, når der bruges Mobil® 1-olie.

For hver 500 timer—Udskift hydraulikolie, når der bruges Toro® HYPR-OIL™ 500-hydraulikolie.

⚠ ADVARSEL

Varm hydraulikvæske kan forårsage alvorlige forbrændinger.

Lad hydraulikvæsken afkøle, før der udføres vedligeholdelse på hydrauliksystemet.

1. Udkobl kraftudtaget, og aktiver parkeringsbremsen.
2. Stop motoren, og vent, til alle bevægelige dele er standset, før du forlader betjeningspositionen.
3. Fjern hydrauliktankens dæksel.
4. Find forreste hydraulikslange under hydrauliktanken, og placer dræningsbakken under tanken (Figur 73).
5. Løsn slangeklemmen, og bevæg den ned ad slangen.
6. Fjern forreste hydraulikslange, og lad væsken løbe ud af tanken.

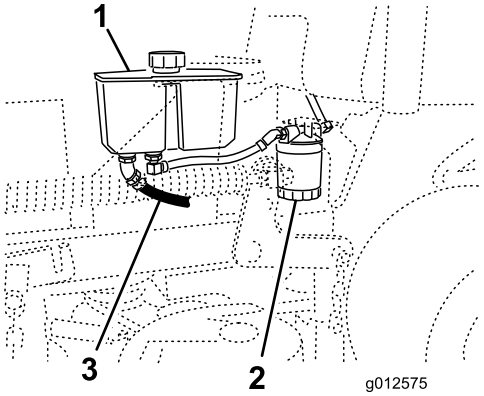

Figur 73

1. Hydrauliktank
2. Hydraulikfilter
3. Forreste hydraulikslange

7. Skift hydraulikfilteret. Se Udskiftning af hydraulikfilteret (side 53).
8. Tilslut hydraulikslangen under tanken.
9. Hæld væske i tanken, indtil den når op til kold-niveauet på tanken.

   Vigtigt: Brug den foreskrevne olie eller tilsvarende. Andre væsker kan beskadige systemet.

10. Monter hydrauliktankens dæksel.
11. Start motoren, og lad den køre i ca. 2 minutter for at tømme luft ud af systemet.
12. Stop motoren, og kontroller, om der er lækager.

    Bemærk: Se Udluftning af hydrauliksystemet (side 53), hvis et eller begge hjul ikke vil køre.

13. Kontroller væskestanden, og påfyld om nødvendigt mere. **Fyld ikke for meget på.**

Udskiftning af hydraulikfilteret

Eftersynsinterval: Efter de første 8 timer

For hver 500 timer/Årlig (alt efter hvad der indtræffer først)

⚠ ADVARSEL

Varm hydraulikvæske kan forårsage alvorlige forbrændinger.

Lad hydraulikvæsken afkøle, før der udføres vedligeholdelse på hydrauliksystemet.

1. Udkobl kraftudtaget, og aktiver parkeringsbremsen.
2. Stop motoren, og vent, til alle bevægelige dele er standset, før du forlader betjeningspositionen.

   Vigtigt: Der må ikke monteres et oliefilter til biler, da dette kan medføre alvorlig beskadigelse af hydrauliksystemet.

3. Find filteret, og placer dræningsbakken under filteret (Figur 74).

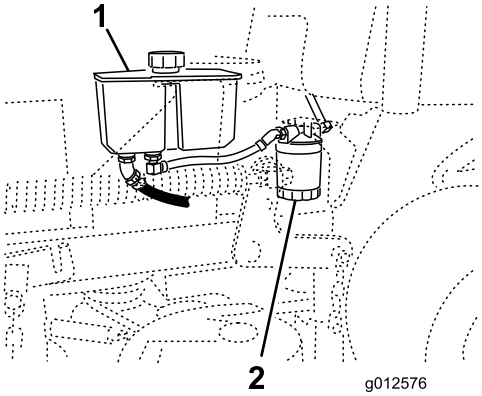

Figur 74

1. Hydrauliktank
2. Hydraulikfilter

4. Fjern det gamle filter, og tør filteradapterens pakningsoverflade ren (Figur 75).
5. Påfør et tyndt lag hydraulikvæske på gummipakningen på det nye filter.
6. Monter det nye hydraulikfilter på filteradapteren.
7. Drej oliefilteret med uret, indtil gummipakningen berører filteradapteren, og tilpænd filteret yderligere 1/2 omgang (Figur 75).

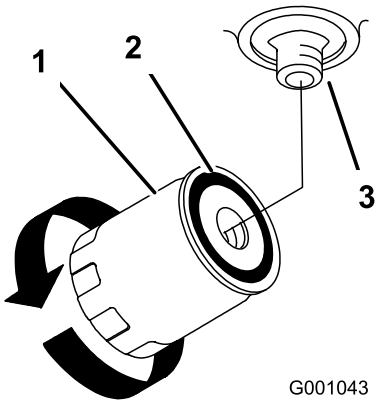

Figur 75

1. Hydraulikfilter
2. Pakning
3. Adapter

8. Tør eventuel spildt væske op.
9. Kontroller væsken i beholderen, og hæld væske i tanken, indtil den når kold-niveauet på pladen i tanken.

   Vigtigt: Brug den foreskrevne olie eller tilsvarende. Andre væsker kan beskadige systemet.

10. Start motoren, og lad den køre i ca. 2 minutter for at tømme luft ud af systemet.
11. Stop motoren, og kontroller, om der er lækager.

    Bemærk: Se Udluftning af hydrauliksystemet (side 53), hvis et eller begge hjul ikke vil køre.

12. Kontroller standen igen, og hæld mere væske i om nødvendigt. **Fyld ikke for meget på.**

Udluftning af hydrauliksystemet

Traktionssystemet er selvudluftende, men det kan dog være nødvendigt at udlufte systemet, hvis væsken skiftes, eller når der har været udført arbejde på systemet.

1. Udkobl kraftudtaget, og aktiver parkeringsbremsen.
2. Stop motoren, og vent, til alle bevægelige dele er standset, før du forlader betjeningspositionen.
3. Løft maskinens bagende op på donkrafte, der er høje nok til at hæve drivhjulene fra jorden.
4. Start motoren, og flyt gashåndtaget til tomgangspositionen.

   Bemærk: Hvis drivhjulet ikke drejer, kan tømningen af systemet hjælpes på vej ved forsigtigt at dreje hjulet i fremadgående retning.

5. Kontroller hydraulikvæskestanden, mens den falder, og fyld væske på efter behov for at opretholde det foreskrevne niveau.
6. Gentag denne procedure for det modsatte hjul.
7. Rengør området omkring hver af opladningspumpehusene grundigt.

Kontrol af hydraulikrørene

Eftersynsinterval: For hver 100 timer

Kontroller hydraulikrørene og -slangerne for lækager, løse fittings, rør med knæk, løse monteringsstøtter, slitage, forvitring og kemisk forringelse. Foretag de nødvendige udbedringer, før maskinen betjenes.

Bemærk: Hold områderne omkring hydrauliksystemet fri for ophobet græs og affald.

Bemærk: En forlænget driftstid ved høje temperaturer i et varmt klima kan forringe slanger og pakninger. Udfør eftersyn og skift hydraulikolie og -filter mere hyppigt i et varmt klima.

Vedligeholdelse af plæneklipperskjoldet

Serviceeftersyn af skæreknivene

For at sikre en god klippekvalitet skal skæreknivene holdes skarpe. Det kan være praktisk at have en eller flere ekstra skæreknive ved hånden i forbindelse med slibning og udskiftning.

⚠ ADVARSEL

En slidt eller beskadiget kniv kan gå itu, og et stykke af kniven kan blive kastet ind i det område, hvor operatøren eller omkringstående befinder sig, og medføre alvorlig personskade eller død.

- **Efterse jævnligt skæreknivene for slid og skader.**
- **Udskift en slidt eller beskadiget skærekniv.**

Før besigtigelse eller eftersyn af skæreknivene

Parker maskinen på et plant underlag, udkobl skæreknivene, og aktiver parkeringsbremsen. Drej tændingsnøglen til slukket position. Fjern endvidere tændingsnøglen, og fjern tændrørskablerne fra tændrørene.

Eftersyn af skæreknivene

Eftersynsinterval: Hver anvendelse eller dagligt

1. Efterse skærekanterne (Figur 76).
2. Hvis kanterne ikke er skarpe, eller hvis de har hakker, skal skæreknivene afmonteres og slibes. Se Slibning af skæreknivene (side 55).
3. Efterse skæreknivene, især det buede område.
4. Hvis skæreknivene er beskadiget eller slidt, eller hvis der er antydning af en revne i dette område, skal der straks monteres nye skæreknive (Figur 76).

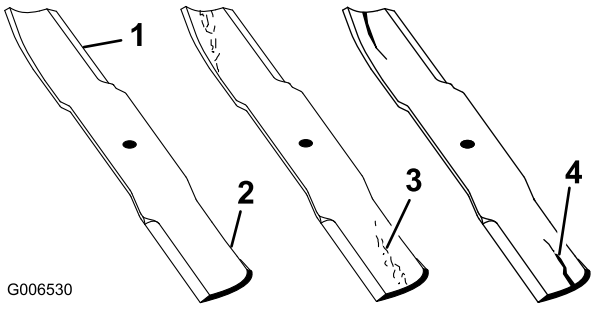

Figur 76

1. Skærekant
2. Buet område
3. Antydning af slitage/revne
4. Revne

Kontrol for bøjede skæreknive

1. Udkobl kraftudtaget, flyt bevægelseshåndtagene til den neutrale låseposition og aktiver parkeringsbremsen.
2. Stop motoren, fjern nøglen, og vent, til alle bevægelige dele er standset, før du forlader betjeningspositionen.
3. Drej skæreknivene, indtil enderne vender fremad og bagud.
4. Mål fra en plan overflade til knivenes skærekant, position **A ( ).**Figur 77

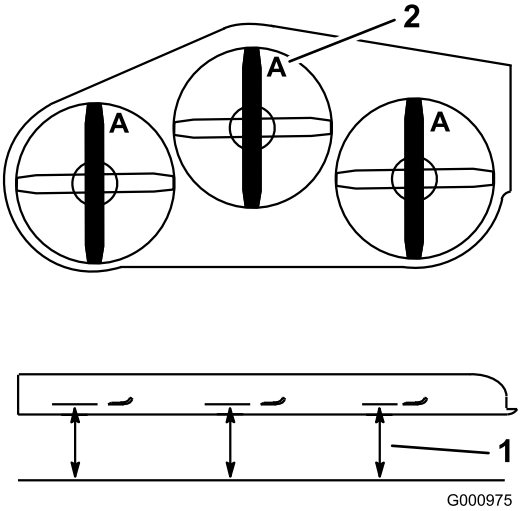

Figur 77

1. Mål her fra kniv til hård overflade
2. Position A

5. Drej de modsatte ender af knivene fremad.
6. Mål fra en plan overflade til knivenes skærekant ved samme punkt som i trin 4 ovenfor.

Bemærk: Forskellen mellem målene fra trin 4 og 5 må ikke overskride 3 mm.

Bemærk: Hvis dette mål overskrider 3 mm, er kniven bøjet og skal udskiftes.

⚠ ADVARSEL

En bøjet eller beskadiget kniv kan gå i stykker og skade dig eller omkringstående alvorligt eller endda medføre døden.

- **Udskift altid en bøjet eller beskadiget kniv med en ny kniv.**
- **Fil eller lav ikke skarpe hakker i skæreknivens kanter eller flader.**

Afmontering af skæreknivene

Skæreknivene skal udskiftes, hvis de rammer en fast genstand, eller hvis de er ude af balance eller bøjet. Brug kun originale Toro-knive for at sikre optimal ydelse og sikker overensstemmelse med maskinen. Brug af knive fremstillet af andre producenter kan medføre, at maskinen ikke opfylder sikkerhedsstandarderne.

1. Hold på skæreknivens ende med en klud eller en tyk handske.
2. Fjern knivbolten, den buede skive og skærekniven fra spindelakslen (Figur 78).

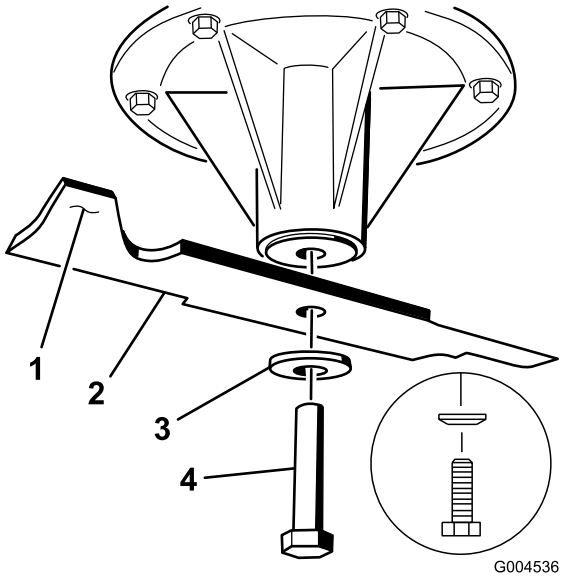

Figur 78

1. Knivens sejl
2. Skærekniv
3. Buet skive
4. Knivbolt

Slibning af skæreknivene

1. Anvend en fil til at slibe begge ender af skærekniven (Figur 79).

Bemærk: Bevar den oprindelige vinkel.

Bemærk: Skærekniven bevarer balancen, hvis der fjernes den samme mængde materiale på begge skærekanter.

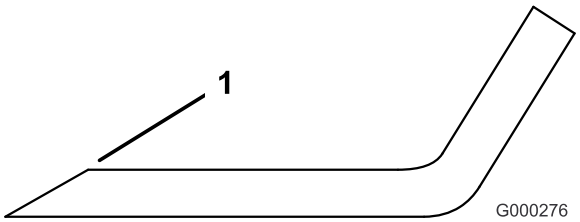

Figur 79

1. Slib i den oprindelige vinkel

2. Kontroller knivens balance ved at placere den på en afbalanceringsenhed (Figur 80).

Bemærk: Hvis skærekniven forbliver i en vandret position, er kniven afbalanceret og kan benyttes.

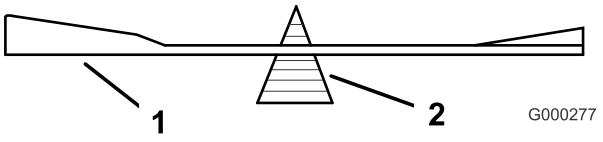

Figur 80

1. Skærekniv
2. Afbalanceringsenhed

3. Hvis kniven ikke er afbalanceret, skal der slibes lidt mere metal af sejlområdet (Figur 78).
4. Gentag denne procedure, indtil skærekniven er afbalanceret.

Montering af skæreknivene

1. Monter skærekniven på spindelakslen (Figur 81).

   Vigtigt: Den buede del af skærekniven skal pege opad mod indersiden af plæneklipperen for at sikre en god klipning.

2. Monter fjederskiven og knivbolten (Figur 81).

   Bemærk: Fjederskivens konus skal installeres mod boltens hoved (Figur 81).

3. Tilspænd knivbolten med et moment på 115 til 150 N·m.

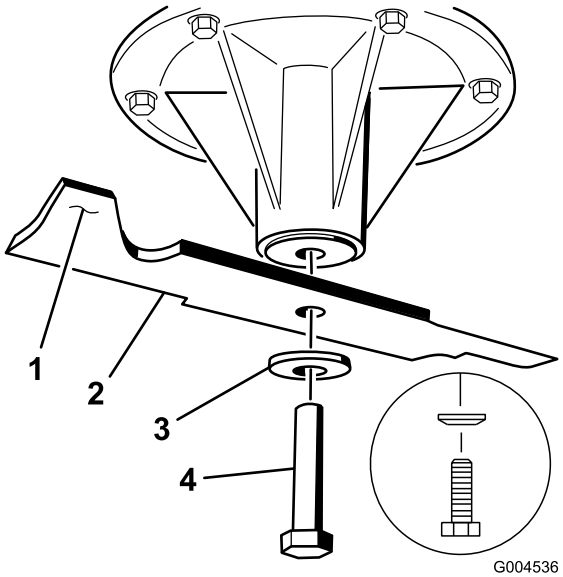

Figur 81

1. Knivens sejl
2. Skærekniv
3. Fjederskive
4. Skæreknivsbolt

Nivellering af plæneklipper-skjoldet

Forberedelse af maskinen

1. Placer plæneklipperen på en plan overflade.
2. Udkobl kraftudtaget, flyt bevægelseshåndtagene til den neutrale låseposition og aktiver parkeringsbremsen.
3. Stop motoren, fjern nøglen, og vent, til alle bevægelige dele er standset, før du forlader betjeningspositionen.
4. Kontroller dæktrykket på begge drivdæk. Se Kontrol af dæktrykket (side 43).
5. Sænk plæneklipperen til en klippehøjdeposition på 76 mm.

   Bemærk: Den faktiske klippehøjde bliver ikke justeret, før skjoldet er blevet nivelleret. Se Tilpasning af klippehøjden (side 59).

6. Kontroller afstanden mellem drejeleddene, mål fra drejeleddenes midte (længden fra midte-til-midte) på hver gevindstang. Sørg for, at længden er 49,5 cm til 91 cm plæneklipperskjolde og 43,7 cm til 102 cm plæneklipperskjolde (Figur 82).
7. Løsn kontramøtrikkerne på det **forreste** drejeled.
8. Brug kontramøtrikkeren til at justere gevindstangens længde for at opnå den korrekte afstand.
9. Tilspænd kontramøtrikkerne på det **forreste** drejeled.

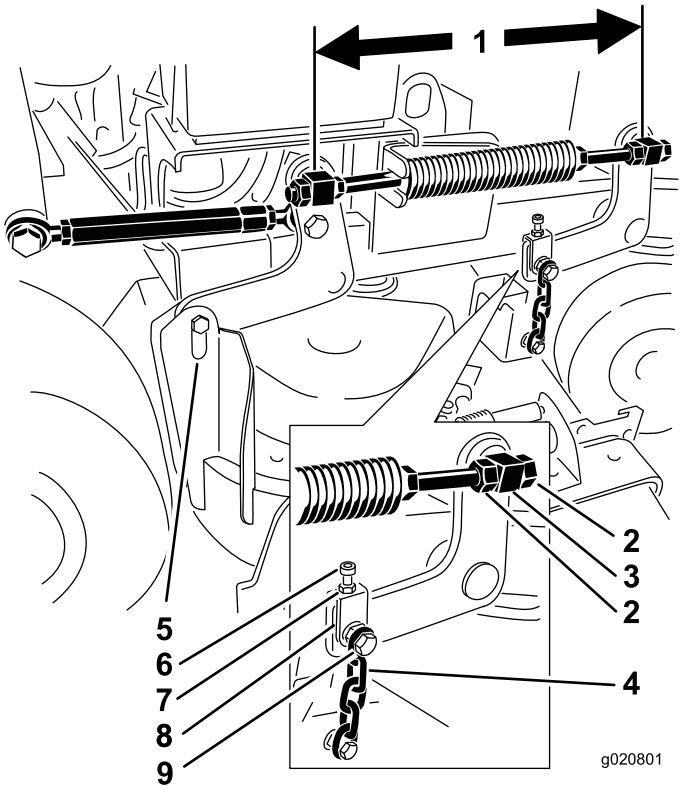

Figur 82

1. Mål her fra midten af drejeleddene (længden fra midte-til-midte)
2. Drejeleddets kontramøtrikker
3. Forreste drejeled
4. Forkæde
5. Bageste kæde
6. Justeringsbolt
7. Kontramøtrik
8. Gaffel
9. Øvre kædebolt

10. Kontroller afstanden mellem hver gaffel og skjoldophængets arm.

    Bemærk: Afstanden skal være 11 mm som vist i Figur 83.

11. Løsn den øvre kædebolt, hvis justering er nødvendig (Figur 82).
12. Løsn kontramøtrikken, og juster justeringsbolten for at opnå den korrekte afstand som vist i Figur 83.
13. Tilspænd kontramøtrikken og den øvre kædebolt.

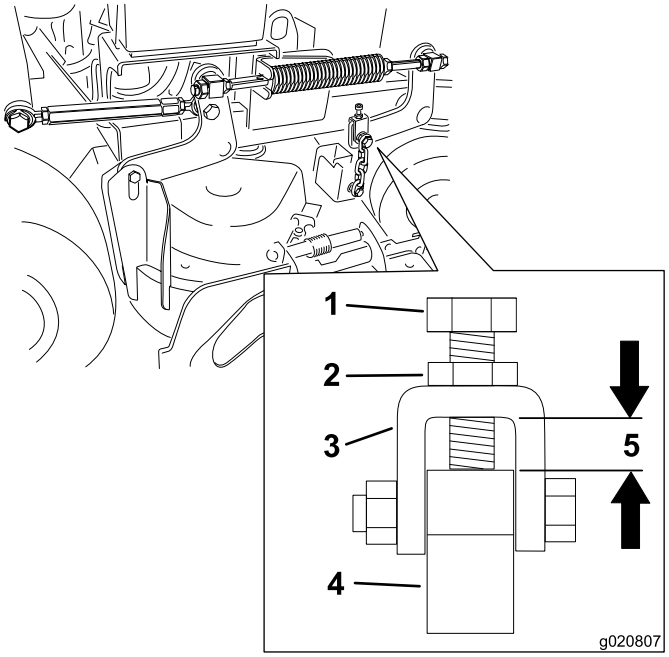

Figur 83

1. Justeringsbolt
2. Kontramøtrik
3. Gaffel
4. Skjoldophængets arm
5. Afstanden skal være 11 mm.

Justering af plæneklipperskjoldets langsgående hældning i højre side

1. Placer højre kniv på langs (Figur 84).
2. Mål den højre kniv ved punktet **C** fra en plan overflade til knivspidsens skarpe kant, og noter dette tal ned (Figur 84).
3. Mål den højre kniv ved punktet **D** fra en plan overflade til knivspidsens skarpe kant, og noter dette tal ned (Figur 84).
4. Plæneklipperens skærekniv skal være 6 til 10 mm lavere ved punkt **C** end ved punkt **D** (Figur 84). Hvis det ikke er korrekt, skal du gøre følgende:
5. Løsn kontramøtrikkerne på de **forreste** drejeled i højre og venstre side.
6. Brug kontramøtrikkerne i højre side til at justere længden af højre gevindstang for at opnå den langsgående hælding på 6 til 10 mm.
7. Tilspænd kontramøtrikkerne på de **forreste** drejeled i højre og venstre side.

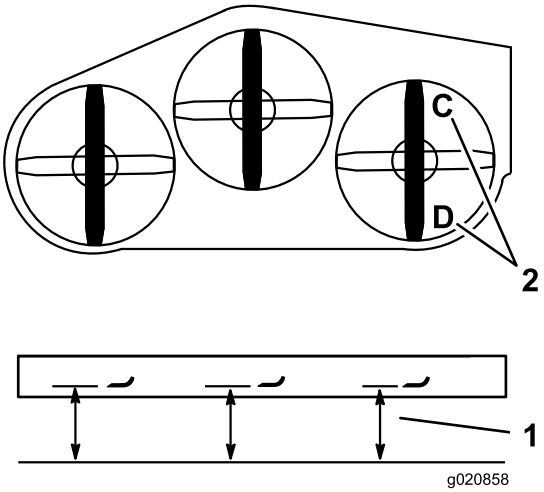

Figur 84

1. Mål her fra kniv til hård overflade
2. Mål ved C og D

Tilpasning af plæneklipperskjoldets bagside

1. Placer venstre og højre skærekniv på langs.
2. Mål den venstre skærekniv ved punktet **B** fra en plan overflade til knivspidsens skarpe kant, og noter dette tal ned (Figur 85).
3. Mål den højre kniv ved punktet **D** fra en plan overflade til knivspidsens skarpe kant, og noter dette tal ned (Figur 85).
4. Afstanden fra punkt **B** skal ligge inden for 3 mm fra punkt **D**. (Figur 85). Hvis det ikke er korrekt, skal du gøre følgende:
5. Løsn kontramøtrikkerne på det **forreste** drejeled i venstre side.
6. Brug kontramøtrikkerne i venstre side til at justere længden af den venstre gevindstang, indtil punkt **B** stemmer overens med punkt **D**.
7. Tilspænd kontramøtrikkerne på det **forreste** drejeled i venstre side.

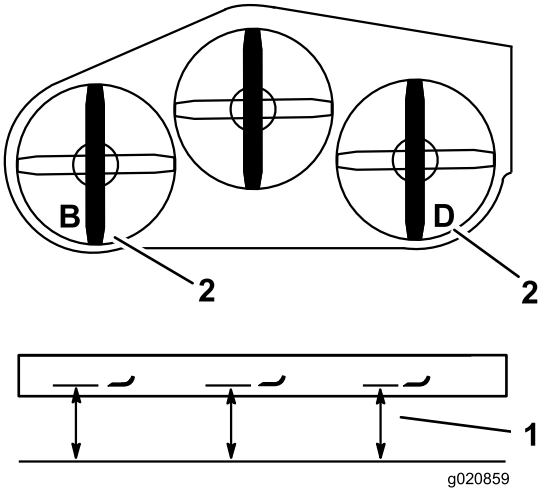

Figur 85

1. Mål her fra kniv til hård overflade
2. Mål ved punkt B og D

Nivellering af plæneklippeskjoldets forende

1. Placer venstre og højre skærekniv på langs.
2. Kontroller de forreste kæder, og sørg for, at hver kæde er tilspændt.

   Bemærk: Hvis en kæde er løs, skal gevindstangen med den løse kæde justeres for at tilspænde kæden.
3. Mål den venstre kniv ved punktet **A** fra en plan overflade til knivspidsens skarpe kant, og noter dette tal ned (Figur 86).
4. Mål den højre kniv ved punktet **C** fra en plan overflade til knivspidsens skarpe kant, og noter dette tal ned (Figur 86).
5. Afstanden mellem punkt **A** og **C** skal være inden for 3 mm. Hvis det ikke er korrekt, skal du gøre følgende:
6. Løsn de øvre kædebolte (Figur 82).
7. Løsn kontramøtrikkerne på hver gaffel.
8. Juster justeringsboltene i gaflerne på punktet **A** og **C** for at opnå den korrekte højde.
9. Tilspænd kontramøtrikkerne og de øvre kædebolte.

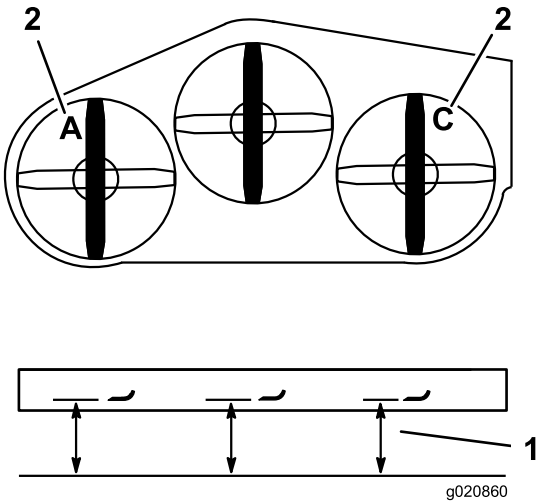

Figur 86

1. Mål her fra kniv til hård overflade
2. Mål ved A og C

Tilpasning af klippehøjden

1. Sænk plæneklipperen til en klippehøjdeposition på 76 mm.
2. Placer højre skærekniv på langs.
3. Mål den højre skærekniv ved punktet **C** fra en plan overflade til knivspidsens skarpe kant, og noter dette tal ned (Figur 86).
4. Afstanden ved punkt **C** skal ligge inden for 3 mm af klippehøjdeindstillingen på 76 mm. Hvis det ikke er korrekt, skal du gøre følgende:
5. Løsn kontramøtrikkerne i begge ender af spændemøtrikken (Figur 87).

   Bemærk: Spændemøtrikkens ende med den fræsede rille har venstregevind (Figur 87).
6. Juster spændemøtrikken for at hæve eller sænke skjoldets højde, så der er 76 mm ved punktet **C**.
7. Stram kontramøtrikkerne i begge ender af spændemøtrikken.
8. Kontroller og sørg for, at klippeskjoldets løftegreb låses i transportpositionen.
9. Hvis den ikke låses i transportpositionen, skal spændemøtrikken justeres, indtil den låses i transportpositionen.
10. Tilspænd kontramøtrikkerne.

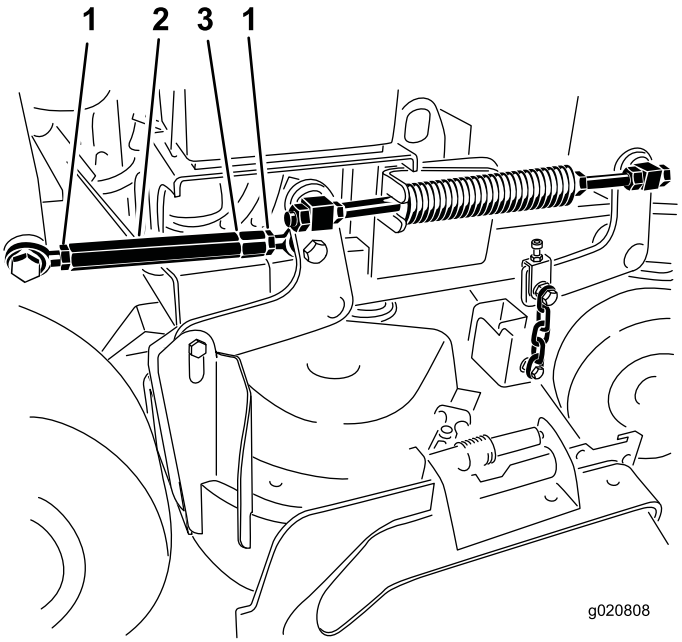

Figur 87

1. Kontramøtrik
2. Spændemøtrik
3. Rille angiver venstregevind.

Justering af trykfjederen

Bemærk: Justeringen af trykfjederen vil ændre, hvor meget skjoldet svæver og hvor mange kræfter, der skal bruges for at løfte skjoldet, når klippehøjdehåndtaget bruges.

- Et større fjedertryk vil betyde, at der skal bruges færre kræfter på at løfte håndtaget, og det vil få skjoldet til at svæve mere.
- Et mindre fjedertryk vil betyde, at der skal bruges flere kræfter til løft og vil få skjoldet til at svæve mindre.

1. Hæv skjoldets løftearm og lås den fast i transportpositionen.
2. Kontroller trykfjederens længde.

   Bemærk: Den nominelle længde er 28,2 cm for 91 cm plæneklipperskjolde og 25,7 cm for 102 cm plæneklipperskjolde (Figur 88).
3. Juster denne afstand ved at løsne fjederkontramøtrikken og dreje møtrikken foran hver fjeder (Figur 88).
4. Lås møtrikken på plads ved at spænde fjederkontramøtrikken (Figur 88).

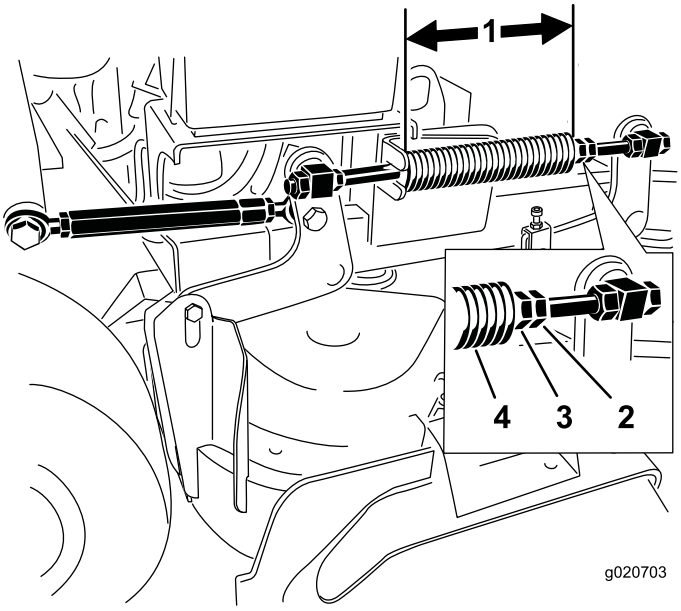

Figur 88

1. 25,7 cm for 102 cm plæneklipperskjolde og 28,2 cm for 91 cm plæneklipperskjolde
2. Fjederens kontramøtrikker
3. Forreste møtrik
4. Trykfjeder

Udskiftning af græsdeflektoren

⚠ ADVARSEL

En utildækket udblæsningsåbning kan resultere i, at der udkastes genstande i operatørens eller omkringstående retning, hvilket kan medføre alvorlig personskade. Der kan også opstå kontakt med skærekniven.

Betjen ikke plæneklipperen uden at have monteret en dækplade, kværnafskærmning, græsdeflektor eller opsamler.

1. Fjern låsemøtrikken, bolten, fjederen og afstandsbøsningen, som fastholder græsdeflektoren til akselbeslagene (Figur 89).

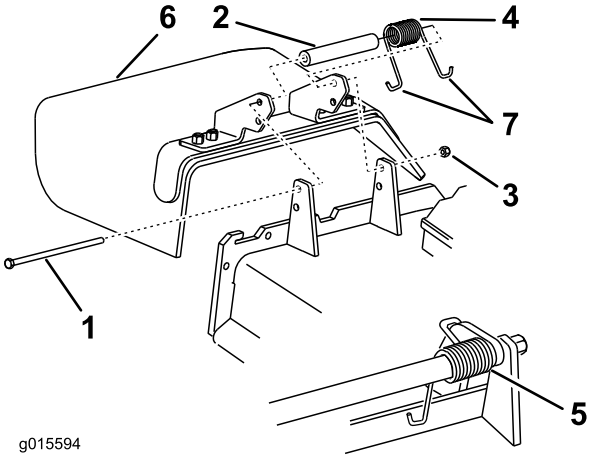

Figur 89

1. Bolt
2. Afstandsbøsning
3. Låsemøtrik
4. Fjeder
5. Fjeder (monteret)
6. Græsdeflektor
7. Fjederens **J**-formede ende

2. Fjern den beskadigede eller slidte græsdeflektor.
3. Placer afstandsklodsen og fjederen på græsdeflektoren.
4. Placer den ene **J**-formede ende af fjederen bag skjoldets kant.

   Bemærk: Sørg for, at en af fjederens **J**-formede ender sidder bag skjoldets kant, før bolten monteres som vist i Figur 89.
5. Monter bolten og møtrikken.
6. Placer en af fjederens **J**-formede ender omkring græsdeflektoren (Figur 89).

   Vigtigt: **Græsdeflektoren skal kunne dreje. Løft deflektoren op, så den kan åbnes helt, og sørg for, at den drejer, så den kan sænkes helt ned.**

Rengøring

Rengøring under plæneklipperen

Eftersynsinterval: Hver anvendelse eller dagligt

Fjern ophobning af græs under plæneklipperen hver dag.

1. Udkobl kraftudtaget, flyt bevægelseshåndtagene til den neutrale låseposition og aktiver parkeringsbremsen.
2. Stop motoren, fjern nøglen, og vent, til alle bevægelige dele er standset, før du forlader betjeningspositionen.
3. Hæv maskinens forende, og understøt plæneklipperen med donkrafte.

Bortskaffelse af affald

Motorolie, batterier, hydraulikolie og motorkølervæske forurener miljøet. Bortskaf dem i henhold til den lokale gældende lovgivning.

Opbevaring

Rengøring og opbevaring

1. Frakobl kraftudtaget, aktiver parkeringsbremsen, og drej tændingsnøglen til slukket position. Fjern herefter nøglen.
2. Græs og snavs fjernes fra alle maskinens ydre dele, især motoren. Fjern snavs og avner fra motorens køleribber og blæserhuset.

   Vigtigt: Du kan vaske maskinen med et mildt rengøringsmiddel og vand. Udsæt ikke maskinen for højtryksrensning. Undgå overdreven brug af vand, især i nærheden af drivsystemet og motoren. Højtryksrensning kan skubbe snavs og vand ind i vigtige dele, f.eks. spindellejer og elektriske kontrakter.
3. Kontroller, om bremsen virker. Se Serviceeftersyn af bremsen (side 45).
4. Udfør serviceeftersyn af luftfilteret. Se Eftersyn af luftfilteret (side 34).
5. Smør maskinen. Se Smøring (side 32).
6. Skift motorolien. Se afsnit Skift af motorolien (side 36).
7. Kontroller dæktrykket. Se Kontrol af dæktrykket (side 43).
8. Ved længere tids opbevaring:
   A. Tilsæt en brændstofstabilisator til brændstoffet i tanken.
   B. Lad motoren køre for at fordele brændstoffet, der er tilsat stabilisator, i brændstofsystemet (5 minutter).
   C. Stands motoren, lad den køle af, og tøm brændstoftanken. Se afsnittet Serviceeftersyn af brændstoftanken i Vedligeholdelse af brændstofsystem (side 38), eller kør motoren, indtil den stopper.
   D. Start motoren igen, og lad den køre, indtil den stopper. Gentag processen med chokeren aktiveret, indtil motoren ikke kan startes igen.
   E. Brændstoffet skal bortskaffes på forsvarlig vis. Det kan genbruges i overensstemmelse med gældende retningslinjer.

   Bemærk: Benzin tilsat stabilisator må ikke opbevares i mere end 90 dage.
9. Fjern tændrøret/-ene, og kontroller dette/disse. Se afsnittet Serviceeftersyn af tændrøret under Motorvedligeholdelse (side 34). Når tændrøret/tændrørene er afmonteret fra motoren, hældes to spiseskefulde motorolie ned i tændrørshullet. Brug starteren til at tørne motoren for at fordele olien i cylinderen. Monter tændrøret/tændrørene. Sæt ikke kablet på tændrøret/tændrørene.

10. Kontroller og stram alle bolte, møtrikker og skruer. Reparer eller udskift alle defekte og beskadigede dele.

11. Mal alle ridsede eller blotlagte metaloverflader. Maling kan købes hos en autoriseret serviceforhandler.

12. Opbevar maskinen i en ren, tør garage eller på et passende sted. Fjern nøglen fra tændingen, og opbevar den på et sted, du ikke glemmer. Tildæk maskinen for at beskytte den og holde den ren.

Fejlfinding

Problem	Mulig årsag	Afhjælpning
Motoren vil ikke starte, er svær at starte eller sætter ud.	1. Brændstoftanken er tom. 2. Chokeren er ikke tilkoblet. 3. Tændrørskablet sidder løst eller er faldet af. 4. Tændrøret er ødelagt eller snavset, eller gnistgabet er forkert. 5. Luftfilteret er snavset. 6. Snavs i brændstoffilteret. 7. Der er snavs, vand eller gammelt brændstof i brændstofsystemet. 8. Mellemrummet mellem sikkerhedsafbryderne er ikke korrekt.	1. Fyld benzin på brændstoftanken. 2. Flyt chokerhåndtaget til chokerpositionen. 3. Monter kablet på tændrøret. 4. Monter et nyt tændrør med korrekt gnistgab. 5. Efterse luftfilterindsatsen. 6. Udskift brændstoffilteret. 7. Kontakt en autoriseret serviceforhandler. 8. Kontakt en autoriseret forhandler.
Motoren mister kraft.	1. Motorbelastningen er for stor. 2. Luftfilteret er snavset. 3. Oliestanden i krumtaphuset er lav. 4. Køleribber og luftkanaler under motorens blæserhus er tilstoppede. 5. Tændrøret er ødelagt eller snavset, eller gnistgabet er forkert. 6. Udluftningshullet i brændstof-tankdækslet er tilstoppet. 7. Snavs i brændstoffilteret. 8. Der er snavs, vand eller gammelt brændstof i brændstofsystemet.	1. Sænk kørehastigheden. 2. Efterse luftfilteret. 3. Fyld olie på krumtaphuset. 4. Fjern snavs og lignende fra køleribberne og luftkanalerne. 5. Monter et nyt tændrør med korrekt gnistgab. 6. Rens, eller udskift brændstof-tankdækslet. 7. Udskift brændstoffilteret. 8. Kontakt en autoriseret serviceforhandler.
Motoren overopheder.	1. Motorbelastningen er for stor. 2. Oliestanden i krumtaphuset er lav. 3. Køleribber og luftkanaler under motorens blæserhus er tilstoppede.	1. Sænk kørehastigheden. 2. Fyld olie på krumtaphuset. 3. Fjern snavs og lignende fra køleribberne og luftkanalerne.
Maskinen kører ikke.	1. Hydraulikoliestand lav. 2. Luft i det hydrauliske system. 3. Pumpens drivrem glider. 4. Styrefjederen på pumpens drivrem mangler. 5. Pumpens omløbsventiler er åbne.	1. Fyld hydraulikolie på beholderen. 2. Tving luften ud af det hydrauliske system. 3. Udskift pumpedrivremmen. 4. Sæt en ny styrefjeder på pumpens drivrem. 5. Spænd omløbsventilerne. Tilspænd med et moment på 12 til 15 N·m.
Der er en unormal vibration.	1. Skærekniven(e) er bøjede eller ude af balance. 2. Skæreknivenes monteringsbolt er løs. 3. Motorens monteringsbolte er løse. 4. Løs motorremskive, styreremskive eller skæreknivenes remskive. 5. Motorens remskive er beskadiget. 6. En skæreknivspindel er bøjet.	1. Monter en eller flere nye skæreknive. 2. Tilspænd skæreknivenes monteringsbolt. 3. Tilspænd motorens monteringsbolte. 4. Tilspænd den løse remskive. 5. Kontakt en autoriseret forhandler. 6. Kontakt en autoriseret forhandler.

Problem	Mulig årsag	Afhjælpning
Klippehøjden er ujævn.	1. Skærekniven(e) er ikke skarp(e). 2. Skærekniven(e) er bøjet. 3. Plæneklipperskjoldet er ikke nivelleret. 4. Plæneklipperskjoldets hældning er forkert. 5. Undersiden af plæneklipperskjoldet er snavset. 6. Dæktrykket er ikke korrekt. 7. En skæreknivspindel er bøjet.	1. Slib skærekniven(e). 2. Monter en eller flere nye skæreknive. 3. Niveller plæneklipperskjoldet fra side til side 4. Juster plæneklipperhældningen på langs. 5. Rengør undersiden af plæneklipperskjoldet. 6. Juster dæktrykket. 7. Kontakt en autoriseret serviceforhandler.
Knivene roterer ikke.	1. Pumpens drivrem er slidt, løs eller beskadiget. 2. Pumpedrivremmen er hoppet af remskiven. 3. Plæneklipperskjoldets rem er slidt, løs eller beskadiget. 4. Plæneklipperskjoldets rem er hoppet af remskiven. 5. Styrefjederen er gået itu eller mangler. 6. Den elektriske kobling er ikke justeret. 7. Koblingens konnektor eller ledning er beskadiget. 8. Beskadiget elektrisk kobling. 9. Sikkerhedslåsesystemet forhindrer skæreknivenes rotation. 10. Kontakten til kraftudtaget er defekt.	1. Kontroller remspændingen. 2. Monter drivremmen, og kontroller, at justeringsakslerne og remstyrene er korrekt placeret. 3. Monter en ny plæneklipperskjoldrem. 4. Monter plæneklipperskjoldets remskive, og kontroller, at styreremskiven, styrearmen og fjederen er placeret korrekt og fungerer. 5. Udskift fjederen. 6. Juster koblingens gnistgab. 7. Kontakt en autoriseret forhandler. 8. Kontakt en autoriseret forhandler. 9. Kontakt en autoriseret forhandler. 10. Kontakt en autoriseret forhandler.

Diagrammer

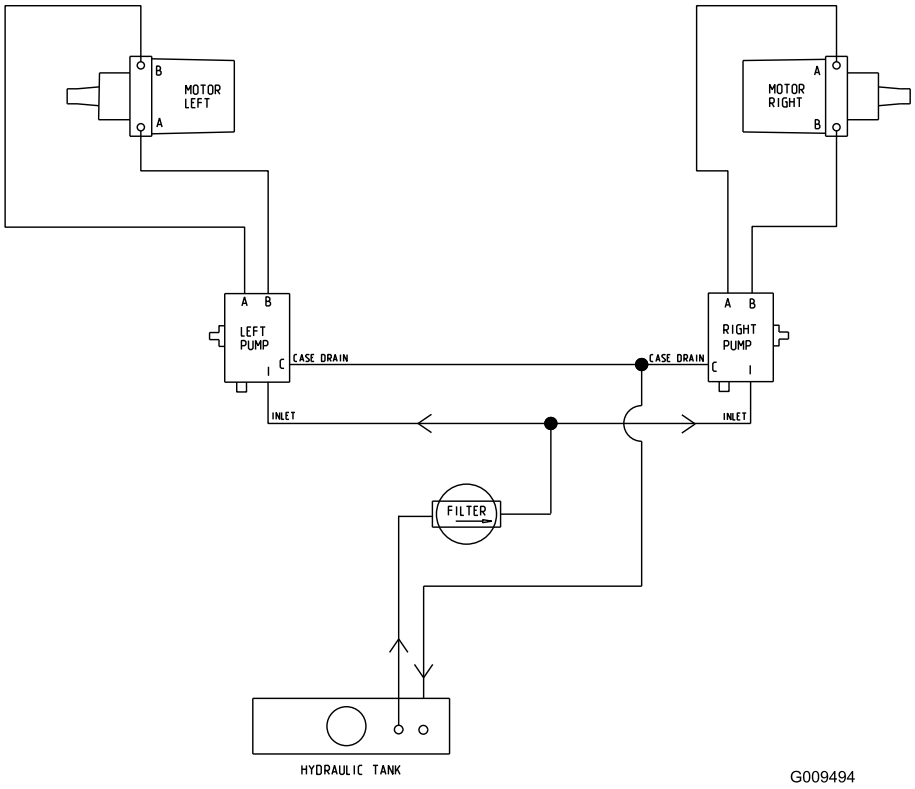

Hydraulikskema (Rev. A)

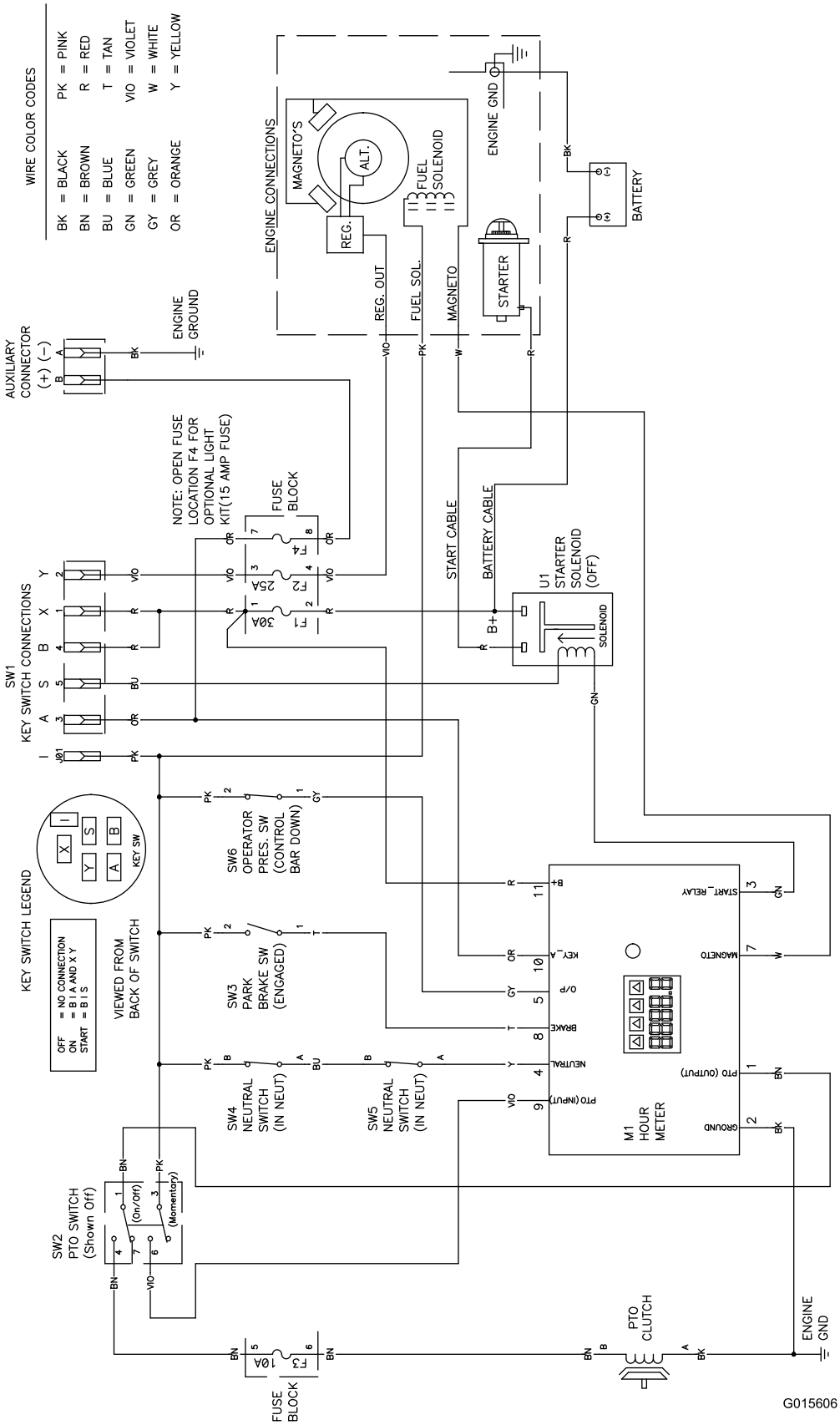

Ledningsdiagram (Rev. A)

International forhandlerliste

Forhandler:	Land:	Tlf.:	Forhandler:	Land:	Tlf.:
Agrolanc Kft	Ungarn	36 27 539 640	Maquiver S.A.	Colombia	57 1 236 4079
Balama Prima Engineering Equip.	Hongkong	852 2155 2163	Maruyama Mfg. Co. Inc.	Japan	81 3 3252 2285
B-Ray Corporation	Korea	82 32 551 2076	Mountfield a.s.	Tjekkiet	420 255 704 220
Casco Sales Company	Puerto Rico	787 788 8383	Mountfield a.s.	Slovakiet	420 255 704 220
Ceres S.A.	Costa Rica	506 239 1138	Munditol S.A.	Argentina	54 11 4 821 9999
CSSC Turf Equipment (pvt) Ltd.	Sri Lanka	94 11 2746100	Norma Garden	Rusland	7 495 411 61 20
Cyril Johnston & Co.	Nordirland	44 2890 813 121	Oslinger Turf Equipment SA	Ecuador	593 4 239 6970
Cyril Johnston & Co.	Republikken Irland	44 2890 813 121	Oy Hako Ground and Garden Ab	Finland	358 987 00733
Equiver	Mexico	52 55 539 95444	Parkland Products Ltd.	New Zealand	64 3 34 93760
Femco S.A.	Guatemala	502 442 3277	Perfetto	Polen	48 61 8 208 416
ForGarder OU	Estland	372 384 6060	Pratoverde SRL.	Italien	39 049 9128 128
G.Y.K. Company Ltd.	Japan	81 726 325 861	Prochaska & Cie	Østrig	43 1 278 5100
Geomechaniki of Athens	Grækenland	30 10 935 0054	RT Cohen 2004 Ltd.	Israel	972 986 17979
Golf international Turizm	Tyrkiet	90 216 336 5993	Riversa	Spanien	34 9 52 83 7500
Guandong Golden Star	Kina	86 20 876 51338	Lely Turfcare	Danmark	45 66 109 200
Hako Ground and Garden	Sverige	46 35 10 0000	Solvert S.A.S	Frankrig	33 1 30 81 77 00
Hako Ground and Garden	Norge	47 22 90 7760	Spypros Stavrinides Limited	Cypern	357 22 434131
Hayter Limited (U.K.)	Storbritannien	44 1279 723 444	Surge Systems India Limited	Indien	91 1 292299901
Hydroturf Int. Co Dubai	Forenede Arabiske Emirater	97 14 347 9479	T-Markt Logistics Ltd.	Ungarn	36 26 525 500
Hydroturf Egypt LLC	Ægypten	202 519 4308	Toro Australia	Australien	61 3 9580 7355
Irrimac	Portugal	351 21 238 8260	Toro Europe NV	Belgien	32 14 562 960
Irrigation Products Int'l Pvt Ltd.	Indien	0091 44 2449 4387	Valtech	Marocco	212 5 3766 3636
Jean Heybroek b.v.	Holland	31 30 639 4611	Victus Emak	Polen	48 61 823 8369

Europæisk erklæring om beskyttelse af privatlivets fred

De oplysninger, som Toro indsamler
Toro Warranty Company (Toro) respekterer dit privatliv. For at vi kan behandle dit garantikrav og kontakte dig i tilfælde af en produkttilbagekaldelse, beder vi dig dele visse oplysninger med os, enten direkte eller gennem din lokale Toro-virksomhed eller -forhandler.

Toros garantisystem hostes på servere i USA, hvor love om beskyttelse af privatlivets fred muligvis ikke yder samme beskyttelse, som gælder i dit land.

VED AT DELE DINE PERSONLIGE OPLYSNINGER MED OS GIVER DU DIT SAMTYKKE TIL BEHANDLING AF DINE PERSONLIGE OPLYSNINGER SOM BESKREVET I DENNE ERKLÆRING OM BESKYTTELSE AF PRIVATLIVETS FRED.

Toros brug af oplysninger
Toro kan bruge dine personlige oplysninger til at behandle garantikrav og kontakte dig i tilfælde af en produkttilbagekaldelse og til ethvert andet formål, som vi informerer dig om. Toro kan dele dine oplysninger med Toros søsterselskaber, forhandlere eller andre forretningspartnere i forbindelse med enhver af disse aktiviteter. Vi sælger ikke dine personlige oplysninger til andre virksomheder. Vi forbeholder os retten til at offentliggøre personlige oplysninger for at kunne overholde gældende lovgivning og efter anmodning fra relevante myndigheder med henblik på at kunne betjene vores systemer korrekt eller af hensyn til vores egen eller brugerens beskyttelse.

Opbevaring af dine personlige oplysninger
Vi opbevarer dine personlige oplysninger, så længe vi har behov for dem, til de formål, som de oprindeligt blev indsamlet til, eller til andre legitime formål (som f.eks. overholdelse af regler) eller som påkrævet af gældende lovgivning.

Toros forpligtelse i forbindelse med sikkerheden af dine personlige oplysninger
Vi tager rimelige forholdsregler for at beskytte sikkerheden af dine personlige oplysninger. Vi tager også forholdsregler for at opretholde nøjagtigheden og aktualiteten af personlige oplysninger.

Adgang til og korrigering af dine personlige oplysninger
Hvis du gerne vil gennemse eller ændre dine personlige oplysninger, kan du kontakte os pr. e-mail på legal@toro.com.

Forbrugerlovgivning i Australien

Forbrugere i Australien kan finde nærmere oplysninger om forbrugerlovgivningen i Australien i kassen eller hos den lokale Toro-forhandler.

Toros totalgaranti

Udstyr

til landskabsentreprenø-
rer (LCE)

Fejl og produkter, der er dækket

Toro Company og deres søsterselskab, Toro Warranty Company, garanterer over for den oprindelige køber i fællesskab i henhold til en aftale mellem dem at reparere de nedenfor anførte Toro-produkter, hvis de viser sig at have materialefejl eller fejl i den håndværksmæssige udførelse.

Følgende perioder gælder fra datoen for den oprindelige ejers køb:

Produkter	Garantiperiode
Håndplæneklipper	
53 cm plæneklippere – privat brug[1]	2 år
53 cm plæneklippere – kommerciel brug	1 år
76 cm plæneklippere – privat brug[1]	2 år
76 cm plæneklippere – kommerciel brug	1 år
Mellemstore håndplæneklippere	2 år
• Motor	2 år[2]
GrandStand®-plæneklippere	5 år eller 1,200 timer[3]
• Motor	2 år
• Stel	Produktlivstid (kun den originale ejer)[4]
Plæneklippere i Z Master® 2000-serien	4 år eller 500 timer [3]
• Motor	2 år[2]
• Stel	Produktlivstid (kun den originale ejer)[4]
Plæneklippere i Z Master® 3000-serien	5 år eller 1,200 timer[3]
• Motor	2 år[2]
• Stel	Produktlivstid (kun den originale ejer)[4]
Plæneklippere i Z Master® 5000- og 6000-serien	5 år eller 1,200 timer[3]
• Motor	2 år[2]
• Stel	Produktlivstid (kun den originale ejer)[4]
Plæneklippere i Z Master® 7000-serien	5 år eller 1,200 timer[3]
• Motor	2 år[2]
• Stel	Produktlivstid (kun den originale ejer)[4]
Alle plæneklippere	
• Batteri	2 år
• Redskaber	2 år

[1]Privat brug betyder, at produktet bruges på samme grund, som dit hjem ligger på. Brug på mere end ét sted anses for at være kommerciel brug, og i dette tilfælde finder garantien for kommerciel brug anvendelse.

[2]Nogle af de motorer, der bruges på Toro LCE-udstyr til landskabsentreprenører, er omfattet af motorfabrikantens garanti.

[3]Alt efter hvad der indtræffer først.

[4]Produktlivstid på stellet – Hvis hovedstellet, som består af sammensvejsede dele, der danner traktorstrukturen, som andre komponenter, f.eks. motoren, er fastgjort på, revner eller går i stykker under normal brug, vil den blive repareret eller udskiftet i henhold til garantien, uden at kunden skal afholde omkostninger til reservedele og arbejdsløn. Svigt i stellet som følge af forkert brug eller misbrug og svigt eller påkrævet reparation som følge af rust eller korrosion er ikke omfattet af garantien.

Denne garanti omfatter reservedelsomkostninger og arbejdsløn, men du skal betale transportomkostningerne.

Sådan får du udført service, der er dækket af garantien

Hvis du mener, at dit Toro-produkt har en materialefejl eller fejl i den håndværksmæssige udførelse, skal du følge denne fremgangsmåde:

1. Kontakt sælgeren af dit produkt for at arrangere reparation af produktet. Hvis det af en eller anden årsag ikke er muligt for dig at kontakte sælgeren, kan du kontakte en hvilken som helst autoriseret Toro-forhandler for at arrangere reparation.
2. Medbring produktet og dit købsbevis (salgskvittering) til serviceforhandleren.
3. Hvis du af en eller anden årsag er utilfreds med serviceforhandlerens vurdering eller med den service, du får, kan du kontakte os på:

   RLC Customer Care Department

   Toro Warranty Company
   8111 Lyndale Avenue South
   Bloomington, MN 55420-1196, USA
   001-952-948-4707

   Se den vedhæftede distributørliste.

Ejerens ansvar

Du skal vedligeholde dit Toro-produkt ved at følge de vedligeholdelsesprocedurer, der er beskrevet i *betjeningsvejledningen*. Du skal selv afholde udgifterne til denne rutinevedligeholdelse, uanset om den udføres af en forhandler eller dig selv.

Genstande og fejl, der ikke er dækket

Der er ingen udtrykkelig garanti undtagen for det særlige emissionssystem og motorgarantidækning på visse produkter. Denne udtrykkelige garanti dækker ikke følgende:

- Udgifter til regelmæssig vedligeholdelsesservice eller reservedele som filtre, brændstof, smøremidler, olieskift, tændrør, luftfiltre, slibning af slidte skæreknive, kabel-/forbindelsesjusteringer eller bremse- og koblingsjusteringer
- Komponenter, der svigter som følge af almindeligt slid
- Ethvert produkt eller enhver del, der er blevet ændret, anvendt forkert eller forsømt og kræver udskiftning eller reparation som følge af ulykker eller manglende korrekt vedligeholdelse
- Afhentnings- og leveringsudgifter
- Reparationer eller forsøg på reparationer af andre end en autoriseret Toro-serviceforhandler
- Reparationer, der er nødvendige, fordi den anbefalede brændstofprocedure ikke er blevet fulgt (se *betjeningsvejledningen* for yderligere oplysninger)
  - Fjernelse af forureningsstoffer fra brændstofsystemet dækkes ikke
  - Brug af gammelt brændstof (mere end en måned gammelt) eller brændstof, der indeholder mere end 10 % ethanol eller mere end 15 % MTBE
  - Undladelse af at aftappe brændstofsystemet før en periode på over en måned, hvor maskinen ikke skal bruges

Generelle betingelser

Lovgivningen i de enkelte lande er gældende for køberen. Rettigheder, som tilfalder køberen i henhold til denne lovgivning, indskrænkes ikke af denne garanti.