Form No. 3388-817 Rev A

TORO®

Count on it.

Brukerhåndbok

# GrandStand®-gressklipper

## med en 91 cm eller 102 cm TURBO FORCE®-klippeenhet

**Modellnr. 74534TE—Serienr. 315000001 og oppover**

**Modellnr. 74536TE—Serienr. 315000001 og oppover**

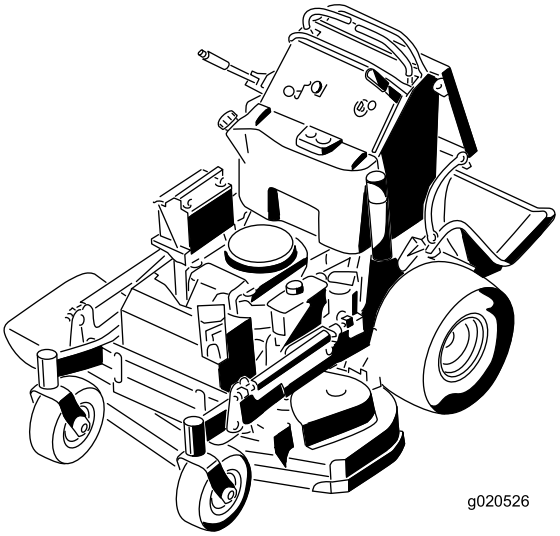


Registrer ditt produkt på www.Toro.com.
Oversettelse av originalen (NO)

CE

*3388-817* A

**⚠ ADVARSEL**

**CALIFORNIA**
**Proposition 65-advarsel**

**Dette produktet inneholder et kjemikalie eller kjemikalier som staten California vet forårsaker kreft, fødselsdefekter eller forplantningsskade.**

**Staten California kjenner til at motoreksosen fra dette produktet inneholder kjemikalier som kan forårsake kreft, fosterskader eller skade forplantningsevnen på andre måter.**

Dette produktet er i samsvar med alle relevante europeiske direktiver. Se eget samsvarserklæringsskjema for produktet for detaljert informasjon.

Dette tenningssystemet er i samsvar med Canadas ICES-002.

**Viktig: Denne motoren er ikke utstyrt med en gnistfangerdemper. Det er i strid med Californias Public Resource Code, avsnitt 4442, å bruke motoren i skogs-, busk- eller gressområder. Andre stater eller føderale områder kan ha lignende lover.**

# Innledning

**Denne plentraktoren med roterende kniver er beregnet på bruk av profesjonelle, innleide operatører eller private boligeiere. Den er hovedsakelig beregnet på å klippe gress på godt vedlikeholdte plener på private eller kommersielle eiendommer. Den er ikke beregnet på å klippe kratt eller for jordbruksbruk.**

Les denne håndboken nøye, slik at du lærer å bruke og vedlikeholde produktet på riktig måte og unngår person- eller produktskade. Du har ansvar for å bruke produktet på en riktig og sikker måte.

Du kan kontakte Toro direkte på www.Toro.com for informasjon om produkter og tilbehør, hjelp til å finne en forhandler eller for å registrere produktet ditt.

Hvis maskinen må repareres eller du trenger originale Toro-deler eller mer informasjon, kan du kontakte et autorisert forhandlerverksted eller Toros kundeserviceavdeling. Ha modell- og serienummer for hånden når du tar kontakt. Figur 1 identifiserer plasseringen av modell- og serienummer på produktet. Skriv inn numrene i tilhørende felt.

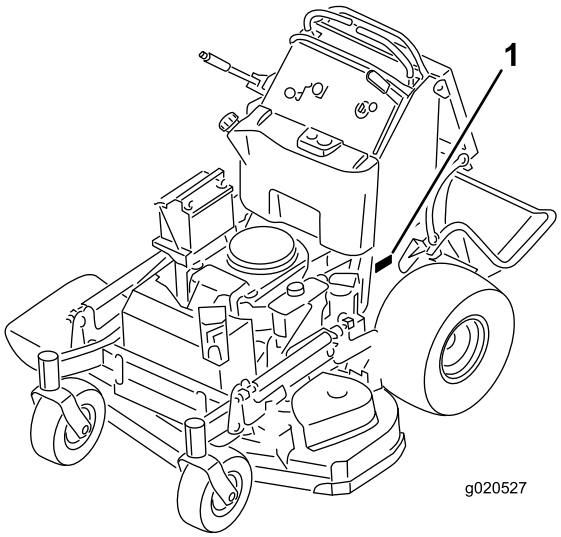


**Figur 1**

1. Plassering av modell- og serienummer

**Modellnr.** _____

**Serienr.** _____

Denne håndboken identifiserer mulige farer og identifiserer sikkerhetsbeskjeder gjennom sikkerhetsvarslingssymbolet (Figur 2). Dette symbolet varsler om farer som kan føre til alvorlige skader eller dødsfall, hvis man ikke overholder de anbefalte forholdsreglene.

**Figur 2**

1. Sikkerhetsvarselssymbol

Denne håndboken peker på mulige farer og markerer sikkerhetsmeldinger med følgende ord:

- **Fare** varsler om en svært farlig situasjon som **vil** føre til alvorlige skader eller dødsfall hvis du ikke følger de anbefalte sikkerhetstiltakene.
- **Advarsel** varsler om en fare som **kan**føre til alvorlige skader eller dødsfall hvis du ikke følger de anbefalte sikkerhetstiltakene.
- **Forsiktig** varsler om en fare som kan føre til mindre alvorlige skader hvis du ikke følger de anbefalte sikkerhetstiltakene.

I tillegg brukes to ord for å utheve informasjon. **Viktig** gjør oppmerksom på spesiell mekanisk informasjon og **Obs** henviser til generell informasjon som er verdt å huske.

**© 2015—The Toro® Company**
**8111 Lyndale Avenue South**
**Bloomington, MN 55420**



**Kontakt oss på www.Toro.com.**
**Trykt i USA.**
**Med enerett**

# Innhold


Sikkerhet ..... 4
Regler for sikker bruk ..... 4
Sikkerhet for Toros gressklippere ..... 6
Lydtrykk ..... 7
Lydstyrke ..... 7
Vibrasjonsnivået for modell 74534TE ..... 7
Vibrasjonsnivået for modell 74536TE ..... 7
Hellingsindikator ..... 8
Sikkerhets- og instruksjonsmerker ..... 9
Oversikt over produktet ..... 14
Kontroller ..... 14
Spesifikasjoner ..... 15
Bruk ..... 16
Fylle drivstoff ..... 16
Kontrollere motoroljenivået ..... 17
Kjøre inn et nytt kjøretøy ..... 17
Sikkerhet først ..... 17
Bruke parkeringsbremsen ..... 17
Bruke gressklipperens knivkontrollbryter (kraftuttak) ..... 18
Bruke gassen ..... 18
Bruke choken ..... 19
Bruke tenningsbryteren ..... 19
Bruke bensinkranen ..... 20
Starte og stoppe motoren ..... 20
Bruke sikkerhetssperresystemet ..... 21
Bruke plattformen ..... 22
Kjøre forover eller i revers ..... 22
Stoppe maskinen ..... 23
Skyve maskinen for hånd ..... 24
Transportere maskinen ..... 24
Laste maskinen ..... 24
Sideutslipp eller oppmaling ..... 25
Justere klippehøyden ..... 25
Justere utløpsskjermen ..... 26
Plassere utløpsskjermen ..... 26
Bruke motvekt ..... 27
Vedlikehold ..... 28
Anbefalt vedlikeholdsplan ..... 28
Forberedelse for vedlikehold ..... 29
Heve gressklipperen for tilgang ..... 29
Frigjør puten for tilgang bak ..... 30
Smøring ..... 31
Smøre maskinen ..... 31
Smøre de fremre styresvingarmene ..... 31
Smøre styrehjulsnavene ..... 32
Vedlikehold av motor ..... 33
Overhale luftfilteret ..... 33
Kontrollere motoroljen ..... 33
Overhale tennpluggen ..... 36
Kontrollere gnistfangeren (hvis utstyrt med dette) ..... 37
Vedlikehold av drivstoffsystem ..... 37
Tømme drivstofftanken ..... 37
Overhale drivstoffilteret ..... 38
Vedlikehold av elektrisk system ..... 38
Vedlikeholde batteriet ..... 38
Vedlikeholde sikringene ..... 40
Vedlikehold av drivsystem ..... 40
Justere sporingen ..... 40
Kontrollere trykket i dekkene ..... 42
Justere styrehjulslageret ..... 42
Justere den elektriske clutchen ..... 42
Vedlikehold av kjølesystem ..... 43
Rengjøre luftinntaksskjermen ..... 43
Rengjøre kjølesystemet ..... 43
Vedlikehold av bremser ..... 44
Overhale bremsen ..... 44
Vedlikehold av remmer ..... 45
Kontrollere beltene ..... 45
Skifte ut klipperremmen på 91 cm gressklippere ..... 45
Skifte ut klipperremmene på 102 cm gressklippere ..... 46
Skifte ut høyre klipperrem ..... 46
Skifte ut venstre klipperrem ..... 46
Skifte pumpedrivremmen ..... 46
Vedlikehold av kontrollsystem ..... 47
Justere bevegelseskontrollens håndteringsposisjon ..... 47
Vedlikehold av hydraulisk system ..... 49
Overhale det hydrauliske systemet ..... 49
Vedlikehold av klippeenhet ..... 52
Overhale gressklipperknivene ..... 52
Rette opp klippeenheten ..... 54
Skifte gressavlederen ..... 58
Rengjøring ..... 59
Rengjøre under klippeenheten ..... 59
Avhending av avfall ..... 59
Lagring ..... 59
Rengjøring og oppbevaring ..... 59
Feilsøking ..... 61
Skjemaer ..... 63

# Sikkerhet

Denne maskinen har blitt designet i henhold til EN ISO-standard 5395:2013.

**Feilaktig bruk og vedlikehold av gressklippere kan føre til personskade. For å redusere muligheten for skader bør du følge disse sikkerhetsinstruksjonene.**

Toro har designet og utformet denne gressklipperen for at den skal være rimelig sikker å utføre service på, men hvis man ikke overholder følgende instruksjoner kan det føre til personskade.

**For å sikre maksimum sikkerhet, og for å bli kjent med produktet, er det viktig at du og eventuelt andre som skal bruke gressklipperen leser og forstår innholdet i denne håndboken før motoren startes. Vær spesielt oppmerksom på sikkerhetsadvarselssymbolet (Figur 2), som betyr Forsiktig, Advarsel eller Fare – "instruksjoner for personlig sikkerhet". Les og forstå sikkerhetsinstruksjonene. Hvis ikke disse instruksjonene tas hensyn til, kan dette føre til at noen blir alvorlig skadet.**

# Regler for sikker bruk

## Opplæring

- Les *brukerhåndboken* og annet opplæringsmateriell.

  **Merk:** Hvis brukerne eller mekanikerne ikke kan lese språket som håndboken benytter, er det eieren som er ansvarlig for å forklare dette materiellet for dem.

- Gjør deg kjent med sikker bruk av utstyret, driftskontrollene og sikkerhetssymbolene.
- Alle operatører og mekanikere skal være opplært. Eieren er ansvarlig for opplæring av brukerne.
- Ikke la barn eller personer som ikke er opplært kjøre eller utføre vedlikehold på utstyret.

  **Merk:** Det kan hende at lokale forskrifter setter en aldersgrense for bruk.

- Eieren/brukeren kan forhindre og er ansvarlig for ulykker eller skader som han/hun, andre personer eller eiendom utsettes for.

## Forberedelser

- Vurder terrenget for å avgjøre hvilket tilbehør og utstyr som er nødvendig for å gjøre jobben på en sikker og riktig måte. Bruk bare tilbehør og utstyr som er godkjent av produsenten.
- Ha på deg passende klær, inkludert hjelm, vernebriller, lange bukser, vernesko, kraftig, sklisikkert fottøy, hansker og hørselvern.

  **Viktig: Langt hår, løstsittende klær eller smykker kan sette seg fast i bevegelige deler.**

- Undersøk området der utstyret skal brukes, og sørg for at alle objekter er fjernet fra maskinen før bruk.
- Vær svært forsiktig når du håndterer drivstoff. De er brannfarlige, og dampen fra dem er eksplosiv.
  - Bruk bare en godkjent kanne eller beholder.
  - Ta aldri lokket av drivstofftanken eller fyll på drivstoff mens motoren går. La motoren kjøle seg ned før du fyller på mer drivstoff. Ikke røyk i nærheten av maskinen når motoren går.
  - Ikke fyll på eller tøm drivstoff fra maskinen innendørs.
- Kontroller at brukerens kontroller, sikkerhetsbryterne og verneplatene er montert og fungerer på korrekt måte. Ikke bruk maskinen hvis disse ikke fungerer som de skal.

## Bruk

- Lynnedslag kan forårsake alvorlig personskade eller dødsfall. Hvis du ser/hører at lyn og tordenvær nærmer seg der du er, må du ikke bruke maskinen. Søk tilflukt!
- Motoren må ikke brukes på et lukket sted der giftig kullos og andre eksosgasser kan samle seg.
- Må kun kjøres på godt opplyste områder, og må holdes unna hull i underlaget og andre skjulte farer.
- Påse at alle driv står i nøytral og at parkeringsbremsen er koblet inn før du starter motoren. Du må kun starte motoren fra førerstillingen.
- Sørg for å ha godt fotfeste ved bruk av denne maskinen, spesielt når du rygger.

  **Merk:** Redusert fotfeste kan føre til at du glir.

- Senk farten og vær forsiktig i skråninger. Kjør fra side til side i skråninger. Gressforhold kan påvirke maskinens stabilitet. Vær forsiktig når du kjører i nærheten av kanter.
- Sakk ned farten og vær forsiktig når du svinger og når du skifter retning i skråninger.
- Ikke hev klippeenheten mens knivene roterer.
- Ikke bruk maskinen uten kraftuttaksvern eller andre typer vern godt festet. Kontroller at alle sperrene er montert, at de er riktig justert og at de fungerer som de skal.
- Bruk aldri maskinen når utslippsavlederen er hevet, fjernet eller endret, med mindre du bruker en gressoppsamler.
- Innstillingen av motorregulatoren må ikke forandres, og motoren må ikke ruses.

- Stopp på flat mark, koble fra drivene, koble inn parkeringsbremsen (hvis utstyrt med denne) og slå av motoren før du forlater førersetet, f.eks. hvis du skal tømme gressoppsamlerene eller rense utslippssjakten.
- Stopp maskinen og undersøk knivene hvis du har kjørt over gjenstander, eller hvis maskinen begynner å vibrere unormalt. Foreta alle nødvendige reparasjoner før bruk opptas igjen.
- Hold hendene og føttene borte fra klippeenheten.
- Se bak deg og ned før du rygger, slik at du ikke kjører på noe.
- Hold kjæledyr og tilskuere unna en maskin i drift.
- Kjør sakte, og vær forsiktig når du svinger og krysser veier og fortau. Stopp knivene hvis du ikke klipper.
- Vær oppmerksom på retningen til utløpsområdet, og ikke rett denne mot noen.
- Ikke bruk gressklipperen når du er påvirket av alkohol eller medisiner.
- Vær forsiktig når du skal sette maskinen på en tilhenger eller lastebil, og når du skal sette den ned på bakken igjen.
- Vær forsiktig når du nærmer deg hjørner, busker, trær eller annet som reduserer synsfeltet.

## Sikker håndtering av drivstoff

- Håndter bensin svært forsiktig for å unngå skade på person eller eiendom. Bensin er meget brannfarlig, og bensindamp er eksplosiv.
- Slukk alle sigaretter, sigarer, piper og andre tennkilder.
- Bruk bare en godkjent drivstoffkanne.
- Ta aldri lokket av drivstofftanken eller fyll bensin mens motoren går.
- La motoren kjøle seg ned før du fyller på mer drivstoff.
- Ikke fyll drivstoff på maskinen innendørs.
- Oppbevar aldri maskinen eller bensinkannen hvor det er åpen ild, gnist eller kontrollampe som på en varmtvannstank eller andre apparater.
- Fyll aldri opp kanner inne i et kjøretøy, på en lastebil eller på en tilhenger med en plastledning. Sett alltid beholdere på bakken, borte fra kjøretøyet, når de fylles på.
- Utstyr må tas ut av lastebilen eller tilhengeren, og fylles på bakken. Hvis dette ikke lar seg gjøre, fyll på bensin på slikt utstyr med en bensinkanne istedenfor å fylle drivstoff direkte fra bensinpumpen.
- Påfyllingstuten må være i kontakt med kanten på drivstofftanken eller kannens åpning hele tiden, helt til du er ferdig med å fylle. Bruk ikke påfyllingsanordningen som ikke er utstyrt med automatisk avbryterfunksjon.
- Hvis du søler drivstoff på klær, bytt klær umiddelbart.
- Ikke fyll for mye i drivstofftanken. Sett lokket på drivstofftanken og skru godt igjen.

## Vedlikehold og oppbevaring

- Koble ut drivverket, koble inn parkeringsbremsen, stopp motoren og ta ut nøkkelen eller koble fra tennpluggledningen. Vent til alle bevegelige deler har stoppet før du foretar justeringer, rengjøring eller reparasjoner.
- Fjern gress og rusk fra klippeenhetene, drivverk, lyddemperne og motoren for å unngå at det begynner å brenne.
- Tørk opp eventuelt olje- eller drivstoffsøl.
- La motoren bli kald før lagring.
- Lagre ikke i nærheten av flammer eller tapp ut innendørs.
- La aldri personell uten opplæring vedlikeholde maskinen.
- Bruk jekkstøtter til å støtte komponentene når det er nødvendig.
- Vær forsiktig når du reduserer trykket i komponenter under trykk.
- Koble fra batteriet, eller ta ledningen av tennpluggen, før du foretar reparasjoner. Koble kabelen fra den negative polen først, og koble deretter den andre kabelen fra den positive polen. Når du kobler kablene til igjen, kobler du først til den positive polen og deretter den negative.
- Vær forsiktig når du kontrollerer knivene. Legg noe rundt kniven(e), eller bruk hansker, og vær forsiktig når du vedlikeholder dem. Knivene må kun erstattes, og må aldri rettes ut eller sveises.
- Hold hender og føtter borte fra bevegelige deler. Du må aldri foreta justeringer mens motoren går hvis du kan unngå det.
- Hold alle delene i god stand, og sørg for at de er godt festet. Skift ut slitte eller skadde merker.

## Transport

- Vær forsiktig når du skal sette maskinen på en tilhenger eller lastebil, og når du skal sette den ned på bakken igjen.
- Bruk en rampe med full bredde for å laste maskinen inn i en tilhenger eller lastebil.
- Fest maskinen godt med stropper, kjetting, kabel eller tau. Både de fremre og bakre stroppene må ledes nedover og utover fra maskinen.

# Sikkerhet for Toros gressklippere

Listen nedenfor inneholder sikkerhetsinformasjon som gjelder spesielt for Toro-produkter, og annen sikkerhetsinformasjon du bør kjenne til.

Dette produktet kan amputere hender og føtter og slenge gjenstander opp i luften. Følg alltid alle sikkerhetsinstruksjoner for å unngå alvorlige skader eller dødsulykker.

Dette produktet er laget for klipping og resirkulering av gress, eller for å samle opp klippet gress, hvis utstyrt med gressoppsamler. Hvis det brukes til andre formål enn dette, kan det hende at brukeren eller andre i nærheten blir skadet.

## Generelt om bruk

- Påse at området er fritt for personer før bruk. Stopp maskinen hvis noen kommer inn på området.
- Ikke rør deler som kan være varme etter at du har brukt gressklipperen. La delene bli kalde før du foretar vedlikehold, justering eller reparasjon.
- Bruk bare utstyr som er godkjent av Toro. Garantien kan bli ugyldig hvis du bruker utstyr som ikke er godkjent.
- Kontroller nøye at du har klaring (f.eks. greiner, døråpninger, elektriske ledninger etc.) hvis du skal kjøre under objekter, slik at du ikke kommer i kontakt med dem.
- Reduser farten før du svinger, og vær ekstra forsiktig.
- Vær forsiktig når du kjører plattformen over fortauskanter, røtter eller andre hindringer.
- Se bak deg og ned før du rygger, slik at du ikke kjører på noe. Vær ekstra forsiktig når du rygger.
- Rykk ikke i kontrollene, bruk en jevn bevegelse.
- Når du skal sette maskinen inn eller ned på bakken igjen, må du bruke en rampe med full bredde som strekker seg forbi maskinens bredde.
- Ta aldri med passasjerer.
- Ikke ta med deg utstyr på maskinen.

## Bruk i bakker

Du må være svært forsiktig i bakker og på ramper. Hvis du føler deg utrygg i en bakke, bør du ikke bruke gressklipperen i den.

- Fjern gjenstander, for eksempel steiner, greiner osv., fra klippeområdet.
- Vær oppmerksom på hull, hjulspor eller ujevnheter.

  **Merk:** Gjenstander kan ligge skjult i høyt gress.
- Vær forsiktig i nærheten av kanter, grøfter eller voller.

  **Merk:** Maskinen kan plutselig velte hvis et hjul går over kanten på en skrent eller grøft, eller hvis kanten gir etter.
- Vær ekstra forsiktig med gressoppsamlere eller annet utstyr.

  **Merk:** Disse kan endre stabiliteten til maskinen.
- Kjør sakte i bakker, og øk og reduser hastigheten gradvis.
- Ikke foreta brå endringer i hastighet eller retning.
- Klipp bakker fra side til side.
- Ikke bruk maskinen i bakker som har en skråning på mer enn 15 grader.

## Tjeneste

- Du må aldri oppbevare maskinen eller bensinkannen innendørs der det er åpen ild, for eksempel i nærheten av en varmtvannstank eller et fyringsanlegg.
- Hold alle muttere og bolter godt strammet, spesielt boltene som fester knivene.
- Du må aldri fjerne eller fikle med sikkerhetsenhetene. Kontroller regelmessig at de virker tilfredsstillende. Du må aldri forstyrre den tilmålte funksjonen til en sikkerhetsenhet eller redusere beskyttelsen som en sikkerhetsenhet gir.
- Bruk originale Toro-deler for å beskytte Toro-utstyret og opprettholde dets optimale ytelse. Når det gjelder pålitelighet, leverer Toro reservedeler designet for utstyrets nøyaktige tekniske spesifikasjoner. Insister på Toro-deler, og føl deg trygg.
- Kontroller at bremsene fungerer korrekt. Juster og vedlikehold etter behov.

# Lydtrykk

Modell 74534TE har et lydtrykknivå på 88 dBA ved operatørens øre, med en usikkerhetsverdi (K) på 1 dBA.

Modell 74536TE har et lydtrykknivå på 86 dBA ved operatørens øre, med en usikkerhetsverdi (K) på 1 dBA.

Lydtrykknivået ble fastsatt iht. prosedyrene som er beskrevet i EN ISO 5395:2013.

# Lydstyrke

Modell 74534TE har et garantert lydstyrkenivå på 100 dBA, med en usikkerhetsverdi (K) på 1 dBA.

Modell 74536TE har et garantert lydstyrkenivå på 100 dBA, med en usikkerhetsverdi (K) på 1 dBA.

Lydstyrkenivået ble fastsatt iht. prosedyrene som er beskrevet i EN 11094.

# Vibrasjonsnivået for modell 74534TE

**Hånd-arm-vibrasjonsnivå**

Målt vibrasjonsnivå for høyre hånd = 0.8 $m/s^2$

Målt vibrasjonsnivå for venstre hånd = 0.6 $m/s^2$

Usikkerhetsverdi (K) = 0.4 $m/s^2$

Målte verdier ble fastsatt iht. prosedyrene som er beskrevet i EN ISO 5395:2013.

**Hele karosseriet**

Målt vibrasjonsnivå = 0.79 $m/s^2$

Usikkerhetsverdi (K) = 0.39 $m/s^2$

Målte verdier ble fastsatt iht. prosedyrene som er beskrevet i EN ISO 5395:2013.

# Vibrasjonsnivået for modell 74536TE

**Hånd-arm-vibrasjonsnivå**

Målt vibrasjonsnivå for høyre hånd = 1,1 $m/s^2$

Målt vibrasjonsnivå for venstre hånd = 1.1 $m/s^2$

Usikkerhetsverdi (K) = 0,6 $m/s^2$

Målte verdier ble fastsatt iht. prosedyrene som er beskrevet i EN ISO 5395:2013.

**Hele karosseriet**

Målt vibrasjonsnivå = 0.79 $m/s^2$

Usikkerhetsverdi (K) = 0.39 $m/s^2$

Målte verdier ble fastsatt iht. prosedyrene som er beskrevet i EN ISO 5395:2013.

# Hellingsindikator

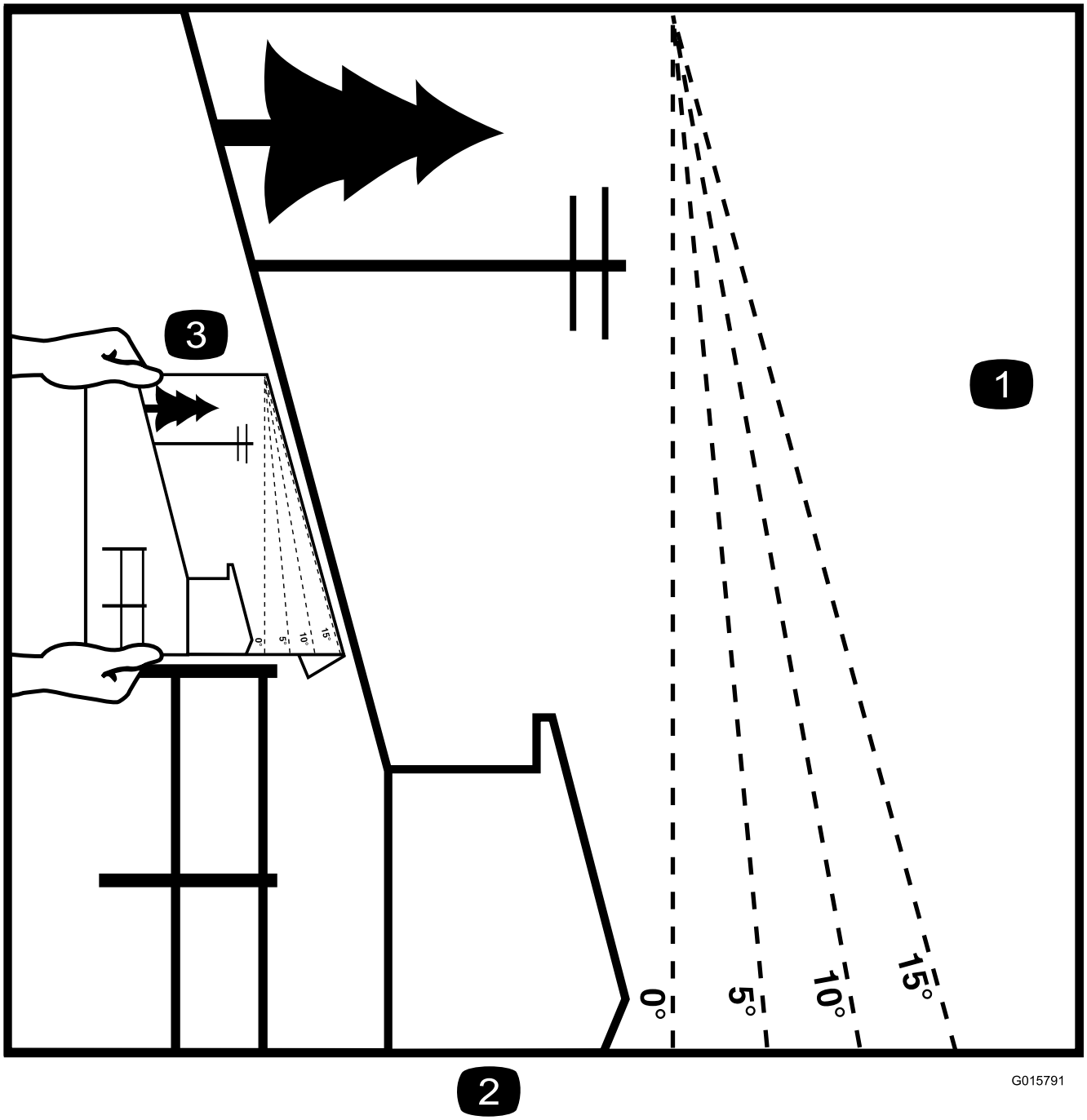


**Figur 3**

Denne siden kan kopieres for personlig bruk.

1. Den maksimale skråningen maskinen kan brukes sikkert i, er **15 grader**. Bruk skråningsdiagrammet til å avgjøre skråningen for bakker før bruk av maskinen. **Maskinen må ikke brukes i bakker som har en skråning på mer enn 15 grader.** Brett langs linjene for å matche den anbefalte skråningen.
2. Juster denne kanten med en vertikal overflate (tre, bygning, gjerdestolpe osv).
3. Eksempel på sammenlikning av skråning med brettet kant.

# Sikkerhets- og instruksjonsmerker

Sikkerhetsmerker og instruksjoner er lett synlige for føreren og er plassert i nærheten av alle områder som representerer en potensiell fare. Bytt ut alle merker som er ødelagte eller mangler.

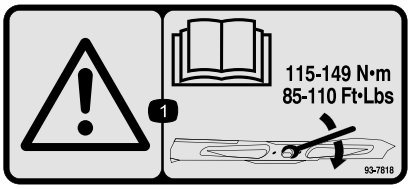


**93-7818**

1. Advarsel – les *brukerhåndboken* for instruksjoner om å stramme bladets skrue/mutter til 115–149 N·m.

---

**Batterisymboler**

Noen av eller alle disse symbolene finnes på ditt batteri

1. Eksplosjonsfare
2. Ingen bål, åpne flammer eller røyk.
3. Kaustisk væske/fare for brannsår
4. Bruk vernebriller
5. Les *brukerhåndboken*.
6. Hold andre på trygg avstand fra batteriet.
7. Bruk vernebriller – eksplosive gasser kan påføre deg blindhet og andre skader.
8. Batterisyre kan forårsake blindhet og alvorlige brannskader.
9. Skyll straks øynene med vann og søk legehjelp.
10. Inneholder bly – må ikke kastes.

---

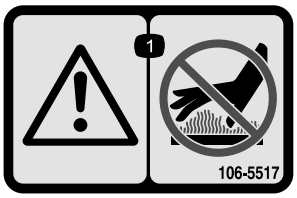


**106-5517**

1. Advarsel – ikke rør den varme overflaten.

---

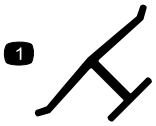


**Produsentens merke**

1. Angir om kniven er identifisert som en del fra den originale maskinprodusenten.

---

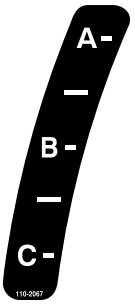


**110-2067**

---

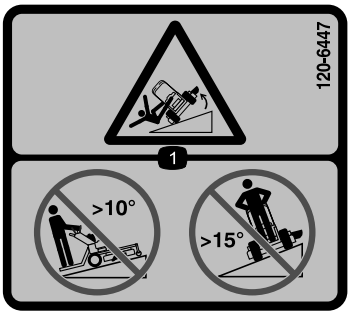


**120-6447**

1. Veltefare – ikke klipp opp og ned i skråninger med mer enn 10 graders helling, ikke klipp på tvers av skråninger med mer enn 15 graders helling.

---

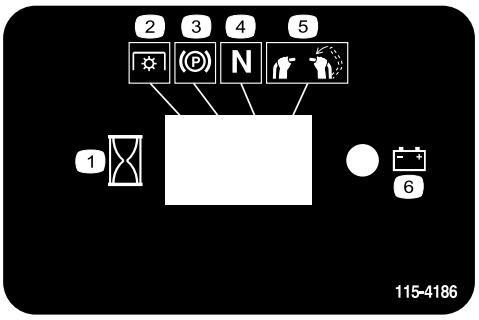


**115-4186**

1. Intervall
2. Kraftuttak
3. Parkeringsbrems
4. Fri
5. Dødmannsbryter
6. Batteri

---

**115-4212**

1. Hydraulisk oljenivå
2. Les *brukerhåndboken*.
3. Advarsel – ikke rør den varme overflaten.

**116-3290**

**116-3267**

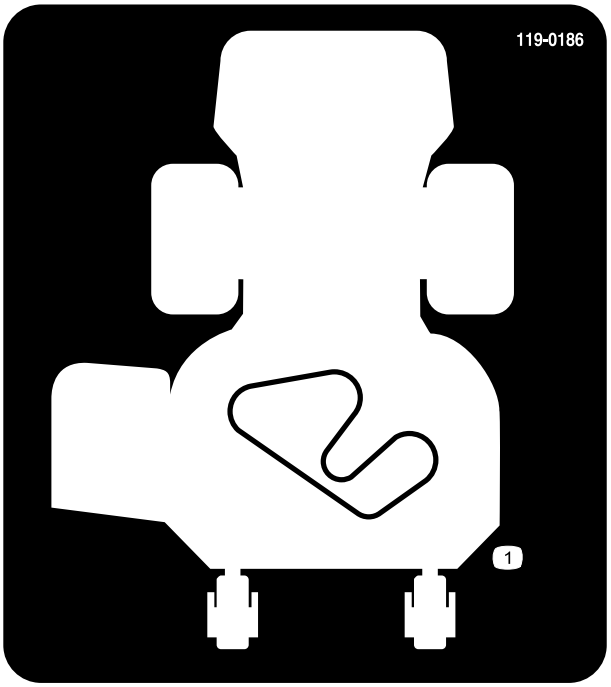


**119-0186**

1. Remføring

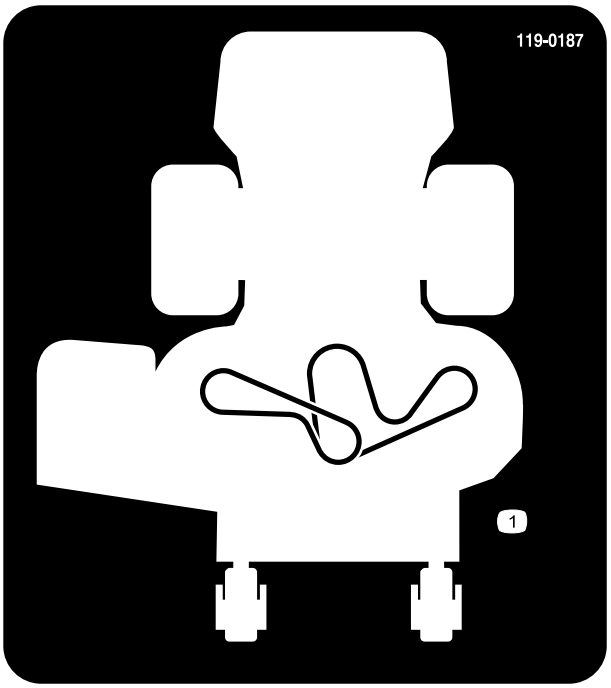


**119-0187**

1. Remføring

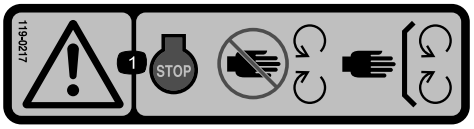


**119-0217**

1. Advarsel – slå av motoren, hold avstand fra bevegelige deler, hold alle skydd og vern på plass.

---

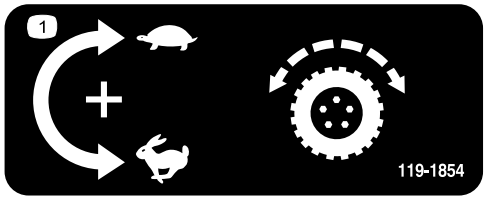


**119-1854**

1. Justeringsknott for trekkdrivhastighet.

---

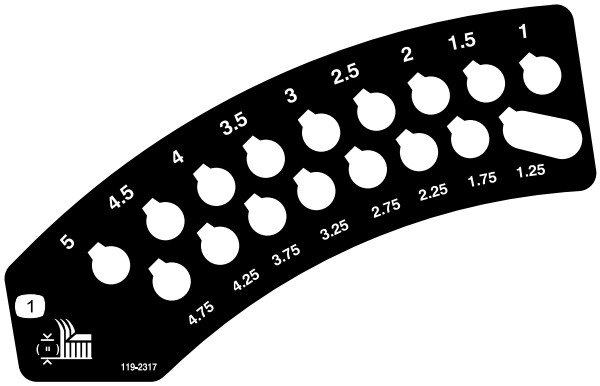


**119-2317**

1. Klippehøyde (mm)

---

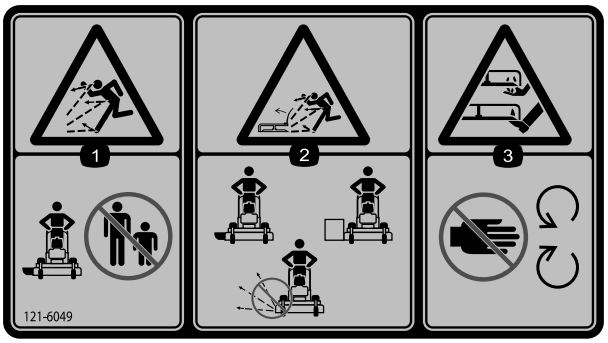


**121-6049**

1. Fare for at gjenstander slynges gjennom luften – hold andre på avstand fra maskinen.
2. Fare for at gjenstander slynges fra gressklipperen – ikke bruk gressklipperen uten avlederen eller skydd på plass.
3. Fare for å kutte hender og føtter i kniven – hold hendene på avstand fra bevegelige deler.

---

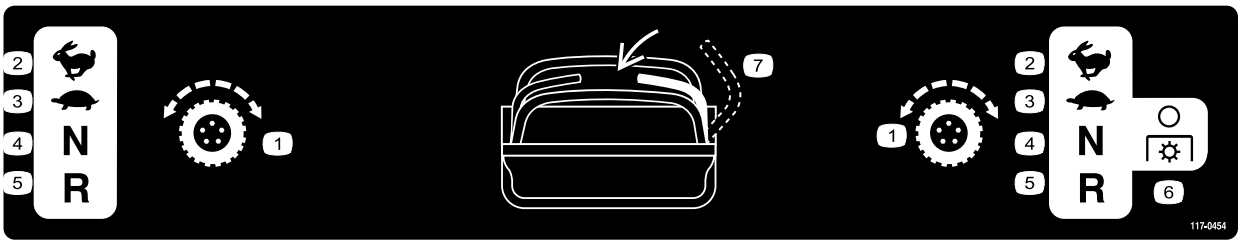


**117-0454**

1. Trekkfunksjonskontroll
2. Hurtig
3. Sakte
4. Fri
5. Revers
6. Kraftuttak – koble fra
7. Dødmannsbryter

---

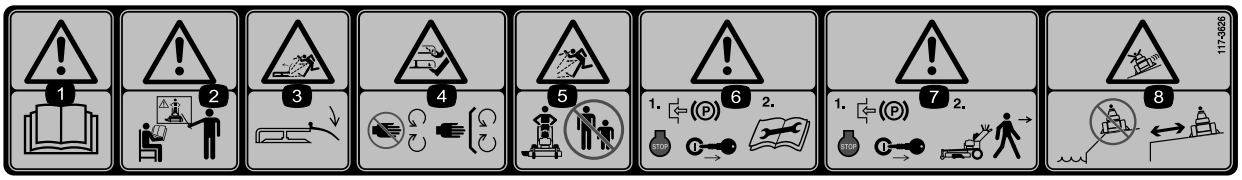


**117-3626**

1. Advarsel – les *brukerhåndboken.*
2. Advarsel – få opplæring før denne maskinen brukes.
3. Fare for at gjenstander slynges gjennom luften – hold avlederen på plass.
4. Fare for å kutte/lemleste hender og føtter – hold trygg avstand fra bevegelige deler og hold alle skydd og vern på plass.
5. Fare for at gjenstander slynges gjennom luften – hold trygg avstand fra maskinen.
6. Advarsel – sett på parkeringsbremsen, stopp motoren og fjern tennpluggledningen før du foretar noen form for vedlikehold på maskinen.
7. Advarsel – sett på parkeringsbremsen og stopp motoren før du forlater maskinen.
8. Fare for å skli og miste kontrollen – bruk ikke maskinen i nærheten av kanter eller vann; hold trygg avstand fra kanter.

---

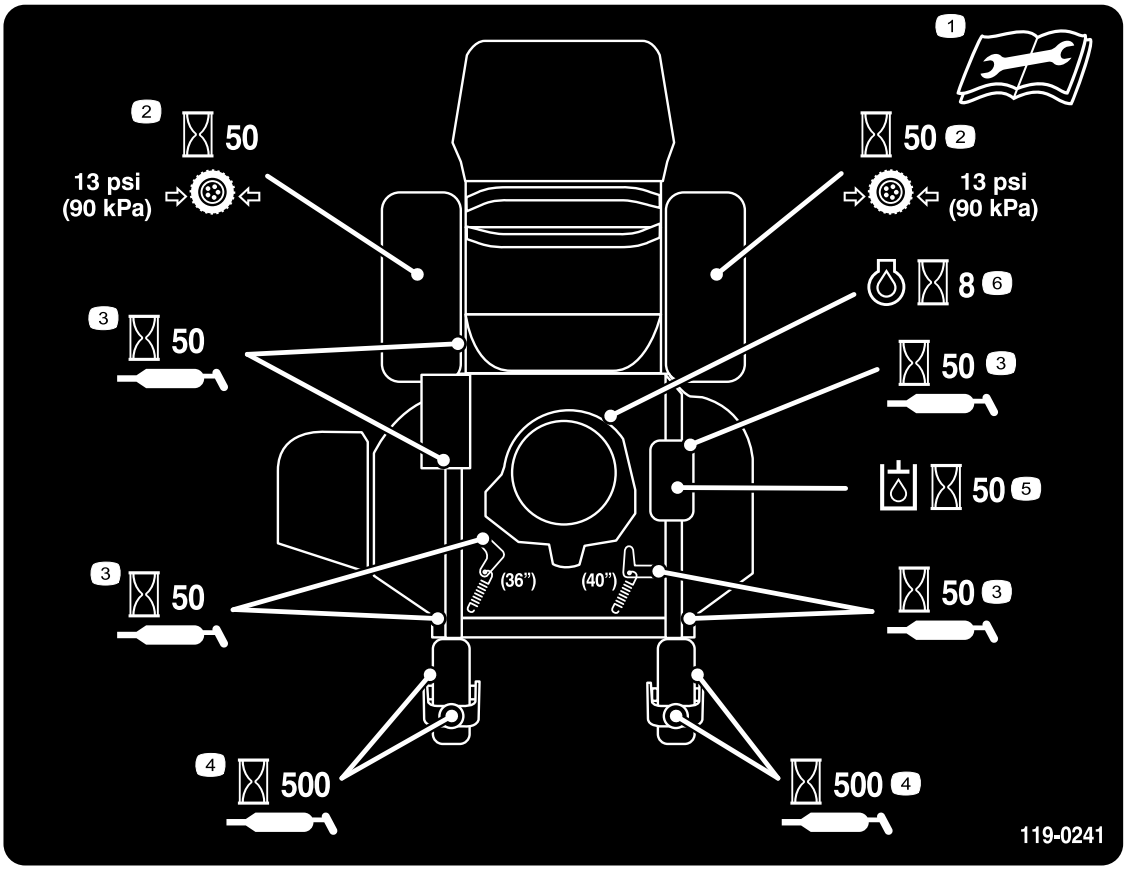


**119-0241**

1. Les *brukerhåndboken* før du utfører vedlikeholdsarbeid.
2. Sjekk trykket i drivhjulet hver 50. time
3. Smør hver 50. driftstime
4. Smør styrehjulet hver 500. driftstime
5. Sjekk hydraulikkoljen etter hver 50. driftstime.
6. Sjekk motoroljen etter hver 8. driftstime.

---

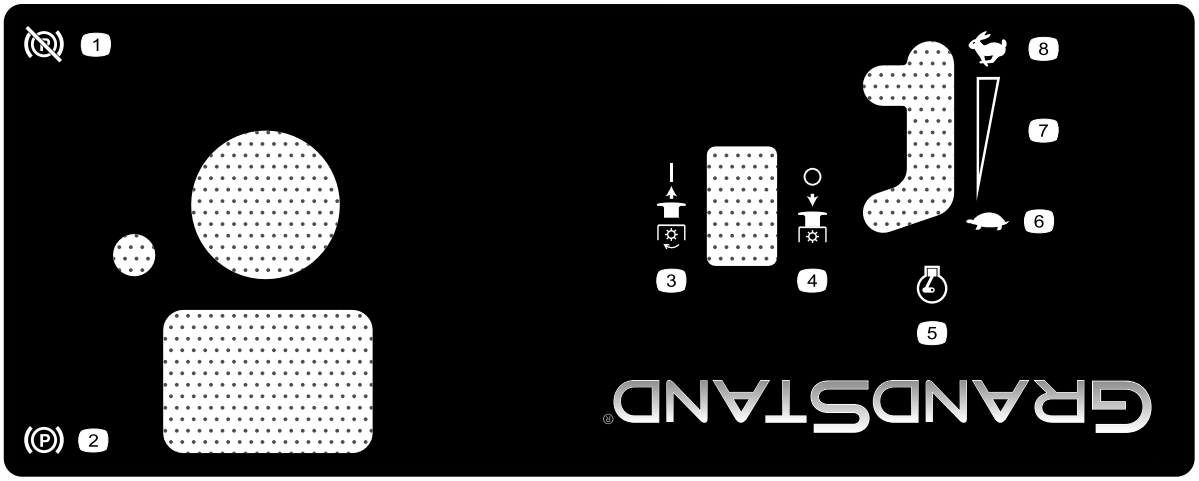


**125-4679**

1. Parkeringsbrems – frakoblet
2. Parkeringsbrems – tilkoblet
3. Kraftuttak – aktivert
4. Kraftuttak – frakoblet
5. Motorhastighet
6. Sakte
7. Kontinuerlig regulerbar innstilling
8. Hurtig

---

# Oversikt over produktet

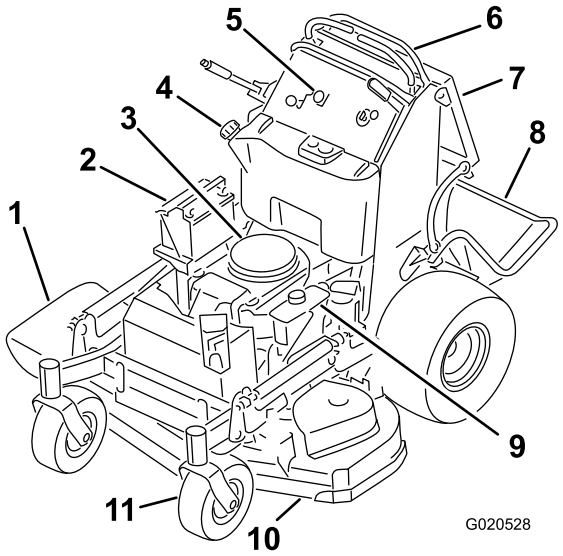


Figur 4

1. Sideutslippssjakt
2. Batteri
3. Motor
4. Drivstofftank
5. Kontroller
6. Bevegelseskontrollspaker
7. Operatørpute
8. Plattform (nedfelt posisjon)
9. Hydraulikktank
10. Klippeenhet
11. Fremre styrehjul

# Kontroller

Gjør deg kjent med alle kontroller (Figur 5) før du starter motoren og bruker maskinen.

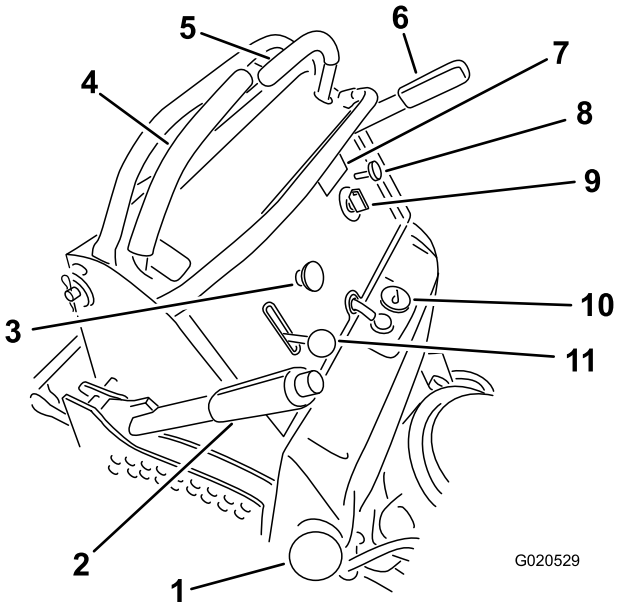


Figur 5

1. Drivstofflokk
2. Klippehøydespak
3. Knivkontrollbryter (kraftuttak)
4. Høyre bevegelseskontroll-spak
5. Venstre bevegelseskon-trollspak
6. Parkeringsbremsespak
7. Timeteller
8. Choke
9. Tenningsbryter
10. Drivstoffmåler
11. Gasskontroll

## Timeteller

Timemåleren registrerer antallet timer som motoren har vært i bruk. Den er i gang når motoren er i gang. Bruk tidene for å planlegge vanlig vedlikehold (Figur 6).

## Drivstoffmåler

Drivstoffmåleren er plassert øverst, midt på tanken (Figur 5).

## Sikkerhetssperreindikatorer

Symboler på timetelleren indikerer med et svart triangel at sperrekomponentene er i riktig posisjon (Figur 6).

## Batteriindikatorlys

Hvis tenningsnøkkelen er vendt til **På**-posisjon i noen få sekunder, vil batterispenningen vises i området der klokkeslettet vanligvis vises.

Batterilyset slår seg på når tenningen er slått på og når ladenivået er under riktig bruksnivå (Figur 6).

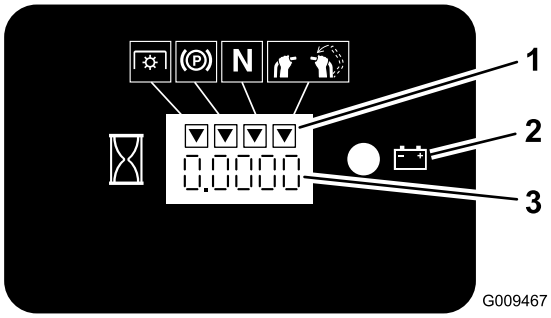


**Figur 6**

1. Sikkerhetssperresymboler
2. Batterilys
3. Timeteller

## Gasskontroll

Gasskontrollen kan varieres mellom **Hurtig** og **Sakte**.

## Choke

Bruk choken til å starte en kald motor.

## Knivkontrollbryter (kraftuttak)

Knivkontrollbryteren (kraftuttaket) brukes til å aktivere den elektriske clutchen til å drive gressklipperknivene med den høyre bevegelseskontrollspaken i midtstilt, ulåst stilling. Dra bryteren opp for å aktivere knivene og slipp. For å deaktivere knivene dytter du knivkontrollbryteren (kraftuttaket) ned, eller beveger eller frigjør den høyre bevegelseskontrollspaken til nøytral, låst stilling.

## Tenningsbryter

Denne nøkkelen brukes til å starte gressklipperen og har tre posisjoner: **Av, Kjør** og **Start**.

## Bevegelseskontrollspaker

Bevegelseskontrollspakene brukes til å kjøre maskinen fremover, rygge og svinge i alle retninger.

## Drivstoffavstengingsventil

Lukk avstengingsventilen (plassert bak operatørputen på høyre side av drivstofftanken) når du transporterer eller lagrer gressklipperen.

## Tilbehør

Et utvalg av Toro-godkjent tilbehør som kan brukes sammen med maskinen for å forbedre og utvide dens funksjoner er tilgjengelig. Ta kontakt med din autoriserte serviceforhandler, eller gå til www.Toro.com for å få en liste over godkjent tilbehør og utstyr.

# Spesifikasjoner

**Merk:** Spesifikasjoner og konstruksjon kan forandres uten varsel.

### Modell 74534TE

| | |
|---|---|
| Klippebredde | 91 cm |
| Bredde med avleder ned | 131 cm |
| Lengde med plattform ned | 188 cm |
| Lengde med oppreist plattform | 155 cm |
| Høyde | 122 cm |
| Vekt | 343 kg |

### Modell 74536TE

| | |
|---|---|
| Klippebredde | 102 cm |
| Bredde med avleder ned | 142 cm |
| Lengde med plattform ned | 178 cm |
| Lengde med oppreist plattform | 145 cm |
| Høyde | 122 cm |
| Vekt | 351 kg |

# Bruk

## Fylle drivstoff

- For best resultat bør du kun bruke ren, fersk (mindre enn 30 dager gammel) og blyfri bensin med oktankvalitet på 87 eller høyere (vurderingsmetode (R+M)/2).
- **Etanol**: Bensin med opptil 10 % etanol (alkoholbensin) eller 15 % MTBE (metyltertiærbutyleter) i volum er akseptabelt. Etanol og MTBE er ikke det samme. Bensin med 15 % etanol (E15) i volum er ikke godkjent for bruk. **Ikke bruk bensin som inneholder mer enn 10 % etanol i volum**, som f.eks. E15 (inneholder 15 % etanol), E20 (inneholder 20 % etanol) eller E85 (inneholder opptil 85 % etanol). Bruk av bensin som ikke er godkjent kan forårsake problemer og/eller motorskade som kanskje ikke dekkes av garanti.
- **Ikke** bruk metanolholdig bensin.
- **Ikke** oppbevar drivstoff i drivstofftanken eller i drivstoffbeholdere over vinteren, med mindre du bruker drivstoffstabilisator.
- **Ikke** bland olje i drivstoffet.

**⚠ FARE**

**Bensin er meget brannfarlig, og under visse forhold svært eksplosiv. Brann eller eksplosjon forårsaket av bensin kan påføre deg og andre brannskader samt ødelegge eiendom.**

- **Fyll opp drivstofftanken utendørs på et åpent område når motoren er nedkjølt. Tørk opp eventuelt bensinsøl.**
- **Fyll aldri på drivstofftanken inni en lukket tilhenger.**
- **Tanken må ikke fylles helt opp. Fyll bensin på tanken helt til nivået er 6 til 13 mm under bunnen av påfyllingshalsen. Tomrommet i tanken gir bensinen plass til å utvide seg.**
- **Røyk aldri mens du håndterer bensin, og hold deg unna åpen ild eller steder der bensingassen kan antennes av gnister.**
- **Bensin må oppbevares på en godkjent kanne, utenfor barns rekkevidde. Kjøp aldri mer bensin enn til 30 dagers forbruk.**
- **Ikke bruk uten at hele eksossystemet er på plass og i korrekt arbeidstilstand.**

**⚠ FARE**

**Under enkelte forhold ved fylling av drivstoff kan statisk elektrisitet utløses og føre til at gnister antenner bensindamp. Brann eller eksplosjon forårsaket av bensin kan påføre deg og andre brannskader samt ødelegge eiendom.**

- **Sett alltid bensinkannen på bakken i god avstand fra kjøretøyet før du fyller bensin.**
- **Ikke fyll opp bensinkannen inne i et kjøretøy eller på en lastebil eller tilhenger, fordi tepper eller presenninger kan isolere kannen og hemme utladning av eventuell statisk elektrisitet.**
- **Når dette lar seg gjøre, skal drivstoffdrevet utstyr tas ut av lastebilen eller tilhengeren og fylles med drivstoff mens hjulene står på bakken.**
- **Hvis dette ikke lar seg gjøre, og maskinen må fylles med bensin mens den står på lastebilen, bør du bruke en bensinkanne til å fylle bensin i stedet for å fylle direkte fra bensinpumpen.**
- **Hvis det er helt nødvendig å fylle bensin direkte fra pumpen, må påfyllingstuten være i kontakt med kanten på drivstofftanken eller kannens åpning helt til du er ferdig med å fylle.**

**⚠ ADVARSEL**

**Bensin kan føre til skader eller dødsfall hvis den svelges. Hvis du utsettes for damp fra drivstoff over lengre tid, kan dette føre til alvorlig skade og sykdom.**

- **Unngå innånding av damp fra drivstoff over lengre tid.**
- **Hold ansiktet unna dyse og drivstofftank og åpningen til flasken med kondisjonsmiddelet.**
- **Unngå kontakt med huden, skyll bort ev. søl med såpe og vann.**

### Bruke stabiliserings-/kondisjonerings-middel

Bruk et stabiliserings-/kondisjoneringsmiddel i maskinen for å oppnå følgende fordeler:

- Holder bensinen fersk i en lagringsperiode på opptil 90 dager. Vi anbefaler at drivstofftanken tømmes hvis kjøretøyet skal oppbevares over lengre tid.
- Renser motoren mens den går
- Forhindrer at det dannes gummiliknende avleiringer i drivstoffsystemet som forårsaker startvansker

**Viktig: Ikke bruk tilsettingsmidler som inneholder metanol eller etanol i drivstoffet.**

Bland riktig mengde stabiliserings-/kondisjoneringsmiddel i bensinen.

**Merk:** Stabiliserings-/kondisjoneringsmidler er mest effektive når de blandes med fersk bensin. Bruk stabiliseringsmiddel i bensinen til enhver tid for å beskytte mot lakkavleiringer i drivstoffsystemet.

### Fylle tanken

**Merk:** Tanken må ikke fylles helt opp. Fyll drivstoff på tanken til nivået når opp til bunnen av påfyllingshalsen. Dette tomrommet i tanken gir bensinen plass til å utvide seg.

1. Parker maskinen på en jevn flate.
2. Stans motoren, og sett på parkeringsbremsen.
3. Rengjør rundt drivstofflokket.
4. Fyll drivstoff på tanken til nivået når opp til bunnen av påfyllingshalsen. Påse at det er nok tomrom i tanken til å gi bensinen plass til å utvide seg (Figur 7).

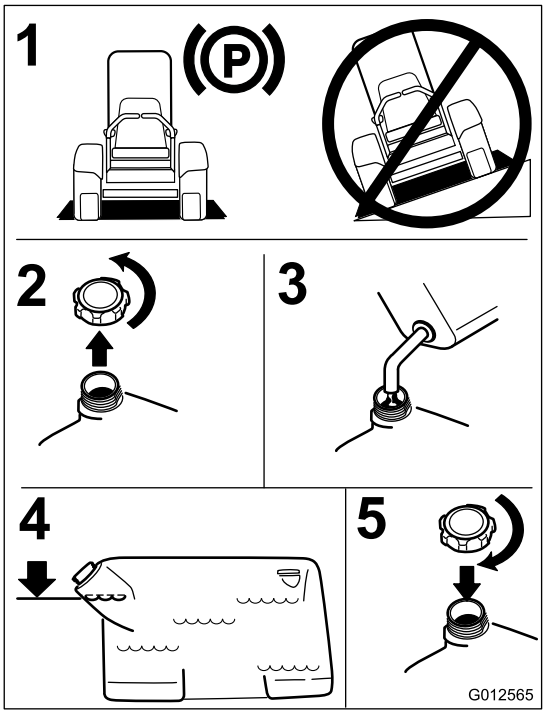


Figur 7

## Kontrollere motoroljenivået

Før du starter motoren og bruker maskinen, må du sjekke oljenivået i veivhuset. Se Kontrollere motoroljenivået (side 34).

## Kjøre inn et nytt kjøretøy

Nye motorer trenger tid til å utvikle full styrke. Klippeenheter og drivverk har høyere friksjon når de er nye, som fører til ekstra belastning på motoren. Beregn 40 til 50 timers innkjøringstid slik at nye maskiner kan utvikle full styrke og best mulig ytelse.

## Sikkerhet først

Les nøye alle sikkerhetsinstrukser og merker i avsnittet om sikkerhet. Kunnskap om dette kan forhindre personskader.

Det anbefales at du bruker beskyttelsesutstyr til øynene, ørene, føttene og hodet.

**⚠ FORSIKTIG**

**Denne maskinen har en lydstyrke på over 85 dBA ved operatørens øre og kan føre til hørselsskade hvis du utsettes for denne lydstyrken i lengre perioder.**

**Bruk hørselsvern når du bruker denne maskinen.**

Det anbefales at du bruker beskyttelsesutstyr til øynene, ørene, føttene og hodet.

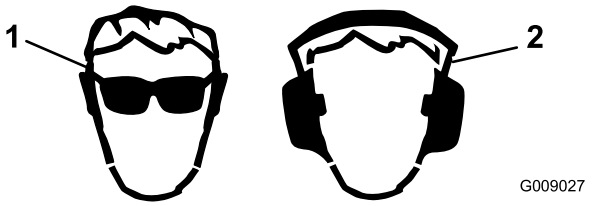


Figur 8

1. Bruk vernebriller
2. Bruk hørselsvern

## Bruke parkeringsbremsen

Parkeringsbremsen må alltid settes på når du stopper eller forlater maskinen. Kontroller at parkeringsbremsen fungerer som den skal før hvert bruk.

Hvis parkeringsbremsen ikke holder maskinen sikkert på plass, må den justeres. Se Overhale bremsen (side 44).

**⚠ FORSIKTIG**

**Barn og andre personer kan skades hvis de flytter på eller prøver å kjøre maskinen uten oppsyn.**

**Ta alltid ut tenningsnøkkelen og sett på parkeringsbremsen når du forlater maskinen, selv om det gjelder bare noen få minutter.**

## Sette på parkeringsbremsen

Trekk parkeringsbremsespaken bakover for å aktivere den (Figur 9).

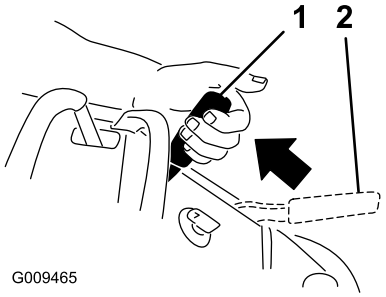


**Figur 9**

1. Parkeringsbrems tilkoblet
2. Parkeringsbrems frigjort

## Frigjøre parkeringsbremsen

Skyv parkeringsbremsespaken forover.

# Bruke gressklipperens knivkontrollbryter (kraftuttak)

Knivkontrollbryteren (kraftuttaket) brukes sammen med høyre bevegelseskontrollspak for å koble gressklipperknivene til og fra.

## Koble til gressklipperknivene (kraftuttaket)

1. For å koble til gressklipperknivene flytter du høyre bevegelseskontrollspak til midtstilt, ulåst stilling.
2. Dra knivkontrollbryteren (kraftuttaket) opp og utløs den mens du holder nede den høyre bevegelseskontrollspaken i midtstilt, ulåst stilling.

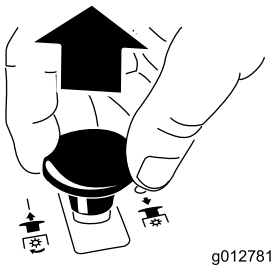


**Figur 10**

## Koble fra gressklipperknivene (kraftuttaket)

Her følger to alternativer for å koble fra gressklipperknivene.

- Skyv knivkontrollbryteren (kraftuttaket) ned til Av (Figur 11).

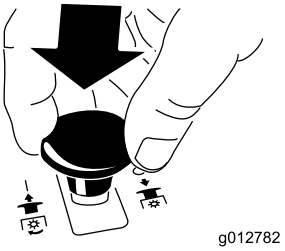


**Figur 11**

- Flytt bevegelseskontrollspakene til fri og høyre bevegelseskontrollspak til nøytral, låst stilling (Figur 12).

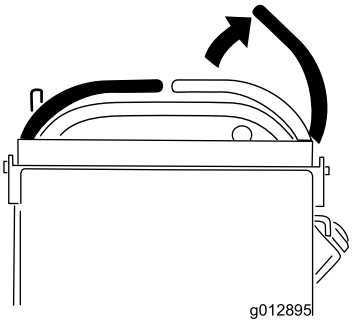


**Figur 12**

# Bruke gassen

Gasskontrollen kan flyttes mellom **Hurtig** og **Sakte** (Figur 13).

Bruk alltid hurtigstillingen når du slår på klippeenheten med knivkontrollbryteren (kraftuttaket).

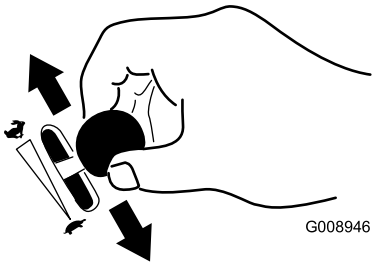


**Figur 13**

# Bruke choken

Bruk choken til å starte en kald motor.

1. Hvis motoren er kald, bruk choken til å starte motoren.
2. Dra opp chokeknappen for å koble til choken før du bruker tenningsbryteren (Figur 14).
3. Dra ned choken for å koble den fra når motoren har startet (Figur 14).

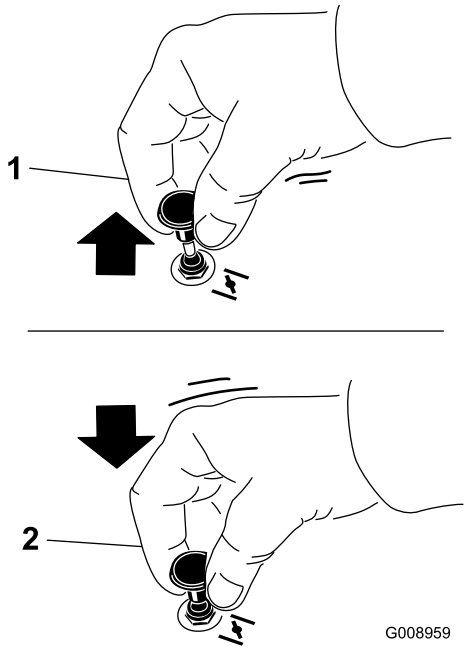


**Figur 14**

1. På-stilling
2. Av-stilling

# Bruke tenningsbryteren

1. Vri tenningsnøkkelen til stillingen Start (Figur 15).

   **Merk:** Slipp nøkkelen straks motoren starter.

   **Viktig: Ikke aktiver oppstart i mer enn fem sekunder om gangen. Hvis motoren ikke starter, må du vente i 15 sekunder før du gjør et nytt forsøk. Hvis du ikke følger disse instruksjonene, kan startmotoren bli ødelagt.**

   **Merk:** Ekstra oppstartssykluser kan være nødvendig når du starter motoren for første gang etter at drivstoffsystemet har vært helt tomt for drivstoff.

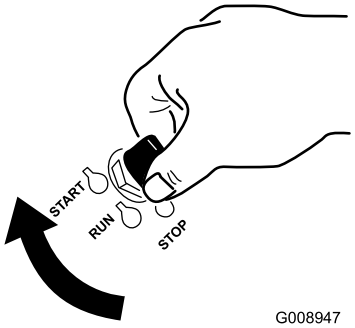


**Figur 15**

2. Vri tenningsnøkkelen til **stopposisjon** for å slå av motoren.

# Bruke bensinkranen

Drivstoffventilen er plassert bak høyre side av operatørputen.

Lukk bensinkranen ved transport, vedlikehold og oppbevaring (Figur 16).

Pass på at drivstoffventilen er åpen når du starter motoren.

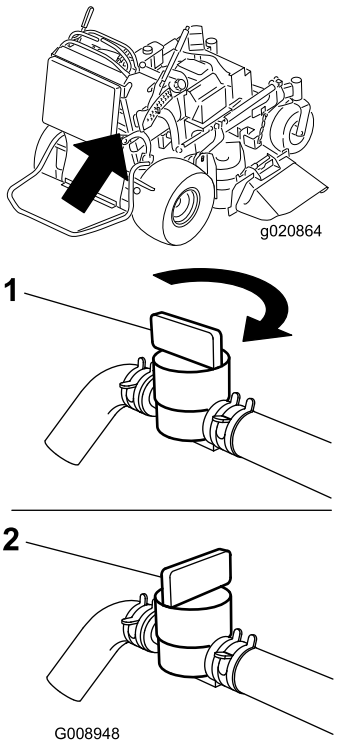


Figur 16

1. På-stilling
2. Av-stilling

# Starte og stoppe motoren

## Starte motoren

1. Koble ledningene til tennpluggene.
2. Åpne drivstoffventilen.
3. Flytt den høyre bevegelseskontrollspaken til nøytral, låst stilling.
4. Sett på parkeringsbremsen, se Sette på parkeringsbremsen (side 18).
5. Flytt knivkontrollbryteren (kraftuttaket) til stillingen **Av**.
6. Flytt gasspaken til midtveis mellom stillingene **Sakte** og **Hurtig**.

   **Merk:** En varm motor trenger kanskje ikke choke.

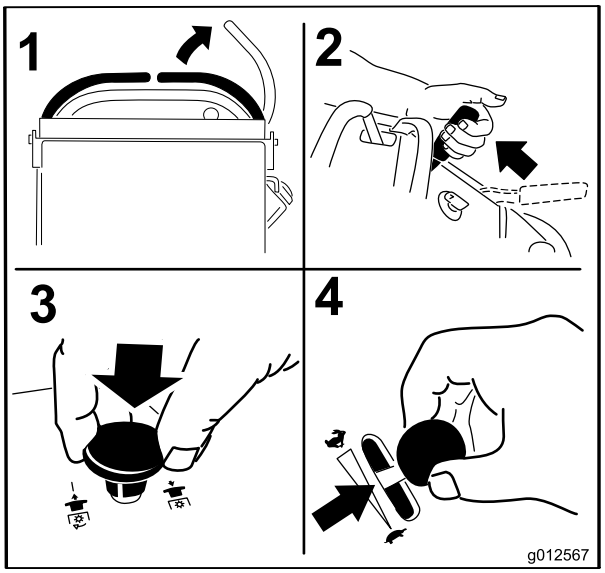


Figur 17

7. Vri tenningsnøkkelen til stillingen Start (Figur 18). Slipp nøkkelen straks motoren starter.

   **Viktig: Ikke hold tenningsnøkkelen vridd rundt i mer enn fem sekunder om gangen. Hvis motoren ikke starter, må du vente i 15 sekunder før du gjør et nytt forsøk. Hvis du ikke følger disse instruksjonene, kan startmotoren bli ødelagt.**

   **Merk:** Ekstra oppstartssykluser kan være nødvendig når du starter motoren for første gang etter at drivstoffsystemet har vært helt tomt for drivstoff.

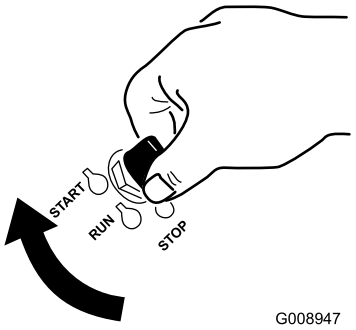


Figur 18

1. Av-stilling
2. Kjør-stilling
3. Start-stilling

## Stoppe motoren

**⚠ FORSIKTIG**

**Barn og andre personer kan skades hvis de flytter på seg eller prøver å kjøre plentraktoren uten oppsyn.**

**Ta alltid ut tenningsnøkkelen og sett på parkeringsbremsen når du forlater maskinen, selv om det gjelder bare noen få minutter.**

La motoren gå på tomgang med lav gass (skilpadde) i 60 sekunder før du slår tenningsbryteren av.

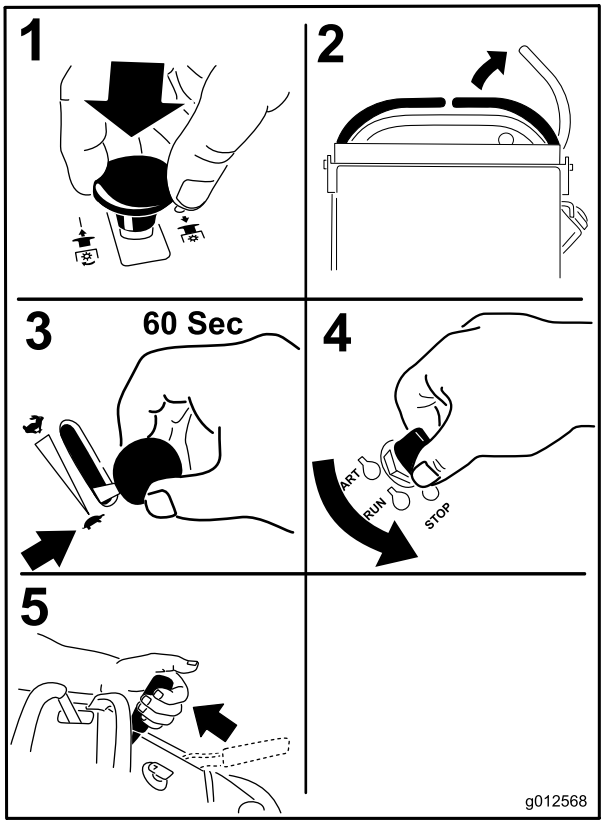


Figur 19

**Viktig: Kontroller at bensinkranen er stengt før du transporterer eller lagrer maskinen, da det kan oppstå drivstofflekkasje. Før du oppbevarer maskinen, dra ledningen ut av tennpluggen(e) for å hindre at den starter ved et uhell.**

# Bruke sikkerhetssperresystemet

**⚠ FORSIKTIG**

**Hvis sikkerhetssperrebryterne frakobles eller ødelegges, kan maskinen fungere uventet og forårsake personskader.**

- **Ikke rør sperrebryterne.**
- **Sjekk sperrebryterne daglig, og bytt ut ødelagte brytere før du bruker maskinen.**

## Forstå sikkerhetssperresystemet

Sikkerhetssperresystemet er konstruert slik at det forhindrer gressklipperknivene i å rotere, hvis du ikke:

- Flytter høyre bevegelseskontrollspak til midtstilt, ulåst stilling.
- Drar knivkontrollbryteren (kraftuttaket) **på**.

Sikkerhetssperresystemet er konstruert slik at det stopper gressklipperknivene hvis du beveger eller frigjør høyre bevegelseskontrollspak til nøytral, låst stilling.

Timetelleren har symboler som varsler brukeren når sperrekomponenten er i riktig stilling. Når komponenten er i riktig stilling, lyser et triangel opp i tilsvarende felt.

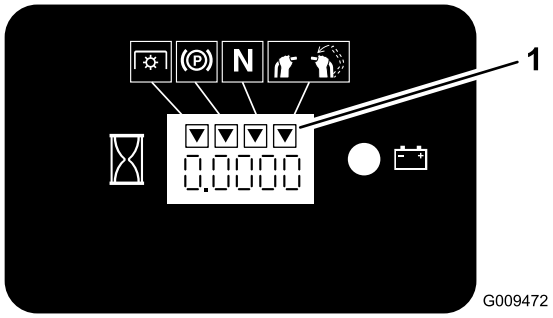


Figur 20

1. Triangler lyser opp når sperrekomponentene er i riktig stilling

## Teste sikkerhetssperresystemet

**Serviceintervall:** For hver bruk eller daglig

Sikkerhetssperresystemet må testes hver gang maskinen skal brukes.

**Merk:** Hvis systemet ikke fungerer slik som beskrevet nedenunder, må du be et autorisert forhandlerverksted om å reparere det omgående.

1. Start motoren. Se Starte motoren (side 20).
2. Sett på parkeringsbremsen.
3. Flytt høyre bevegelseskontrollspaken til midtstilling (ulåst stilling).

   **Merk:** Knivene skal ikke rotere.
4. Flytt bevegelseskontrollspakene forover.

   **Merk:** Motoren skal nå stoppe.
5. Start motoren og frigjør parkeringsbremsen.
6. Flytt høyre bevegelseskontrollspaken til midtstilling (ulåst stilling).
7. Fortsett å holde høyre bevegelseskontrollspak i midtstilling (ulåst stilling), dra opp knivkontrollbryteren (kraftuttaket) og frigjør.

   **Merk:** Clutchen skal koble seg til, og gressklipperknivene skal rotere.
8. Flytt eller frigjør høyre bevegelseskontrollspak til nøytral, låst stilling.

   **Merk:** Knivene skal stoppe å rotere, og motoren fortsetter å gå.
9. Trykk knivkontrollbryteren ned og flytt høyre bevegelseskontrollspak til midtstilt, ulåst stilling.

10. Fortsett å holde høyre bevegelseskontrollspak i midtstilling (ulåst stilling), dra opp knivkontrollbryteren (kraftuttaket) og frigjør.

    **Merk:** Clutchen skal koble seg til, og gressklipperknivene skal rotere.

11. Skyv knivkontrollbryteren (kraftuttaket) ned til Av.

    **Merk:** Knivene skal slutte å rotere.

12. Mens motoren går, dra knivkontrollbryteren (kraftuttaket) opp og frigjør den uten å holde den høyre bevegelseskontrollspaken i midtstilling (ulåst stilling).

    **Merk:** Knivene skal ikke rotere.

**⚠ ADVARSEL**

**Førerplattformen er tung og kan forårsake skader ved senking og heving. Plattformen kan plutselig falle hvis den ikke støttes når låsestiften er dratt ut.**

- **Plasser ikke hendene eller fingrene i plattformtappområdet ved senking eller heving av førerplattformen.**
- **Pass på at plattformen støttes når låsestiften er dratt ut.**
- **Pass på at låsen sikrer plattformen når den løftes til oppfelt stilling. Dra den tett opp mot puten slik at låsestiften sitter fast.**
- **Hold andre på avstand når du hever eller senker plattformen.**

# Bruke plattformen

Maskinen kan brukes med plattformen oppe eller nede. Hvilken stilling som skal brukes, er opp til operatøren.

## Bruke maskinen med oppreist plattform

Det anbefales å bruke maskinen med oppreist plattform for følgende:

- Du klipper i nærheten av kanter
- Du klipper små områder der maskinen er for stor
- Du klipper områder med lave, fremskytende grener eller hindre
- Du laster maskinen for transport
- Du kjører opp bakker

For å heve plattformen drar du baksiden av plattformen opp slik at låsestiften og knotten låser den på plass. Dra den tett opp mot puten slik at låsestiften sitter fast.

## Bruke maskinen med plattformen ned

Det anbefales å bruke maskinen med senket plattform for følgende:

- Du klipper de fleste områder
- Kjøre på tvers av bakker
- Du kjører ned bakker

For å senke plattformen skyver du plattformen fremover mot puten for å frigjøre presset på låsestiften, deretter drar du ut knotten og senker plattformen (Figur 21).

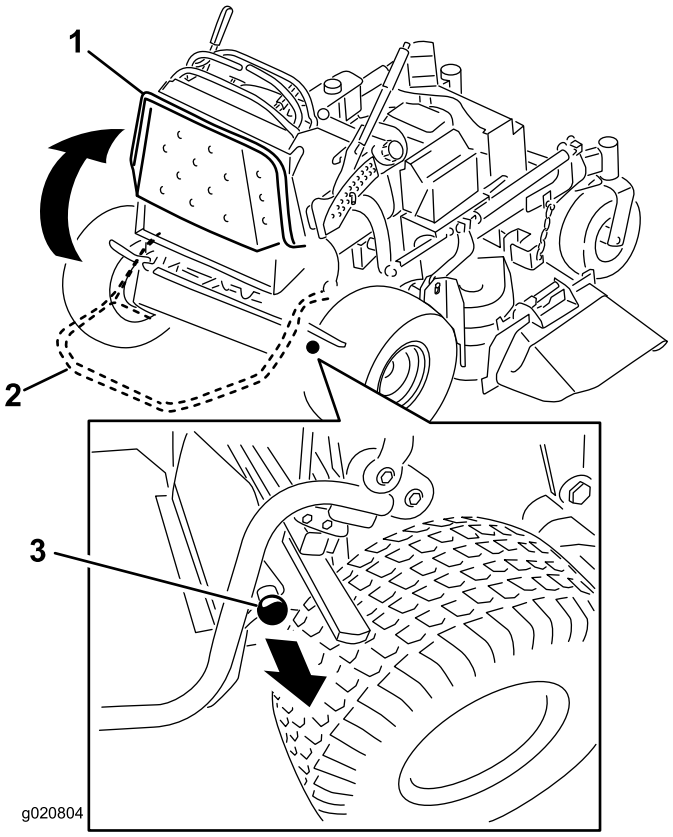


**Figur 21**

1. Oppreist plattform
2. Plattform ned
3. Trekk knotten ut for å frigjøre plattformen.

# Kjøre forover eller i revers

Gasskontrollen regulerer omdreiningstallet (o/min – omdreininger per minutt). Sett gassen i hurtigstilling for best ytelse. Arbeid alltid med maksimal gass når du klipper gress.

**⚠ FORSIKTIG**

**Maskinen kan rotere svært hurtig. Føreren kan miste kontroll over maskinen og forårsake personskade eller skade på maskinen.**

**Reduser hastigheten før du foretar skarpe svinger.**

## Kjøre fremover

1. Frigjør parkeringsbremsen, se Frigjøre parkeringsbremsen (side 18).
2. Flytt høyre bevegelseskontrollspaken til midtstilling (ulåst stilling).

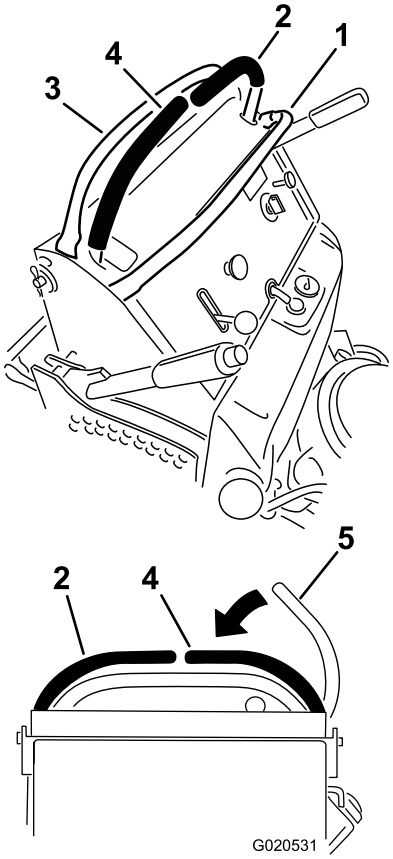


**Figur 22**

1. Frontstang
2. Venstre kontrollspak
3. Bakstang
4. Høyre kontrollspak
5. Høyre kontrollspak i nøytral, låst stilling

3. For å gå fremover beveger du hastighetskontrollspaken til ønsket hastighet.
4. Skyv bevegelseskontrollspakene langsomt fremover (Figur 23).

   **Merk:** Motoren stanser dersom en bevegelseskontrollspak beveges når parkeringsbremsen er på.

   **Merk:** Jo lengre du beveger bevegelseskontrollspakene i en retning, desto raskere beveger maskinen seg i den retningen.

   **Merk:** Sett bevegelseskontrollspakene tilbake i nøytral stilling for å stanse.

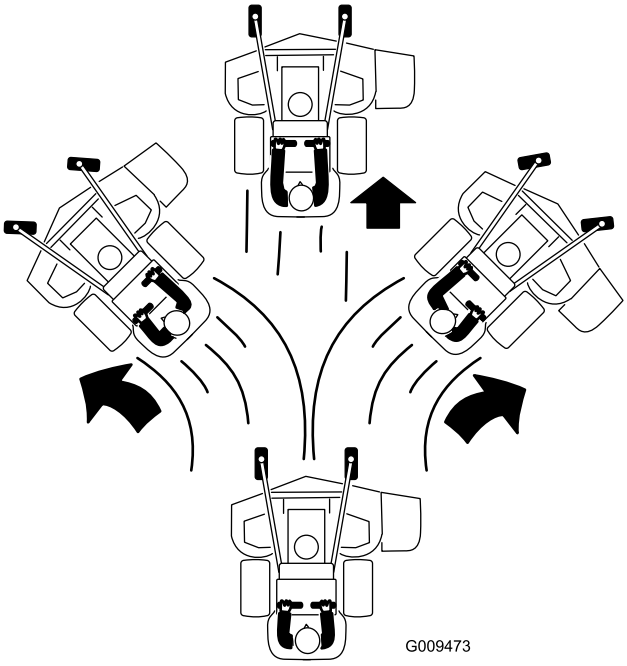


**Figur 23**

## Kjøre bakover

1. Flytt høyre bevegelseskontrollspaken til midtstilling (ulåst stilling).
2. Dra bevegelseskontrollspakene langsomt bakover (Figur 24).

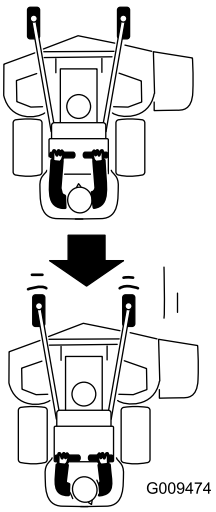


**Figur 24**

# Stoppe maskinen

Når du vil stoppe maskinen, setter du bevegelseskontrollspakene i fri, flytter høyre bevegelseskontrollspak til nøytral, låst stilling, kobler ut kraftuttaket og dreier tenningsnøkkelen til stillingen Av.

Sett alltid på parkeringsbremsen når du forlater maskinen. Se Sette på parkeringsbremsen (side 18). Husk å ta nøkkelen ut av tenningen.

**⚠ FORSIKTIG**

**Barn og andre personer kan skades hvis de flytter på seg eller prøver å kjøre plentraktoren uten oppsyn.**

**Ta alltid ut tenningsnøkkelen og sett på parkeringsbremsen når du forlater maskinen, selv om det gjelder bare noen få minutter.**

# Skyve maskinen for hånd

Omløpsventilene gjør det mulig å skyve maskinen for hånd uten at motoren er i gang.

**Viktig: Skyv alltid maskinen for hånd. Tau aldri maskinen, da dette kan føre til skade.**

1. Koble fra kraftuttaket, flytt bevegelseskontrollspakene til nøytral låsestilling og bruk parkeringsbremsen.
2. Senk klippeenheten til laveste klippehøyde (HOC - Hight of cut).

   **Merk:** Dette vil gi tilgang til omløpsventilene.
3. Åpne omløpsventilen på begge pumpene ved å vri dem mot klokken én til to ganger (Figur 25).

   **Merk:** Dette får hydraulikkvæsken til å passere gjennom pumpene, og hjulene til å rulle.

   **Merk:** Roter omløpsventilene maksimum to ganger slik at ventilen ikke faller ut av skroget og forårsaker væskelekkasje.

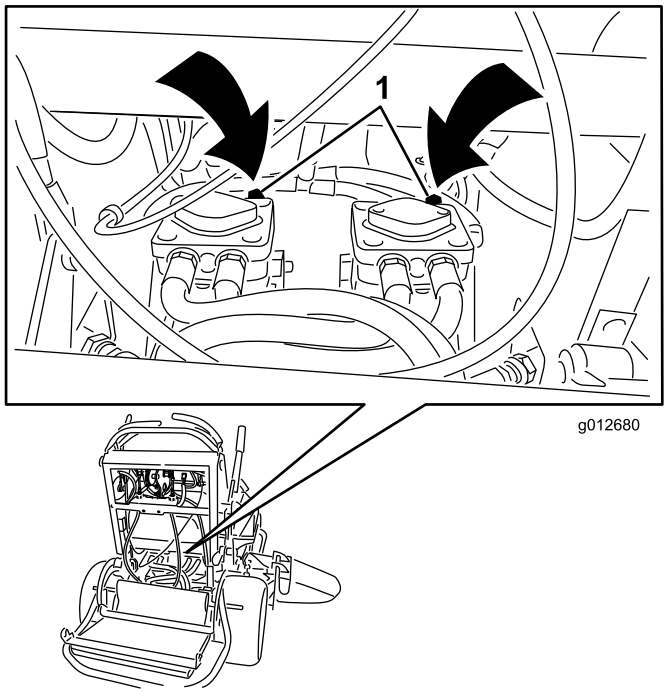


**Figur 25**

1. Omløpsventil for pumpe

4. Frigjør parkeringsbremsen.
5. Skyv maskinen til ønsket sted.
6. Sett på parkeringsbremsen.
7. Lukk omløpsventilene, men ikke fest dem for hardt.
8. Stram til med et moment på 12–15 N·m.

   **Viktig: Start eller bruk ikke maskinen med åpne omløpsventiler. Dette kan forårsake skade på systemet.**

# Transportere maskinen

Bruk en kraftig tilhenger eller lastebil for å transportere maskinen. Sikre at tilhengeren eller lastebilen har alle nødvendige bremser, lys og markeringer som kreves ved lov. Les alle sikkerhetsinstruksjonene nøye.

For å transportere maskinen:

1. Hev maskinens plattform før du kjører den opp på tilhengeren eller lastebilen.
2. Hvis du bruker en tilhenger, koble den til tauekjøretøyet og sett på sikkerhetskjettingene.
3. Koble til tilhengerbremsene, hvis aktuelt.
4. Last maskinen på tilhengeren eller lastebilen.
5. Stopp motoren, ta ut nøkkelen, sett på bremsen og lukk drivstoffventilen.
6. Bruk metallbindeløkkene på maskinen for å feste maskinen sikkert til tilhengeren eller lastebilen med remmer, kjettinger, vaier eller tau (Figur 26).

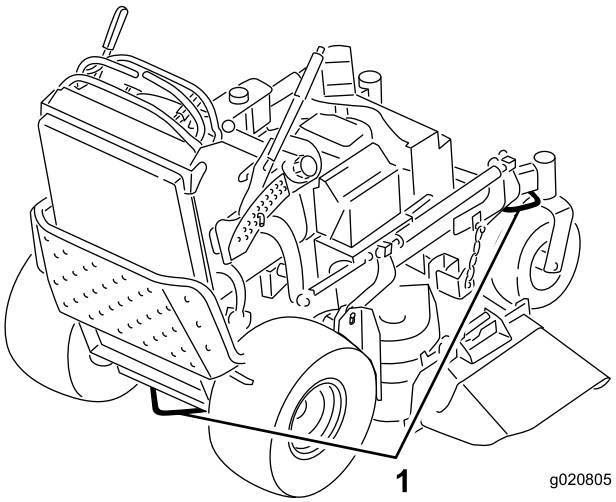


**Figur 26**

1. Bindeløkker på trekkenheten

# Laste maskinen

Vær svært forsiktig når du skal laste enheter på tilhengere eller lastebiler. Det anbefales å bruke en rampe som er bred nok til å dekke bakhjulene i stedet for individuelle ramper for hver side av enheten (Figur 27). Når plattformen er senket ned og

låst i stilling, forlenger den seg bakover mellom bakhjulene og hindrer at maskinen steiler og velter bakover. En rampe med full bredde gir en overflate for rammedelene å støtte seg til hvis enheten skulle begynne å steile. Med oppreist plattform kan du gå på en rampe i full bredde bak enheten. Føreren bestemmer om det er best å ha plattformen i oppreist eller senket ved lasting, avhengig av forholdene. Hvis det ikke er mulig å bruke en rampe med full bredde kan du bruke en individuell rampe til å simulere en kontinuerlig rampe med full bredde.

Rampen må være lang nok til at vinklene ikke overskrider 15 grader (Figur 27). En brattere vinkel kan forårsake at deler på maskinen setter seg fast mens enheten beveges fra rampen til tilhengeren eller lastebilen. Brattere vinkler kan også forårsake at enheten tipper bakover. Hvis du laster i nærheten av en skråning, plasser tilhengeren eller lastebilen nedover skråningen og rampen oppover. På denne måten minimeres rampevinkelen. Tilhengeren eller lastebilen skal være så jevne som mulig.

**Viktig: Ikke forsøk å dreie enheten mens den er på rampen. Du kan miste kontrollen og kjøre av på siden.**

Unngå plutselig akselerasjon når du kjører opp en rampe, og plutselig bremsing når du rygger ned en rampe. Begge manøvrene kan føre til at enheten tipper bakover.

**⚠ ADVARSEL**

**Lasting av enheten på en tilhenger eller lastebil øker muligheten for at den velter bakover og kan føre til alvorlig skader eller dødsulykker.**

- **Vær svært forsiktig når du kjører enheten på en rampe.**
- **Bruk en enkelt rampe med full bredde. Ikke bruk individuelle ramper for hver side av enheten.**
- **Hvis du må bruke individuelle ramper må du bruke nok rampe til å skape en hel rampeoverflate som er bredere enn enheten.**
- **Ikke overstig en 15 graders vinkel mellom rampen og bakken eller mellom en rampe, tilhenger eller lastebil.**
- **Unngå å akselerere plutselig mens du kjører enheten opp en rampe for å unngå å velte bakover.**
- **Unngå å bremse plutselig mens du rygger ned enheten på en rampe for å unngå å velte bakover.**

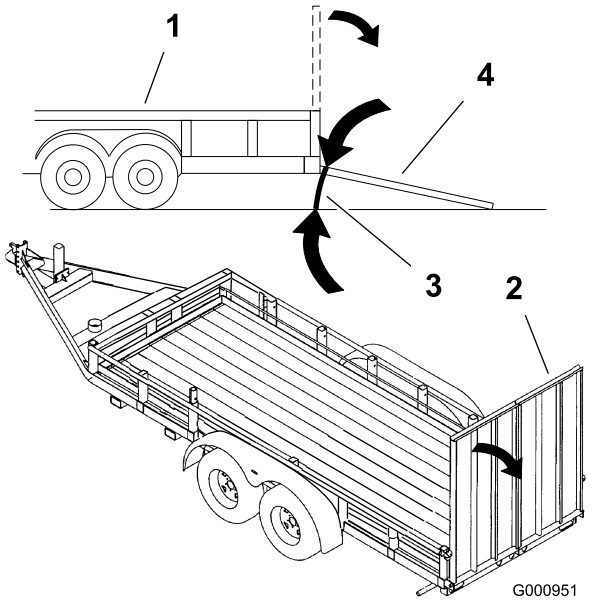


**Figur 27**

1. Lastebil
2. Rampe med full bredde
3. Ikke større enn 15 grader
4. Rampe med full bredde (sett fra siden)

# Sideutslipp eller oppmaling

Gressklipperen har en gressavleder med hengsler som sprer det klipte gresset ut fra siden og ned mot bakken.

**⚠ FARE**

**Hvis ikke gressavlederen, utslippsdekselet eller hele gressoppsamleren sitter på plass, vil du selv eller andre risikere å komme i kontakt med kniven eller gjenstander som slynges opp i luften. Kontakt med gressklipperkniver som roterer og gjenstander som slynges opp i luften, kan føre til at noen blir alvorlig skadet eller drept.**

- **Ikke fjern gressavlederen fra gressklipperen fordi gressavlederen leder materiale ned mot bakken. Hvis gressavlederen blir skadet, må den skiftes ut omgående.**
- **Hold hender og føtter borte fra undersiden av gressklipperen.**
- **Prøv aldri å tømme utløpsområdet eller gressklipperknivene før du har frigjort bøylen og slått av kraftuttaket. Vri tenningsnøkkelen til av-stillingen. Ta også ut nøkkelen og koble ledningen(e) fra tennpluggen(e).**

# Justere klippehøyden

Klippehøyden kan justeres fra 25 til 127 mm i trinn på 6 mm.

1. Sett klippehøydespaken til transportposisjon (helt opp).

2. Drei pinnen 90 grader ta den ut av klippehøydebraketten for å justere klippehøyden.
3. Velg det hullet i klippehøydebraketten som svarer til ønsket klippehøyde, og sett inn pinnen (Figur 28).
4. Skyv knappen til toppen og senk klippehøydespaken til stiften (Figur 28).

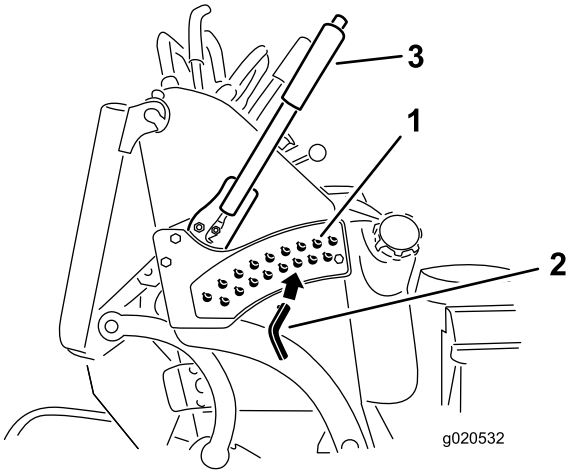


**Figur 28**

1. Klippehøydehull
2. Klippehøydestang
3. Klippehøydespak

# Justere utløpsskjermen

Utslippsflyten kan justeres for forskjellige typer klippeforhold. Plasser kamlåsen og skjermen så de gir den beste klippekvaliteten.

1. Koble fra kraftuttaket, flytt bevegelseskontrollspakene til nøytral låsestilling og bruk parkeringsbremsen.
2. Før du forlater førersetet må du stanse motoren, ta ut nøkkelen og vente til alle bevegelige deler står stille.
3. For å justere skjermen, løsner du mutteren (Figur 29).
4. Juster skjermen og mutteren i sporet til ønsket utslippsflyt, og stram mutteren.

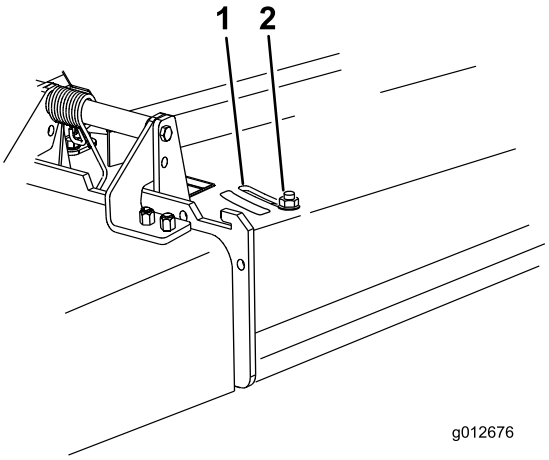


**Figur 29**

1. Slisse
2. Mutter

# Plassere utløpsskjermen

Følgende figurer er kun for anbefalt bruk. Justeringer vil variere etter gresstyper, fuktighetsinnhold og gressets høyde.

**Merk:** Hvis motorkraften trekker ned og gressklipperens bakkehastighet er den samme kan du åpne skjermen.

## Stilling A

Dette er full, bakre stilling (se Figur 30). Foreslått bruk for denne stillingen er som følger:

- Under klippeforhold med kort, lett gress
- Under tørre forhold
- Mindre avklippet gress
- Driver gressrestene lengre vekk fra gressklipperen

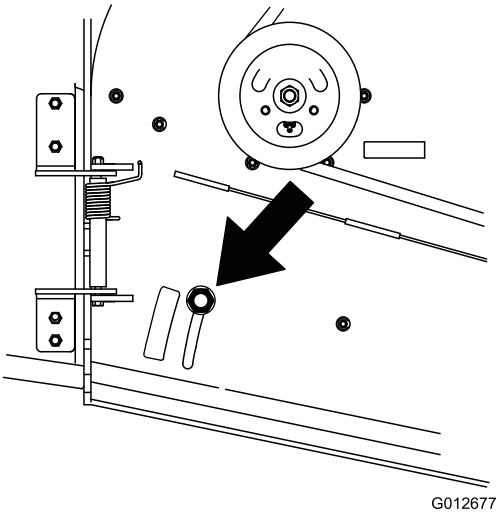


**Figur 30**

## Stilling B

Bruk denne stillingen ved oppsamling (Figur 31).

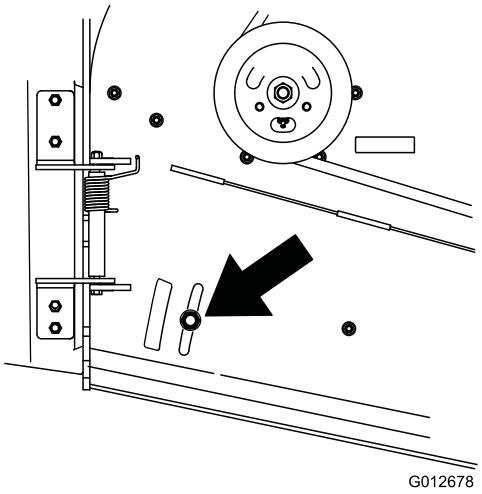


Figur 31

## Stilling C

Dette er full, åpen stilling (Figur 32). Foreslått bruk for denne stillingen er som følger:

- Under klippeforhold med høyt, tett gress
- Under våte forhold
- Reduserer motorens strømforbruk
- Muliggjør høyere bakkehastighet under vanskelige forhold

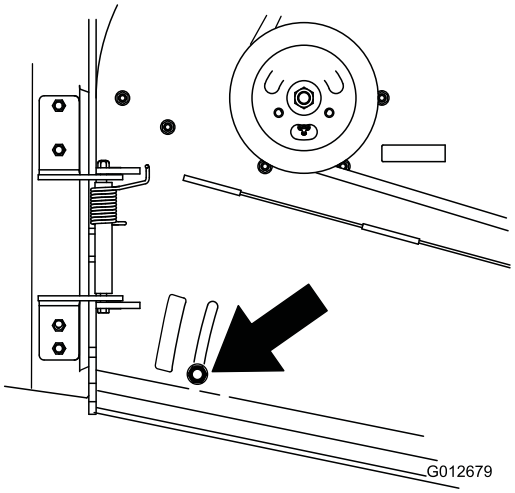


Figur 32

# Bruke motvekt

- Vekter installeres for å forbedre håndtering, balanse og gi bedre ytelse.
- Vekter kan legges til eller fjernes for å skape optimal ytelse under ulike klippeforhold og i henhold til operatørens ønsker.
- Det anbefales å legge til eller fjerne vekter én etter én til ønsket håndtering og balanse er oppnådd.

**Merk:** Kontakt et autorisert forhandlerverksted for å bestille vekter.

**⚠ ADVARSEL**

**Store vektforandringer kan påvirke håndtering og bruk av maskinen. Dette kan medføre alvorlige skader for deg eller andre.**

**Foreta kun små vektjusteringer om gangen.**

**Vurder gressklipperen etter hver vektforandring for å sikre at maskinen er trygg å bruke.**

# Vedlikehold

**Merk:** Angi hva som er høyre og venstre side på maskinen ved å stå i normal arbeidsstilling.

## Anbefalt vedlikeholdsplan

| Vedlikeholdsintervall | Vedlikeholdsprosedyre |
|---|---|
| Etter de 8 første timene | • Skift motoroljen.<br>• Kontrollere nivået på hydraulikkoljen.<br>• Skift hydraulikkfilteret. |
| For hver bruk eller daglig | • Sjekk sikkerhetssperresystemet.<br>• Sjekk motoroljenivået.<br>• Rengjør luftinntaksskjermen.<br>• Kontroller bremsene.<br>• Undersøk knivene.<br>• Rengjør klippeenheten. |
| Hver 25. driftstime | • Rengjør skumluftfilteret. |
| Hver 50. driftstime | • Smør klippeenhetens lederullarmer (oftere under skitne og støvete arbeidsforhold).<br>• Smør forbindelsesledd for løfting (oftere under skitne og støvete arbeidsforhold).<br>• Rengjør papirelementet i luftrenseren.<br>• Kontroller gnistfangeren (hvis utstyrt med dette).<br>• Kontrollere trykket i dekkene.<br>• Kontrollere nivået på hydraulikkoljen. |
| Hver 100. driftstime | • Skift motoroljen. (oftere under skitne og støvete forhold)<br>• Kontroller, rengjør og juster tennpluggen.<br>• Kontroller batteriet.<br>• Kontroller den elektriske clutchen.<br>• Kontroller og rengjør motorens kjøleribber og deksler.<br>• Kontroller pumpedrivremmen.<br>• Kontroller klipperemmen(e).<br>• Kontroller pumpedrivremmen.<br>• Kontroller hydraulikkslangene. |
| Hver 200. driftstime | • Bytt ut papirluftfilteret.<br>• Skift motoroljefilteret. |
| Hver 250. driftstime | • Endre den hydrauliske oljen når du bruker Mobil® 1-olje. |
| Hver 500. driftstime | • Juster styrehjulslageret.<br>• Endre den hydrauliske oljen når du bruker Toro® HYPR-OIL™ 500 hydraulikkolje.<br>• Skift hydraulikkfilteret. |
| Før lagring | • Lakker avskallede overflater.<br>• Utfør alle vedlikeholdsprosedyrene nevnt ovenfor før oppbevaring. |
| Årlig | • Smør de fremre styresvingarmene (oftere ved bruk i støvete eller skitne omgivelser).<br>• Smør styrehjulnavene.<br>• Bytt ut drivstoffilteret. |

**Viktig:** **Se eierhåndboken for motoren for mer informasjon om vedlikeholdsprosedyrer.**

**⚠ FORSIKTIG**

**Hvis du lar nøkkelen stå i tenningsbryteren, kan noen starte motoren uten at det er tilsiktet, noe som kan påføre deg eller andre personer alvorlige skader.**

**Ta nøkkelen ut av tenningen, og koble ledningene fra tennpluggene før du utfører vedlikehold. Legg ledningene til side slik at de ikke kan komme i kontakt med tennpluggene ved et uhell.**

# Forberedelse for vedlikehold

## Heve gressklipperen for tilgang

Den fremre delen av gressklipperen kan heves og støttes opp-ned for tilgang under maskinen ved vedlikehold.

1. Hev plattformen. Se Bruke plattformen (side 22).
2. Fjern batteriet.

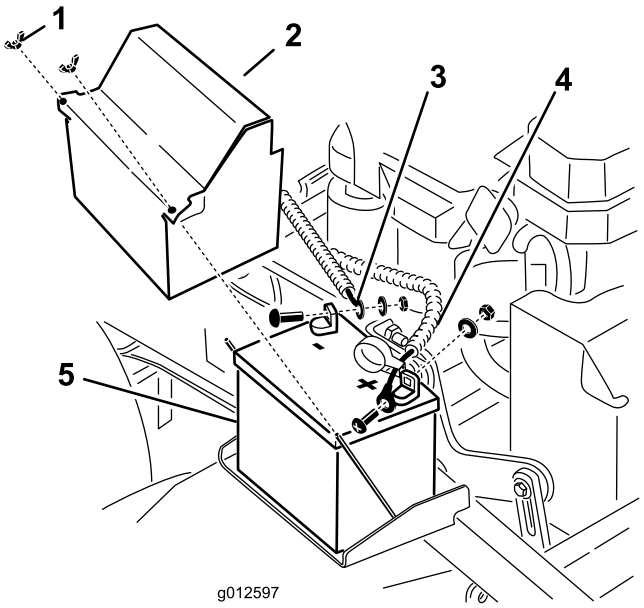


**Figur 33**

1. Vingemutter
2. Batterideksel
3. Negativ (-) batterikabel
4. Positiv (+) batterikabel
5. Batteri

3. Tøm drivstoffet ut av drivstofftanken. Se Tømme drivstofftanken (side 37).
4. Fjern lokket på den hydrauliske tanken og plasser en plastbit over åpningen, og monter det hydrauliske lokket.

   **Merk:** Da vil den hydrauliske tanken forsegles slik at lekkasjer forhindres.

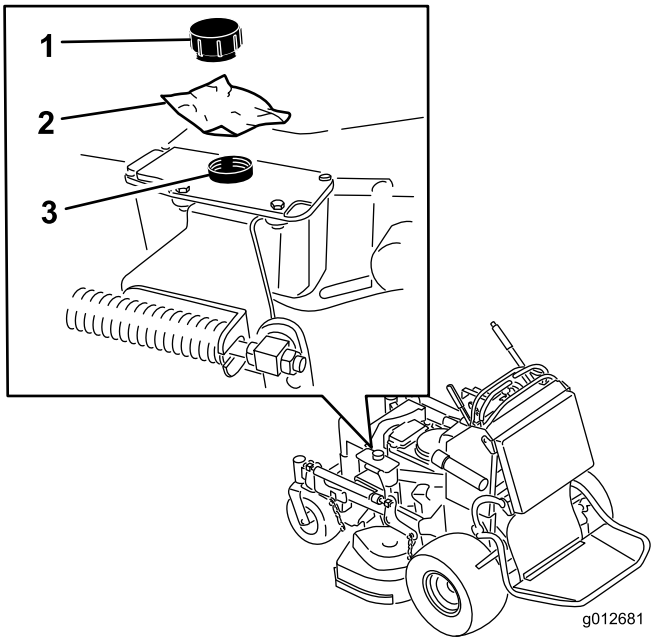


**Figur 34**

1. Lokk
2. Plastbit
3. Hydraulikktank

5. Med to personer, hev den fremre delen av gressklipperen slik at den hviler på drivhjulene og plattformen i oppreist stilling.
6. Utfør ev. vedlikehold på maskinen.
7. Med 2 personer, senk den fremre delen av gressklipperen til bakken.
8. Fjern plasten under lokket på den hydrauliske tanken.
9. Monter batteriet i maskinen.

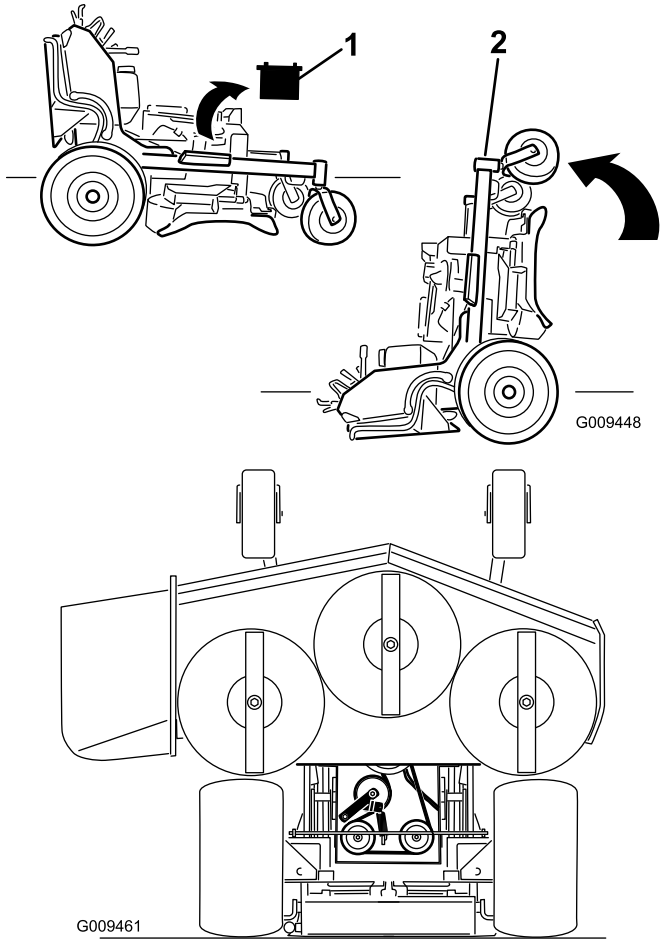


Figur 35

1. Fjern batteriet
2. Med to personer, løft den fremre delen av gressklipperen (pass på at plattformen vender opp)

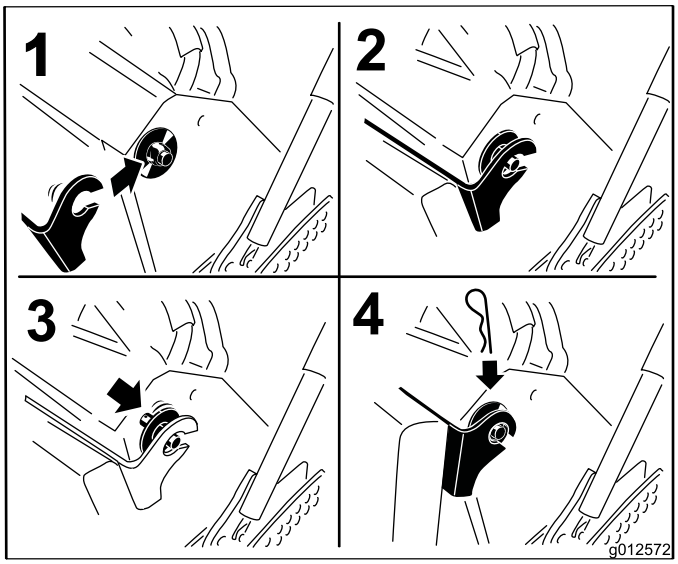


Figur 36

# Frigjør puten for tilgang bak

Puten kan frigjøres for å få tilgang på baksiden av maskinen ved vedlikehold eller justeringer.

1. Senk plattformen.
2. Fjern hårnålssplintpinnene på hver side av puten.
3. Før de store skivene med plasthylser på innsiden.
4. Fjern puten og senk den til plattformen.
5. Utfør ev. vedlikehold eller justeringer på maskinen.
6. Hev puten og skyv den inn på boltene på begge sider av maskinen (Figur 36).
7. Skyv de store plasthylsene inn i putebraketten og sett dem fast med en hårnålssplintpinne (Figur 36).

# Smøring

Bruk litiumbasert smørefett nr. 2, eller molybdenbasert smørefett.

## Smøre maskinen

**Serviceintervall:** Hver 50. driftstime—Smør klippeenhetens lederullarmer (oftere under skitne og støvete arbeidsforhold).

Hver 50. driftstime—Smør forbindelsesledd for løfting (oftere under skitne og støvete arbeidsforhold).

1. Koble fra kraftuttaket og aktiver parkeringsbremsen.
2. Før du forlater førersetet, må du stanse motoren, ta ut nøkkelen og vente til alle bevegelige deler står stille.
3. Tørk av smøreniplene med en fille.

   **Merk:** Pass på at du ikke skraper av lakken foran på anordningen(e).
4. Sett en fettsprøyte på anordningen.
5. Påfør smørefett i smøreniplene til det tyter ut av lagrene.
6. Tørk opp overflødig fett.

Bruk følgende tegninger for å finne smørepunktene.

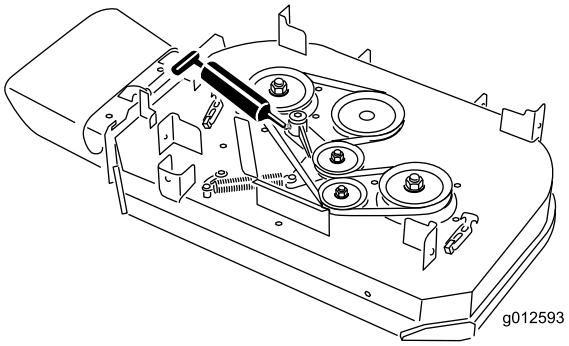


**Figur 37**
91 cm klippeenhet

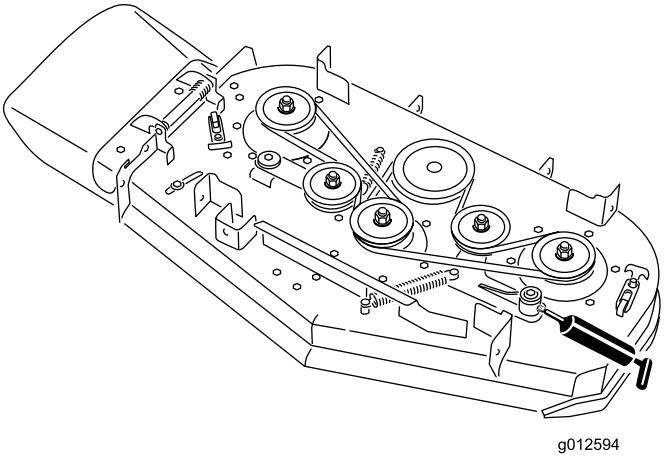


**Figur 38**
102 cm klippeenhet

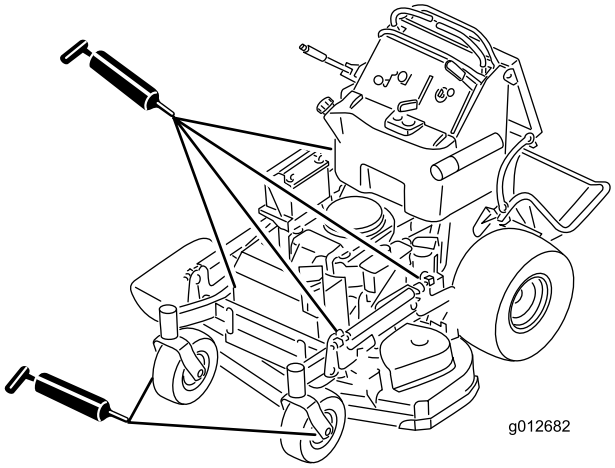


**Figur 39**

## Smøre de fremre styresvingarmene

**Serviceintervall:** Årlig

Smør de fremre styresvingarmene én gang i året.

1. Fjern støvkoppen og juster styrehjulene. Se Justere styrehjulslageret (side 42).

   **Merk:** Hold støvkoppen av inntil smøringen er utført.
2. Fjern kontrollpluggen.
3. Skru en smørenippel inn i hullet.
4. Pump fett inn i smørenippelen til det flyter ut rundt topplageret.
5. Fjern smørenippelen fra hullet.
6. Sett på plass sekskantpluggen og lokket.

# Smøre styrehjulsnavene

**Serviceintervall:** Årlig

1. Stopp motoren, vent til alle bevegelige deler stanser, aktiver parkeringsbremsen og fjern nøkkelen.

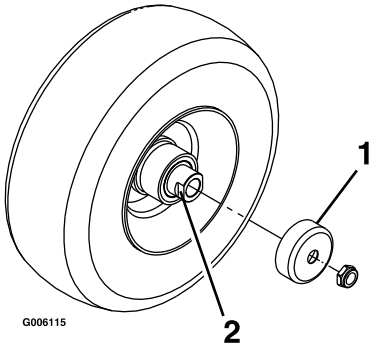


**Figur 40**

1. Beskyttelsespakning
2. Avstandsmutter med anlegg for skrunøkkel

2. Fjern styrehjulet fra styrehjulsgaflene.
3. Fjern beskyttelsespakningene fra hjulnavet.
4. Fjern én av avstandsmutrene fra akselenheten i styrehjulet.

   **Merk:** Det er brukt gjengeforseglingslim for å låse avstandsmutrene til akselen. Fjern akselen (med den andre avstandsmutteren fortsatt montert på den) fra hjulenheten.

5. Lirk ut pakningene, og se etter slitasje eller skade på lagrene. Bytt ut ved behov.
6. Fyll lagrene med et universalsmøremiddel.
7. Sett ett lager og én pakning inn i hjulet.

   **Merk:** Pakningene må byttes ut.

8. Hvis begge avstandsmutrene på akselenheten er blitt fjernet (eller har løsnet), må du bruke gjengeforseglingslim på én avstandsmutter og gjenge den på akselen med anleggene for skrunøkkelen vendende utover.

   **Merk:** Ikke skru avstandsmutteren helt inn på enden av akselen. La det være igjen ca. 3 mm fra avstandsmutterens ytre overflate til enden av akselen inne i mutteren.

9. Sett den sammenmonterte bolten og akselen inn på hjulet på den siden av hjulet hvor den nye pakningen og lageret står.
10. Fyll området inne i hjulet rundt akselen fullt med universalsmørefett mens den åpne enden på hjulet vender opp.
11. Sett det andre lageret og den nye pakningen på hjulet.
12. Bruk gjengeforseglingslim på den andre avstandsmutteren og gjeng den inn på akselen med anleggene for skrunøkkelen vendende utover.
13. Trekk til mutteren med et moment på 8–9 N·m, løsne opp og stram til igjen med et moment på 2–3 N·m.

    **Merk:** Pass på at akselen ikke stikker ut lengre enn noen av mutrene.

14. Monter beskyttelsespakningene over hjulnavet og sett hjulet inn på styrehjulsgaffelen.
15. Sett på styrehjulsbolten og stram til mutteren helt.

**Viktig: Kontroller lagerjusteringen ofte ved å snurre på styrehjulet for å forhindre skade på pakning og lager. Hjulet skal ikke snurre fritt (mer enn 1 eller 2 omdreininger) eller vise tegn til sideslark. Hvis hjulet snurrer helt fritt, må du justere momentet på avstandsmutteren til det blir litt motstand, og påføre gjengeforseglingslim.**

# Vedlikehold av motor

## Overhale luftfilteret

### Tabell for serviceintervaller

Undersøk skum- og papirelementene og erstatt dem hvis de er skadet eller svært skitne.

**Merk:** Luftfilteret må renses oftere (med noen få timers mellomrom ved bruk) hvis maskinen er utsatt for mye støv og sand.

**Viktig: Du må ikke smøre skum- eller papirelementet med olje.**

### Ta ut skum- og papirelementene

1. Koble fra kraftuttaket og aktiver parkeringsbremsen.
2. Før du forlater førersetet, må du stanse motoren, ta ut nøkkelen og vente til alle bevegelige deler står stille.
3. Rengjør rundt luftfilteret for å unngå at det kommer partikler i motoren som kan forårsake skade (Figur 41).
4. Skru løs dekselknottene og fjern luftrenserdekselet (Figur 41).
5. Skru løs slangeklemmen og fjern luftrenseren (Figur 41).
6. Dra forsiktig skumelementet av papirelementet (Figur 41).

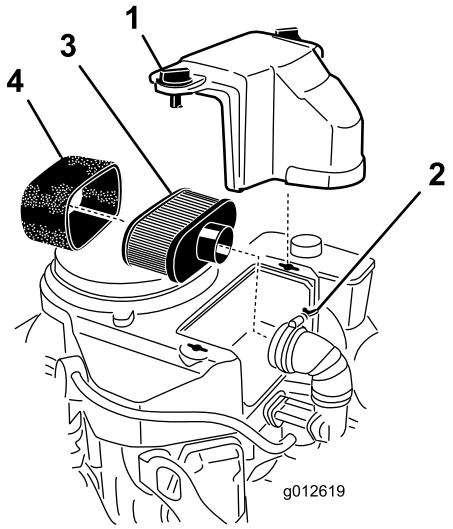


**Figur 41**

1. Deksel
2. Slangeklemme
3. Papirelement
4. Skumelement

### Rengjøre skumluftfilteret

**Serviceintervall:** Hver 25. driftstime

1. Vask skumelementet i flytende såpe og varmt vann. Når elementet er rent, må det skylles grundig.
2. Tørk elementet ved å klemme det i en ren klut.

   **Viktig: Skumelementet må skiftes ut hvis det er skader eller slitasje på det.**

### Overhale papirluftfilteret

**Serviceintervall:** Hver 50. driftstime—Rengjør papirelementet i luftrenseren.

Hver 200. driftstime—Bytt ut papirluftfilteret.

1. Rengjør papirelementet ved å dunke forsiktig for å fjerne støv.

   **Merk:** Hvis papirelementet er veldig skittent, kan du erstatte det med et nytt (Figur 41).

2. Undersøk om elementet har skader, et oljet belegg eller om gummitetningen er skadet.

### Montere skum- og papirelementene

**Viktig: For å unngå at motoren skades, må alltid hele luftrenseren, komplett med skumelement og papirelement, sitte på plass under bruk.**

1. Skyv forsiktig skumelementet opp på papirelementet (Figur 41).
2. Sett luftrenseren på luftrenserbasen eller -slangen, og fest den (Figur 41).
3. Sett luftfilterdekselet på plass og skru fast dekselknotten (Figur 41).

## Kontrollere motoroljen

**Serviceintervall:** For hver bruk eller daglig—Sjekk motoroljenivået.

Etter de 8 første timene—Skift motoroljen.

Hver 100. driftstime—Skift motoroljen. (oftere under skitne og støvete forhold)

Hver 200. driftstime—Skift motoroljefilteret.

**Merk:** Bytt oljen oftere når driftsforholdene er svært støvete eller sandete.

**Merk:** De ulike modellene som er oppført i denne håndboken har ulike oljekapasiteter. Påse at riktig oljemengde brukes.

**Viktig: Husk å helle i 80 % av oljen, og fyll deretter gradvis til full-merket på peilestaven nås.**

**Oljetype**: Rensende olje (API service SF, SG, SH, SJ eller SL)

**Motoroljekapasitet:** 1,7 liter med filteret fjernet, 1,5 liter uten filteret fjernet

**Viskositet:** Se tabellen nedenfor:

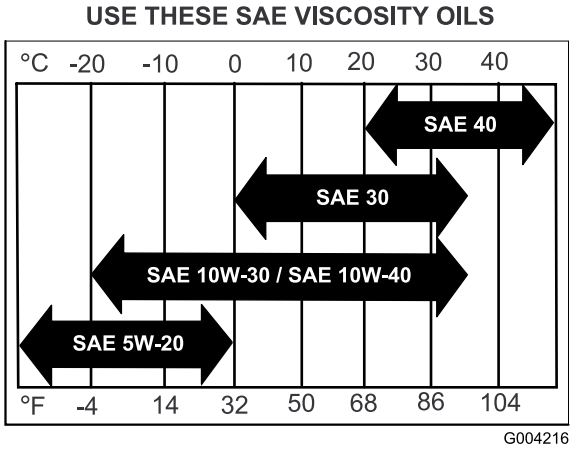


Figur 42

## Kontrollere motoroljenivået

**Merk:** Sjekk oljen når motoren er kald.

**⚠ ADVARSEL**

**Kontakt med varme overflater kan føre til personskader.**

**Hold hender, føtter, ansiktet, klær og andre kroppsdeler borte fra lyddemperen og andre varme overflater.**

**Viktig: Veivhuset må ikke overfylles med olje, da dette kan skade motoren. Kjør ikke motoren med oljenivået under lavmerket, da dette kan føre til skade på motoren.**

1. Koble fra kraftuttaket, flytt bevegelseskontrollspakene til nøytral låsestilling og bruk parkeringsbremsen.
2. Før du forlater førersetet, må du stanse motoren, ta ut nøkkelen og vente til alle bevegelige deler står stille (Figur 43).

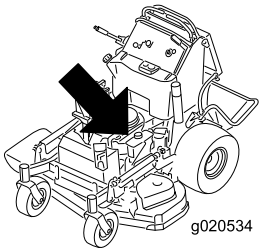


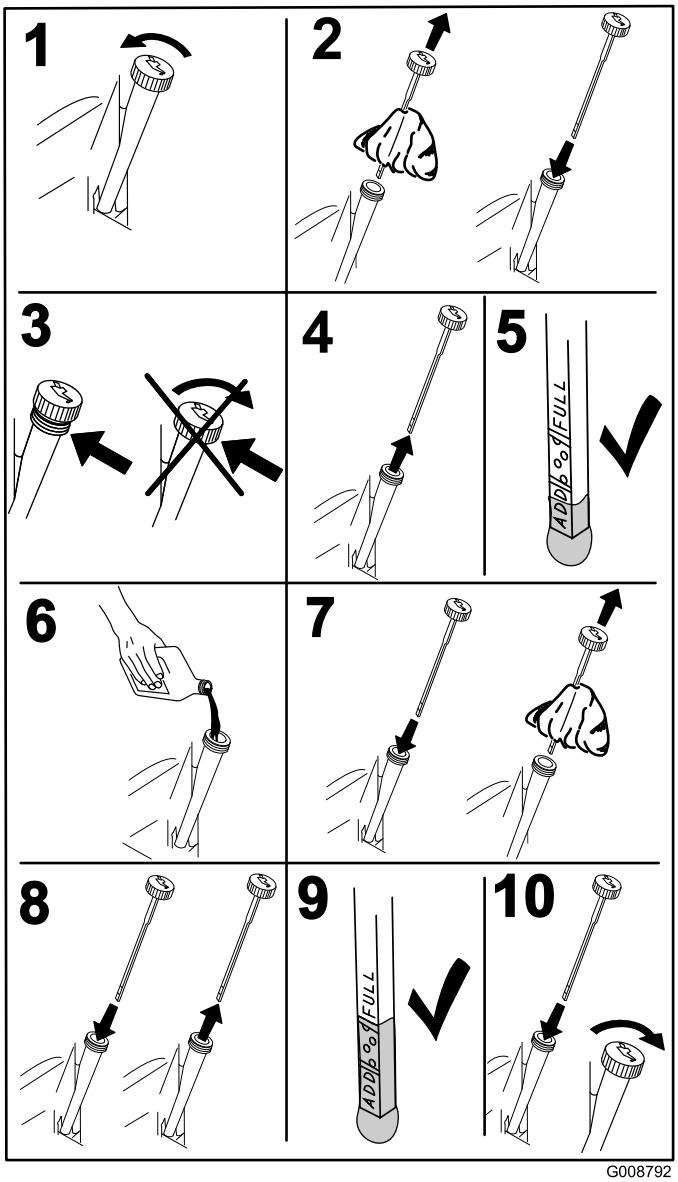


Figur 43

## Skifte motorolje

**Merk:** Den gamle oljen må kasseres eller gjenvinnes i henhold til lokale forskrifter.

1. Parker maskinen slik at den siden hvor du tapper står litt lavere enn motsatt side, for å være sikker på at all bensinen tømmes ut.
2. Koble fra kraftuttaket, flytt bevegelseskontrollspakene til nøytral låsestilling, og bruk parkeringsbremsen.
3. Før du forlater førersetet, må du stanse motoren, ta ut nøkkelen og vente til alle bevegelige deler står stille (Figur 44).
4. Skift motoroljen som vist i Figur 44.

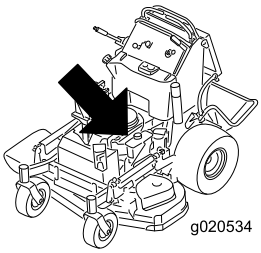


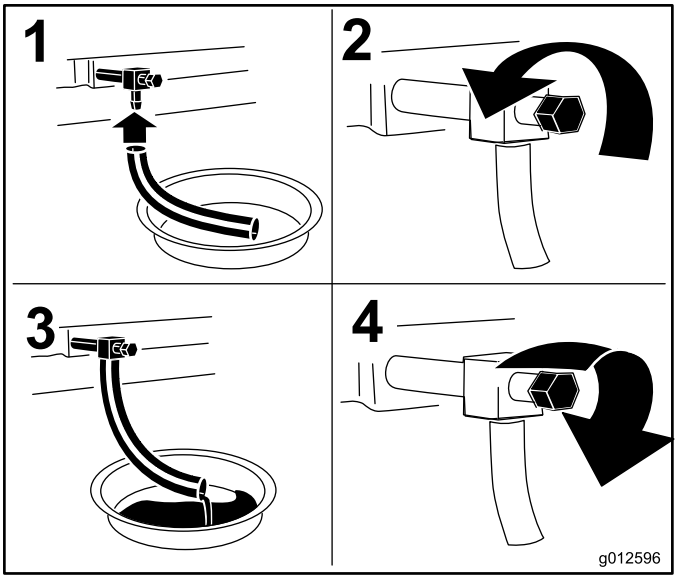


**Figur 44**

5. Slå langsomt cirka 80 % av den spesifiserte oljen ned i påfyllingsrøret, og tilfør sakte resten av oljen til den når **Full**-merket (Figur 45).

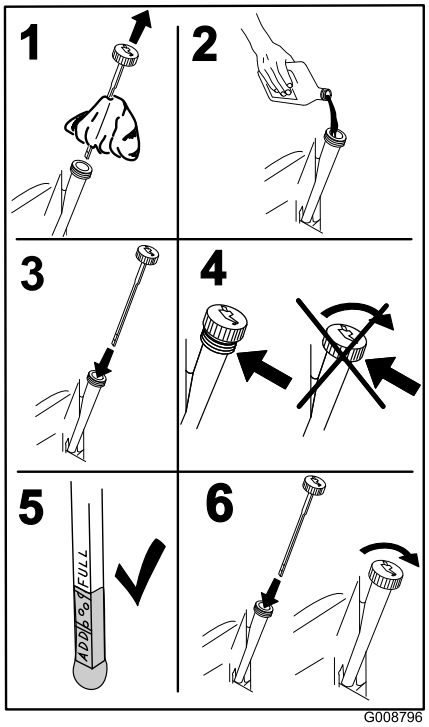


**Figur 45**

## Skifte motoroljefilteret

**Merk:** Bytt ut motoroljefilteret oftere når driftsforholdene er svært støvete eller sandete.

1. Tapp olje fra motoren. Se Skifte motorolje (side 35).
2. Plasser en fille under oljefilteret for å fange opp eventuelt oljesøl.

   **Viktig: Oljesøl kan renne under motoren og på clutchen. Olje som søles på clutchen, kan skade clutchen, forårsake at knivene stopper langsomt når clutchen er i av-stillingen og forårsake at clutchen glir når den er i på-stillingen. Tørk opp eventuelt oljesøl.**
3. Skift motoroljefilteret (Figur 46).

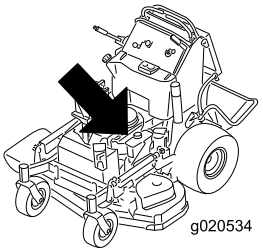


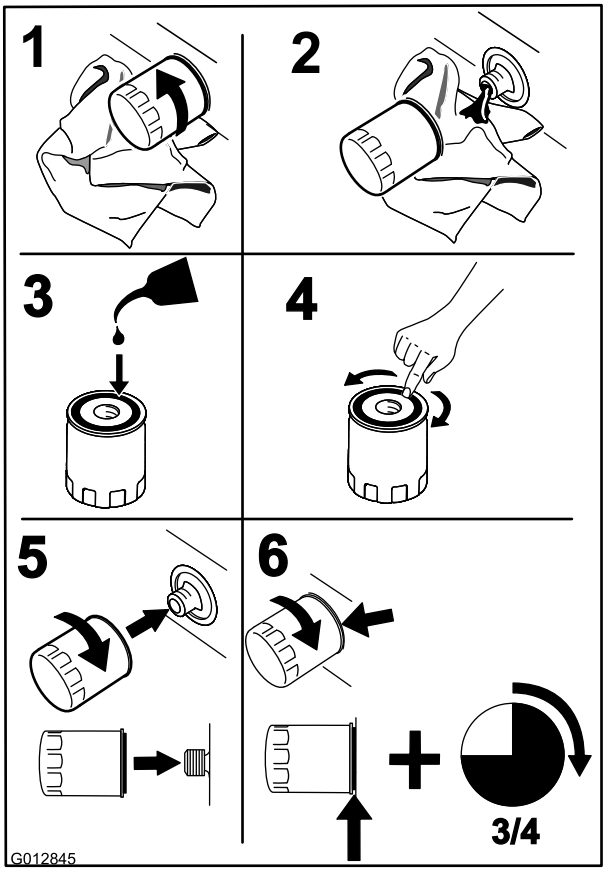


Figur 46

**Merk:** Pass på at oljefilterpakningen berører motoren, så fullføres en ekstra 3/4 omdreining.

4. Fyll på ny olje av riktig sort i veivhuset. Se Skifte motorolje (side 35).

# Overhale tennpluggen

**Serviceintervall:** Hver 100. driftstime

Pass på at elektrodeavstanden (avstanden mellom elektroden på midten og elektroden på siden) er korrekt før pluggen settes inn.

Tennpluggen(e) monteres/demonteres ved hjelp av en tennpluggnøkkel, og elektrodeavstanden justeres ved hjelp av et spesialverktøy/følerblad. Monter ny(e) tennplugg(er) dersom det er nødvendig.

**Type for alle motorer:** NGK® BPR4ES eller tilsvarende

**Elektrodeavstand: 0,75 mm**

## Demontere tennpluggen

1. Koble fra kraftuttaket, flytt bevegelseskontrollspakene til nøytral låsestilling og bruk parkeringsbremsen.
2. Før du forlater førersetet må du stanse motoren, ta ut nøkkelen og vente til alle bevegelige deler står stille.
3. Fjern tennpluggen som vist i Figur 47.

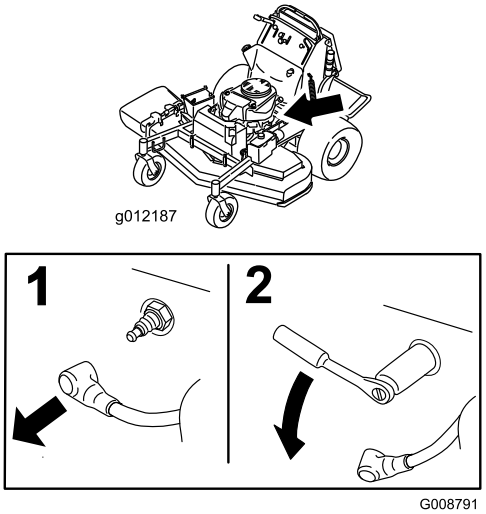


Figur 47

## Sjekke tennpluggen

**Viktig: Ikke rens tennpluggen(e). Kontroller alltid tennpluggen når den har et svart belegg, slitte elektroder, et oljebelegg eller sprekker.**

Hvis du ser en lysebrun eller grå farge på isolatoren, fungerer motoren som den skal. Et svart belegg på isolatoren betyr som regel at luftrenseren er skitten.

Still avstanden til 0,75 mm.

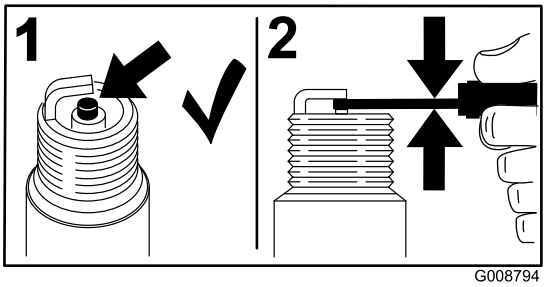


Figur 48

### Montere tennpluggen

Trekk til tennpluggen(e) med et moment på 22 N·m.

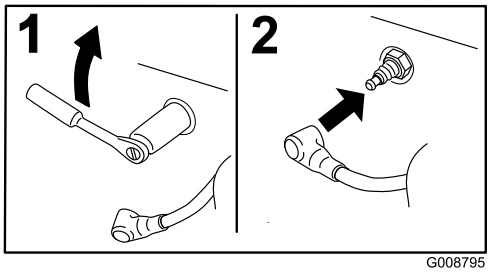


Figur 49

## Kontrollere gnistfangeren (hvis utstyrt med dette)

**Serviceintervall:** Hver 50. driftstime

**⚠ ADVARSEL**

**Varme eksosanleggkomponenter kan antenne bensindamp, selv etter at motoren har stoppet. Varme partikler som kommer ut fra eksosanlegget mens motoren går kan antenne brennbare materialer. Brann kan føre til personskade eller skade på eiendom.**

**Ikke fyll bensin eller kjør motoren uten at det er montert en gnistfanger.**

1. Stopp motoren, vent til alle bevegelige deler stanser, aktiver parkeringsbremsen og fjern nøkkelen.
2. Vent til lyddemperen har blitt nedkjølt.
3. Hvis det oppdages sprekker i skjermen eller sveiseskjøter, må gnistfangeren byttes.
4. Hvis du oppdager at skjermen tilstoppes, må du fjerne gnistfangeren, riste løs partikler fra gnistfangeren og rengjøre skjermen med en stålbørste (bløt opp med løsningsmiddel ved behov).
5. Monter gnistfangeren på eksoåpningen.

# Vedlikehold av drivstoffsystem

## Tømme drivstofftanken

**Merk:** Den eneste anbefalte måten å tømme drivstofftanken på er å bruke en hevertpumpe. En hevertpumpe kan kjøpes i jernvareforretninger.

**⚠ FARE**

**Bensin er meget brannfarlig, og under visse forhold svært eksplosiv. Brann eller eksplosjon forårsaket av bensin kan påføre deg og andre brannskader samt ødelegge eiendom.**

- **Tøm bensinen ut av tanken når motoren er kald. Dette skal gjøres utendørs på et åpent sted. Tørk opp eventuelt bensinsøl.**
- **Du må aldri røyke når du tømmer bensin, og du må holde deg unna åpen ild eller steder der en gnist kan antenne bensindamp.**

1. Parker maskinen på en jevn flate, deaktiver kraftuttaket, sett på parkeringsbremsen, skru **av** tenningen og ta ut nøkkelen.
2. Rengjør rundt drivstofflokket for å hindre at det kommer rusk inn i drivstofftanken (Figur 51).
3. Ta av drivstofflokket.
4. Sett en hevertpumpe inn i drivstofftanken.
5. Bruk hevertpumpen til å tømme drivstoffet ut i en ren bensinkanne (Figur 50).
6. Tørk opp eventuelt drivstoffsøl.

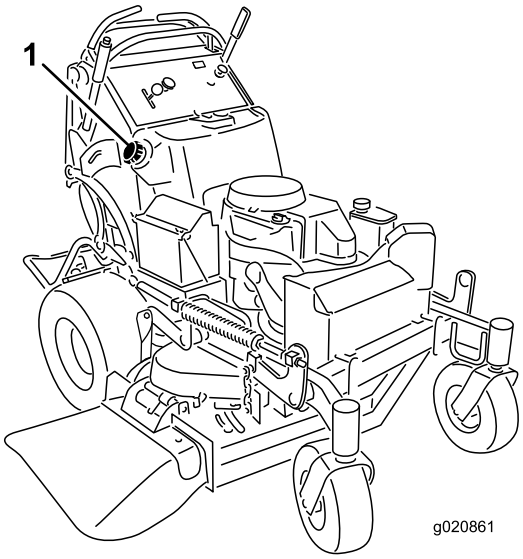


Figur 50

1. Drivstofflokk

# Overhale drivstoffilteret

## Skifte drivstoffilteret

**Serviceintervall:** Årlig

Et skittent filter som er tatt av drivstoffslangen, må aldri monteres på nytt.

**Merk:** Drivstoffilteret er montert slik at du kan montere det nye filteret riktig.

**Merk:** Tørk opp eventuelt drivstoffsøl.

1. Koble fra kraftuttaket og aktiver parkeringsbremsen.
2. Før du forlater førersetet, må du stanse motoren, ta ut nøkkelen og vente til alle bevegelige deler står stille.
3. Lukk drivstoffventilen.
4. Klem sammen endene på slangeklemmene, og skyv dem bort fra filteret (Figur 51).

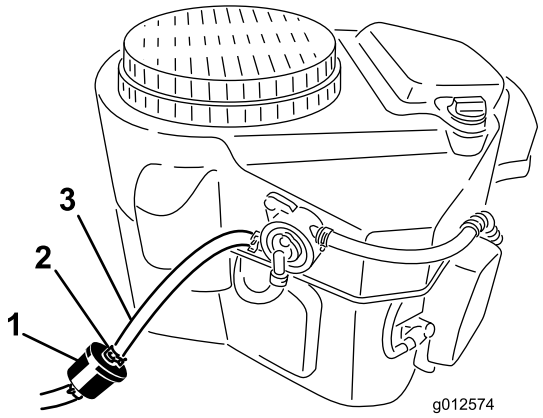


**Figur 51**

1. Drivstoffilter
2. Slangeklemme
3. Drivstoffslange

5. Ta filteret av bensinslangene.
6. Monter et nytt filter, og skyv slangeklemmene nær opptil filteret.
7. Åpne bensinkranen.
8. Kontroller for drivstofflekkasje og reparer om nødvendig.
9. Tørk opp eventuelt drivstoffsøl.

# *Vedlikehold av elektrisk system*

## Vedlikeholde batteriet

**Serviceintervall:** Hver 100. driftstime

Batteriet må alltid holdes rent og fulladet. Bruk papirhåndklær til å rengjøre batterikassen. Hvis batteriklemmene er korroderte, må de rengjøres med en oppløsning av fire deler vann og én del natron. Smør litt fett på batteriklemmene for å beskytte dem mot korrosjon.

Spenning: 12 V

**ADVARSEL**

**CALIFORNIA**
**Proposition 65-advarsel**

**Batteripoler, klemmer og tilknyttet tilbehør inneholder bly og blyforbindelser: kjemikalier som er kjente i staten California for å føre til kreft og forplantningsskader. Vask hendene etter at du har håndtert et batteri.**

**⚠ FARE**

**Elektrolytten i batteriet inneholder svovelsyre, en dødelig gift som også kan forårsake alvorlige brannskader.**

**Ikke drikk elektrolytt, og unngå kontakt med hud, øyne og klær. Bruk vernebriller for å beskytte øynene og gummihansker for å beskytte hendene.**

### Fjerne batteriet

**⚠ ADVARSEL**

**Batteripolene eller metallverktøy kan kortslutte mot metallkomponenter og forårsake gnister. Gnistene kan føre til at batterigassene eksploderer, noe som kan forårsake personskade.**

- **Når du fjerner eller monterer batteriet, må du passe på at batteripolene ikke berører metalldeler på maskinen.**
- **La ikke metallverktøy kortslutte mellom batteripolene og metalldeler på maskinen.**

**⚠ ADVARSEL**

**Feilaktig ruting av batterikabler kan skade maskinen og kablene og forårsake gnister. Gnistene kan føre til at batterigassene eksploderer, noe som kan forårsake personskade.**

- **Koble alltid fra den negative (svarte) batterikabelen før du kobler fra den positive (røde) kabelen.**
- **Koble alltid til den positive (røde) batterikabelen før du kobler til den negative (svarte) kabelen.**

1. Koble fra kraftuttaket og aktiver parkeringsbremsen.
2. Før du forlater førersetet, må du stanse motoren, ta ut nøkkelen og vente til alle bevegelige deler står stille.
3. Ta den negative batterikabelen av den negative (–) batteripolen (Figur 52).
4. Skyv den røde polhetten av den positive (røde) batteripolen.
5. Fjern den positive (røde) batterikabelen (Figur 52).
6. Ta ut batteritilholderen (Figur 52) og ta ut batteriet.

## Installere batteriet

1. Legg batteriet i maskinen (Figur 52).
2. Fest batteriet med tilholderen, J-boltene og låsemutrene.
3. Monter den positive (røde) batterikabelen til den positive (+) batteripolen med en mutter, skive og bolt (Figur 52).
4. Sett gummihetten på batteripolen.
5. Monter den negative batterikabelen og jordledningen til den negative (–) batteripolen med en mutter, skive og bolt (Figur 52).

   **Merk:** Batterikablene vil krysse hverandre når de er riktig montert (Figur 52).

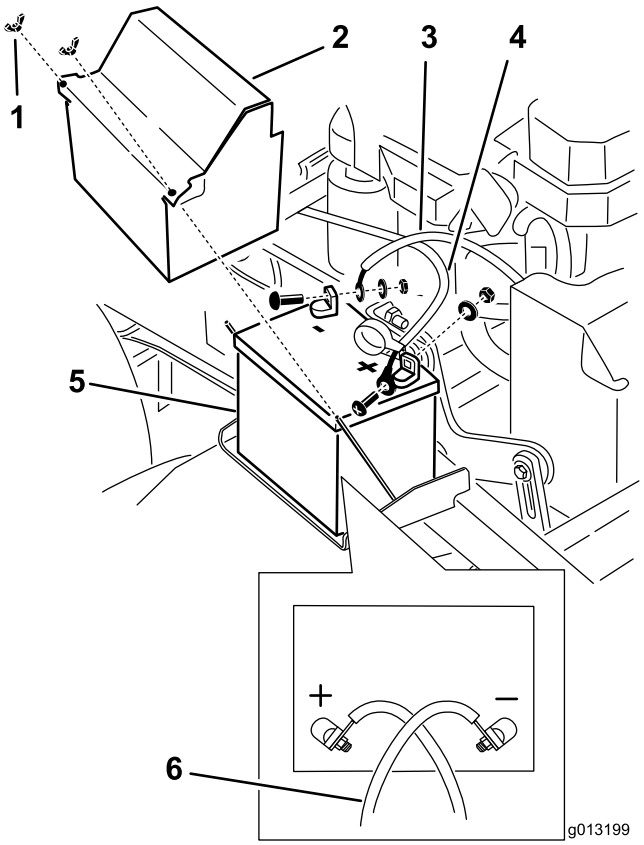


**Figur 52**

1. Vingemutter
2. Batterideksel
3. Negativ (-) batterikabel
4. Positiv (+) batterikabel
5. Batteri
6. Batterikablene krysser hverandre når de er riktig montert

## Lade batteriet

**⚠ ADVARSEL**

**Når batteriet lades, utvikles det gasser som kan eksplodere.**

**Røyk aldri i nærheten av batteriet, og hold gnister og åpen ild borte fra batteriet.**

**Viktig: Hold alltid batteriet fulladet (1,265 egenvekt) for å forhindre batteriskade når temperaturen er under 0 °C.**

1. Fjern batteriet fra chassiset, se Fjerne batteriet (side 38).
2. Kontroller elektrolyttnivået i batteriet.
3. Påse at påfyllingslokkene er montert på batteriet.
4. Lad opp batteriet i 1 time på 25 til 30 A, eller i 6 timer på 4 til 6 A.
5. Når batteriet er helt oppladet, kobler du laderen fra strømuttaket, og deretter laderledningene fra batteripolene (Figur 53).
6. Monter batteriet i maskinen og koble til batterikabelen. Se Installere batteriet (side 39).

**Merk:** Kjør ikke maskinen med batteriet frakoblet, da dette kan føre til elektrisk skade.

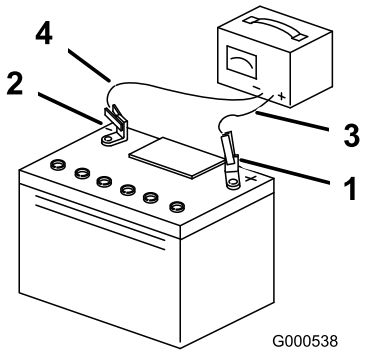


**Figur 53**

1. Positiv batteripol
2. Negativ batteripol
3. Rød (+) laderledning
4. Svart (–) laderledning

## Vedlikeholde sikringene

Det elektriske systemet er beskyttet av sikringer. Det krever ikke vedlikehold. Hvis en sikring ryker, kontroller om det er funksjonsfeil eller kortslutning i en komponent eller krets.

1. Fjern operatørputen fra baksiden av maskinen.
2. Dra ut sikringen for å fjerne og bytte den ut (Figur 54).
3. Monter operatørputen.

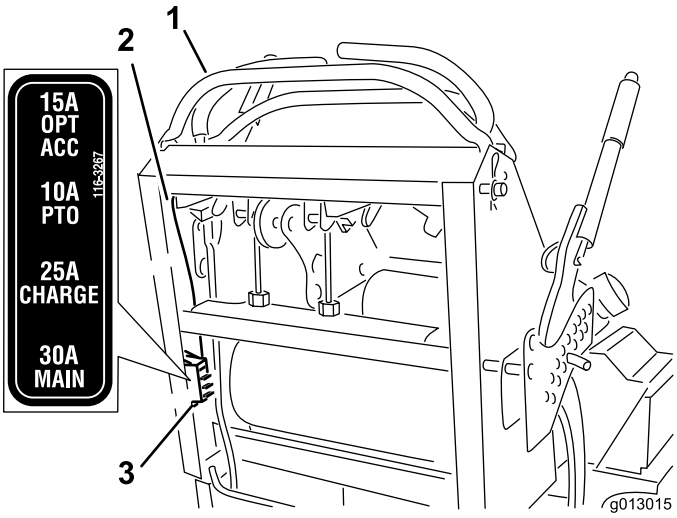


**Figur 54**

1. Kontroller
2. Ledning
3. Sikringer

# Vedlikehold av drivsystem

## Justere sporingen

**Merk:** Angi hva som er høyre og venstre side på maskinen ved å stå i normal arbeidsstilling.

1. Dytt begge kontrollspakene fremover den samme avstanden.
2. Kontroller om maskinen trekker til én side.

   **Merk:** Stopp maskinen og aktiver parkeringsbremsen.
3. Fjern puten fra baksiden av maskinen.
4. Roter høyre kabeljustering for å posisjonere høyre bevegelseskontroll til midten av kontrollpanelets frie stilling (Figur 56).

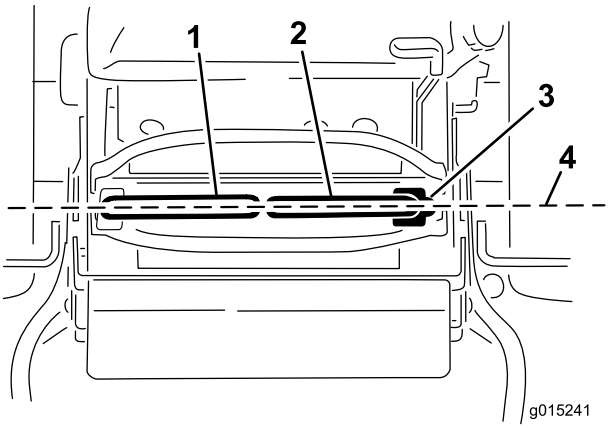


**Figur 55**

1. Venstre bevegelseskontrollspak
2. Høyre bevegelseskontrollspak
3. Nøytral, låst stilling
4. Tilpass kontrollspakene på langs

5. Roter den venstre kabeljusteringen slik at hastighet for venstre hjul tilsvarer tidligere innstilt hastighet for høyre hjul.
6. Juster et kvart trinn om gangen til maskinen sporer rett.

   **Merk:** Juster kun venstre kabel slik at hastighet for venstre hjul tilsvarer hastighet for høyre hjul. Ikke juster hastighet for høyre hjul, da dette vil posisjonere høyre bevegelseskontrollspak utenfor midten av nøytral, låst stilling på kontrollpanelet.

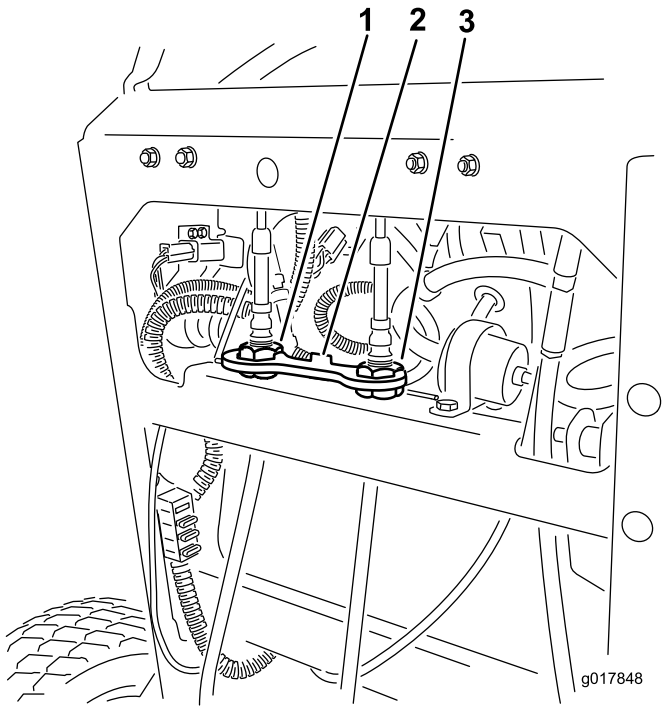


**Figur 56**

1. Venstre kabeljustering
2. Kabelsperre
3. Høyre kabeljustering

7. Kontroller at den sporer skikkelig.

   **Merk:** Hvis du ikke får start på maskinen etter å ha justert sporingen, må du kontrollere at nærbryteren samsvarer med bolten som er festet til bevegelseskontrollspaken. Se Justere nærbryteren (side 41).

8. Gjenta kabeljusteringene til sporingen er korrekt.
9. Kontroller at maskinen ikke beveger seg fra fri når parkeringsbremsene er deaktivert.

**Viktig: Roter ikke koblingen for langt, da dette kan få maskinen til å bevege seg i fri.**

## Justere nærbryteren

Bruk denne prosedyren hvis du ikke får start på maskinen etter justering av sporingen.

1. Påse at bolten som er festet til bevegelseskontrollspaken samsvarer med nærbryteren (Figur 57).
2. Hvis nødvendig, kan du løsne boltene og justere nærbryteren til målet samsvarer med bolten som er festet til bevegelseskontrollspaken (Figur 57).
3. Kontroller avstanden mellom bolten og nærbryteren. Den må være mellom 0,51 til 1,02 mm, som vist i (Figur 57).
4. Hvis du må justere, løsner du låsemutteren og justerer bolten til riktig avstand.
5. Stram låsemutteren etter å ha justert bolten (Figur 57).
6. Test sikkerhetssperresystemet før bruk.

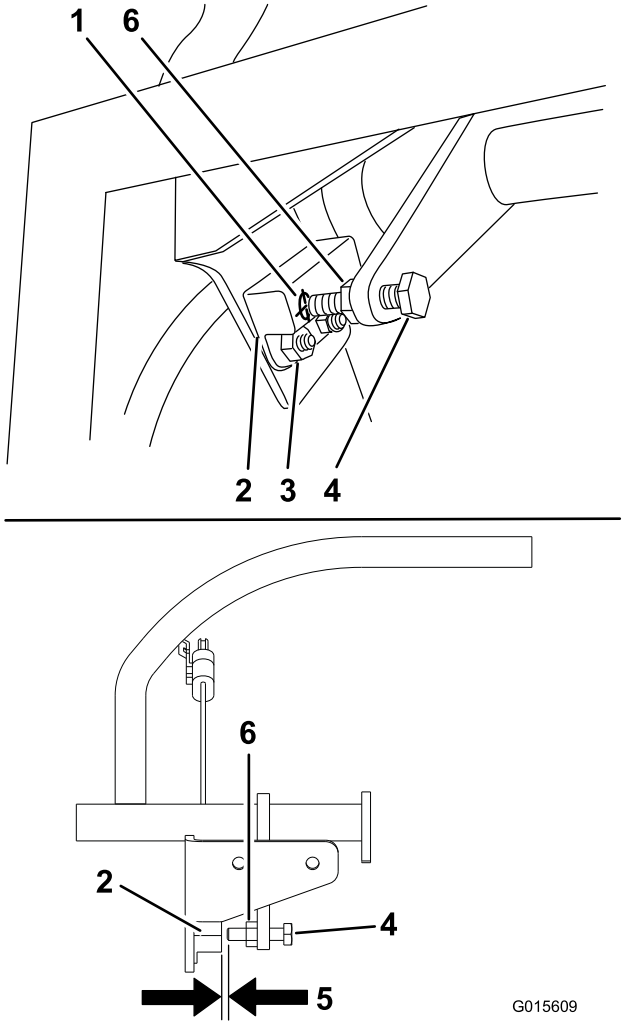


**Figur 57**

1. Nærbrytermål
2. Nærbryter
3. Bolter og mutre
4. Bolt festet til bevegelseskontrollspaken
5. Du trenger en avstand på mellom 0,51 og 1,02 mm.
6. Låsemutter

# Kontrollere trykket i dekkene

**Serviceintervall:** Hver 50. driftstime/én gang månedlig (avhengig av hva som kommer først)

Oppretthold et lufttrykk på 0,83 til 0,97 bar i bakhjulene.

**Viktig: Forskjellig trykk i hjulene kan føre til ujevn klipping.**

**Merk:** Forhjulene har delvis luftfylte dekk som ikke trenger justering av lufttrykk.

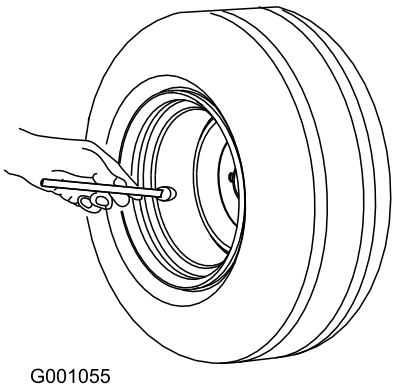


**Figur 58**

# Justere styrehjulslageret

**Serviceintervall:** Hver 500. driftstime/Årlig (avhengig av hva som kommer først)

1. Koble fra knivkontrollbryteren (kraftuttaket), flytt bevegelseskontrollspakene til nøytral låsestilling og bruk parkeringsbremsen.
2. Før du forlater førersetet, må du stanse motoren, ta ut nøkkelen og vente til alle bevegelige deler står stille.
3. Fjern støvhetten fra styringen og trekk til låsemutteren (Figur 59).
4. Trekk til låsemutteren inntil fjærskivene er flate og gå deretter tilbake 1/4 omdreining for å stille forhåndsbelastningen på lagrene korrekt (Figur 59).

   **Viktig: Påse at fjærskivene er montert korrekt slik det vises i Figur 59.**
5. Sett på støvkoppen (Figur 59).

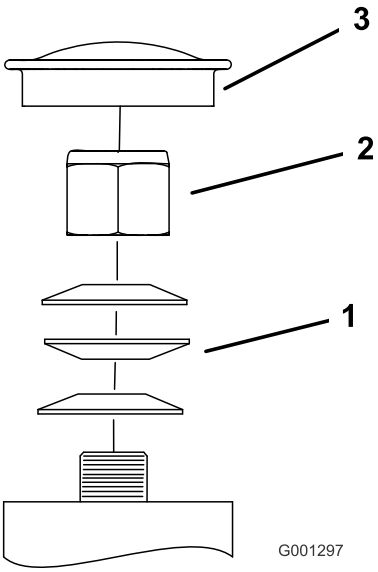


**Figur 59**

1. Fjærskiver
2. Låsemutter
3. Støvhette

# Justere den elektriske clutchen

**Serviceintervall:** Hver 100. driftstime—Kontroller den elektriske clutchen.

Du kan justere clutchen for å sikre riktig innkobling av klippeenheten og god bremsing.

1. Sett et 0,4 til 0,5 mm følerblad gjennom én kontrollslisse på siden av enheten.

   **Merk:** Påse at det er mellom armaturen og rotorens friksjonsoverflater.

   **Merk:** Mellomrommet må være minst 0,4 mm og ikke mer enn 0,5 mm.
2. Hvis du må justere, bruker du et følerblad på 0,4 mm til å stille inn hver av de tre slisseplasseringene.
3. Stram låsemutrene til følerbladet sitter fast, men er løst nok til at det lett kan beveges innen luftgapet (Figur 60).
4. Gjenta dette for de gjenværende slissene.
5. Kontrollere hver slisse igjen og gjør små justeringer til følerbladet sitter mellom rotoren og armaturen med svært liten kontakt mellom dem.

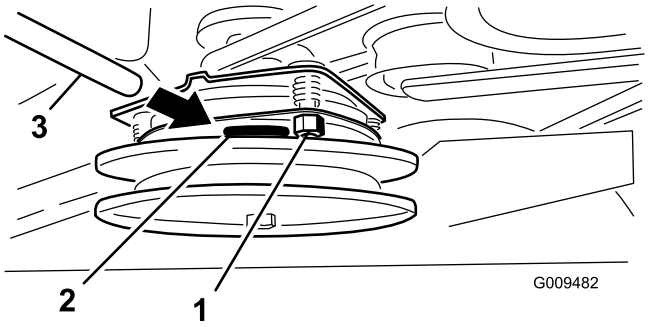


**Figur 60**

1. Justeringsmutter
2. Slisse
3. Følerblad

# *Vedlikehold av kjølesystem*

## Rengjøre luftinntaksskjermen

**Serviceintervall:** For hver bruk eller daglig

Før bruk, fjerner du ev. oppsamlinger av gress, skitt eller annet rusk fra sylinderen og sylinderhodets kjøleribber, luftinntaksskjermen i svinghjulsenden og forgasserregulatorens spaker og koblinger. Dette vil bidra til å sørge for tilstrekkelig kjøling av motoren og riktig motorhastighet, og vil redusere muligheten for overoppheting eller mekanisk skade på motoren.

## Rengjøre kjølesystemet

**Serviceintervall:** Hver 100. driftstime—Kontroller og rengjør motorens kjøleribber og deksler.

1. Koble fra kraftuttaket og aktiver parkeringsbremsen.
2. Før du forlater førersetet, må du stanse motoren, ta ut nøkkelen og vente til alle bevegelige deler står stille.
3. Fjern luftinntaksskjermen og viftehuset (Figur 61).
4. Fjern rusk og gress fra motordelene.
5. Monter luftinntaksskjermen og viftehuset (Figur 61).

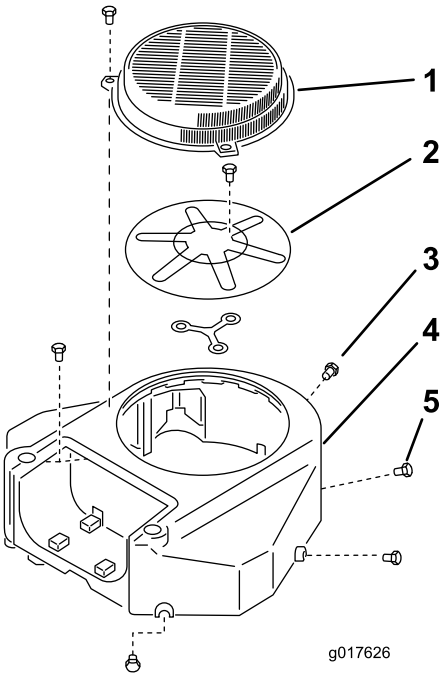


**Figur 61**

1. Skydd
2. Luftinntaksskjerm for motor
3. Bolt
4. Viftehus
5. Skrue

# Vedlikehold av bremser

## Overhale bremsen

Før hvert bruk, kontroller bremsene både på en jevn flate og i en bakke.

Parkeringsbremsen må alltid settes på når du stopper eller forlater maskinen. Hvis parkeringsbremsen ikke holder maskinen sikkert på plass, må den justeres.

### Kontrollere parkeringsbremsen

**Serviceintervall:** For hver bruk eller daglig

**Viktig: Sørg for at gressklipperen står på en jevn overflate når du kontrollerer og justerer bremsen.**

1. Parker maskinen på en jevn flate og koble fra kraftuttaket.
2. Før du forlater førersetet må du stanse motoren, ta ut nøkkelen og vente til alle bevegelige deler står stille.
3. Frigjør parkeringsbremsen, se Frigjøre parkeringsbremsen (side 18).
4. Kontroller trykket i dekkene. Se Kontrollere trykket i dekkene (side 42).
5. Mål avstanden mellom bremsestangen og dekket på hver side når bremsen er frigjort.
6. Kontroller at avstanden er mellom 3 og 6 mm på siden med minst klaring, som vist i Figur 62. Se Justere bremsene (side 45) når justering er nødvendig.

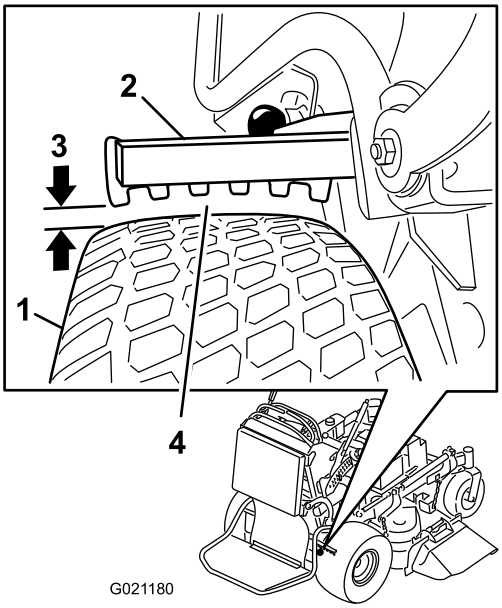


**Figur 62**

1. Dekk
2. Bremsestang
3. Klaring mellom 3 og 6 mm
4. Mål den minste klaringen mellom stang og dekk

## Justere bremsene

Hvis avstanden mellom bremsestangen og dekket ikke er riktig, må du justere denne.

1. Parker gressklipperen på en jevn overflate, koble fra kraftuttaket og sett på parkeringsbremsen.
2. Før du forlater førersetet må du stanse motoren, ta ut nøkkelen og vente til alle bevegelige deler står stille.
3. Frigjør parkeringsbremsen, se Frigjøre parkeringsbremsen (side 18).
4. For å justere bremsen fjerner du hårnålssplintpinnen og splittpinnen fra den nedre bremsespaken og krysshodet (Figur 63).
5. Juster krysshodet (Figur 62).

   **Merk:** Avstanden mellom bremsestangen og dekket må være mellom 3 og 6 mm.

   **Merk:** For å stramme bremsen roterer du stangen oppover.

   **Merk:** For å løsne bremsen vrir du stangen nedover.
6. Sjekk bremsefunksjonen igjen. Se Kontrollere parkeringsbremsen (side 44).
7. Fest krysshodet til den nedre bremsespaken med splittpinnen og hårnålssplintpinnen (Figur 63).

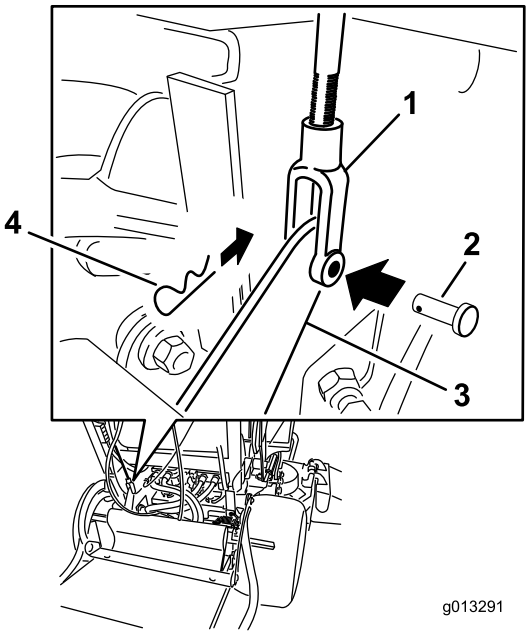


**Figur 63**

1. Stang
2. Splittpinne
3. Nedre bremsespak
4. Hårnålssplintpinne

# Vedlikehold av remmer

## Kontrollere beltene

**Serviceintervall:** Hver 100. driftstime—Kontroller pumpedrivremmen.

Hver 100. driftstime—Kontroller klipperemmen(e).

Kontroller at remmen ikke har sprekker, frynsete kanter, slitasje, tegn på overoppheting eller andre skader.

Tegn på at gressklipperremmen er slitt er hvining når remmen roterer, knivene glipper når du klipper gresset, frynsete kanter, brennmerker og sprekker. Skift remmen hvis du oppdager noen av disse tegnene.

## Skifte ut klipperremmen på 91 cm gressklippere

**Viktig: Festene på maskinens deksler er utformet for å sitte på dekselet når dekselet er fjernet. Løsne alle festene på hvert deksel noen omdreininger, slik at dekselet sitter løsere, men ikke er helt løst, og gå så tilbake og løsne dem helt slik at dekselet løsner. Dette forhindrer at du fjerner boltene helt fra holderne.**

1. Koble fra kraftuttaket og aktiver parkeringsbremsen.
2. Før du forlater førersetet, må du stanse motoren, ta ut nøkkelen og vente til alle bevegelige deler står stille.
3. Løsne boltene og fjern høyre remdeksel med bolten festet til det.
4. Fjern fjæren fra ankeret på lederullarmen (Figur 64).
5. Fjern den slitte klipperremmen (Figur 64).
6. Monter den nye klipperremmen rundt clutchremskiven, klippeenhetens remskiver og lederullen (Figur 64).
7. Monter fjæren på ankeret på lederullarmen (Figur 64).
8. Monter remdekslene på klippeenheten og fest bolten.

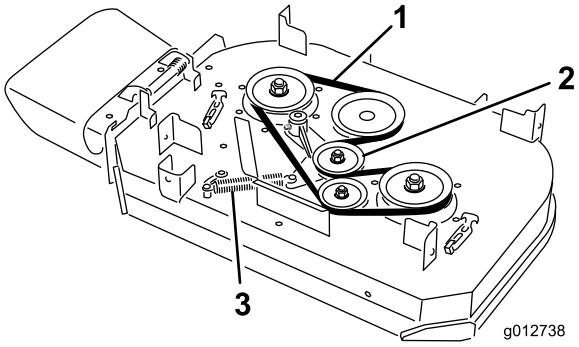


**Figur 64**

1. Rem
2. Fjærbelastet lederull
3. Fjær

# Skifte ut klipperremmene på 102 cm gressklippere

**Viktig: Festene på maskinens deksler er utformet for å sitte på dekselet når dekselet er fjernet. Løsne alle festene på hvert deksel noen omdreininger, slik at dekselet sitter løsere, men ikke er helt løst, og gå så tilbake og løsne dem helt slik at dekselet løsner. Dette forhindrer at du fjerner boltene helt fra holderne.**

# Skifte ut høyre klipperrem

1. Koble fra kraftuttaket og aktiver parkeringsbremsen.
2. Før du forlater førersetet, må du stanse motoren, ta ut nøkkelen og vente til alle bevegelige deler står stille.
3. Løsne boltene og fjern remdekslene med boltene.
4. Fjern fjæren fra ankeret på lederullarmen (Figur 64).
5. Fjern den slitte klipperremmen (Figur 64).
6. Monter den nye klipperremmen rundt klipperremskivene og lederullen (Figur 64 ).
7. Monter fjæren på ankeret på lederullarmen (Figur 64).
8. Monter remdekslene på klippeenheten og fest boltene.

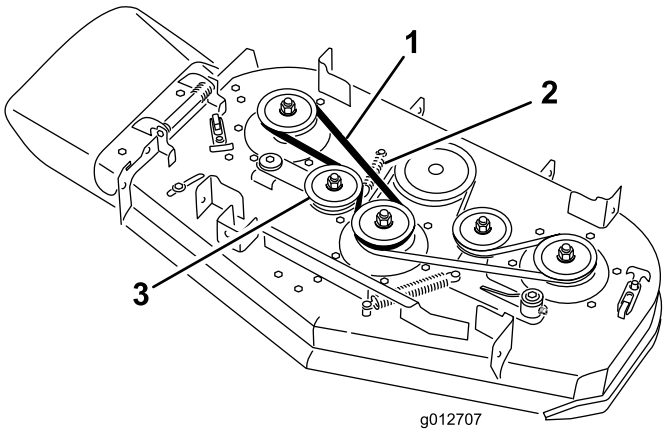


**Figur 65**

1. Rem
2. Fjær
3. Fjærbelastet lederull

# Skifte ut venstre klipperrem

1. Koble fra kraftuttaket og aktiver parkeringsbremsen.
2. Før du forlater førersetet, må du stanse motoren, ta ut nøkkelen og vente til alle bevegelige deler står stille.
3. Løsne boltene og fjern remdekslene med boltene.
4. Du må fjerne den høyre klipperremmen før du kan fjerne den venstre. Se Skifte ut høyre klipperrem (side 46).
5. Fjern fjæren fra ankeret på lederullarmen (Figur 64).
6. Fjern den slitte klipperremmen (Figur 64).
7. Monter den nye klipperremmen rundt klippeenhetens remskiver, clutchremskiven og lederullen (Figur 64).
8. Monter fjæren på ankeret (Figur 64).
9. Monter høyre klipperrem. Se Skifte ut høyre klipperrem (side 46).
10. Monter remdekslene på klippeenheten og fest boltene.

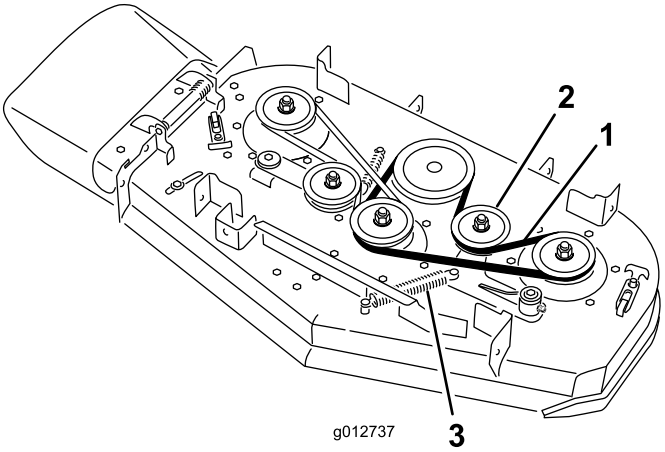


**Figur 66**

1. Rem
2. Fjærbelastet lederull
3. Fjær

# Skifte pumpedrivremmen

**Serviceintervall:** Hver 100. driftstime—Kontroller pumpedrivremmen.

1. Koble fra kraftuttaket og aktiver parkeringsbremsen.
2. Før du forlater førersetet, må du stanse motoren, ta ut nøkkelen og vente til alle bevegelige deler står stille.
3. Fjern klipperemmen.
4. Vipp maskinen. Se Heve gressklipperen for tilgang (side 29).
5. Fjern skulderbolten, mutteren og skiven fra motorenheten og den tilkoblede fjæren (Figur 67).

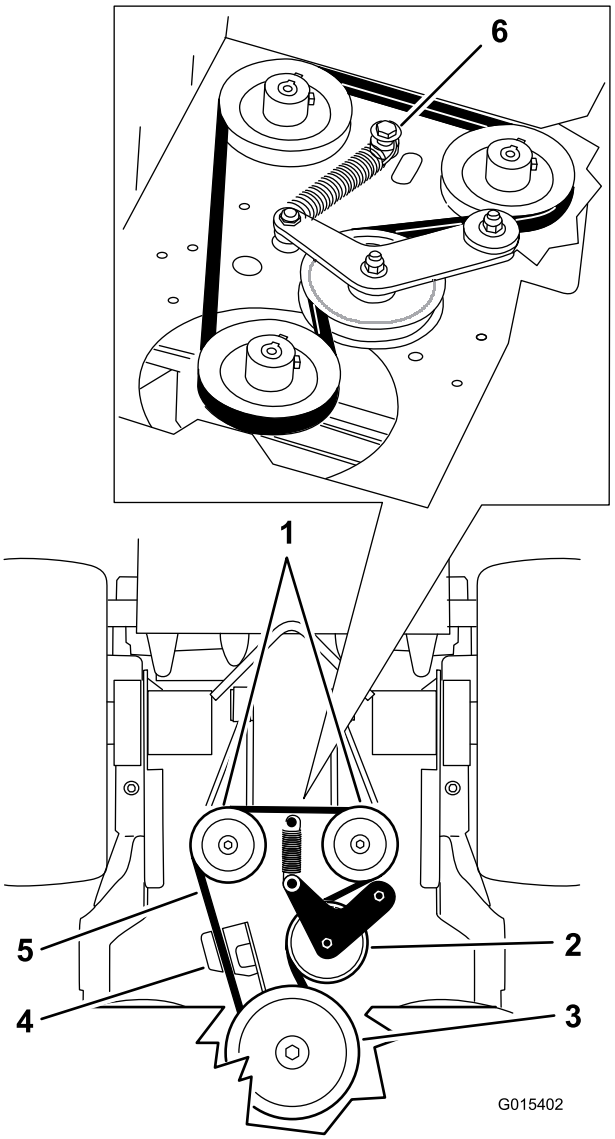


**Figur 67**

1. Hydrauliske pumper
2. Lederull
3. Clutchremskive
4. Clutchholder
5. Pumpedrivrem
6. Skulderbolt, mutter og skive

6. Fjern pumpedrivremmen (Figur 67).
7. Legg den nye remmen rundt clutchen og de 2 remskivene.
8. Monter fjæren på skulderbolten og skiven, og koble til motorenheten med mutteren (Figur 67).
9. Senk maskinen ned i driftsstilling igjen.
10. Monter klipperemmen.

# Vedlikehold av kontrollsystem

## Justere bevegelseskontrollens håndteringsposisjon

### Justere høyre bevegelseskontrollspak

Hvis bevegelseskontrollspakene ikke står i vannrett linje, juster høyre bevegelseskontrollspak.

**Merk:** Få dem til å stå på linje vannrett før du tilpasser dem på langs.

1. Koble fra kraftuttaket, sett høyre bevegelseskontrollspak i fri og aktiver parkeringsbremsen.
2. Før du forlater førersetet, må du stanse motoren, ta ut nøkkelen og vente til alle bevegelige deler står stille.
3. Skyv den høyre bevegelseskontrollspaken ned ut av nøytral, låst stilling (Figur 68).
4. Kontroller om den høyre bevegelseskontrollspaken står på vannrett linje med den venstre bevegelseskontrollspaken (Figur 68).

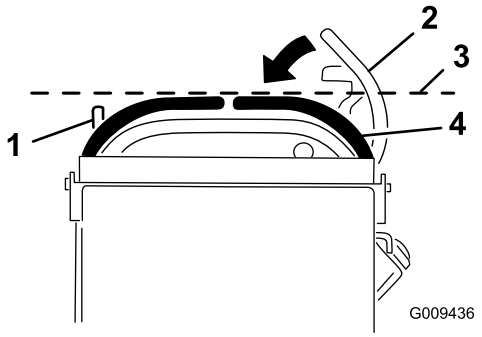


**Figur 68**

1. Venstre bevegelseskontrollspak
2. Høyre bevegelseskontrollspak i nøytral, låst stilling
3. Kontroller at de står på vannrett linje her
4. Høyre bevegelseskontrollspak

5. For å justere høyre bevegelseskontrollspak vannrett må kammen justeres.
6. Fjern puten fra baksiden av maskinen.
7. Løsne mutteren som holder kammen (Figur 69).

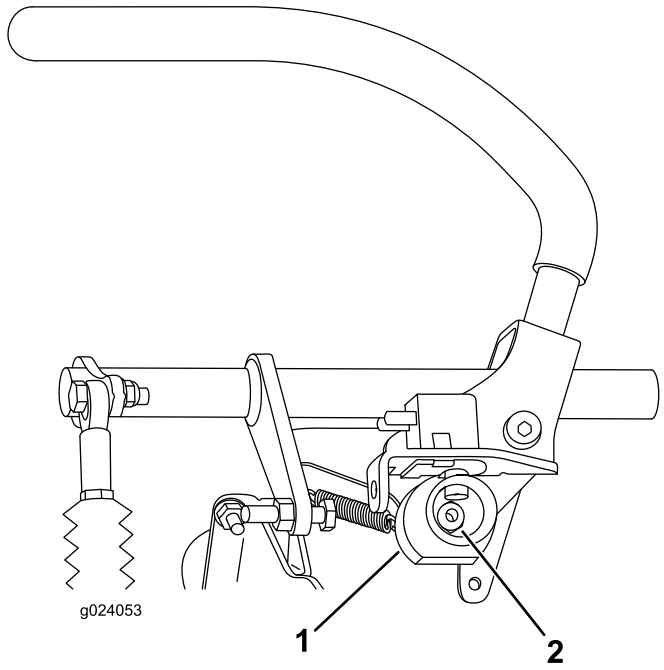


Figur 69

1. Kam
2. Mutter

8. Juster kammen til den står på linje med venstre bevegelseskontrollspak, og stram mutteren på kammen.

   **Merk:** Når du flytter kammen med urviseren (i den vertikale stillingen), senkes håndtaket, og hvis du flytter den mot urviseren (i den vertikale stillingen), heves håndtaket.

   **Viktig: Påse at den flate delen av kammen ikke går over en vertikal stilling (høyre eller venstre), ellers kan du påføre skade på bryteren.**

## Justere nøytral stilling for bevegelseskontrollspakene

**Viktig: Pass på at gressklipperens sporing er korrekt når du har justert bevegelseskontrollspakene. Justering av sporingen og tilpasning av bevegelseskontrollspakene på langs er samme prosedyre (Figur 70).**

**Merk:** Få dem til å stå på linje vannrett før du tilpasser dem på langs.

Hvis bevegelseskontrollspakene ikke står på linje på langs, eller den høyre bevegelseskontrollspaken ikke er lett å flytte til nøytral, låst stilling, er justering nødvendig.

1. Når spakene står på linje horisontalt, kontrollerer du om de står på linje på langs ved å skyve kontrollspakene forsiktig forover for å fjerne slakken i forbindelsen for kontrollspakene (Figur 70).

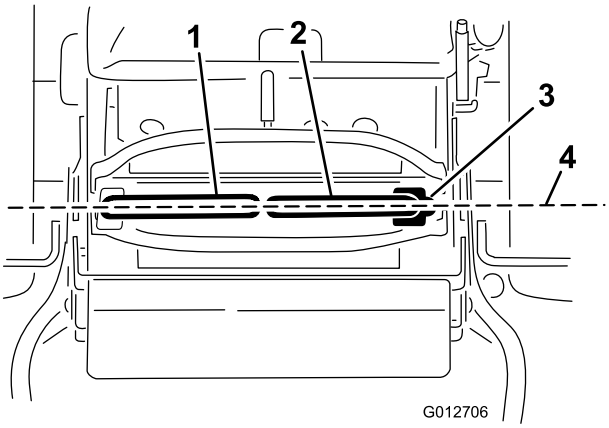


Figur 70

1. Venstre bevegelseskontrollspak
2. Høyre bevegelseskontrollspak
3. Nøytral, låst stilling
4. Tilpass kontrollspakene på langs

2. Sørg for at høyre bevegelsesspak beveger seg lett til nøytral, låst stilling.

   **Merk:** Vri kabeljusteringen med klokken for å flytte bevegelseskontrollspaken forover. Vri kabeljusteringen mot klokken for å flytte bevegelseskontrollspaken bakover.

3. Roter kabeljusteringen på høyre side etter behov.

   **Merk:** Juster kabeljusteringen et kvart trinn om gangen.

4. Etter at høyre bevegelseskontrollspak flyttes i nøytral, låst stilling, justerer du venstre bevegelseskontrollspak slik at den står på linje med høyre bevegelseskontrollspak.

5. Kontroller at den sporer skikkelig. Se Justere sporingen (side 40).

6. Monter kabelsperren på kabeljusteringsmutterene for å feste justeringen (Figur 71).

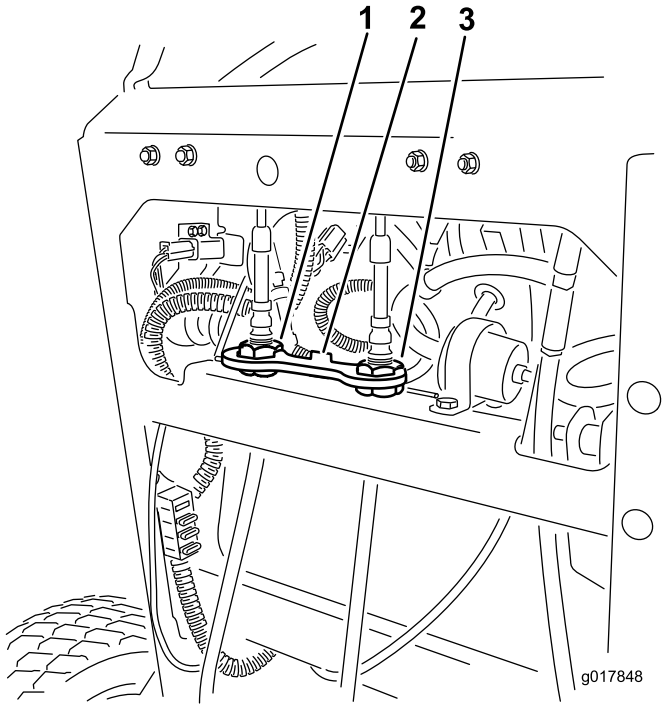


**Figur 71**

1. Venstre kabeljustering
2. Kabelsperre
3. Høyre kabeljustering

# Vedlikehold av hydraulisk system

## Overhale det hydrauliske systemet

**Hydraulisk oljetype:** Toro® HYPR-OIL™ 500 hydraulikkolje eller Mobil® 1 15W-50 syntetisk motorolje.

**Oljekapasitet for det hydrauliske systemet:** 2,0 liter

**Viktig: Bruk spesifisert olje eller tilsvarende. Andre væsker kan skade systemet.**

### Kontrollere hydraulikkoljen

**Serviceintervall:** Etter de 8 første timene

Hver 50. driftstime

**Merk:** Det finnes to måter å kontrollere den hydrauliske oljen på: mens oljen er varm eller når oljen er kald. Skjermen på innsiden av tanken har to nivåer, avhengig av om oljen er varm eller kald.

1. Sett maskinen på en jevn flate.
2. Deaktiver kraftuttaket og slå av motoren.
3. Vent til alle bevegelige deler har stanset før du reiser deg, og sett deretter på parkeringsbremsen.
4. Rengjør rundt lokket og påfyllingshalsen på tanken for hydraulisk olje (Figur 72).

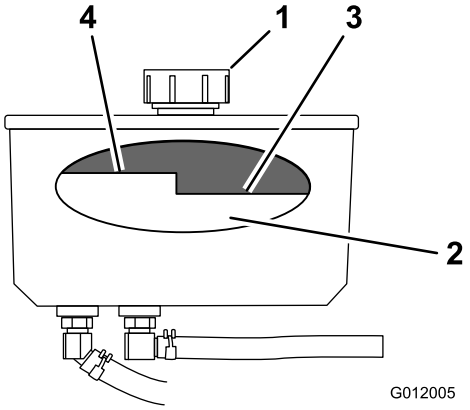


**Figur 72**

1. Lokk
2. Skjerm
3. Oljenivå, kald—full
4. Oljenivå, varm—full

5. Ta lokket av påfyllingshalsen (Figur 72).

   **Merk:** Se på innsiden for å kontrollere oljenivået i beholderen.

6. Hell olje i beholderen til den når nivået "cold" på skjermen.
7. Kjør maskinen på tomgang i 15 minutter for å slippe ut eventuell luft av systemet og varme opp væsken. Se Starte og stoppe motoren (side 20).

8. Kontroller oljenivået mens oljen er varm.

   **Merk:** Hvis nødvendig, hell olje i beholderen til den står mellom varmt og kaldt.

   **Merk:** Oljenivået skal være under nivået ”hot” på skjermen når væsken er varm (Figur 72).

9. Monter lokket på påfyllingshalsen.

**⚠ ADVARSEL**

**Hydraulisk væske som kommer ut under trykk, kan trenge gjennom huden og forårsake personskader.**

- **Væske som sprøytes inn under huden, må fjernes kirurgisk innen få timer av en doktor med kjennskap til denne typen skader. Hvis ikke, kan dette føre til koldbrann.**
- **Hold kropp og hender borte fra hull eller dyser som sprøyter ut hydraulisk olje under høyt trykk.**
- **Bruk kartong eller papir til å finne lekkasjer.**
- **Før du utfører vedlikehold eller reparasjoner på det hydrauliske systemet, må du forsiktig slippe ut alt trykket.**
- **Kontroller at alle hydrauliske slanger er i god stand, og at alle hydrauliske koblinger og beslag er tette, før det hydrauliske systemet settes under trykk.**

## Skifte hydraulisk olje

**Serviceintervall:** Hver 250. driftstime—Endre den hydrauliske oljen når du bruker Mobil® 1-olje.

Hver 500. driftstime—Endre den hydrauliske oljen når du bruker Toro® HYPR-OIL™ 500 hydraulikkolje.

**⚠ ADVARSEL**

**Varm hydraulisk væske kan føre til alvorlige brannskader.**

**La den hydrauliske væsken avkjøle seg før du utfører eventuelt vedlikehold på det hydrauliske systemet.**

1. Koble fra kraftuttaket og aktiver parkeringsbremsen.
2. Før du forlater førersetet, må du stanse motoren og vente til alle bevegelige deler står stille.
3. Fjern lokket på hydraulikktanken.
4. Finn fremre hydraulikkslange under hydraulikktanken og plasser et tappefat under tanken (Figur 73).
5. Løsne slangeklemmen og før den nedover på slangen.
6. Fjern fremre hydraulikkslange og la oljen renne ut av tanken.

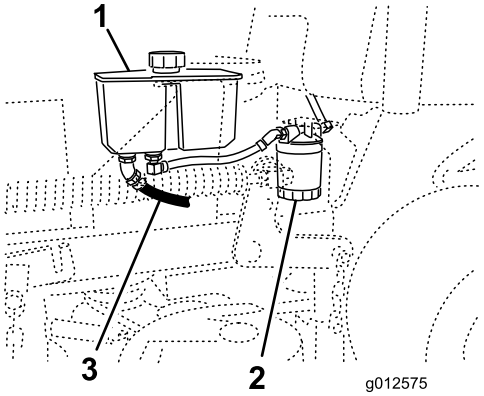


**Figur 73**

1. Hydraulikktank
2. Hydraulikkfilter
3. Fremre hydraulikkslange

7. Skift hydraulikkfilteret, se Skifte ut hydraulikkfilteret (side 51).
8. Koble hydraulikkslangen til under tanken.
9. Hell olje i tanken til den når nivået "cold" på skjermen.

   **Viktig: Bruk spesifisert olje eller tilsvarende. Andre væsker kan skade systemet.**

10. Monter hydraulikktanklokket.
11. Start motoren, og la den gå i omtrent to minutter for å blåse luft ut fra systemet.
12. Stopp motoren og kontroller om det finnes lekkasjer.

    **Merk:** Hvis ett eller begge hjulene ikke vil bevege seg, se Tømme det hydrauliske systemet (side 51).

13. Kontroller oljenivået og fyll på olje hvis nødvendig. **Ikke fyll på for mye.**

## Skifte ut hydraulikkfilteret

**Serviceintervall:** Etter de 8 første timene

Hver 500. driftstime/Årlig (avhengig av hva som kommer først)

**⚠ ADVARSEL**

**Varm hydraulisk væske kan føre til alvorlige brannskader.**

**La den hydrauliske væsken avkjøle seg før du utfører eventuelt vedlikehold på det hydrauliske systemet.**

1. Koble fra kraftuttaket og aktiver parkeringsbremsen.
2. Før du forlater førersetet, må du stanse motoren og vente til alle bevegelige deler står stille.

   **Viktig: Bruk ikke oljefilter for bil. Dette kan føre til store skader på det hydrauliske systemet.**

3. Finn filteret og plasser et tappefat under filteret (Figur 74).

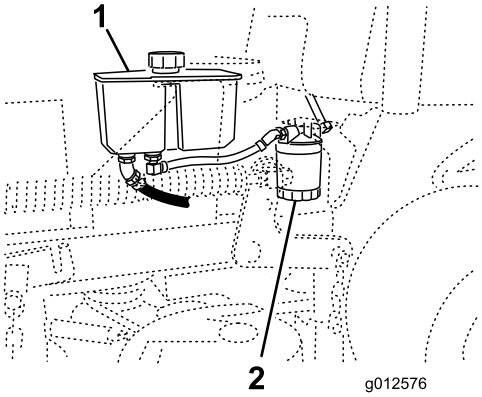


**Figur 74**

1. Hydraulikktank
2. Hydraulikkfilter

4. Fjern det brukte filteret, og tørk av filteradapterens pakningsflate til den er ren (Figur 75).
5. Påfør et tynt lag med hydraulisk væske på gummipakningen på det nye filteret.
6. Monter det nye hydrauliske filteret på filteradapteren.
7. Drei oljefilteret med klokken til gummipakningen kommer i kontakt med filteradapteren, og trekk til filteret med ytterligere 1/2-omdreining (Figur 75).

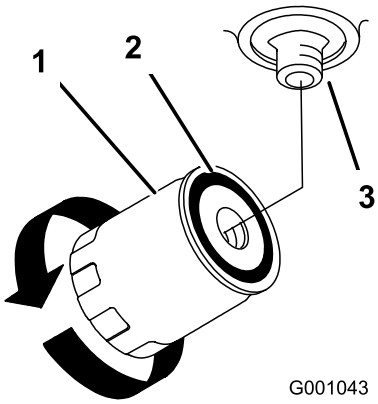


**Figur 75**

1. Hydraulikkfilter
2. Pakning
3. Adapter

8. Tørk opp væske som eventuelt ble sølt.
9. Kontroller væsken i beholderen og tilfør væske i tanken til den når nivået "cold" på skjermen i tanken.

   **Viktig: Bruk spesifisert olje eller tilsvarende. Andre væsker kan skade systemet.**

10. Start motoren, og la den gå i omtrent to minutter for å blåse luft ut fra systemet.
11. Stopp motoren og kontroller om det finnes lekkasjer.

    **Merk:** Hvis ett eller begge hjulene ikke vil bevege seg, se Tømme det hydrauliske systemet (side 51).

12. Sjekk nivået igjen, og etterfyll etter behov. **Fyll ikke på for mye.**

## Tømme det hydrauliske systemet

Trekksystemet tappes automatisk. Det kan imidlertid være nødvendig å tappe systemet hvis væsken skiftes eller etter at det har blitt utført arbeid på systemet.

1. Koble fra kraftuttaket og aktiver parkeringsbremsen.
2. Før du forlater førersetet, må du stanse motoren og vente til alle bevegelige deler står stille.
3. Hev baksiden av maskinen på jekkstøtter som er høye nok til å heve drivhjulene fra bakken.
4. Start motoren og flytt gasskontrollen til tomgangsposisjon.

   **Merk:** Hvis drivhjulet ikke går rundt, er det mulig å hjelpe utblåsingen av systemet ved å forsiktig rotere hjulet fremover.

5. Kontroller det hydrauliske væskenivået når det går ned og fyll på olje som nødvendig for å opprettholde korrekt nivå.
6. Gjenta prosedyren på motsatt hjul.
7. Rengjør området rundt hvert av fyllepumpehusene.

## Kontrollere de hydrauliske ledningene

**Serviceintervall:** Hver 100. driftstime

Kontroller hydraulikkslangene og slangene for lekkasjer, løse fester, knekte slanger, løse monteringsstøtter, slitasje, generell værpåkjenning eller kjemisk forringelse. Foreta eventuelle reparasjoner før du bruker maskinen.

**Merk:** Hold områdene rundt det hydrauliske systemet rent for oppsamling av fremmedlegemer.

**Merk:** Hvis du utvider driftstiden ved høy temperatur i varmt vær kan det føre til at slanger og tetninger blir slitt. Inspiser oftere ved varmt vær, og skift hydraulikkolje og filter oftere.

# *Vedlikehold av klippeenhet*

## Overhale gressklipperknivene

Sørg for å få best mulig klipperesultat ved å holde knivene skarpe. Det kan være praktisk å ha en ekstra kniv på for mer effektiv sliping og utskifting.

**⚠ ADVARSEL**

**En slitt eller skadet kniv kan brekke, og en del av kniven kan slynges ut mot føreren eller andre og føre til alvorlige personskader eller en dødsulykke.**

- **Inspiser knivene regelmessig for slitasje eller skade.**
- **Skift ut en slitt eller skadet kniv.**

### Før du inspiserer eller overhaler knivene

Parker gressklipperen på en jevn overflate, koble fra knivene og sett på parkeringsbremsen. Slå av tenningen. Ta ut nøkkelen og koble tennpluggledningene fra tennpluggene.

### Inspisere knivene

**Serviceintervall:** For hver bruk eller daglig

1. Undersøk kniveggene (Figur 76).
2. Hvis kniven er sløv eller hvis det er hakk i den, må den tas av og slipes. Se Slipe knivbladene (side 53).
3. Undersøk knivbladene, spesielt buen.
4. Hvis du finner sprekker, slitasje eller ser at det begynner å dannes spor i denne delen av kniven, må den skiftes ut øyeblikkelig (Figur 76).

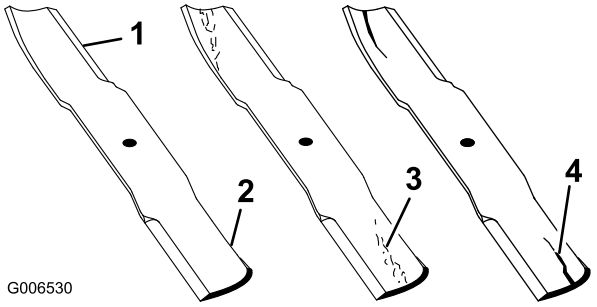


**Figur 76**

1. Knivegg
2. Knivbue
3. Slitasje/hulldannelse
4. Sprekk

### Kontrollere om en kniv er bøyd

1. Koble fra kraftuttaket, flytt bevegelseskontrollspakene til nøytral låsestilling og bruk parkeringsbremsen.

2. Før du forlater førersetet må du stanse motoren, ta ut nøkkelen og vente til alle bevegelige deler står stille.
3. Roter knivene til endene vender fremover og bakover.
4. Mål fra en jevn overflate til kniveggen, posisjon **A**, på kniven (Figur 77 ).

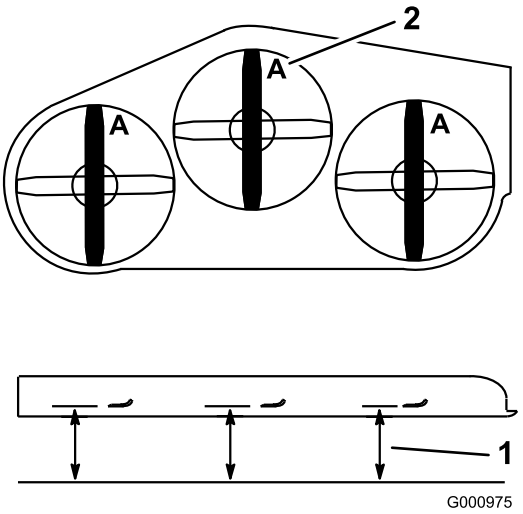


**Figur 77**

1. Mål her er fra kniv til hard overflate
2. Posisjon A

5. Roter den motsatte enden av kniven fremover.
6. Mål fra en jevn overflate til kniveggen i samme posisjon som i trinn 4 ovenfor.

**Merk:** Forskjellen mellom avstanden i trinn 4 og 5 må ikke være over 3 mm.

**Merk:** Hvis dette målet overskrider 3 mm, er kniven bøyd og må byttes ut.

**⚠ ADVARSEL**

**En kniv som er bøyd eller ødelagt kan brekke og forårsake alvorlig skade eller drepe deg eller andre i nærheten.**

- **Bytt alltid ut bøyde eller ødelagte kniver.**
- **Du må ikke file eller lage skarpe hakk i kanten eller overflaten på kniven.**

## Fjerne knivbladene

Kniven må skiftes hvis den treffer en hard gjenstand, hvis den ikke er balansert eller hvis den er bøyd. For å oppnå optimal ytelse og holde maskinen i sikkerhetsgodkjent stand bruker du bare ekte Toro-reservedeler og -tilbehør. Hvis du bruker reservedeler fra andre produsenter, kan det være i uoverensstemmelse med sikkerhetsstandardene.

1. Hold knivenden ved hjelp av en fille eller en tykk hanske.
2. Fjern knivbolten, bueskiven og kniven fra spindelakselen (Figur 78).

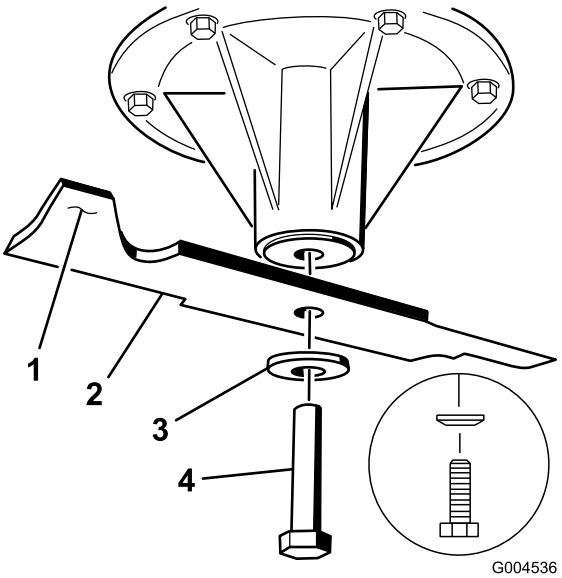


**Figur 78**

1. Vingeområdet på kniven
2. Kniv
3. Bueskive
4. Knivbolt

## Slipe knivbladene

1. Bruk en fil til å slipe eggen i begge ender av kniven (Figur 79).

**Merk:** Oppretthold den opprinnelige vinkelen.

**Merk:** Kniven opprettholder balansen hvis like mye materiale fjernes fra begge kniveggene.

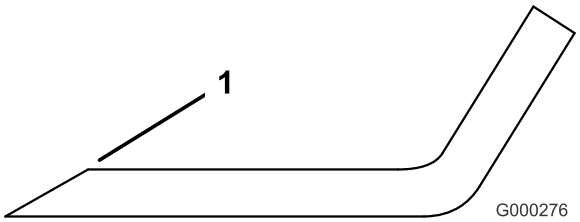


**Figur 79**

1. Slip kniven i original vinkel

2. Sjekk knivens balanse ved å legge den på en balanseringsinnretning (Figur 80).

**Merk:** Hvis kniven holder seg i horisontal stilling, har den riktig balanse og kan brukes.

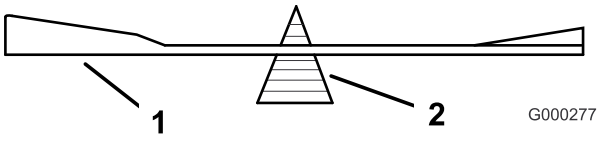


**Figur 80**

1. Kniv
2. Balanseringsinnretning

3. Hvis kniven ikke er i balanse, files litt av metallet på enden av vingeområdet bort (Figur 78).
4. Fortsett med dette helt til kniven er balansert.

## Montere knivbladene

1. Monter kniven på spindelakselen (Figur 81).

   **Viktig: Buen på kniven må vende oppover, mot innsiden av gressklipperen, for å sikre riktig klipping.**

2. Monter fjærskiven og knivbolten (Figur 81).

   **Merk:** Fjærskivekonusen må monteres mot bolthodet (Figur 81).

3. Trekk til knivbolten til 115 til 150 N·m.

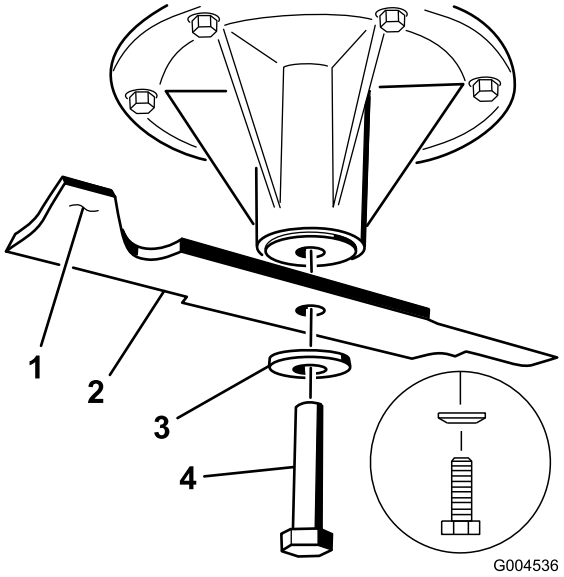


**Figur 81**

1. Vingeområdet på kniven
2. Kniv
3. Fjærskive
4. Knivbolt

# Rette opp klippeenheten

## Klargjøre maskinen

1. Sett gressklipperen på en jevn flate.
2. Koble fra kraftuttaket, flytt bevegelseskontrollspakene til nøytral låsestilling og bruk parkeringsbremsen.
3. Før du forlater førersetet må du stanse motoren, ta ut nøkkelen og vente til alle bevegelige deler står stille.
4. Kontroller dekktrykket på begge drivdekkene. Se Kontrollere trykket i dekkene (side 42).
5. Senk gressklipperen til en klippehøyde på 76 mm.

   **Merk:** Den faktiske kuttehøyden justeres ikke før klippeenheten har blitt nivellert. Se Tilpasse klippehøyden (side 57).

6. Kontroller avstanden mellom svivelmutrene ved å måle på midten av mutrene (lengde fra midten-til-midten) på hver gjengestang. Påse at lengden er 49,5 cm for 91 cm klippeenheter, og 43,7 cm for 102 cm klippeenheter (Figur 82).
7. Løsne låsemutrene ved den **fremre** svivelen.
8. Bruk låsemutrene til å justere lengden på gjengestangen for å oppnå korrekt avstand.
9. Stram låsemutrene ved den **fremre** svivelen.

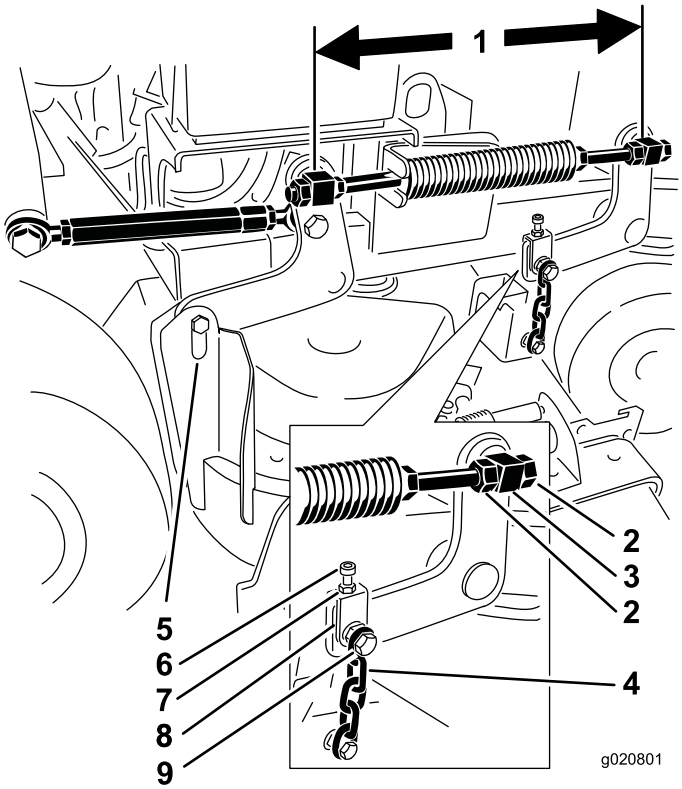


**Figur 82**

1. Mål her på midten av svivelmutrene (fra midten-til-midten)
2. Svivellåsemutre
3. Fremre svivelmutter
4. Fremre kjede
5. Bakre kjede
6. Justeringsbolt
7. Sikringsmutter
8. Stang
9. Øvre kjedebolt

10. Kontroller avstanden mellom krysshodet og klippeenhetshengerens arm ved hvert krysshode.

    **Merk:** Avstanden må være 11 mm, som vist i Figur 83.

11. Hvis det er nødvendig med justering, kan du løsne den øvre kjedebolten (Figur 82).
12. Løsne låsemutteren og juster justeringsbolten for å oppnå den korrekte avstanden som vist i Figur 83.
13. Stram låsemutteren og den øvre kjedebolten.

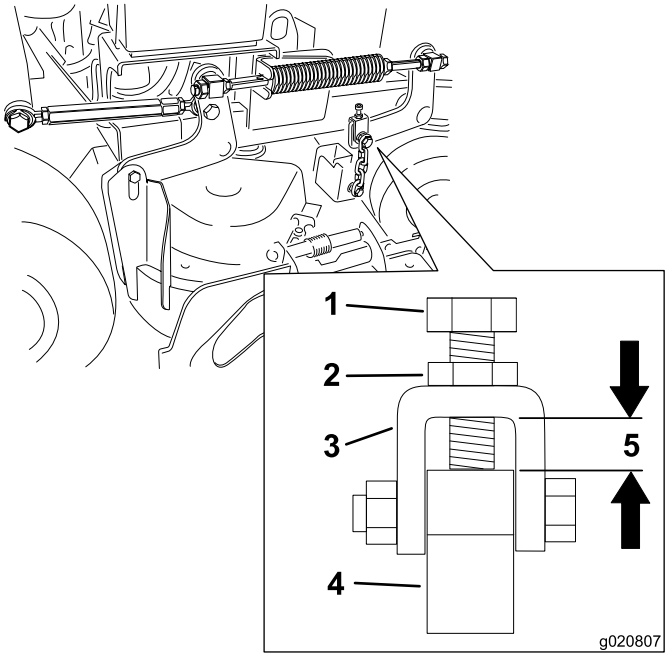


**Figur 83**

1. Justeringsbolt
2. Låsemutter
3. Stang
4. Klippeenhetshengerarm
5. Avstanden må være 11 mm.

## Justere høyre klippeenhets stigningen på langs

1. Plasser den høyre kniven på langs (Figur 84).
2. Mål den høyre kniven ved **C**-plasseringen, fra en jevn overflate til knivveggen på knivspissen, og noter denne målingen (Figur 84).
3. Mål den høyre kniven ved **C**-plasseringen, fra en jevn overflate til knivveggen på knivspissen, og noter denne målingen (Figur 84).
4. Kniven skal være 6–10 mm lavere ved plassering**C** enn ved plassering **D** (Figur 84). Dersom det ikke er korrekt, gå til følgende trinn.
5. Løsne låsemutrene ved den høyre og venstre **fremre** svivelen.
6. Bruk høyre låsemutter til å justere lengden på høyre gjengestang for å oppnå stigning på langs på 6–10 mm.
7. Stram låsemutrene ved den høyre og venstre **fremre** svivelen.

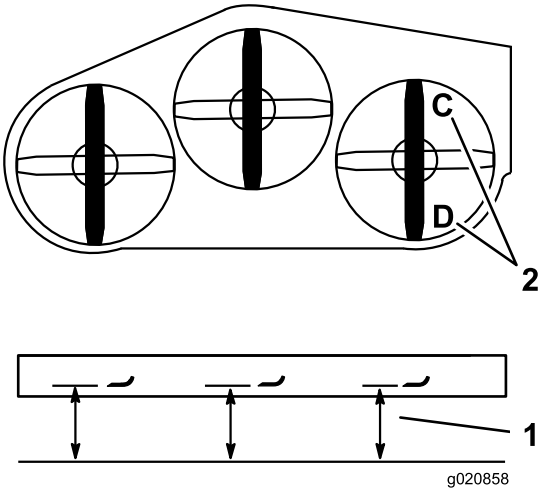


**Figur 84**

1. Mål her er fra kniv til hard overflate
2. Mål ved C og D

## Tilpasse klippeenhetens bakside

1. Plasser de venstre og høyre knivene på langs.
2. Mål den venstre kniven ved **B**-plasseringen, fra en jevn overflate til knivveggen på knivspissen, og noter denne målingen (Figur 85).
3. Mål den høyre kniven ved **C**-plasseringen, fra en jevn overflate til knivveggen på knivspissen, og noter denne målingen (Figur 85).
4. Målet ved posisjon **B** må være innen 3 mm fra målet ved posisjon **D**. (Figur 85). Dersom det ikke er korrekt, gå til følgende trinn.
5. Løsne låsemutrene ved den venstre **fremre** svivelen.
6. Bruk de venstre låsemutrene til å justere lengden på den venstre gjengestangen til plassering **B** er lik plassering **D**.
7. Stram låsemutrene ved den venstre **fremre** svivelen.

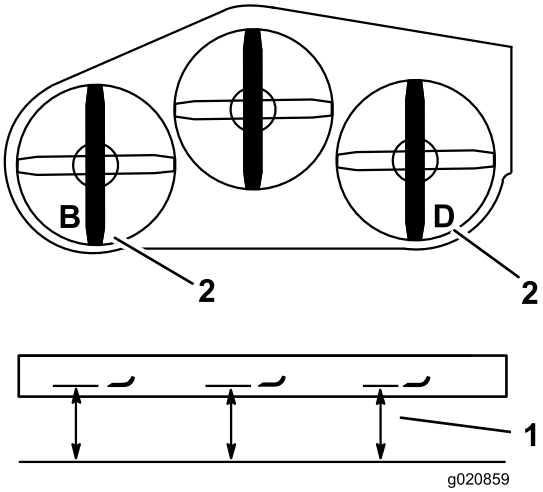


**Figur 85**

1. Mål her fra kniv til hard overflate
2. Ta mål ved B og D

## Nivellere klippeenhetens fremside

1. Plasser de venstre og høyre knivene på langs.
2. Inspiser de fremre kjedene og påse at hver kjede har spenning.

   **Merk:** Hvis en av kjedene er løse, juster gjengestangen med den løse kjeden for å spenne denne kjeden.
3. Mål den venstre kniven ved **A**-plasseringen, fra en jevn overflate til knivveggen på knivspissen, og noter denne målingen (Figur 86).
4. Mål den høyre kniven ved **C**-plasseringen, fra en jevn overflate til knivveggen på knivspissen, og noter denne målingen (Figur 86).
5. Målingen mellom plassering **A** og **C** må være innenfor 3 mm. Dersom det ikke er korrekt, gå til følgende trinn.
6. Løsne de øvre kjedeboltene (Figur 82).
7. Løsne låsemutrene på hvert krysshode.
8. Juster justeringsboltene i krysshodene, ved plassering **A** og **C** for å oppnå korrekt høyde.
9. Stram låsemutrene og de øvre kjedeboltene.

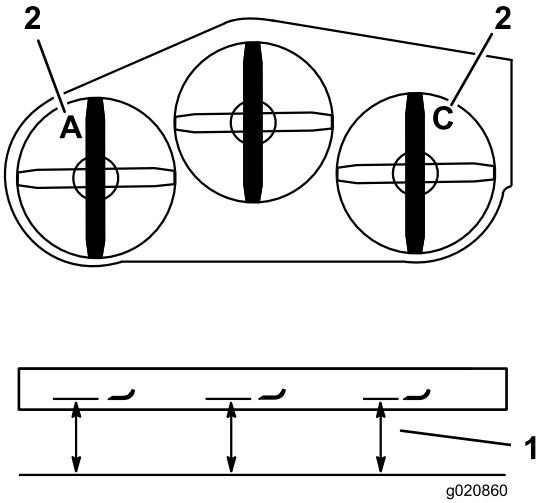


**Figur 86**

1. Mål her er fra kniv til hard overflate
2. Mål ved A og C

## Tilpasse klippehøyden

1. Senk gressklipperen til en klippehøyde på 76 mm.
2. Plasser den høyre kniven på langs.
3. Mål den høyre kniven ved **C**-plasseringen, fra en jevn overflate til knivveggen på knivspissen, og noter denne målingen (Figur 86).
4. Målingen ved plassering **C** må være innenfor 3 mm fra klippehøyden på 76 mm. Dersom defleksjonen ikke er korrekt, gå til følgende trinn.
5. Løse låsemutrene i begge ender av spennmutteren (Figur 87).

   **Merk:** Enden på spennmutteren med et kutt har venstregjenger (Figur 87).
6. Juster spennmutteren for å heve eller senke klippehøyden for å få 76 mm ved plasseringen **C**.
7. Løse låsemutrene i begge ender og spennmutteren.
8. Kontroller og påse at klippeenhetens løftespak låses i transportstilling.
9. Hvis den ikke låses i transportstilling, juster spennmutteren til den gjør dette.
10. Stram låsemutrene.

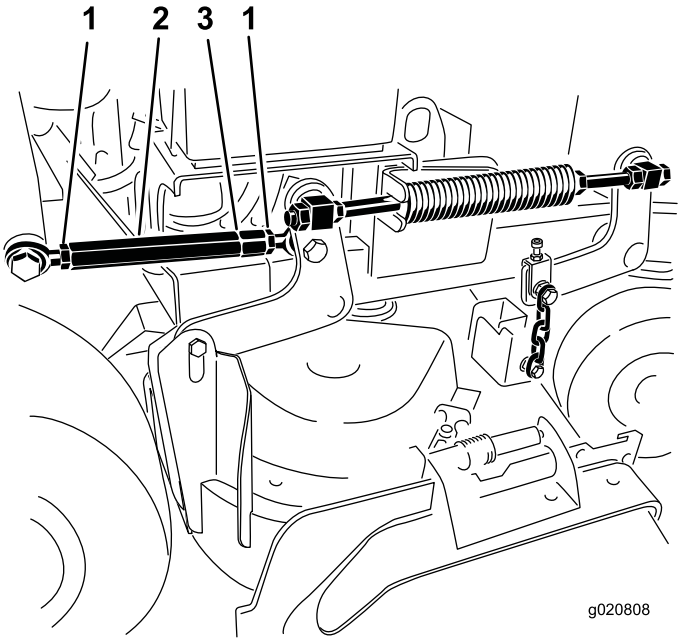


**Figur 87**

1. Låsemutter
2. Spennmutter
3. Kutt som indikerer venstregjenger

## Justere kompresjonsfjæren

**Merk:** Når du justerer kompresjonsfjæren vil det endre hvor mye av klipperen som vil flyte og hvor tungt det er å løfte klipperen når du bruker klippehøydehåndtaket.

- Mer fjærkompresjon gjør at du trenger mindre løftekraft på håndtaket og vil resultere i at klippeenheten flyter mer.
- Mindre fjærkompresjon gjør at du trenger mer løftekraft på håndtaket og vil gjøre at klippeenheten flyter mer.

1. Hev klippeenhetens løftespak og lås i transportposisjon.
2. Kontroller lengden på kompresjonsfjæren.

   **Merk:** Nominell lengde er 28,2 cm for 91 cm klippeenheter og 25,7 cm for 102 cm klippeenheter (Figur 88).
3. Juster denne avstanden ved å løsne låsemutteren for fjæren og mutteren foran hver fjær (Figur 88).
4. Lås mutteren i stilling ved å trekke til fjærens låsemutter (Figur 88).

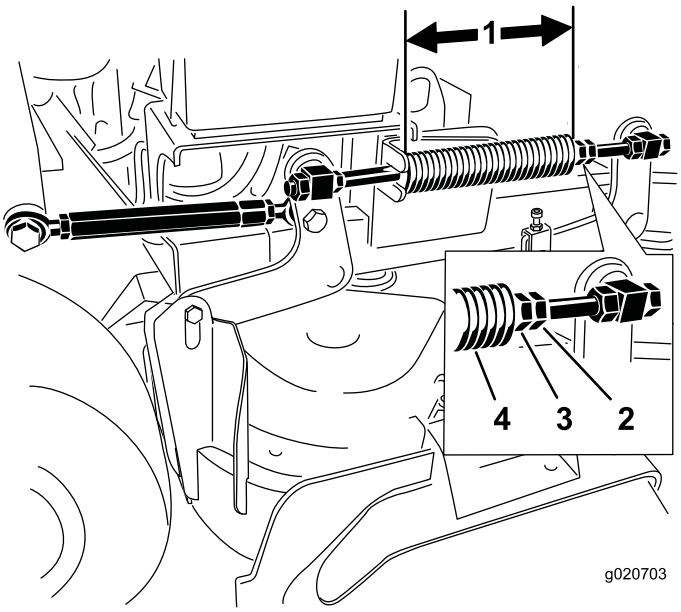


**Figur 88**

1. 25,7 cm for 102 cm klippeenheter og 28,2 cm for 91 cm klippeenheter
2. Fjærens låsemutter
3. Fremre mutre
4. Kompresjonsfjær

# Skifte gressavlederen

**⚠ ADVARSEL**

**En utildekket utløpsåpning kan føre til at gjenstander slynges mot føreren eller andre i nærheten, noe som kan resultere i alvorlig skade. Det kan også oppstå kontakt med kniven.**

**Du må ikke bruke gressklipperen uten at du har montert en dekkplate, kvernplate, gressavleder eller gressoppsamler.**

1. Fjern låsemutteren, bolten, fjæren og avstandsstykket som holder avlederen festet til svingboltbrakettene (Figur 89).

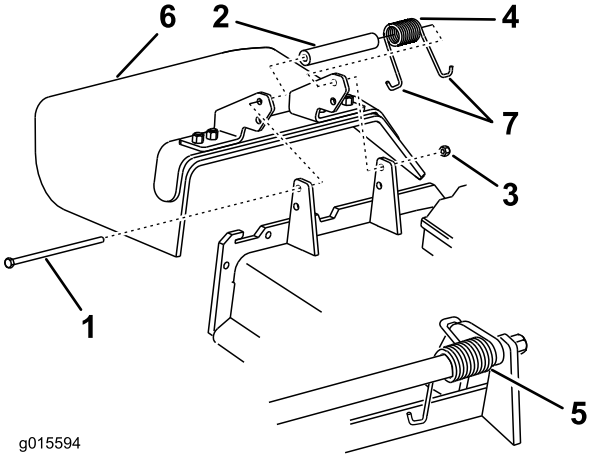


**Figur 89**

1. Bolt
2. Avstandsstykke
3. Låsemutter
4. Fjær
5. Fjær (montert)
6. Gressavleder
7. **J**-krokende på fjæren

2. Fjern den skadde eller slitte gressavlederen.
3. Plasser avstandsstykket og fjæren oppå gressavlederen.
4. Plasser én **J**-ende av fjæren bak enhetskanten.

   **Merk:** Påse at én **J**-ende av fjæren er montert bak enhetskanten før du monterer bolten som vist i Figur 89.
5. Monter bolt og mutter.
6. Plasser én **J**-krokende av fjæren rundt gressavlederen (Figur 89).

   **Viktig: Gressavlederen må kunne rotere. Løft avlederen opp til helt åpen stilling og sørg for at den roterer helt til den nederste posisjonen.**

# Rengjøring

## Rengjøre under klippeenheten

**Serviceintervall:** For hver bruk eller daglig

Fjern oppsamling av gress under enhetens underside hver dag.

1. Koble fra kraftuttaket, flytt bevegelseskontrollspakene til nøytral låsestilling og bruk parkeringsbremsen.
2. Før du forlater førersetet må du stanse motoren, ta ut nøkkelen og vente til alle bevegelige deler står stille.
3. Hev fremsiden av maskinen og bruk jekkstøtter til å støtte gressklipperen.

## Avhending av avfall

Motorolje, batterier, hydraulisk olje og motorkjølemiddel er forurensende for miljøet. Avhend disse i henhold til nasjonale eller lokale regelverk.

# Lagring

## Rengjøring og oppbevaring

1. Koble ut kraftuttaket, aktiver parkeringsbremsen og drei tenningsnøkkelen til Av. Ta ut nøkkelen.
2. Rengjør hele maskinen utvendig, spesielt motoren, og fjern gressrester, smuss osv. Fjern utvendige gressrester og smuss på motorens sylindertoppribber og viftehus.

   **Viktig: Du kan vaske maskinen med skånsomt vaskemiddel og vann. Maskinen må ikke trykkvaskes. Unngå overdreven bruk av vann, spesielt nær drivverket og motoren. Trykkvasking kan tvinge skitt og vann inn i viktige deler, slik som spindellagre og elektriske brytere.**
3. Sjekk bremsen, se Overhale bremsen (side 44).
4. Vedlikehold luftrenseren, se Overhale luftfilteret (side 33).
5. Smøre maskinen. Se Smøring (side 31).
6. Bytte motorolje, se Skifte motorolje (side 35).
7. Kontroller trykket i dekkene. Se Kontrollere trykket i dekkene (side 42).
8. For oppbevaring over lengre tid:
   A. Tilsett stabiliserings-/kondisjoneringsmiddel i drivstofftanken.
   B. Kjør motoren for å fordele den behandlede bensinen i drivstoffsystemet (fem minutter).
   C. Stopp motoren, la den avkjøles og tøm drivstofftanken. Se Vedlikeholde drivstofftanken Vedlikehold av drivstoffsystem (side 37) eller kjør motoren til den stopper.
   D. Start motoren igjen, og la den gå til den stopper av seg selv. Gjenta med choke inntil motoren ikke vil starte.
   E. Drivstoff må kasseres i henhold til lokale forskrifter. Gjenvinn i henhold til lokale forskrifter.

      **Merk:** Bensin som inneholder et stabiliserings-/kondisjoneringsmiddel, må ikke oppbevares i mer enn 90 dager.
9. Ta ut tennpluggen(e) og sjekk tilstanden. Se Overhale tennpluggen i Vedlikehold av motor (side 33). Når tennpluggen(e) er tatt ut, heller du to skjeer med olje i tennplugghullet. Bruk deretter oppstartsenheten for å sveive i gang motoren og fordele oljen inne i sylinderen. Monter tennpluggen(e). Ikke sett kabelen på tennpluggen(e).
10. Sjekk og stram til alle bolter, mutre og skruer. Alle skadde eller defekte deler må repareres eller skiftes ut.
11. Reparer alle riper eller avskallinger i lakken. Du kan kjøpe maling hos ditt autoriserte forhandlerverksted.

12. Maskinen må oppbevares rent og tørt i en garasje eller på et lager. Ta nøkkelen ut av tenningen og legg den på et sted der du vil finne den igjen. Legg en presenning over maskinen for å beskytte den og holde den ren.

# Feilsøking

| Problem | Mulig årsak | Løsning |
|---|---|---|
| Motoren vil ikke starte, er vanskelig å starte eller går ikke. | 1. Drivstofftanken er tom.<br>2. Choken er ikke på.<br>3. Tennpluggkabelen er løs eller frakoblet.<br>4. Tennpluggen er skadet eller skitten, eller elektrodeavstanden er feil.<br>5. Luftfilteret er skittent.<br>6. Drivstoffilteret er skittent.<br>7. Det er smuss, vann eller gammelt drivstoff i drivstoffsystemet.<br>8. Avstanden mellom sikkerhetssperre-bryterne er ikke riktig. | 1. Fyll drivstofftanken med bensin.<br>2. Flytt chokespaken til chokestilling.<br>3. Sett kabelen på tennpluggen.<br>4. Monter en ny tennplugg med korrekt åpning.<br>5. Overhal luftrenserelementet.<br>6. Bytt ut drivstoffilteret.<br>7. Kontakt et autorisert forhandlerverk-sted.<br>8. Kontakt et autorisert forhandlerverk-sted. |
| Motoren mister kraft. | 1. For stor belastning på motoren.<br>2. Luftfilteret er skittent.<br>3. For lite olje i veivhuset.<br>4. Kjøleribbene og luftkanalene under motorviften er tette.<br>5. Tennpluggen er skadet eller skitten, eller elektrodeavstanden er feil.<br>6. Ventilhullet i drivstofflokket er tett.<br>7. Drivstoffilteret er skittent.<br>8. Det er smuss, vann eller gammelt drivstoff i drivstoffsystemet. | 1. Reduser bakkehastigheten.<br>2. Overhal luftfilteret.<br>3. Tilsett olje til veivhuset.<br>4. Fjern hindringen i kjøleribbene og luftpassasjene.<br>5. Monter en ny tennplugg med korrekt åpning.<br>6. Rengjør eller skift ut drivstofflokket.<br>7. Bytt ut drivstoffilteret.<br>8. Kontakt et autorisert forhandlerverk-sted. |
| Motoren overopphetes. | 1. For stor belastning på motoren.<br>2. For lite olje i veivhuset.<br>3. Kjøleribbene og luftkanalene under motorviften er tette. | 1. Reduser bakkehastigheten.<br>2. Tilsett olje til veivhuset.<br>3. Fjern hindringen i kjøleribbene og luftpassasjene. |
| Maskinen kjører ikke. | 1. Nivået av hydraulisk olje er lavt.<br>2. Luft i det hydrauliske systemet.<br>3. Pumpedrivremmen sklir.<br>4. Pumpedrivremmen mangler lederullfjæren.<br>5. Pumpens omløpsventiler er åpne. | 1. Tilfør hydraulisk olje i beholderen.<br>2. Tapp luften ut av det hydrauliske systemet.<br>3. Skift pumpedrivremmen.<br>4. Bytt pumpedrivremmens lederullfjær.<br>5. Stram til omløpsventilene. Stram til med et moment på 12–15 N·m. |
| Det er unormal vibrasjon. | 1. Gressklipperkniven(e) er bøyd(e) eller ubalansert(e).<br>2. En knivmonteringsbolt er løs.<br>3. Motorens monteringsbolter er løse.<br>4. Motorremskiven, lederullen eller knivremskiven er løs.<br>5. Motorremskiven er skadet.<br>6. En knivspindel er bøyd. | 1. Monter ny(e) kniv(er).<br>2. Stram til knivmonteringsbolten.<br>3. Trekk til monteringsboltene i motoren.<br>4. Stram til den aktuelle skiven.<br>5. Kontakt et autorisert forhandlerverk-sted.<br>6. Kontakt et autorisert forhandlerverk-sted. |

| Problem | Mulig årsak | Løsning |
|---|---|---|
| Klippehøyden er ujevn. | 1. Kniven(e) er ikke skarpe.<br>2. Gressklipperkniven(e) er bøyd(e).<br>3. Klippeenheten er ikke rettet opp.<br>4. Klippeenhetsstigningen er feil.<br>5. Klippeenhetens underside er skitten.<br>6. Trykket i dekkene er feil.<br>7. En knivspindel er bøyd. | 1. Slip kniven(e).<br>2. Monter ny(e) kniv(er).<br>3. Rett opp klippeenheten på tvers.<br>4. Juster stigningen på langs.<br>5. Rengjør klippeenhetens underside.<br>6. Juster trykket i dekkene.<br>7. Kontakt et autorisert forhandlerverksted. |
| Knivbladene roterer ikke. | 1. Pumpens drivrem er slitt, løs eller ødelagt.<br>2. Pumpedrivremmen sitter ikke på remskiven.<br>3. Gressklipperemmen er slitt, løs eller ødelagt.<br>4. Gressklipperremmen sitter ikke på remskiven.<br>5. Sladet eller manglende ledefjær.<br>6. Den elektriske clutchen er feiljustert.<br>7. Clutchkoblingen eller ledningen er skadet.<br>8. Skadet elektrisk clutch.<br>9. Sikkerhetssperresystemet hindrer knivene i å rotere.<br>10. Kraftuttaksbryteren er defekt. | 1. Kontroller remmens spenning.<br>2. Monter drivrem, og kontroller justeringsakslene og remførerne for korrekt stilling.<br>3. Montere ny klipperrem.<br>4. Monter klipperremskiven og kontroller at lederullen, lederullarmen og fjæren befinner seg i korrekt stilling og fungerer som de skal.<br>5. Skift ut fjæren.<br>6. Juster clutchens elektrodeavstand.<br>7. Kontakt et autorisert forhandlerverksted.<br>8. Kontakt et autorisert forhandlerverksted.<br>9. Kontakt et autorisert forhandlerverksted.<br>10. Kontakt et autorisert forhandlerverksted. |

# Skjemaer

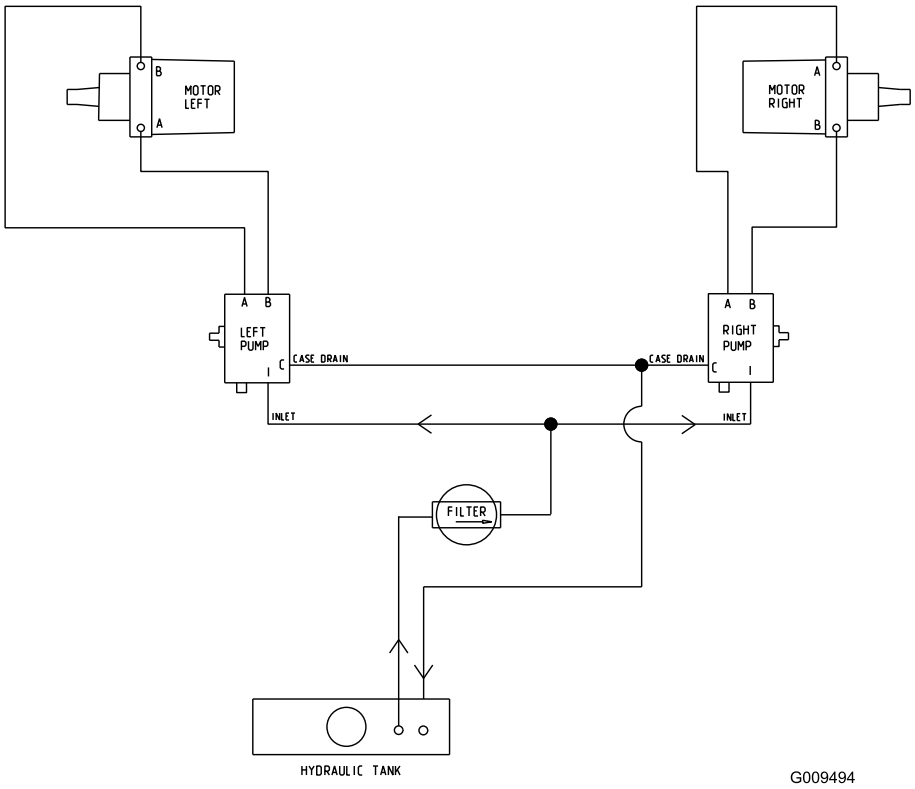


**Hydraulikkskjema (Rev. A)**

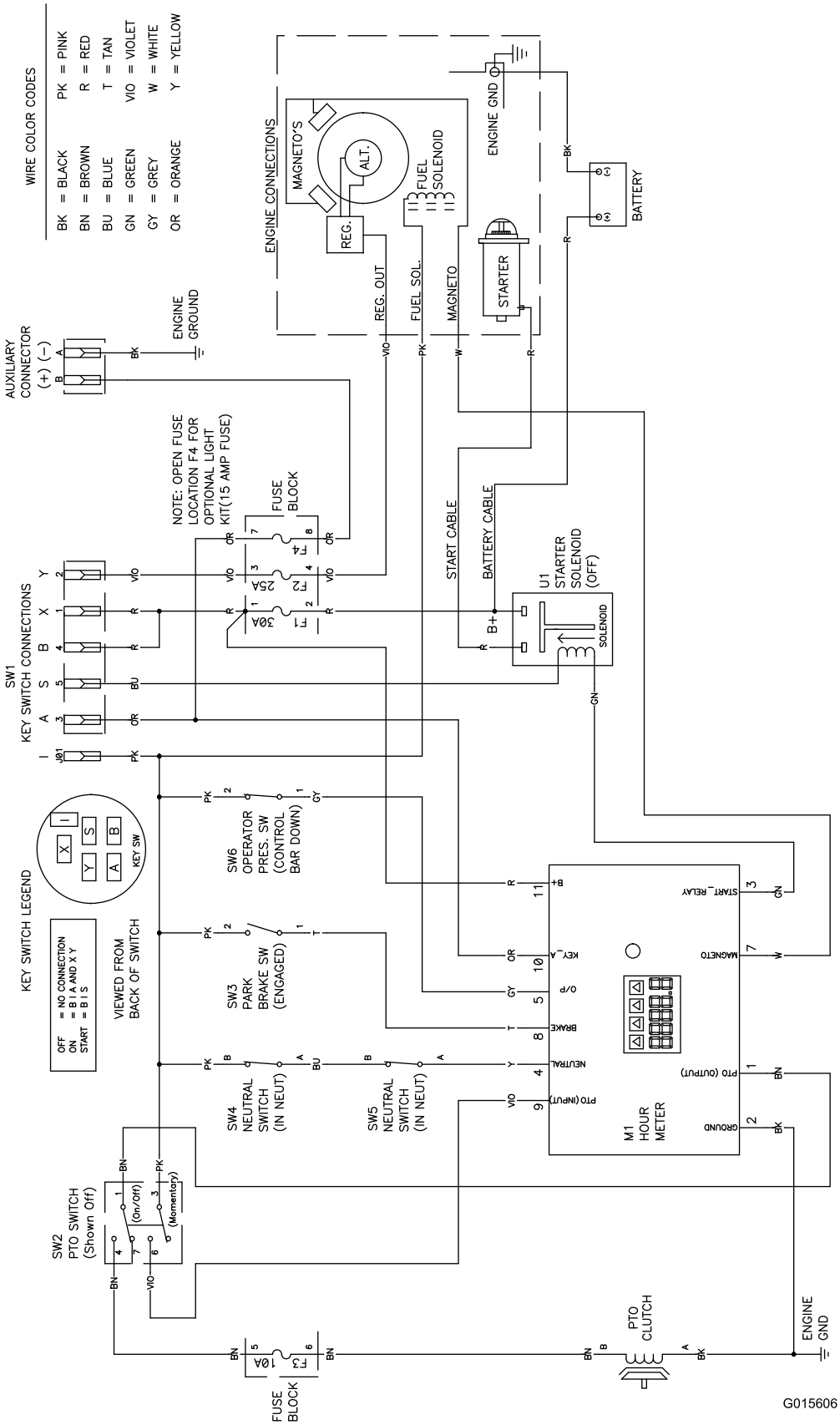


**Elektronikkskjema (Rev. A)**

# Notat:

# Notat:

# Liste over internasjonale forhandlere

| Distributør: | Land: | Telefonnummer: | Distributør: | Land: | Telefonnummer: |
|---|---|---|---|---|---|
| Agrolanc Kft | Ungarn | 36 27 539 640 | Maquiver S.A. | Colombia | 57 1 236 4079 |
| Balama Prima Engineering Equip. | Hong Kong | 852 2155 2163 | Maruyama Mfg. Co. Inc. | Japan | 81 3 3252 2285 |
| B-Ray Corporation | Korea | 82 32 551 2076 | Mountfield a.s. | Den tsjekkiske republikk | 420 255 704 220 |
| Casco Sales Company | Puerto Rico | 787 788 8383 | Mountfield a.s. | Slovakia | 420 255 704 220 |
| Ceres S.A. | Costa Rica | 506 239 1138 | Munditol S.A. | Argentina | 54 11 4 821 9999 |
| CSSC Turf Equipment (pvt) Ltd. | Sri Lanka | 94 11 2746100 | Norma Garden | Russland | 7 495 411 61 20 |
| Cyril Johnston & Co. | Nord-Irland | 44 2890 813 121 | Oslinger Turf Equipment SA | Ecuador | 593 4 239 6970 |
| Cyril Johnston & Co. | Irland | 44 2890 813 121 | Oy Hako Ground and Garden Ab | Finland | 358 987 00733 |
| Equiver | Mexico | 52 55 539 95444 | Parkland Products Ltd. | New Zealand | 64 3 34 93760 |
| Femco S.A. | Guatemala | 502 442 3277 | Perfetto | Polen | 48 61 8 208 416 |
| ForGarder OU | Estland | 372 384 6060 | Pratoverde SRL. | Italia | 39 049 9128 128 |
| G.Y.K. Company Ltd. | Japan | 81 726 325 861 | Prochaska & Cie | Østerrike | 43 1 278 5100 |
| Geomechaniki of Athens | Hellas | 30 10 935 0054 | RT Cohen 2004 Ltd. | Israel | 972 986 17979 |
| Golf international Turizm | Tyrkia | 90 216 336 5993 | Riversa | Spania | 34 9 52 83 7500 |
| Guandong Golden Star | Kina | 86 20 876 51338 | Lely Turfcare | Danmark | 45 66 109 200 |
| Hako Ground and Garden | Sverige | 46 35 10 0000 | Solvert S.A.S. | Frankrike | 33 1 30 81 77 00 |
| Hako Ground and Garden | Norge | 47 22 90 7760 | Spypros Stavrinides Limited | Kypros | 357 22 434131 |
| Hayter Limited (U.K.) | Storbritannia | 44 1279 723 444 | Surge Systems India Limited | India | 91 1 292299901 |
| Hydroturf Int. Co Dubai | De forente arabiske emirater | 97 14 347 9479 | T-Markt Logistics Ltd. | Ungarn | 36 26 525 500 |
| Hydroturf Egypt LLC | Egypt | 202 519 4308 | Toro Australia | Australia | 61 3 9580 7355 |
| Irrimac | Portugal | 351 21 238 8260 | Toro Europe NV | Belgia | 32 14 562 960 |
| Irrigation Products Int'l Pvt Ltd. | India | 0091 44 2449 4387 | Valtech | Marokko | 212 5 3766 3636 |
| Jean Heybroek b.v. | Nederland | 31 30 639 4611 | Victus Emak | Polen | 48 61 823 8369 |

## Europeisk personvernerklæring

Informasjonen Toro samler inn
Toro Warranty Company (Toro) respekterer ditt personvern. For at vi skal kunne behandle ditt garantikrav og kontakte deg ved en eventuell produkttilbakekalling, ber vi deg om å dele enkelte personopplysninger med oss, enten direkte eller gjennom din lokale Toro-bedrift eller -forhandler.

Toros garantisystem finnes på vertsservere i USA, hvor personvernlovgivningen kanskje ikke gir samme beskyttelse som i ditt eget land.

VED Å DELE DIN PERSONLIGE INFORMASJON MED OSS, SAMTYKKER DU I BEHANDLINGEN AV DIN PERSONLIGE INFORMASJON SOM BESKREVET I DENNE PERSONVERNERKLÆRINGEN.

Måten Toro bruker informasjon på
Toro kan bruke din personlige informasjon til å behandle garantikrav, til å kontakte deg ved en eventuell produkttilbakekalling og av andre hensyn som vi vil fortelle deg om. Toro kan dele din informasjon med Toros datterselskaper, forhandlere eller andre forretningspartnere i forbindelse med disse aktivitetene. Vi vil ikke selge din personlige informasjon til andre selskaper. Vi forbeholder oss retten til å oppgi personlig informasjon for samsvar med gjeldende lovgivning og på forespørsel fra passende myndighet, for å kunne drive våre systemer korrekt eller for vår egen eller andre brukeres beskyttelse.

Oppbevaring av personlig informasjon
Vi vil oppbevare din personlige informasjon så lenge vi har behov for den, av hensynene de opprinnelig ble samlet inn for eller av andre legitime hensyn (som f.eks. samsvar med regelverk), eller som påkrevd av gjeldende lovgivning.

Toros forpliktelse til din personlige informasjons sikkerhet
Vi tar rimelige forholdsregler for å beskytte sikkerheten til din personlige informasjon. Vi setter også i verk tiltak for å opprettholde nøyaktigheten til og gjeldende status for personlig informasjon.

Tilgang og korrigering av personlig informasjon
Hvis du vil gjennomgå eller korrigere din personlige informasjon, kontakt oss per e-post på legal@toro.com.

## Australsk forbrukerlov

Australske kunder vil finne opplysninger angående australsk forbrukerlov enten inni boksen eller hos din lokale Toro-forhandler.

# Toros totalgaranti

Landskaps-
entreprenør
for landskapsentre-
prenører (LCE)

## Betingelser og inkluderte produkter

The Toro Company og datterselskapet Toro Warranty Company garanterer, i henhold til en avtale mellom dem, i fellesskap å reparere de oppgitte Toro-produktene for originalkjøperen hvis de er mangelfulle i materialer eller utførelse.

De følgende garantiperiodene gjelder fra datoen da originaleieren kjøpte produktet:

| Produkter | Garantiperiode |
|---|---|
| Gressklippere av skyvemodell | |
| 53 cm gressklippere – privat bruk[1] | 2 år |
| 53 cm gressklippere – kommersiell bruk | 1 år |
| 76 cm gressklippere – privat bruk[1] | To år |
| 76 cm gressklippere – kommersiell bruk | 1 år |
| Mellomstore gressklippere av skyvemodell | 2 år |
| • Motor | 2 år[2] |
| Grand Stand®-gressklippere | 5 år eller 1200 timer[3] |
| • Motor | To år |
| • Ramme | Livstid (kun opprinnelig eier)[4] |
| Gressklippere i serien Z Master® 2000 | 4 år eller 500 timer[3] |
| • Motor | 2 år[2] |
| • Ramme | Livstid (kun opprinnelig eier)[4] |
| Gressklippere i serien Z Master® 3000 | 5 år eller 1200 timer[3] |
| • Motor | 2 år[2] |
| • Ramme | Livstid (kun opprinnelig eier)[4] |
| Gressklippere i serien Z Master® 5000 og 6000 | 5 år eller 1200 timer[3] |
| • Motor | 2 år[2] |
| • Ramme | Livstid (kun opprinnelig eier)[4] |
| Gressklippere i serien Z Master® 7000 | 5 år eller 1200 timer[3] |
| • Motor | 2 år[2] |
| • Ramme | Livstid (kun opprinnelig eier)[4] |
| Alle gressklippere | |
| • Batteri | 2 år |
| • Tilbehør | 2 år |

[1]Privat bruk betyr bruk av produktet på samme tomt som hjemmet ditt. Bruk på mer enn ett sted betraktes som kommersiell bruk, og den kommersielle garantien vil dermed gjelde.

[2]Noen motorer som brukes på Toro LCE-produkter er under garanti fra motorprodusenten.

[3]Avhengig av hva som inntreffer først.

[4]Livstidsgaranti for ramme – Hvis hovedrammen, som består av delene som sveises sammen for å danne traktorstrukturen og som andre komponenter, som f.eks. motoren, er festet til, sprekker eller brekker ved normal bruk, vil den blir reparert eller erstattet under garantien uten kostnad for deler eller arbeid. Rammeskader som skyldes feil- eller misbruk eller reparasjon som er nødvendig pga. rust eller korrosjon dekkes ikke.

Denne garantien omfatter kostnad for deler og utført arbeid, men du må betale transportkostnadene.

## Instruksjoner for å innhente garantitjenester

Hvis du mener at ditt Toro-produkt inneholder en defekt i materialer eller arbeidskvalitet, følger du denne fremgangsmåten:

1. Kontakt selgeren for å avtale service på produktet. Hvis det av en eller annen grunn er umulig for deg å kontakte selgeren, kan du kontakte en Toro-autorisert forhandler for å avtale service.
2. Ta med deg produktet og kjøpsbevis (salgskvittering) til serviceforhandleren.
3. Hvis du av en eller annen grunn er misfornøyd med serviceforhandlerens analyse eller med hjelpen du får, kan du kontakte oss på:

   RLC Customer Care Department

   Toro Warranty Company
   8111 Lyndale Avenue South
   Bloomington, MN 55420-1196, USA
   001-952-948-4707

   Se vedlagt forhandlerliste.

## Eierens ansvar

Du må vedlikeholde Toro-produktet ved å følge vedlikeholdsprosedyrene som er beskrevet i *brukerhåndboken*. Det er du som dekker kostnadene til slikt rutinevedlikehold, enten det utføres av en forhandler eller av deg.

## Elementer og betingelser som ikke inkluderes

Det er ikke noen annen uttrykt garanti unntatt for spesialdekning for utslippssystemet og motorgarantidekning på noen produkter. Denne uttrykkelige garantien dekker ikke følgende:

- Kostnader til vanlig vedlikeholdsservice eller deler, for eksempel filtre, drivstoff, smøremidler, oljeskift, tennplugger, luftfiltre, knivsliping eller slitte blad, kabel- og forbindelsesjusteringer samt bremse- og clutchjusteringer
- Komponenter som svikter som følge av normal slitasje
- Alle produkter eller deler som er endret eller feilbrukt og må byttes eller repareres på grunn av normal slitasje, uhell eller manglende korrekt vedlikehold
- Gebyrer for henting og levering
- Reparasjoner eller forsøk på reparasjoner av andre enn en autorisert Toro-serviceforhandler
- Reparasjoner som er nødvendig pga. manglende overholdelse av anbefalt drivstoffprosedyre (se *brukerhåndboken* for mer informasjon)
  - Fjerning av urenheter fra drivstoffsystemet dekkes ikke
  - Bruk av gammelt drivstoff (mer enn én måned gammelt) eller drivstoff som inneholder mer enn 10 % etanol eller mer enn 15 % MTBE
  - Mangel på å tappe drivstoffsystemet før en periode på over én måned uten bruk

## Generelle betingelser

Kjøperen er dekket av nasjonal lovgivning innen hvert land. Rettighetene som kjøperen har med støtte i slike lover, er ikke begrenset av denne garantien.