Form No. 3388-819 Rev A

TORO®

Count on it.

Bruksanvisning

GrandStand®-gräsklippare

Med TURBO FORCE®-klippenhet på 91 eller 102 cm

Modellnr 74534TE—Serienr 315000001 och högre

Modellnr 74536TE—Serienr 315000001 och högre

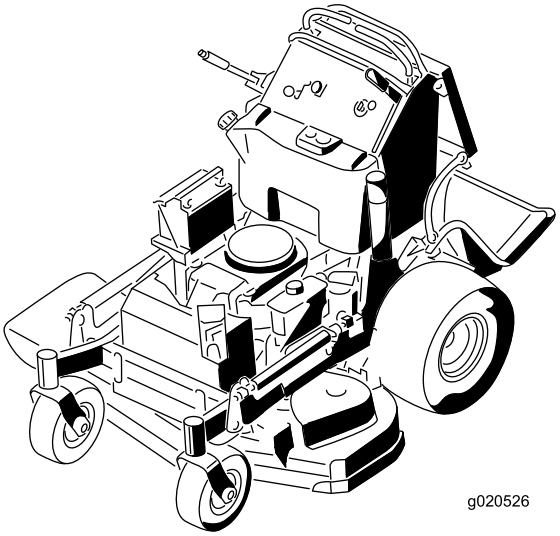

Registrera din produkt på www.Toro.com.
Översättning av originalet (SV)

CE

3388-819 A

⚠ VARNING

KALIFORNIEN
Proposition 65 Varning

Den här produkten innehåller en eller flera kemikalier som av den amerikanska delstaten Kalifornien anses orsaka cancer, fosterskador och andra fortplantningsskador.

Motoravgaserna från denna produkt innehåller kemikalier som av den amerikanska delstaten Kalifornien anses orsaka cancer, fosterskador eller andra fortplantningsskador.

Produkten uppfyller alla relevanta europeiska direktiv. Mer information finns i produktens separata försäkran om överensstämmelse.

Detta tändningssystem överensstämmer med bestämmelserna i kanadensiska ICES-002.

Viktigt: Denna motor är inte utrustad med en gnistsläckare. Enligt avsnitt 4442 i Kaliforniens Public Resource Code är det ett brott att använda eller köra den här motorn på skogs-, busk- eller grästäckt mark. Andra stater eller federala områden kan ha liknande lagar.

Introduktion

Denna åkgräsklippare med roterande knivar är avsedd att användas av yrkesförare som har anlitats för kommersiellt arbete och av privatkunder. Den är primärt konstruerad för att klippa gräs på väl underhållna gräsmattor runt bostäder eller kommersiella anläggningar. Den är inte konstruerad för att klippa snår eller för jordbruksändamål.

Läs den här informationen noga så att du lär dig att använda och underhålla produkten på rätt sätt och för att undvika person- och produktskador. Du är ansvarig för att produkten används på ett korrekt och säkert sätt.

Du kan kontakta Toro direkt på www.Toro.com om du behöver information om produkter och tillbehör, hjälp med att hitta en återförsäljare eller om du vill registrera din produkt.

Kontakta en auktoriserad återförsäljare eller Toros kundservice och ha produktens modell- och artikelnummer till hands om du har behov av service, Toro-originaldelar eller ytterligare information. Figur 1 visar var på produkten modell- och serienumren sitter. Skriv in numren i det tomma utrymmet.

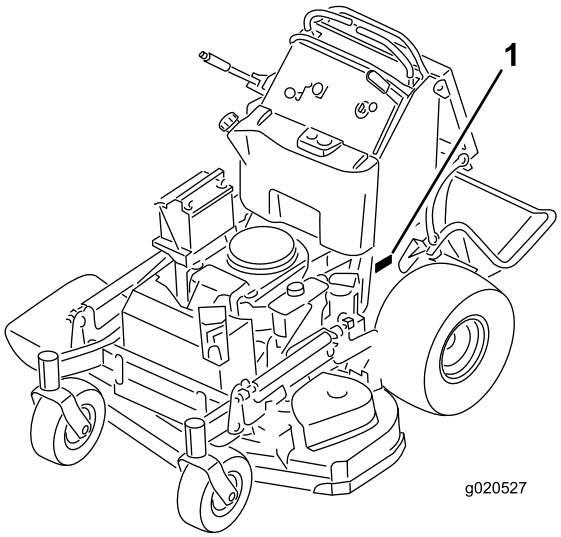

Figur 1

1. Här finns modell- och serienumren

Modellnr _____

Serienr _____

I denna bruksanvisning anges potentiella risker och den innehåller också säkerhetsmeddelanden markerade med en varningssymbol (Figur 2) som anger fara som kan leda till allvarliga personskador eller innebära livsfara om föreskrifterna inte följs.

Figur 2

1. Varningssymbol

Denna bruksanvisning beskriver potentiella risker och innehåller säkerhetsmeddelanden som markeras med följande ord:

- **Fara** anger stor fara som **leder till** allvarliga personskador eller dödsfall om de rekommenderade försiktighetsåtgärderna inte följs.
- **Varning** anger fara som **kan** leda till allvarliga personskador eller dödsfall om de rekommenderade försiktighetsåtgärderna inte följs.
- **Var försiktig** anger fara som kan leda till mindre eller medelsvåra personskador om de rekommenderade försiktighetsåtgärderna inte följs.

Två ord används också i den här bruksanvisningen för att markera information. **Viktigt** anger speciell teknisk information och **Observera** anger allmän information som bör ges särskild uppmärksamhet.

© 2015—The Toro® Company
8111 Lyndale Avenue South
Bloomington, MN 55420

Kontakta oss på www.Toro.com.
Tryckt i USA.
Med ensamrätt

Innehåll

Säkerhet 4
Säker körning 4
Säkerhet för Toro-gräsklippare 6
Ljudtryck 7
Ljudstyrka 7
Vibrationsnivå för modell 74534TE 7
Vibrationsnivå för modell 74536TE 7
Lutningsindikator 8
Säkerhets- och instruktionsdekaler 9
Produktöversikt 14
Reglage 14
Specifikationer 15
Körning 16
Fylla på bränsle 16
Kontrollera oljenivån i motorn 17
Köra in en ny maskin 17
Säkerheten främst 17
Använda parkeringsbromsen 17
Använda knivreglagebrytaren (kraftuttaget) 18
Använda gasreglaget 18
Använda choken 19
Använda tändningslåset 19
Använda bränslekranen 20
Starta och stänga av motorn 20
Använda säkerhetssystemet 21
Använda plattformen 22
Köra framåt och bakåt 23
Stanna maskinen 24
Skjuta maskinen för hand 24
Transportera maskinen 25
Lasta maskinen 25
Använda sidoutkastaren eller samla upp gräset 26
Justera klipphöjden 26
Justera utkastarens skärm 27
Ställa in utkastarens skärm 27
Använda motvikter 28
Underhåll 29
Rekommenderat underhåll 29
Förberedelser för underhåll 30
Höja upp gräsklipparen för ökad åtkomst 30
Lossa kudden för åtkomst till den bakre delen 31
Smörjning 32
Smörja maskinen 32
Smörja de främre hjulsvängarmarna 32
Smörja svänghjulsnaven 33
Motorunderhåll 34
Serva luftrenaren 34
Serva motoroljan 34
Serva tändstiftet 37
Kontrollera gnistsläckaren (om sådan finns) 38
Underhålla bränslesystemet 38
Tömma bränsletanken 38
Serva bränslefiltret 39
Underhålla elsystemet 39
Utföra service på batteriet 39
Serva säkringarna 41
Underhålla drivsystemet 41
Justera spårningen 41
Kontrollera däcktrycket 43
Justera hjulsvängarmarnas lager 43
Justera den elektriska kopplingen 43
Underhålla kylsystemet 44
Rengöra luftintagsgallret 44
Rengöra kylsystemet 44
Underhålla bromsarna 45
Serva bromsarna 45
Underhålla remmarna 46
Kontrollera remmarna 46
Byta ut klipparremmen för klippare på 91 cm 46
Byta ut klipparremmen för klippare på 102 cm 47
Byta ut den högra klipparremmen 47
Byta ut den vänstra klipparremmen 47
Byta ut pumpdrivremmen 48
Underhålla styrsystemet 49
Justera rörelsereglagens handtag 49
Underhålla hydraulsystemet 51
Serva hydraulsystemet 51
Klippdäcksunderhåll 54
Serva knivarna 54
Balansera klippdäcket 56
Byta ut gräsriktaren 60
Rengöring 60
Rengöra under klipparen 60
Avfallshantering 60
Förvaring 61
Rengöring och förvaring 61
Felsökning 62
Scheman 64

Säkerhet

Maskinen har utformats i enlighet med specifikationerna i SS-EN ISO 5395:2013.

Felaktigt bruk eller underhåll av gräsklipparen kan leda till skada. Följ nedanstående säkerhetsföreskrifter för att minska risken för skada.

Toro har utformat och testat gräsklipparen för skäligt säker service, men om du inte följer nedanstående föreskrifter kan det leda till personskada.

Det är viktigt att du och andra användare läser och förstår innehållet i bruksanvisningen innan klipparen används. Då uppnås högsta säkerhet, bästa prestanda och ni lär känna maskinen. Var särskilt uppmärksam på varningssymbolen Figur 2 som betyder var försiktig, varning eller fara – ”föreskrifter för personlig säkerhet”. Läs och ta till dig anvisningarna eftersom de rör säkerheten. Om anvisningarna inte följs kan det leda till personskador.

Säker körning

Utbildning

- Läs *bruksanvisningen* och det andra utbildningsmaterialet.

  Obs: Om en eller flera förare eller mekaniker inte kan språket som bruksanvisningen är skriven på ansvarar ägaren för att förklara innehållet för dem.
- Lär dig hur du använder utrustningen på ett säkert sätt och bekanta dig med manöverorgan och säkerhetsskyltar.
- Alla förare och mekaniker måste få utbildning. Det är ägaren som ansvarar för att utbilda användarna.
- Låt aldrig barn eller personer som inte fått nödvändig utbildning köra eller utföra underhåll på maskinen.

  Obs: Lokala föreskrifter kan begränsa användarens ålder.
- Ägaren/användaren kan förebygga och ansvarar för olyckor eller skador som han/hon utsätter sig själv och andra människor eller egendom för.

Förberedelser

- Undersök terrängen för att avgöra vilka tillbehör och redskap som krävs för att utföra arbetet på ett bra och säkert sätt. Använd endast tillbehör och redskap som godkänts av tillverkaren.
- Använd lämpliga kläder, inklusive hjälm, skyddsglasögon, långbyxor, kraftiga och halkfria skyddsskor, handskar och hörselskydd.

  Viktigt: Långt hår, löst sittande kläder eller smycken kan trassla in sig i rörliga delar.
- Inspektera området där utrustningen ska användas ordentligt och kontrollera att alla föremål har avlägsnats från maskinen före användning.
- Var extra försiktig vid hantering av bränsle. De är brandfarliga och ångorna är explosiva.
  - Använd endast en godkänd behållare.
  - Ta inte bort tanklocket eller fyll på olja när motorn är igång. Låt motorn svalna före bränslepåfyllning. Rök inte i närheten av maskinen när motorn är igång.
  - Fyll inte på eller tappa ur bränsle ur maskinen inomhus.
- Kontrollera att förarkontroller, säkerhetsbrytare och skydd sitter fast och fungerar som de ska. Kör inte maskinen om dessa inte fungerar som de ska.

Användning

- Blixtnedslag kan leda till allvarliga personskador eller dödsfall. Om det blixtrar eller åskar i området ska maskinen inte användas. Sök skydd.
- Kör inte motorn i ett slutet utrymme där farlig koloxid och andra avgaser kan ansamlas.
- Använd endast maskinen i områden med bra belysning, och undvik gropar och dolda faror.
- Se till att alla drivhjul är i neutralläge och att parkeringsbromsen är ansatt innan du startar motorn. Starta endast motorn från förarsätet.
- Se till att du har bra fotfäste när du använder denna maskin, särskilt när du backar.

  Obs: Dåligt fotfäste kan leda till att du halkar.
- Sakta ner och var extra försiktig i sluttningar. Se till att du kör i sidled i sluttningar. Gräsförhållandena kan påverka maskinens stabilitet. Var försiktig i närheten av stup.
- Sakta ned och var försiktig när du ska vända och svänga i sluttningar.
- Höj inte upp klippdäcket när knivarna roterar.
- Använd inte maskinen utan kraftuttagsskydd eller om övriga skydd inte sitter säkert på plats. Se till att alla säkerhetsbrytare sitter fast, är korrekt justerade och fungerar som de ska.
- Kör inte maskinen om gräsriktaren har höjts upp, tagits bort eller justerats, om du inte använder en gräsuppsamlare.

- Ändra inte inställningarna för motorns varvtalshållare och övervarva inte motorn.
- Stanna på jämnt underlag, koppla ur drivhjulen, dra åt parkeringsbromsen (om tillämpligt) och stäng av motorn innan du lämnar förarsätet, oavsett orsak. Detta gäller även när du ska tömma gräsuppsamlarna eller rensa utkastaren.
- Stäng av maskinen och undersök knivarna om du kör på ett föremål eller vid onormal vibration. Reparera eventuella skador innan du kör maskinen igen.
- Håll händer och fötter borta från klippenheten.
- Se efter bakom dig innan du backar för att försäkra dig om att vägen är fri.
- Håll husdjur och kringstående på behörigt avstånd från maskinen när den är igång.
- Sakta ner och var försiktig när du svänger och korsar vägar och trottoarer. Stanna knivarna när du inte klipper gräs.
- Var uppmärksam på vilken riktning klipparens utkastare pekar i så att den inte är riktad mot någon.
- Kör inte gräsklipparen om du är påverkad av alkohol, läkemedel eller andra droger.
- Var försiktig när du lastar på eller av maskinen från en släpvagn eller lastbil.
- Var försiktig när du närmar dig hörn med skymd sikt, buskage, träd eller andra objekt som kan försämra sikten.

Säker bränslehantering

- Var mycket försiktig när du hanterar bensin så att du undviker personskador och materiella skador. Bensin är mycket brandfarligt och ångorna är explosiva.
- Släck alla cigaretter, cigarrer, pipor och övriga antändningskällor.
- Använd endast en godkänd bränsledunk.
- Ta inte bort tanklocket eller fyll på olja när motorn är igång.
- Låt motorn svalna före bränslepåfyllning.
- Fyll inte på med bränsle inomhus.
- Förvara inte maskinen eller bränslebehållaren i närheten av en öppen låga, t.ex. nära en varmvattenberedare eller någon annan maskin.
- Fyll inte på dunkar inuti ett fordon, på ett lastbilsflak eller ett släp med plastklädsel. Ställ alltid dunken på marken en bit bort från fordonet före påfyllning.
- Lasta av maskinen från lastbilen eller släpet och fyll på bensin när den står på marken. Fyll hellre på maskinen från en dunk än med munstycket på en bensinpump om det inte är möjligt att lasta av maskinen från släpet.
- Håll munstycket i kontakt med bränsletankens kant eller dunköppningen tills tankningen är klar. Använd inte en låsöppningsanordning för munstycket.
- Om du spiller bränsle på kläderna måste du byta dem omedelbart.
- Fyll inte på bränsletanken för mycket. Sätt tillbaka tanklocket och dra åt det ordentligt.

Underhåll och förvaring

- Koppla ur drivhjulen, dra åt parkeringsbromsen, stanna motorn och ta ur nyckeln eller dra ur tändstiftskabeln. Vänta tills all rörelse har avstannat innan du utför någon justering, rengöring eller reparation.
- Ta bort gräs och skräp från klippenheten, drivhjulen, ljuddämparna och motorn för att undvika eldsvåda.
- Torka upp eventuellt olje- eller bränslespill.
- Låt motorn svalna före förvaring.
- Förvara inte bränsle nära öppen låga och tappa inte ur bränsle inomhus.
- Låt inte outbildade personer serva maskinen.
- Använd domkrafter för att stötta upp komponenter när det behövs.
- Lätta försiktigt på trycket i komponenter med upplagrad energi.
- Koppla ifrån batteriet eller dra ur tändstiftskabeln innan du utför några reparationer. Lossa minuskabelanslutningen först och pluskabelanslutningen sist. Återanslut plus först och minus sist.
- Var försiktig när du kontrollerar knivarna. Svep något omkring kniven/knivarna eller bär handskar, och var försiktig vid underhåll. Du ska endast byta ut knivarna och inte räta ut eller svetsa dem.
- Håll händer och fötter borta från rörliga delar. Gör helst inga justeringar när motorn är igång.
- Håll alla delar i gott bruksskick och samtliga beslag åtdragna. Byt ut alla slitna eller skadade dekaler.

Transport

- Var försiktig när du lastar på eller av maskinen från en släpvagn eller lastbil.
- Använd ramper i fullbredd för att lasta maskinen på en släpvagn eller lastbil.
- Bind fast maskinen så att den sitter säkert med spännband, kedjor, vajrar eller rep. Både de främre och de bakre spännremmarna ska vara riktade nedåt och ut från maskinen.

Säkerhet för Toro-gräsklippare

Nedan finns säkerhetsinformation som gäller specifikt för Toro-produkter och annan säkerhetsinformation som du bör känna till.

Maskinen kan slita av händer och fötter och slunga omkring föremål. Följ alltid alla säkerhetsanvisningar för att förhindra allvarliga skador eller dödsfall.

Den här produkten har konstruerats för att klippa och återvinna gräs eller, när den är utrustad med en gräsuppsamlare, för att samla upp klippt gräs. Det kan vara farligt för användaren och kringstående om maskinen används till något annat.

Allmän maskindrift

- Kontrollera att det inte finns människor i närheten innan du börjar klippa. Stäng av maskinen om någon kommer i närheten av området.
- Rör inte de delar av utrustningen eller redskapen som kan vara heta efter att ha varit igång under arbetet. Låt alla delar svalna innan du utför underhåll, justeringar eller service.
- Använd endast redskap som godkänts av Toro. Garantin kan upphöra att gälla om redskap som ej har godkänts används.
- Se till att det finns tillräckligt utrymme ovanför dig innan du kör under föremål (t.ex. grenar, dörrar eller elledningar) och vidrör dem inte.
- Sakta in innan du svänger och var extra försiktig.
- Var försiktig när du åker på plattformen över trottoarkanter, stenar, rötter och andra hinder.
- Se efter bakom dig innan du backar för att försäkra dig om att vägen är fri. Var extra försiktig när du kör bakåt.
- Dra och slit inte i reglagen; använd lugna rörelser.
- När maskinen lastas på eller av ska en fullbreddsramp som är bredare än maskinen användas.
- Skjutsa inte passagerare.
- Frakta inte utrustning på maskinen.

Arbete i sluttningar

Alla sluttningar och ramper kräver extra försiktighet. Om du känner dig osäker vid körning på sluttande underlag ska du inte klippa gräset där.

- Ta bort hinder som t.ex. stenar och grenar från klippområdet.
- Se upp för hål, fåror och gupp.

  Obs: Det kan finnas dolda hinder i högt gräs.
- Var försiktig i närheten av stup, diken och flodbäddar.

  Obs: Maskinen kan välta plötsligt om ett hjul kör nedför en bergskant eller ett dike eller om en kant ger med sig.
- Var extra försiktig med gräsuppsamlare och andra tillbehör.

  Obs: Dessa kan ändra maskinens stabilitet.
- Rörelse i sluttningar ska ske långsamt och gradvis.
- Ändra inte hastighet eller riktning plötsligt.
- Klipp från sida till sida i sluttningar.
- Klipp inte i sluttningar vars lutning överstiger 15 grader.

Service

- Förvara inte maskinen eller bränsledunken inomhus i närheten av en öppen låga, t.ex. nära en varmvattensberedare eller ugn.
- Se till att skruvar och muttrar är åtdragna, i synnerhet knivbultar.
- Ta inte bort säkerhetsbrytarna och manipulera dem inte. Kontrollera regelbundet att de fungerar som de ska. Gör inte något för att ändra den avsedda funktionen hos en säkerhetsbrytare eller för att minska det skydd som en säkerhetsbrytare ger.
- Använd originaldelar från Toro för att skydda din investering och bibehålla Toro-utrustningen i toppskick. Toro tillhandahåller reservdelar som utformats exakt efter utrustningens tekniska specifikationer, så de är mycket driftsäkra. Använd enbart originaldelar från Toro så slipper du bekymmer.
- Kontrollera bromsen ofta. Justera och underhåll om så erfordras.

Ljudtryck

Modell 74534TE har en ljudtrycksnivå vid förarens öra på 88 dBA, som omfattar ett osäkerhetsvärde (K) på 1 dBA.

Modell 74536TE har en ljudtrycksnivå vid förarens öra på 86 dBA, som omfattar ett osäkerhetsvärde (K) på 1 dBA.

Ljudtrycksnivån har fastställts enligt de rutiner som beskrivs i SS-EN ISO 5395:2013.

Ljudstyrka

Modell 74534TE har en garanterad ljudeffektnivå på 100 dBA, som omfattar ett osäkerhetsvärde (K) på 1 dBA.

Modell 74536TE har en garanterad ljudeffektnivå på 100 dBA, som omfattar ett osäkerhetsvärde (K) på 1 dBA.

Ljudeffektsnivån har fastställts enligt de rutiner som beskrivs i ISO 11094.

Vibrationsnivå för modell 74534TE

Hand/arm

Uppmätt vibrationsnivå för höger hand = 0.8 m/s^2

Uppmätt vibrationsnivå för vänster hand = 0.6 m/s^2

Osäkerhetsvärde (K) = 0.4 m/s^2

Uppmätta värden har fastställts enligt de rutiner som beskrivs i SS-EN ISO 5395:2013.

Hela kroppen

Uppmätt vibrationsnivå = 0.79 m/s^2

Osäkerhetsvärde (K) = 0.39 m/s^2

Uppmätta värden har fastställts enligt de rutiner som beskrivs i SS-EN ISO 5395:2013.

Vibrationsnivå för modell 74536TE

Hand/arm

Uppmätt vibrationsnivå för höger hand = 1.1 m/s^2

Uppmätt vibrationsnivå för vänster hand = 1.1 m/s^2

Osäkerhetsvärde (K) = 0.6 m/s^2

Uppmätta värden har fastställts enligt de rutiner som beskrivs i SS-EN ISO 5395:2013.

Hela kroppen

Uppmätt vibrationsnivå = 0.79 m/s^2

Osäkerhetsvärde (K) = 0.39 m/s^2

Uppmätta värden har fastställts enligt de rutiner som beskrivs i SS-EN ISO 5395:2013.

Lutningsindikator

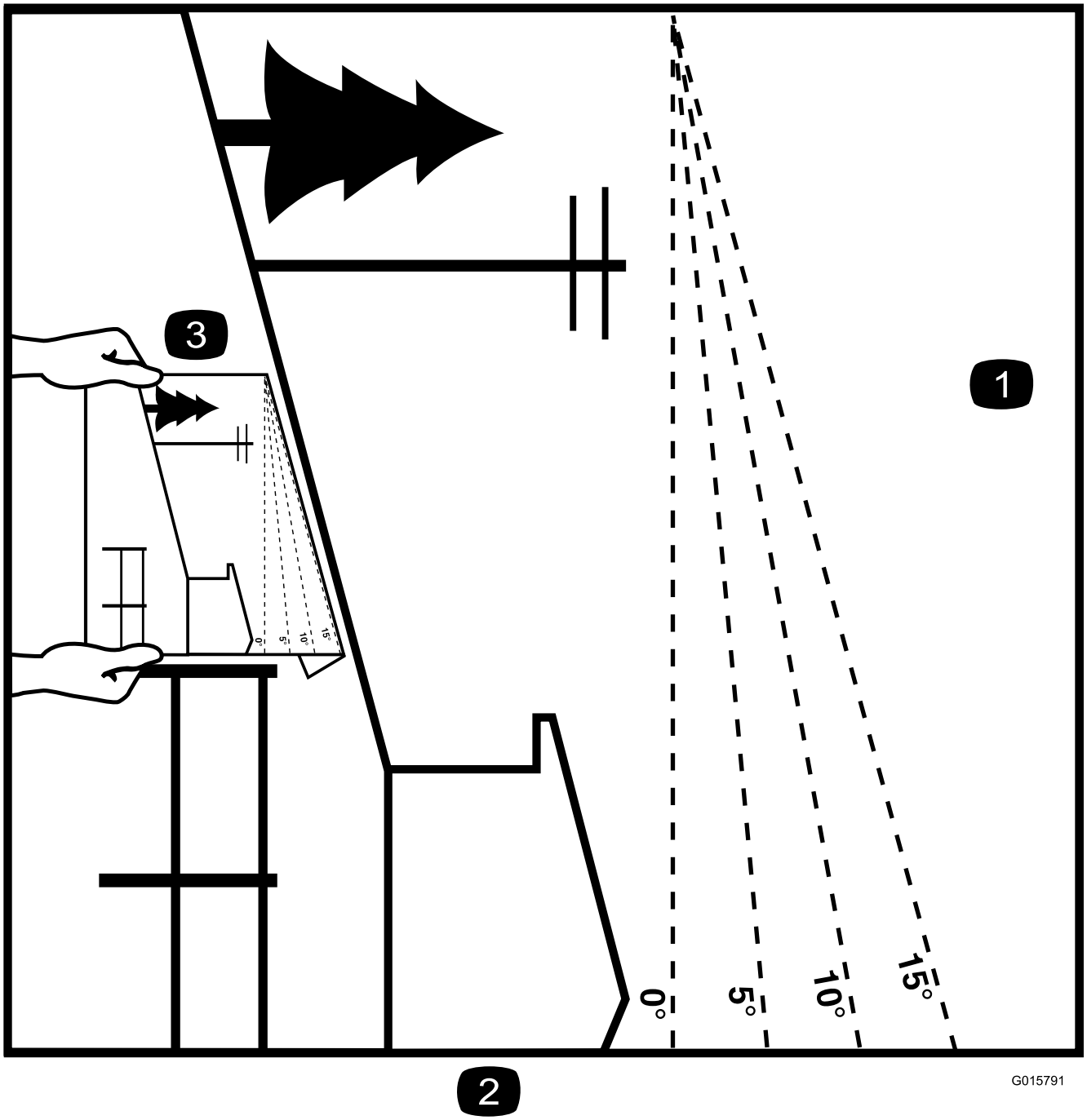

Figur 3

Denna sida får kopieras för personligt bruk.

1. Maximal lutning för säker maskinanvändning i sluttningar är **15 grader**. Använd lutningsdiagrammet för att bestämma en sluttnings lutning innan du kör i sluttningen. **Kör inte denna maskin i sluttningar vars lutning överstiger 15 grader.** Vik längs linjen för rekommenderad lutning.
2. Rikta in kanten efter en lodrät linje som ett träd, en byggnad, en staketstolpe eller liknande.
3. Exempel på hur du jämför sluttningen med den vikta kanten.

Säkerhets- och instruktionsdekaler

Säkerhetsdekalerna och anvisningarna är fullt synliga för föraren och finns nära alla potentiella farozoner. Dekaler som har skadats eller ramlat bort ska bytas ut eller ersättas.

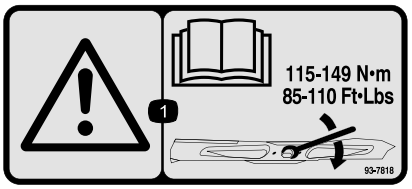

93-7818

1. Varning – läs *bruksanvisningen* för information om hur man drar åt knivbulten/muttern till ett moment på 115–149 N·m.

Batterisymboler

Vissa eller samtliga av dessa symboler finns på ditt batteri

1. Explosionsrisk
2. Ingen eld, öppna lågor eller rökning.
3. Brännskaderisk p.g.a. frätande vätskor/kemiska ämnen
4. Använd ögonskydd.
5. Läs *bruksanvisningen*.
6. Håll kringstående på säkert avstånd från batteriet.
7. Använd ögonskydd; explosiva gaser kan orsaka blindhet och andra personskador.
8. Batterisyra kan orsaka blindhet eller allvarliga brännskador.
9. Spola ögonen omedelbart med vatten och sök läkarhjälp snabbt.
10. Innehåller bly; får inte kastas i hushållssoporna.

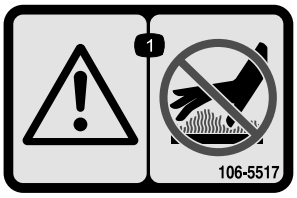

106-5517

1. Varning – rör inte den heta ytan.

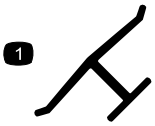

Tillverkarens logotyp

1. Visar att kniven är en originaldel från maskintillverkaren.

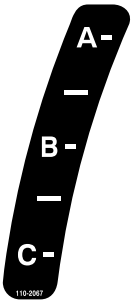

110-2067

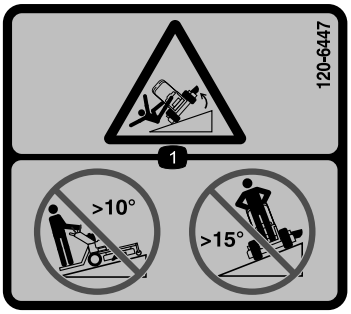

120-6447

1. Vältrisk – klipp inte uppför och nedför sluttningar vars lutning överstiger 10 grader. Klipp inte tvärsöver sluttningar vars lutning överstiger 15 grader.

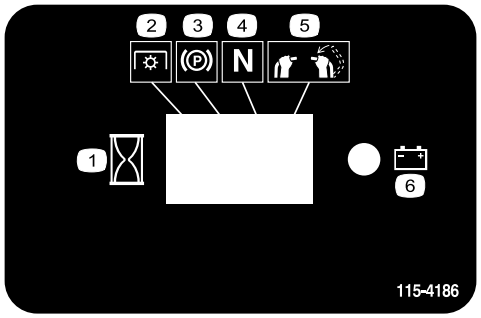

115-4186

1. Intervall
2. Kraftuttag (PTO)
3. Parkeringsbroms
4. Neutral
5. Brytare för förarnärvaro
6. Batteri

115-4212

1. Hydrauloljenivå
2. Läs *bruksanvisningen*.
3. Varning – rör inte den heta ytan.

116-3290

116-3267

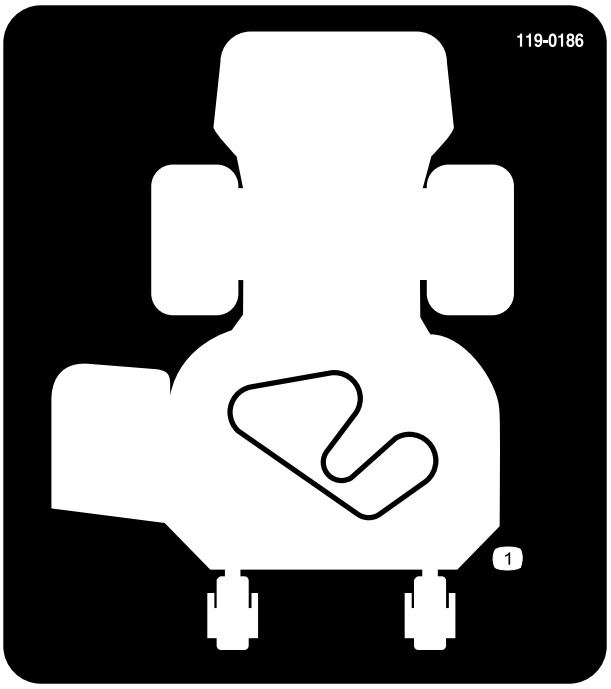

119-0186

1. Remdragning

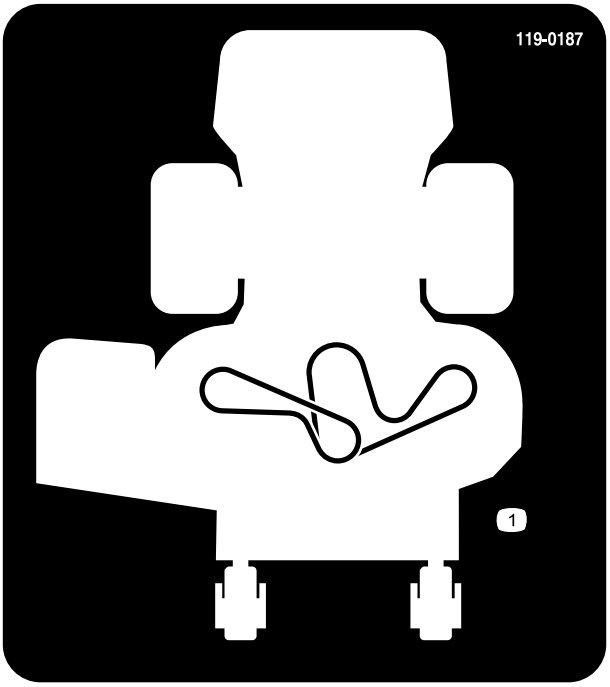

119-0187

1. Remdragning

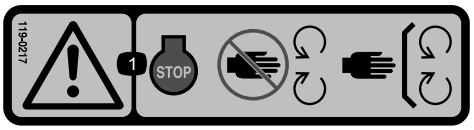

119-0217

1. Varning – stäng av motorn, håll avstånd till rörliga delar och se till att alla skydd sitter på plats.

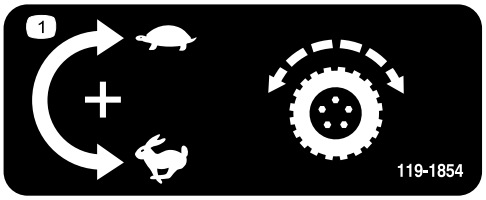

119-1854

1. Justeringsvred för hjuldrivningshastighet.

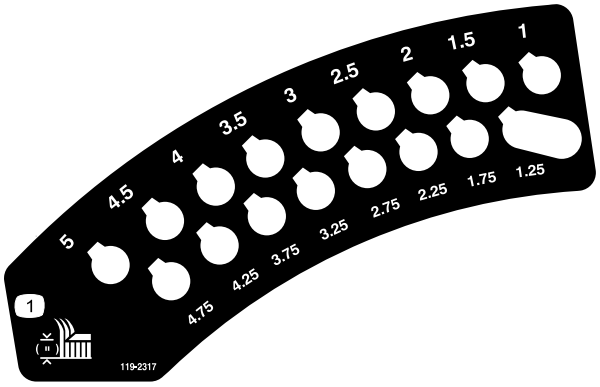

119-2317

1. Klipphöjd (mm)

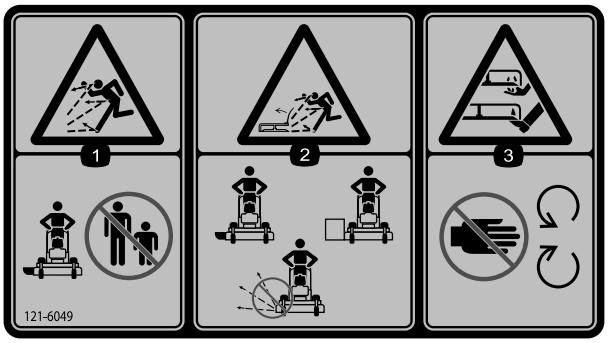

121-6049

1. Risk för utslungade föremål – håll kringstående på behörigt avstånd från maskinen.
2. Risk för utslungande föremål, gräsklippare – använd inte gräsklipparen om skydden är borttagna.
3. Avkapnings-/avslitningsrisk för händer och fötter, gräsklipparkniv – håll händer borta från rörliga delar.

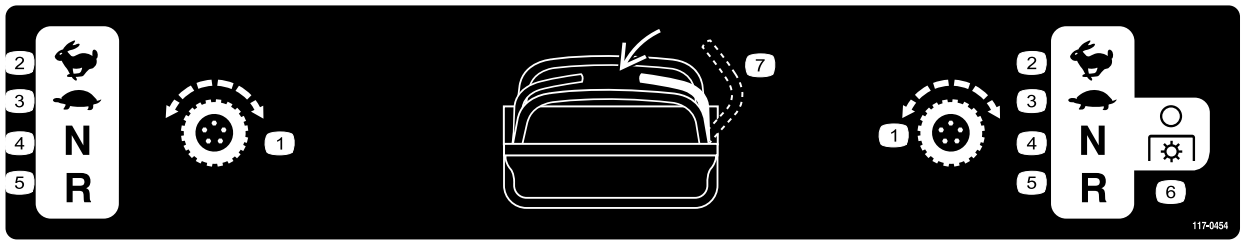

117-0454

1. Rörelsereglage
2. Snabbt
3. Långsamt
4. Neutral
5. Back
6. Kraftuttag (PTO) – koppla ur
7. Brytare för förarnärvaro

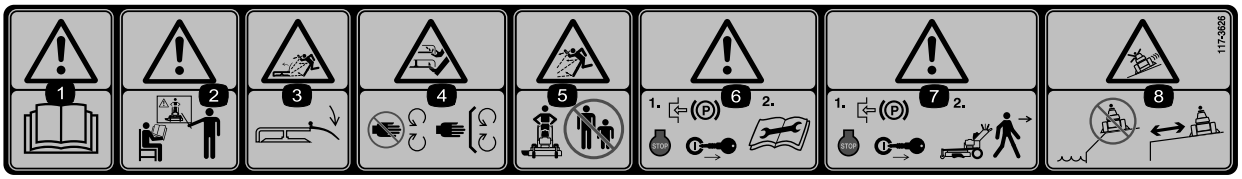

117-3626

1. Varning – läs *bruksanvisningen*.
2. Varning – använd inte maskinen om du inte har genomgått förarutbildning.
3. Risk för utslungade föremål – håll gräsriktaren på plats.
4. Risk för att händer och fötter kapas av – håll avstånd till rörliga delar och se till att alla skydd sitter på plats.
5. Risk för utslungade föremål – håll kringstående på behörigt avstånd från maskinen.
6. Varning – dra åt parkeringsbromsen, stäng av motorn och lossa tändkabeln innan du utför eventuellt underhåll på maskinen.
7. Varning – dra åt parkeringsbromsen och stäng av motorn innan du lämnar maskinen.
8. Risk för slirning och förlust av kontrollen – kör inte maskinen nära stup eller vatten. Håll säkerhetsavstånd till stup.

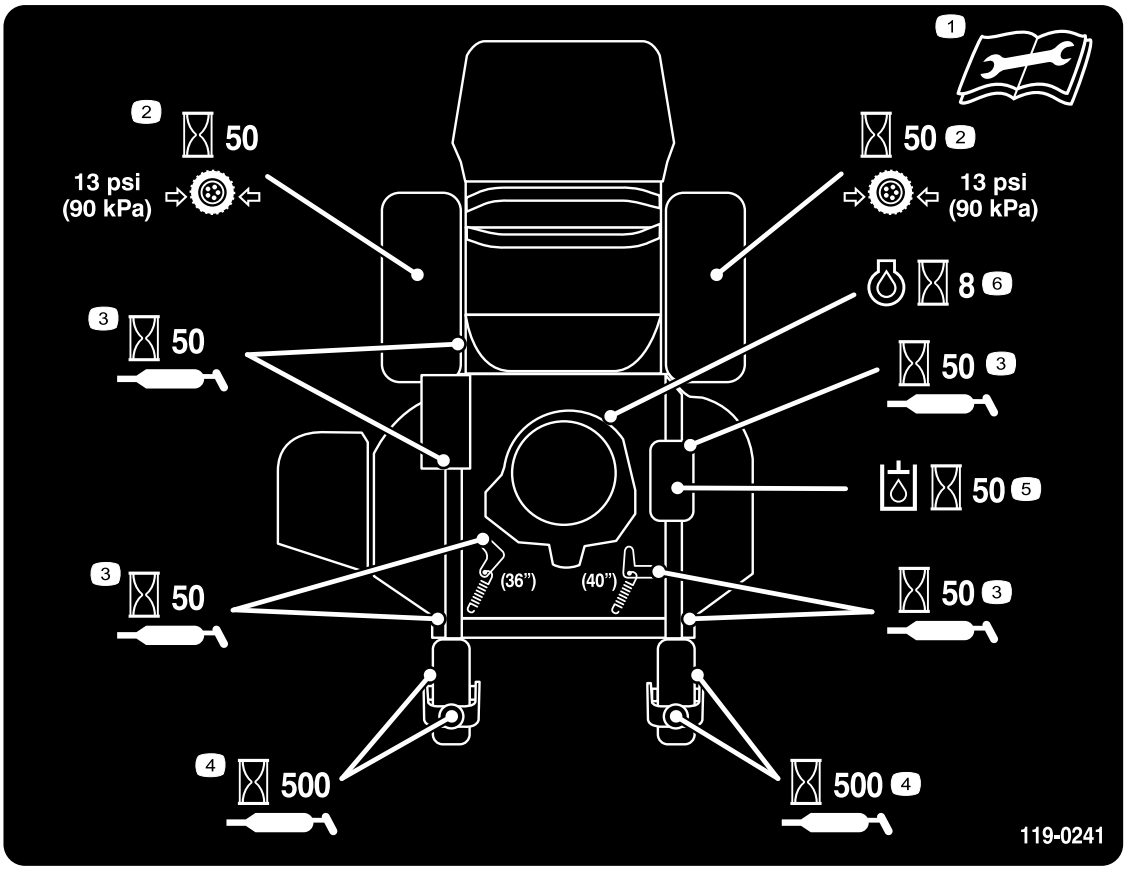

119-0241

1. Läs *bruksanvisningen* innan du utför något underhåll.
2. Kontrollera drivhjulets däcktryck var 50:e timme.
3. Smörj var 50:e timma
4. Smörj styrhjulet var 500:e timme.
5. Kontrollera hydrauloljan var 50:e timme.
6. Kontrollera oljan var 8:e timme.

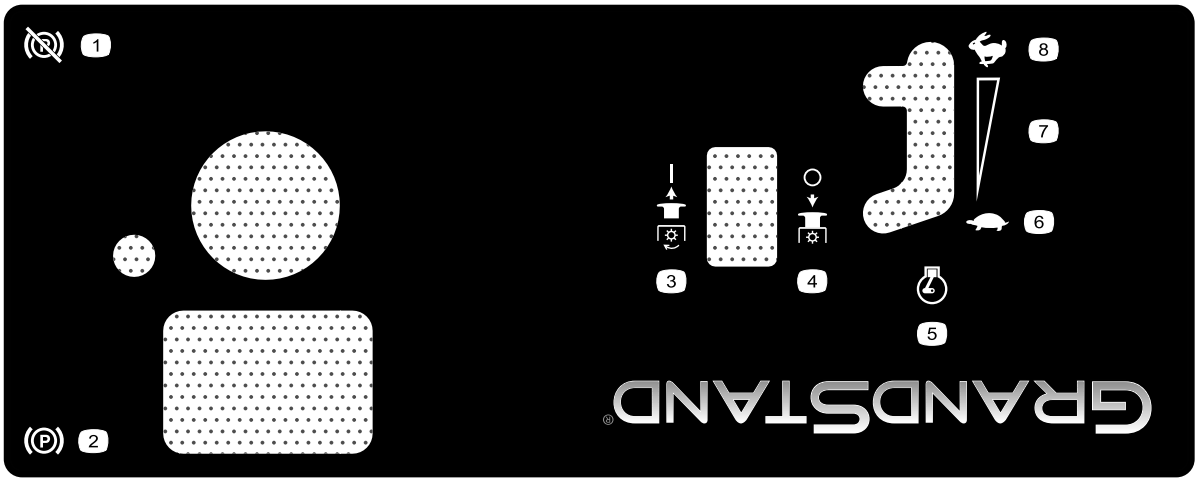

125-4679

1. Parkeringsbroms – frigjord
2. Parkeringsbroms – ilagd
3. Kraftreglage (PTO) – inkopplat
4. Kraftreglage (PTO) – frånkopplat
5. Motorvarvtal
6. Långsamt
7. Steglös reglerbar inställning
8. Snabbt

Produktöversikt

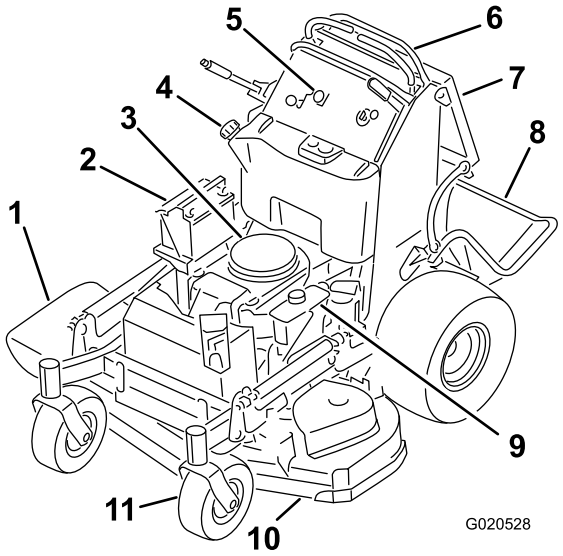

Figur 4

1. Sidoutkastare
2. Batteri
3. Motor
4. Bränsletank
5. Reglage
6. Rörelsereglagespakar
7. Förarkudde
8. Plattform (nedfällt läge)
9. Hydraultank
10. Klippdäck
11. Främre styrhjul

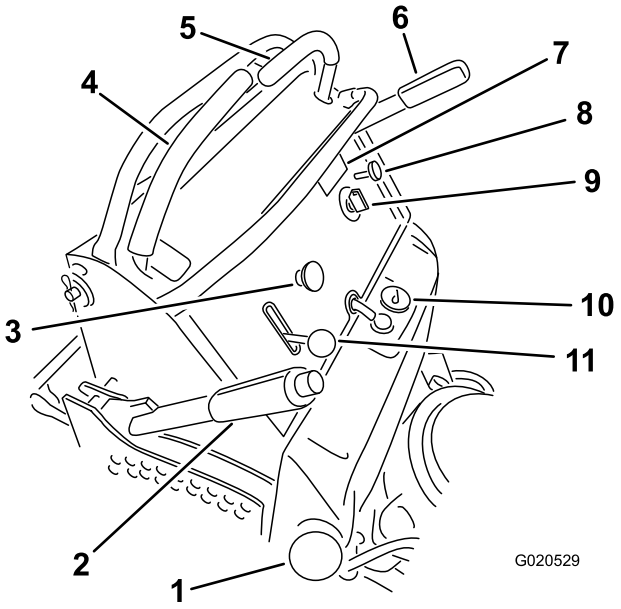

Figur 5

1. Tanklock
2. Klipphöjdsreglage
3. Knivreglagebrytare (kraftuttag)
4. Höger rörelsereglagespak
5. Vänster rörelsereglage-spak
6. Parkeringsbromsspak
7. Timmätare
8. Choke
9. Tändningslås
10. Bränslemätare
11. Gasreglage

Reglage

Bekanta dig med alla reglage (Figur 5) innan du startar motorn och använder maskinen.

Timmätare

Timmätaren registrerar antalet timmar som motorn har arbetat. Den är aktiv när motorn är igång. Använd dessa tider för att schemalägga regelbundet underhåll (Figur 6).

Bränslemätare

Bränslemätaren sitter längst upp, mitt på tanken (Figur 5).

Säkerhetsindikatorer

Det finns symboler på timmätaren som med hjälp av en svart triangel anger att säkerhetskomponenten är i rätt läge (Figur 6).

Indikatorlampa för batteri

När tändningsnyckeln vrids till **körläget** i några sekunder visas batterispänningen där timmarna vanligtvis visas.

Batterilampan tänds när tändningen vrids på och när laddningen ligger under korrekt driftnivå (Figur 6).

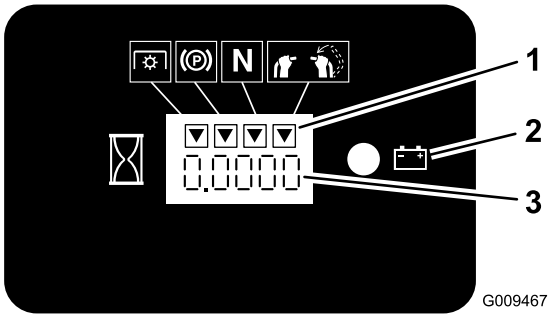

Figur 6

1. Säkerhetssymboler
2. Batterilampa
3. Timmätare

Gasreglage

Gasreglaget har två lägen: **snabbt** och **långsamt**.

Choke

Använd choken för att starta en kall motor.

Knivreglagebrytare (kraftuttag)

Knivreglagebrytaren (kraftuttaget) används för att koppla in den elektriska kopplingen och köra klipparens knivar med höger rörelsereglagespak i det olåsta mittenläget. Dra brytaren uppåt för att koppla in knivarna och släpp. Koppla ur knivarna genom att trycka knivreglagebrytaren (kraftuttaget) nedåt eller flytta eller släpp höger rörelsereglage i det neutrala låsläget.

Tändningslås

Brytaren används för att starta klipparens motor och har tre lägen: **avstängt läge, körläge** och **startläge**.

Rörelsereglagespakar

Rörelsereglagen används för att köra maskinen framåt och bakåt och för att svänga åt olika håll.

Bränslekran

Stäng bränslekranen (bakom förarkudden till höger om bränsletanken) när gräsklipparen ska transporteras eller ställas i förvar.

Redskap/tillbehör

Det finns ett urval av godkända Toro-redskap och -tillbehör som du kan använda för att förbättra och utöka maskinens kapacitet. Kontakta en auktoriserad serviceverkstad eller återförsäljare eller gå till www.Toro.com för att se en lista över alla godkända tillbehör.

Specifikationer

Obs: Delarnas specifikationer och utformning kan ändras utan föregående meddelande.

Modell 74534TE

Klippbredd	91 cm
Bredd med riktaren nedåt	131 cm
Längd med plattformen nedsänkt	188 cm
Längd med plattformen upphöjd	155 cm
Höjd	122 cm
Vikt	343 kg

Modell 74536TE

Klippbredd	102 cm
Bredd med riktaren nedåt	142 cm
Längd med plattformen nedsänkt	178 cm
Längd med plattformen upphöjd	145 cm
Höjd	122 cm
Vikt	351 kg

Körning

Fylla på bränsle

- Använd endast ren och färsk (ej äldre än 30 dagar) blyfri bensin med oktantal 87 eller högre för bästa resultat (klassificeringsmetod [R+M]/2).
- **Etanol**: Bensin som innehåller upp till 10 % etanol (gasohol) eller 15 % MTBE (metyl-tertiär-butyleter) baserat på volym är godkänd. Etanol och MTBE är inte samma sak. Bensin med 15 % etanol (E15) baserat på volym får inte användas. **Använd inte bensin som innehåller mer än 10 % etanol baserat på volym**, t.ex. E15 (innehåller 15 % etanol), E20 (innehåller 20 % etanol) eller E85 (innehåller upp till 85 % etanol). Användning av ej godkänd bensin kan leda till prestandaproblem och/eller skador på motorn som eventuellt inte omfattas av garantin.
- **Använd inte** bensin som innehåller metanol.
- **Lagra inte** bränsle i bränsletanken eller i en bränsledunk under vintern om inte en stabiliserare används.
- **Tillför inte** olja i bensinen.

⚠ FARA

Under vissa omständigheter är bensin extremt lättantändligt och högexplosivt. Brand eller explosion i bensin kan orsaka brännskador och materiella skador.

- **Fyll tanken på en öppen plats, utomhus, när motorn är kall. Torka upp utspilld bensin.**
- **Fyll aldrig på bränsletanken i en sluten släpvagn.**
- **Fyll inte tanken helt full. Fyll på bränsle i tanken tills det återstår 6–13 mm till påfyllningsrörets underkant. Det lediga utrymmet behövs för bensinens expansion.**
- **Rök aldrig när du handskas med bensin och håll dig borta från öppen eld eller platser där bensinångor kan antändas av gnistor.**
- **Förvara bensin i en godkänd dunk och håll den utom räckhåll för barn. Köp aldrig mer bensin än vad som går åt inom en månad.**
- **Kör inte utan att ha hela avgassystemet på plats och i gott fungerande skick.**

⚠ FARA

Under vissa förhållanden vid tankning kan statisk elektricitet frigöras och orsaka gnistor som kan antända bensinångorna. Brand eller explosion i bensin kan orsaka brännskador och materiella skador.

- **Ställ alltid bensindunkar på marken en bit bort från ditt fordon före påfyllning.**
- **Fyll inte på bensindunkar inne i ett fordon eller på lastbilsflak eller släp, eftersom plastmattor och liknande kan isolera dunken och förlänga urladdningstiden för eventuell statisk elektricitet.**
- **Lasta av bensindrivna maskiner från lastbilen eller släpet om så är praktiskt möjligt och fyll på bensin när maskinen står på marken.**
- **Fyll på maskinen från en dunk hellre än med munstycket på en bensinpump om det inte är möjligt att lasta av maskinen från lastbilen eller släpet.**
- **Håll hela tiden kontakt mellan munstycket på bensinpumpen och kanten på tank- eller dunköppningen tills tankningen är klar om tankning måste ske från bensinpump.**

⚠ VARNING

Bensin är skadligt eller dödligt om det förtärs. Längre exponering för bränsleångor kan orsaka allvarliga skador och sjukdom.

- **Undvik att andas in bränsleångor under en längre tid.**
- **Håll ansiktet borta från munstycket och bränsletanken eller konditionerarflaskans öppning.**
- **Undvik hudkontakt och tvätta bort spill med tvål och vatten.**

Använda stabiliserare/konditionerare

En bränslestabiliserare/-konditionerare i maskinen ger följande fördelar:

- Håller bensinen färsk vid förvaring upp till tre månader. För längre förvaring rekommenderas att bränsletanken töms.
- Rengör motorn under körning.
- Motverkar att gummiliknande beläggningar bildas i bränslesystemet, något som orsakar trög start.

Viktigt: Använd inte bränsletillsatser som innehåller metanol eller etanol.

Tillsätt rätt mängd stabiliserare/konditionerare till bensinen.

Obs: En stabiliserare/konditionerare fungerar effektivast när den blandas med färsk bensin. Använd alltid bränslestabiliserare så minimeras risken för avlagringar i bränslesystemet.

Fylla på bränsletanken

Obs: Fyll inte tanken helt full. Fyll bränsletanken till påfyllningsrörets nedersta del. Det tomma utrymmet i tanken behövs för bensinens expansion.

1. Parkera maskinen på en plan yta.
2. Stäng av motorn och dra åt parkeringsbromsen.
3. Gör rent omkring tanklocket.
4. Fyll bränsletanken till påfyllningsrörets nedersta del. Kontrollera att det finns plats för bensinen att expandera i tanken (Figur 7).

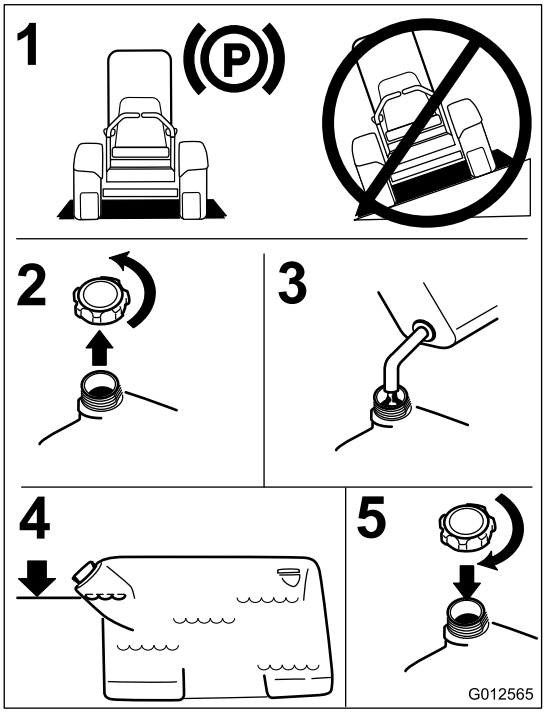

Figur 7

Kontrollera oljenivån i motorn

Innan du startar motorn och använder maskinen ska du kontrollera oljenivån i motorns vevhus. Se Kontrollera oljenivån i motorn (sida 35).

Köra in en ny maskin

Det tar tid för nya maskiner att komma upp i sin fulla prestanda. Nya klippdäck och drivsystem har högre friktion vilket belastar motorn ytterligare. Räkna med att det tar 40 till 50 timmar att köra in nya maskiner så att de får full kraft och optimal prestanda.

Säkerheten främst

Läs noga alla säkerhetsanvisningar och -dekaler i säkerhetsavsnittet. Genom att känna till denna information kan du och eventuella kringstående undgå skada.

Vi rekommenderar att skyddsutrustning används för ögon, öron, fötter och huvud.

⚠ VAR FÖRSIKTIG

Den här maskinen ger ljudnivåer vid förarens öra som överstiger 85 dBA och kan orsaka hörselskador vid längre arbetspass.

Använd hörselskydd när du kör maskinen.

Vi rekommenderar att du använder skyddsglasögon, hörselskydd, skyddsskor och hjälm.

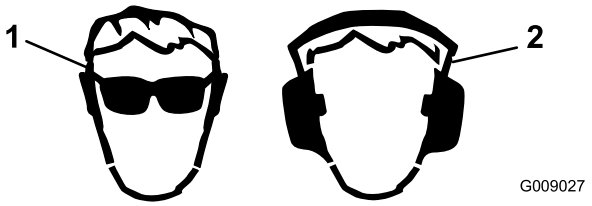

Figur 8

1. Använd skyddsglasögon
2. Använd hörselskydd

Använda parkeringsbromsen

Dra alltid åt parkeringsbromsen när du stannar maskinen eller lämnar den utan uppsikt. Kontrollera alltid att parkeringsbromsen fungerar innan maskinen används.

Justera parkeringsbromsen om den inte är tillräckligt stark, se Serva bromsarna (sida 45).

⚠ VAR FÖRSIKTIG

Barn eller kringstående kan skadas om de flyttar eller försöker köra en maskin som har lämnats utan uppsikt.

Ta alltid ur tändningsnyckeln och dra åt parkeringsbromsen när du lämnar maskinen utan tillsyn, även om det bara är för några minuter.

Dra åt parkeringsbromsen

Dra parkeringsbromsspaken bakåt så att den är åtdragen (Figur 9).

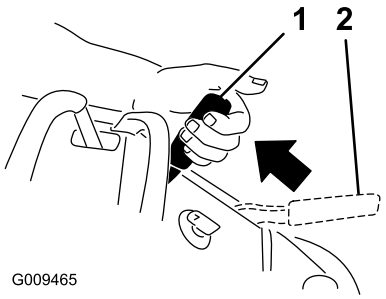

Figur 9

1. Parkeringsbromsen åtdragen
2. Parkeringsbromsen frigjord

Frigör parkeringsbromsen

Tryck parkeringsbromsspaken framåt.

Använda knivreglagebrytaren (kraftuttaget)

Knivreglagebrytaren (kraftuttaget) används tillsammans med höger rörelsereglagespak för att koppla in och ur klipparknivarna.

Koppla in klipparknivarna (kraftuttaget)

1. Koppla i klipparbladen genom att flytta höger rörelsereglage till det mittersta, olåsta läget.
2. Dra upp knivreglagebrytaren (kraftuttaget) och släpp det samtidigt som du håller ned höger rörelsereglagespak i det mittersta, olåsta läget.

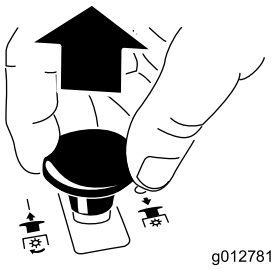

Figur 10

Koppla ur klipparknivarna (kraftuttaget)

Det här är två alternativ för hur klipparknivarna kan kopplas ur:

- Flytta knivreglagebrytaren (kraftuttaget) nedåt till det avstängda läget (Figur 11).

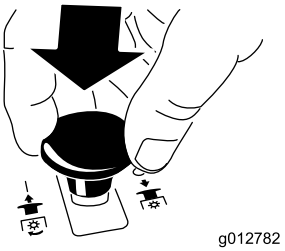

Figur 11

- Flytta rörelsereglagespakarna till neutralläget och för höger rörelsereglagespak till det neutrala låsläget (Figur 12).

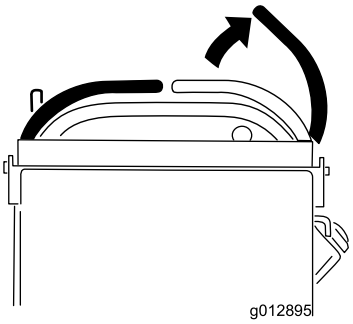

Figur 12

Använda gasreglaget

Gasreglaget har två lägen: **snabbt** och **långsamt** (Figur 13).

Använd alltid det snabba läget när du startar klippdäcket med knivreglagebrytaren (kraftuttaget).

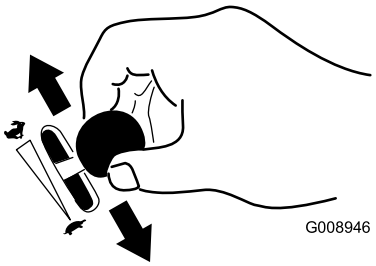

Figur 13

Använda choken

Använd choken för att starta en kall motor.

1. Om motorn är kall ska du använda choken när du startar den.
2. Dra upp chokereglaget så att choken aktiveras innan du använder tändningslåset (Figur 14).
3. Skjut ned choken så att den avaktiveras när motorn har startats (Figur 14).

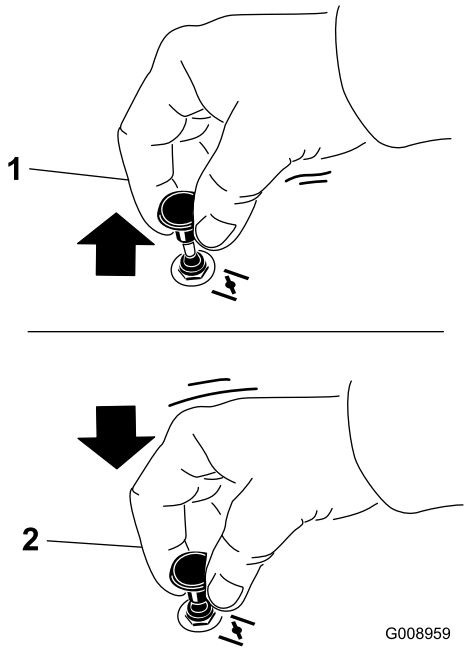

Figur 14

1. På -läge
2. Av-läge

Använda tändningslåset

1. Vrid tändningsnyckeln till startläget (Figur 15).

   Obs: Släpp nyckeln när motorn startar.

   Viktigt: Låt inte startmotorn gå i mer än 5 sekunder åt gången. Om motorn inte startar ska du låta den svalna under 15 sekunder mellan startförsöken. Om du inte följer de här anvisningarna kan startmotorn brännas ur.

   Obs: Ytterligare startcykler kan behövas när motorn startas för första gången efter att bränslesystemet har tömts helt på bränsle.

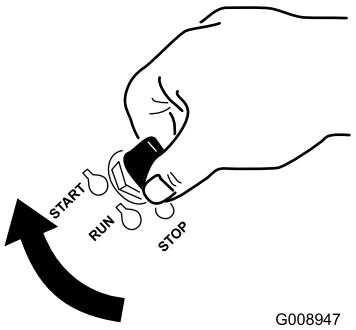

Figur 15

2. Vrid tändnyckeln till **stoppläget** för att stänga av motorn.

Använda bränslekranen

Bränslekranen sitter till höger bakom förarkudden.

Stäng bränslekranen vid transport, underhåll och förvaring (Figur 16).

Kontrollera att bränslekranen är öppen när motorn startas.

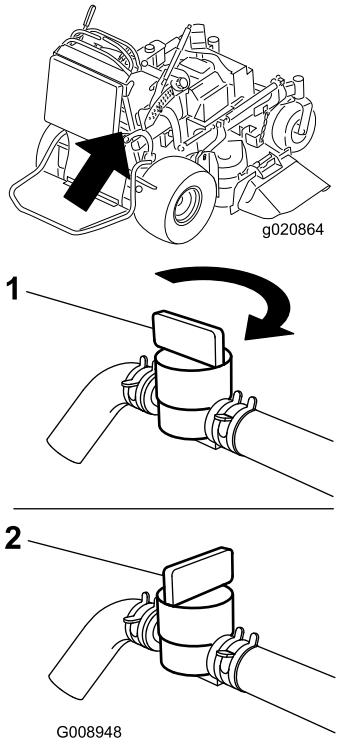

Figur 16

1. Påslaget läge (On)
2. Av-läge

Starta och stänga av motorn

Starta motorn

1. Anslut kablarna till tändstiften.
2. Öppna bränslekranen.
3. Flytta det högra rörelsereglaget till det neutrala låsläget.
4. Dra åt parkeringsbromsen; se Dra åt parkeringsbromsen (sida 18).
5. Flytta knivreglagebrytaren (kraftuttaget) till det **urkopplade** läget.
6. Flytta gasreglaget till mittläget mellan det **långsamma** och det **snabba** läget.

   Obs: En varm eller het motor behöver eventuellt inte chokas.

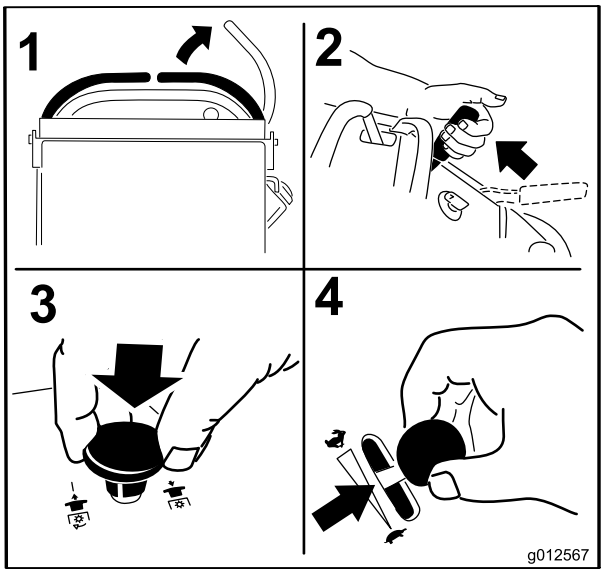

Figur 17

7. Vrid tändningsnyckeln till startläget (Figur 18). Släpp nyckeln när motorn startar.

   Viktigt: Låt inte startmotorn gå i mer än fem sekunder åt gången. Om motorn inte startar ska du låta den svalna i 15 sekunder mellan startförsöken. Om du inte följer de här anvisningarna kan startmotorn brännas ur.

   Obs: Ytterligare startcykler kan behövas när motorn startas för första gången efter att bränslesystemet har tömts helt på bränsle.

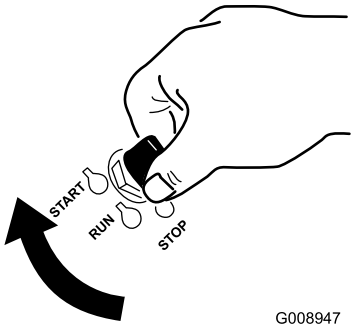

Figur 18

1. Av-läge
2. Körläge
3. Startläge

Stänga av motorn

⚠ VAR FÖRSIKTIG

Barn eller kringstående kan skadas om de flyttar eller försöker köra traktorn när den är lämnad utan uppsikt.

Ta alltid ur tändningsnyckeln och dra åt parkeringsbromsen när du lämnar maskinen utan tillsyn, även om det bara är för några minuter.

Låt motorn gå på tomgång med en låg växel (sköldpaddan) i 60 sekunder innan du vrider tändningslåset till det avstängda läget.

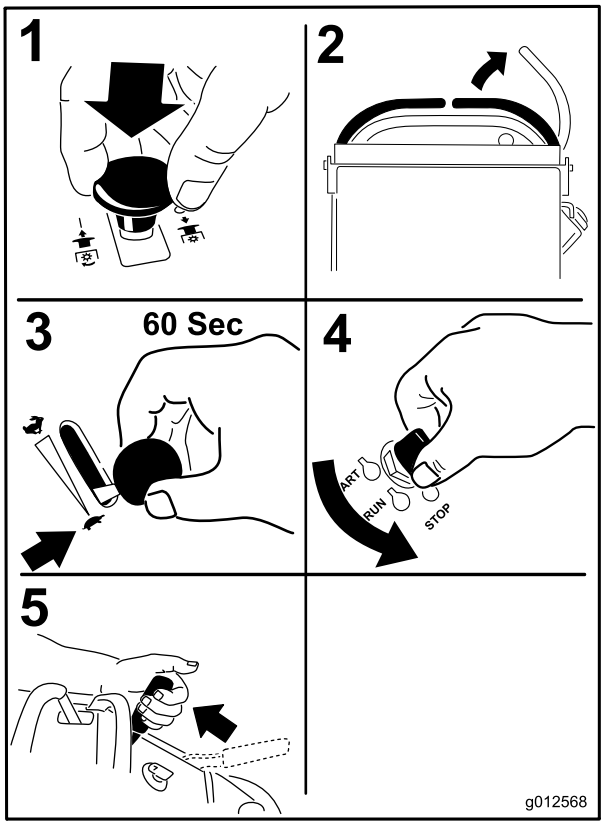

Figur 19

Viktigt: Se till att bränslekranen är stängd innan maskinen transporteras eller ställs i förvaring, eftersom bränsleläckage kan förekomma. Dra bort kabeln från tändstiftet/-stiften innan maskinen ställs i förvar för att förhindra oavsiktlig start.

Använda säkerhetssystemet

⚠ VAR FÖRSIKTIG

Om säkerhetsbrytarna är frånkopplade eller skadade kan maskinen plötsligt aktiveras vilket i sin tur kan leda till personskador.

- **Gör inga otillåtna ändringar på säkerhetsbrytarna.**
- **Kontrollera säkerhetsbrytarnas funktion dagligen och byt ut eventuella skadade brytare innan maskinen körs.**

Säkerhetssystemets funktioner

Säkerhetssystemet är konstruerat så att klipparknivarna inte kan rotera om inte:

- Höger rörelsereglagespak flyttas till det mittersta, olåsta läget.
- Knivreglagebrytaren (kraftuttaget) skjuts till det **påslagna** läget.

  Säkerhetssystemet har utformats så att klippknivarna stannar om höger rörelsereglagespak flyttas eller släpps i det neutrala låsläget.

  Det finns symboler på timmätaren som visar om säkerhetskomponenterna är i rätt läge. När komponenterna är i rätt läge tänds en triangel i motsvarande ruta.

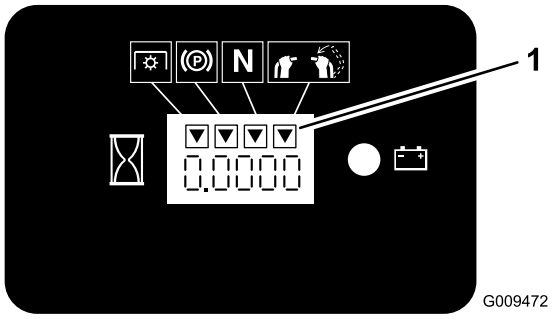

Figur 20

1. Trianglarna tänds när säkerhetskomponenterna är i rätt läge

Testa säkerhetssystemet

Serviceintervall: Varje användning eller dagligen

Testa säkerhetssystemet före varje användningstillfälle.

Obs: Låt en auktoriserad serviceverkstad reparera systemet omedelbart om det inte fungerar enligt nedanstående beskrivning.

1. Starta motorn, se Starta motorn (sida 20).
2. Dra åt parkeringsbromsen.
3. Flytta höger rörelsereglagespak till det mittersta, olåsta läget.

   Obs: Knivarna ska inte rotera nu.
4. Flytta rörelsereglagespakarna framåt.

   Obs: Motorn ska stanna.
5. Starta motorn och frigör parkeringsbromsen.
6. Flytta höger rörelsereglagespak till det mittersta, olåsta läget.
7. Fortsätt att hålla höger rörelsereglagespak i det mittersta, olåsta läget, dra upp knivreglagebrytaren (kraftuttaget) och släpp den.

   Obs: Kopplingen ska aktiveras och klipparknivarna rotera.
8. Flytta eller släpp höger rörelsereglage till det mittersta, olåsta läget.

   Obs: Knivarna ska sluta rotera samtidigt som motorn fortsätter att snurra.
9. Skjut ned knivreglagebrytaren och flytta höger rörelsereglagespak till det mittersta, olåsta läget.
10. Fortsätt att hålla höger rörelsereglagespak i det mittersta, olåsta läget, dra upp knivreglagebrytaren (kraftuttaget) och släpp den.

    Obs: Kopplingen ska aktiveras och klipparknivarna rotera.
11. Flytta knivreglagebrytaren (kraftuttaget) nedåt till det avstängda läget.

    Obs: Knivarna ska sluta rotera nu.
12. Ha motorn igång, dra upp knivreglagebrytaren (kraftuttaget) och släpp den utan att hålla ned höger rörelsereglage i det mittersta, olåsta läget.

    Obs: Knivarna ska inte rotera nu.

⚠ VARNING

Förarplattformen är tung och kan orsaka skador när den höjs och sänks. Plattformen kan falla ned om den inte har stöttats upp innan spärrpinnen dras ut.

- **Lägg inte handen eller fingrarna på plattformens svängområde när du sänker och höjer förarplattformen.**
- **Kontrollera att plattformen stöds när spärrpinnen dras ut.**
- **Kontrollera att spärren håller plattformen säker när du fäller upp den. Tryck den hårt mot kudden så att spärrpinnen går i lås.**
- **Håll kringstående på avstånd när du höjer och sänker plattformen.**

Använda plattformen

Maskinen kan användas med plattformen i det upphöjda eller nedsänkta läget. Det är upp till föraren att bestämma vilket läge som ska användas.

Använda maskinen med plattformen upphöjd

Vi rekommenderar att du använder maskinen med plattformen upphöjd när:

- Du klipper gräset nära stup
- du klipper gräset på små ytor som maskinen är för stor för
- du klipper gräset i områden med låga eller överhängande grenar eller andra föremål
- du lastar maskinen för transport
- du kör uppför sluttningar.

Höj plattformen genom att dra plattformens bakre del så att spärrpinnen och knoppen går i lås. Tryck den hårt mot kudden så att spärrpinnen går i lås.

Använda maskinen med plattformen nedsänkt

Vi rekommenderar att du använder maskinen med plattformen nedsänkt när:

- du klipper de flesta områden
- du kör tvärs över sluttningar
- du kör nedför sluttningar.

Sänk plattformen genom att skjuta den framåt mot kudden så att trycket på spärrpinnen släpper. Dra sedan ut knoppen och sänk ned plattformen (Figur 21).

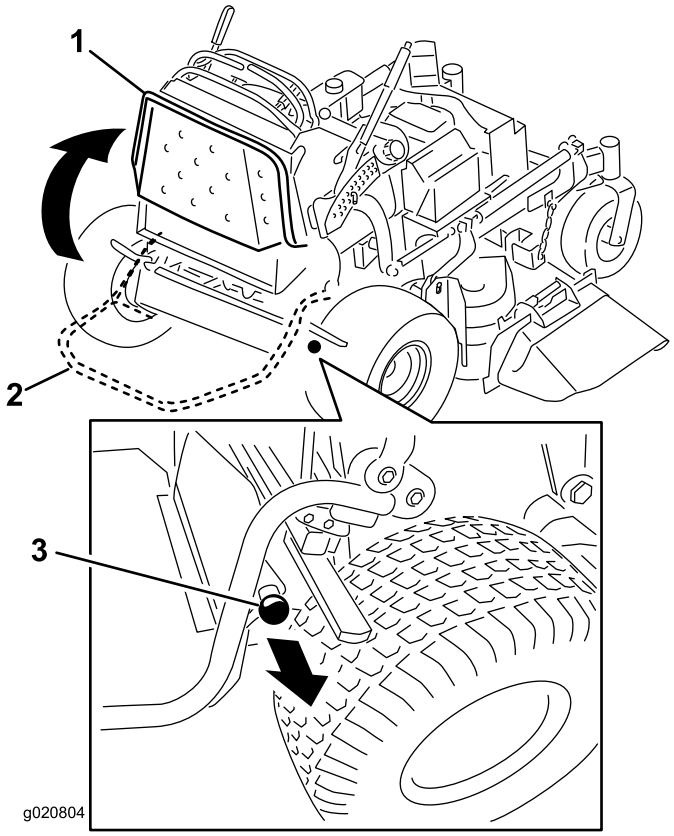

Figur 21

1. Plattformen upphöjd
2. Plattformen nedsänkt
3. Dra ut knoppen för att sänka ned plattformen.

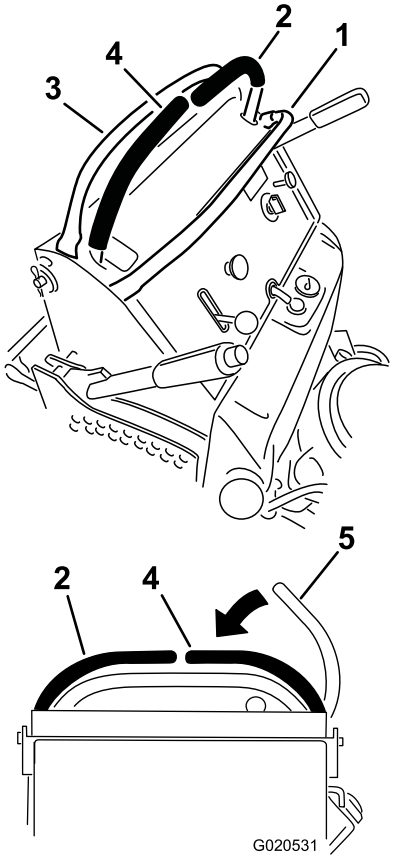

Figur 22

1. Främre referensstav
2. Vänster rörelsereglage-spak
3. Bakre referensstav
4. Höger rörelsereglagespak
5. Höger rörelsereglagespak i det neutrala låsläget

Köra framåt och bakåt

Med gasreglaget styrs motorns varvtal mätt i rpm (varv per minut). Sätt gasreglaget i snabbt läge för bästa prestanda. Kör alltid med full gas vid klippning.

⚠ VAR FÖRSIKTIG

Maskinen kan rotera väldigt snabbt. Föraren kan förlora kontrollen över maskinen och orsaka personskador eller skador på maskinen.

Sakta ned innan du gör skarpa svängar.

Köra framåt

1. Frigör parkeringsbromsen; se Frigör parkeringsbromsen (sida 18).
2. Flytta höger rörelsereglagespak till det mittersta, olåsta läget.
3. Kör framåt genom att flytta växelväljarspaken till önskad hastighet.
4. Flytta långsamt rörelsereglagespakarna framåt (Figur 23).

   Obs: Motorn stängs av om något rörelsereglage flyttas när parkeringsbromsen är åtdragen.

   Obs: Ju längre du för rörelsereglagespakarna i endera riktningen, desto snabbare kommer maskinen att förflytta sig i denna riktning.

   Obs: Dra rörelsereglagespakarna till neutralläget när du vill stanna.

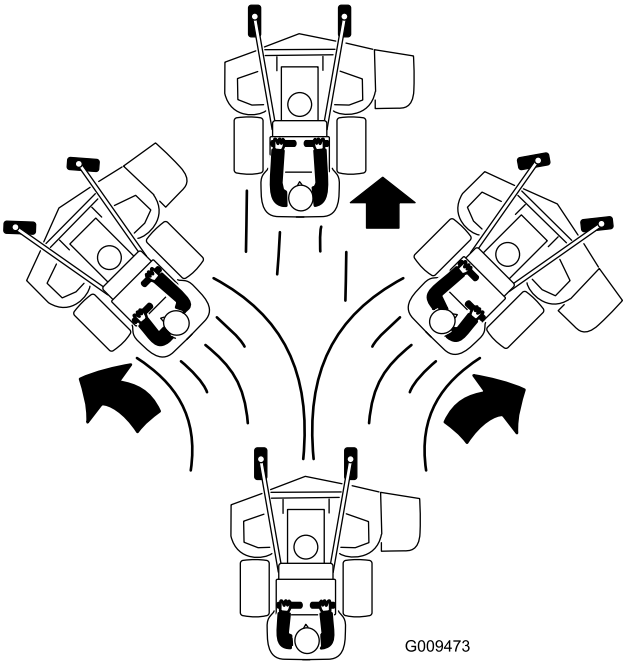

Figur 23

Köra bakåt

1. Flytta höger rörelsereglagespak till det mittersta, olåsta läget.
2. Flytta långsamt rörelsereglagespakarna bakåt (Figur 24).

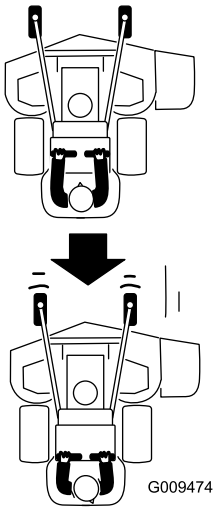

Figur 24

Stanna maskinen

Stanna maskinen genom att flytta rörelsereglagespakarna till neutralläget, för höger rörelsereglagespak till det neutrala låsläget, koppla ur kraftuttaget och stäng av med tändningsnyckeln.

Ansätt parkeringsbromsen varje gång du lämnar maskinen, se Dra åt parkeringsbromsen (sida 18). Glöm inte bort att ta ut nyckeln ur tändningslåset.

⚠ VAR FÖRSIKTIG

Barn eller kringstående kan skadas om de flyttar eller försöker köra traktorn när den är lämnad utan uppsikt.

Ta alltid ur tändningsnyckeln och dra åt parkeringsbromsen när du lämnar maskinen utan tillsyn, även om det bara är för några minuter.

Skjuta maskinen för hand

Med hjälp av överströmningsventilerna kan maskinen skjutas för hand utan att motorn är igång.

Viktigt: Skjut alltid maskinen för hand. Bogsera aldrig maskinen eftersom hydrauliken då kan skadas.

1. Koppla ur kraftuttaget, för rörelsereglagespakarna till det neutrala låsläget och dra åt parkeringsbromsen.
2. Sänk klippdäcket till den lägsta klipphöjden.

   Obs: Det ger åtkomst till överströmningsventilerna.
3. Öppna överströmningsventilerna på båda pumparna genom att vrida dem 1–2 varv motsols (Figur 25)

   Obs: Hydrauloljan kan då passera förbi pumparna och hjulen kan rotera.

   Obs: Vrid överströmningsventilen högst 2 varv så att ventilen inte lossnar från höljet och vätska rinner ut.

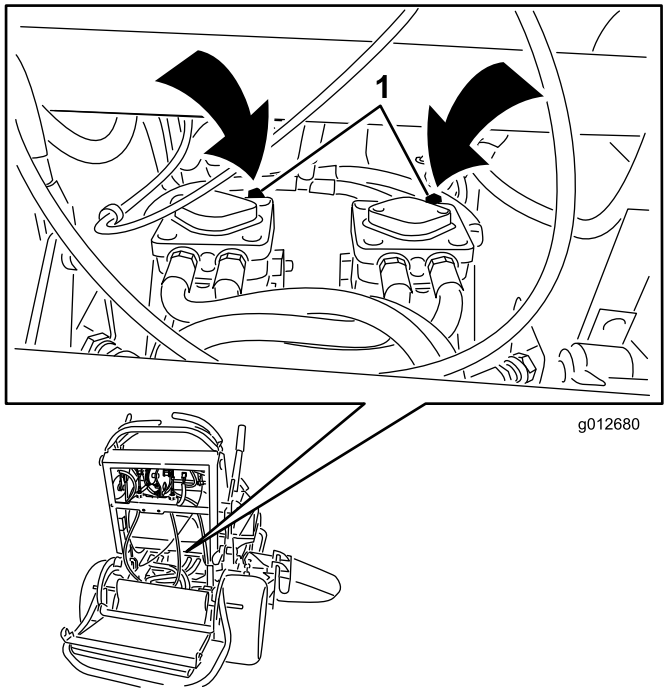

Figur 25

1. Pumpens överströmningsventil

4. Frigör parkeringsbromsen.
5. Skjut maskinen till önskad plats.
6. Dra åt parkeringsbromsen.
7. Stäng överströmningsventilerna men dra inte åt dem för hårt.
8. Dra åt till ett moment på 12–15 N·m.

   Viktigt: Starta eller använd inte maskinen när överströmningsventilerna är öppna. Detta kan skada systemet.

Transportera maskinen

Använd en släpvagn eller lastbil för tung last för att transportera maskinen. Kontrollera att släpvagnen eller lastbilen är utrustad med alla bromsar, lampor och markeringar som krävs enligt lag. Läs alla säkerhetsanvisningarna noga.

Gör så här för att transportera maskinen:

1. Höj upp plattformen på maskinen innan du kör upp den på en släpvagn eller lastbil.
2. Om du använder en släpvagn ska den kopplas till det bogserande fordonet och säkras med säkerhetskedjor.
3. Anslut släpvagnsbromsarna om tillämpligt.
4. Lasta maskinen på släpvagnen eller lastbilen.
5. Stäng av motorn, ta ur nyckeln, dra åt parkeringsbromsen och stäng bränslekranen.
6. Använd fästöglorna av metall på maskinen för att säkra den på släpvagnen eller lastbilen med hjälp av spännband, kedjor, kablar eller rep (Figur 26).

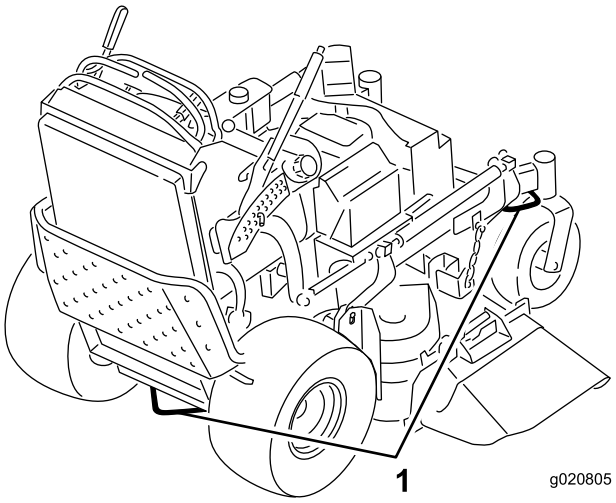

Figur 26

1. Fästöglor på traktorenheten

Lasta maskinen

Var ytterst försiktig när du lastar maskiner på släp eller lastbilar. En fullbreddsramp som är tillräckligt bred för att gå utanför bakdäcken rekommenderas i stället för en ramp för varje sida av enheten (Figur 27). När plattformen har sänkts ned och låsts på plats går den in mellan bakhjulen, vilket förhindrar att maskinen tippar bakåt. En fullbreddsramp ger en yta som plattformen kan gå emot om enheten börjar tippa bakåt. En fullbreddsramp ger en yta att gå på bakom enheten när plattformen har höjts upp. Föraren avgör om det är bäst att ha plattformen upphöjd eller nedsänkt vid lastning beroende på omständigheterna. Om det inte är möjligt att använda en fullbreddsramp ska tillräckligt många enkelramper användas för att simulera en fullbreddsramp.

Rampen ska vara tillräckligt lång så att lutningsvinkeln inte överstiger 15 grader (Figur 27). En brantare vinkel kan medföra att vissa gräsklipparkomponenter fastnar när maskinen flyttas från rampen till släpet eller lastbilen. Brantare lutningar kan också medföra att maskinen tippar bakåt. Vid lastning på eller i närheten av en sluttning ska släpet eller lastbilen placeras så att det/den riktas nedför sluttningen, och så att rampen är riktad uppför. På så vis minimeras rampens lutningsvinkel. Släpet eller lastbilen ska stå så plant som möjligt.

Viktigt: Försök inte svänga gräsklipparen medan den är på rampen; du kan förlora kontrollen och köra av rampens sida.

Undvik plötslig acceleration vid körning uppför en ramp, och gör heller inga häftiga inbromsningar medan du backar nedför en ramp. Båda dessa manövrer kan få maskinen att tippa bakåt.

⚠ VARNING

Om man lastar på en maskin på ett släp eller en lastbil ökar risken för att den ska välta bakåt, vilket kan orsaka allvarliga personskador eller dödsfall.

- **Var särskilt försiktig vid körning på en ramp.**
- **Använd endast en enda fullbreddsramp; använd inte en ramp för varje sida av maskinen.**
- **Om det är nödvändigt att använda åtskilda ramper måste tillräckligt många ramper användas så att man får en hel yta som är bredare än hela maskinen.**
- **Låt inte lutningsvinkeln mellan rampen och marken, eller mellan en ramp och ett släp eller en lastbil vara större än 15 grader.**
- **Undvik plötslig acceleration vid körning uppför rampen – maskinen kan annars välta bakåt.**
- **Undvik plötslig inbromsning vid backning nedför en ramp – maskinen kan annars välta bakåt.**

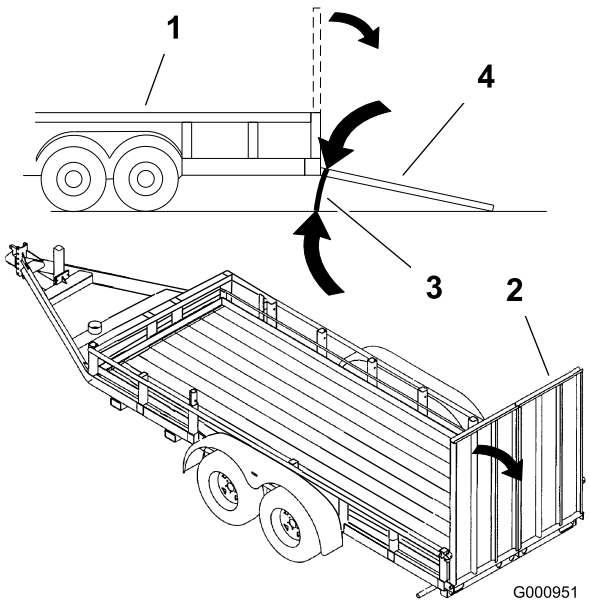

Figur 27

1. Släp
2. Fullbreddsramp
3. Högst 15 grader
4. Fullbreddsramp (sedd från sidan)

Använda sidoutkastaren eller samla upp gräset

Gräsklipparen har en gångjärnsupphängd gräsriktare som fördelar det klippta gräset åt sidan och ned mot gräsmattan.

⚠ FARA

Om varken gräsriktare, utkastarlucka eller komplett gräsuppsamlare har monterats kan du och andra komma i kontakt med knivarna eller träffas av utslungat skräp. Kontakt med roterande kniv(ar) och utslungat skräp kan orsaka skador eller leda till dödsfall.

- **Ta inte bort gräsriktaren från klipparen eftersom den riktar avfallet ned mot gräset. Byt omedelbart ut gräsriktaren om den skadas.**
- **För aldrig in händerna eller fötterna under klipparen.**
- **Rengör eller rensa aldrig utkastaren eller klipparknivarna om du inte har släppt knivstyrstången och kopplat ur kraftuttaget. Vrid tändningsnyckeln till Av-läget (Off). Ta även ur nyckeln och dra av tändkabeln/-kablarna från tändstiftet/-stiften.**

Justera klipphöjden

Klipphöjden kan ställas in på mellan 25 och 127 mm, i steg om 6 mm.

1. Flytta klipphöjdsreglaget till transportläget (längst upp).
2. Justera inställningen genom att rotera sprinten 90 grader och ta bort den från klipphöjdsfästet.
3. Sätt i pinnen i det hål i klipphöjdsfästet som passar för den önskade klipphöjden (Figur 28).
4. Tryck på knappen högst upp och sänk klipphöjden till sprinten (Figur 28).

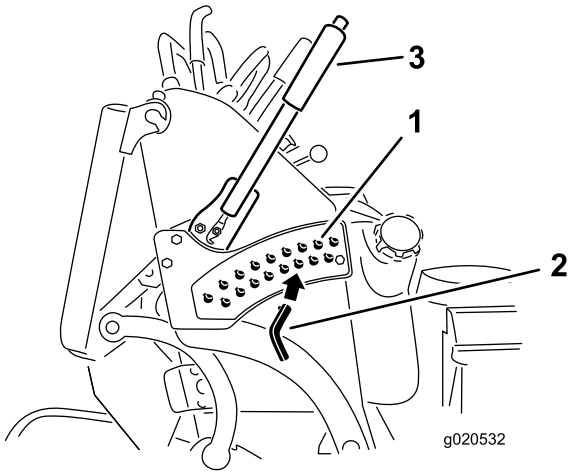

Figur 28

1. Klipphöjdshål
2. Klipphöjdspinne
3. Klipphöjdsreglage

Justera utkastarens skärm

Utkastarens skärm kan ställas in för olika typer av klippning. Placera kamlåset och skärmen för bästa klippresultat.

1. Koppla ur kraftuttaget, för rörelsereglagespakarna till det neutrala låsläget och dra åt parkeringsbromsen.
2. Stäng av motorn, ta ut nyckeln och vänta tills alla rörliga delar har stannat innan du kliver ur förarsätet.
3. Justera skärmen genom att lossa muttern (Figur 29).
4. Justera skärmen och muttern i skåran till önskat utkastarläge och dra åt muttern.

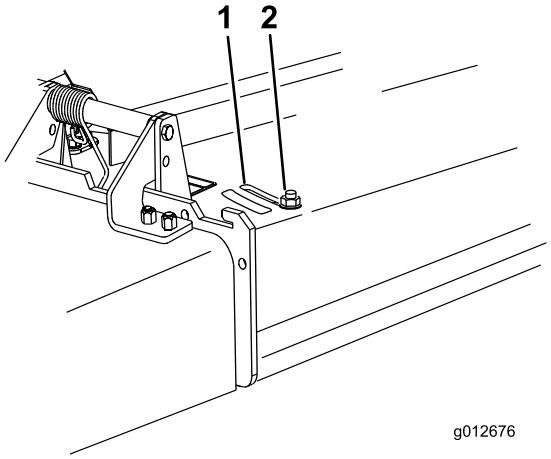

Figur 29

1. Skåra
2. Mutter

Ställa in utkastarens skärm

Den information som följer ska endast ses som en rekommendation. Vilka justeringar som bör göras varierar beroende på grästyp, fuktinnehåll och gräsets höjd.

Obs: Öppna skärmen om motorn tappar effekt och gräsklipparens hastighet är densamma.

Läge A

Det här läget är ”helt bakåt” (se Figur 30). Det här läget

- används för kort, lättklippt gräs
- används vid torra förhållanden
- används för kortare gräsklipp
- kastar iväg gräsklippet längre bort från gräsklipparen

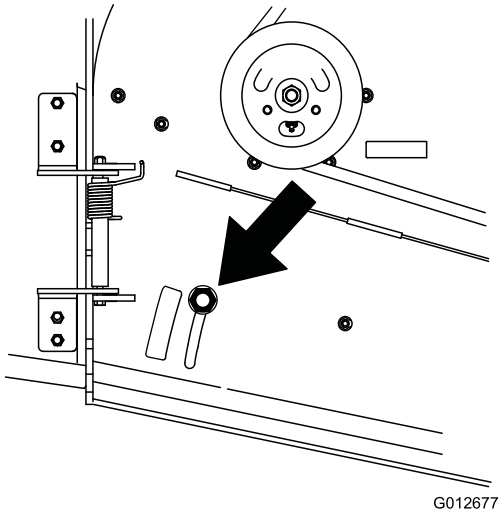

Figur 30

Läge B

Använd det här läget vid uppsamling (Figur 31).

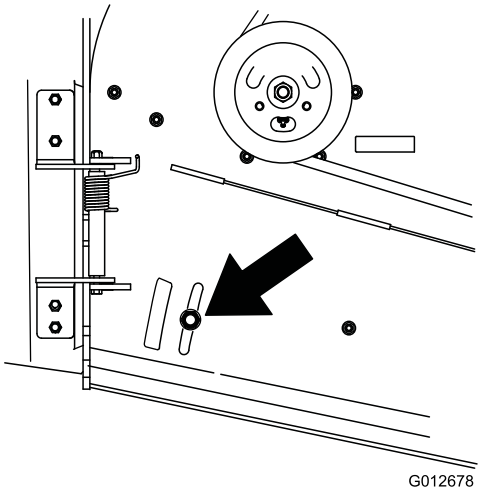

Figur 31

Läge C

Det här läget är ”helt öppet” (Figur 32). Det här läget

- används för långt, tätt gräs
- används vid våta förhållanden
- sänker motorns effektförbrukning
- tillåter högre hastighet vid svåra förhållanden

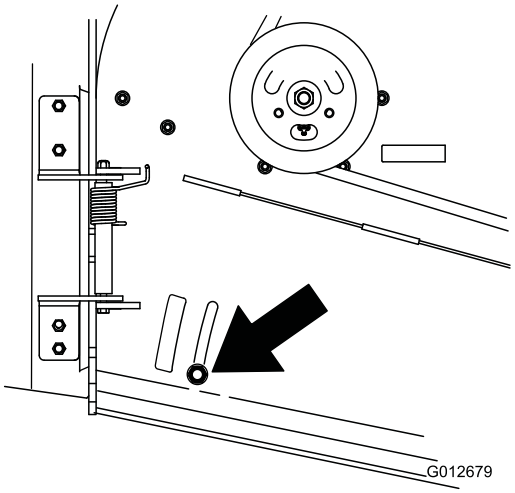

Figur 32

Använda motvikter

- Vikter kan monteras för att underlätta hanteringen och förbättra balansen och prestandan.
- Vikterna kan monteras eller tas bort för att ge bästa möjliga prestanda i olika klippförhållanden och för att anpassa dem efter förarens önskemål.
- Vi rekommenderar att du monterar eller tar bort en vikt åt gången tills den önskade balansen uppnås för bästa resultat.

Obs: Kontakta en auktoriserad återförsäljare om du vill beställa vikter.

⚠ VARNING

För stora viktförändringar kan påverka maskinens användning och göra den svår att hantera. Detta kan orsaka allvarliga skador på dig eller kringstående.

Ändra bara vikten i små steg.

Utvärdera gräsklipparen efter varje viktförändring och kontrollera att den är säker att använda.

Underhåll

Obs: Vänster och höger sida på maskinen är lika med förarens vänstra respektive högra sida vid normal körning.

Rekommenderat underhåll

Underhållsintervall	Underhållsförfarande
Efter de första 8 timmarna	• Byt ut motoroljan. • Kontrollera hydraulvätskenivån. • Byt ut hydraulfiltret.
Varje användning eller dagligen	• Kontrollera säkerhetssystemet. • Kontrollera oljenivån i motorn. • Rengör luftintagsgallret. • Kontrollera bromsarna. • Kontrollera knivarna. • Rengör klippdäcket.
Var 25:e timme	• Rengör luftrenarens skumplastinsats.
Var 50:e timme	• Smörj klippdäckets mellandrevsarmar (oftare vid dammiga och smutsiga förhållanden). • Smörj lyftlänken (oftare vid dammiga och smutsiga förhållanden). • Rengör luftrenarens pappersinsats. • Kontrollera gnistsläckaren (om sådan finns). • Kontrollera däcktrycket. • Kontrollera hydrauloljenivån.
Var 100:e timme	• Byt ut motoroljan. (oftare vid dammiga eller smutsiga förhållanden) • Kontrollera och rengör tändstiftet och ställ in elektrodavståndet. • Kontrollera batteriet. • Kontrollera den elektriska kopplingen. • Kontrollera och rengör motorns kylflänsar och höljen. • Kontrollera pumpdrivremmen. • Kontrollera klipparremmen/-remmarna. • Kontrollera pumpdrivremmen. • Kontrollera hydraulslangarna.
Var 200:e timme	• Byt ut luftrenarens pappersinsats. • Byt ut motoroljefiltret.
Var 250:e timme	• Byt hydraulolja om Mobil® 1-olja används.
Var 500:e timme	• Justera hjulsvängarmarnas lager. • Byt hydraulolja om Toro® HYPR-OIL™ 500-hydraulolja används. • Byt ut hydraulfiltret.
Före förvaring	• Reparera lackskador. • Utför alla underhållsprocedurer i listan ovan före förvaring.
Årligen	• Smörj de främre hjulsvängarmarna (oftare vid dammiga och smutsiga förhållanden). • Smörj svänghjulsnaven. • Byt ut bränslefiltret.

Viktigt: **Mer information om underhållsrutiner finns i bruksanvisningen till motorn.**

⚠ VAR FÖRSIKTIG

Om du lämnar nyckeln i tändningslåset kan någon starta motorn av misstag och skada dig eller någon annan person allvarligt.

Ta ur nyckeln ur tändningslåset och lossa tändkablarna från tändstiften innan du utför något underhåll. Flytta undan kablarna så att de inte oavsiktligt kommer i kontakt med tändstiften.

Förberedelser för underhåll

Höja upp gräsklipparen för ökad åtkomst

Gräsklipparens främre del kan höjas och stöttas upp så att du får åtkomst till undersidan och kan utföra underhåll.

1. Höj plattformen, se Använda plattformen (sida 22).
2. Ta bort batteriet.

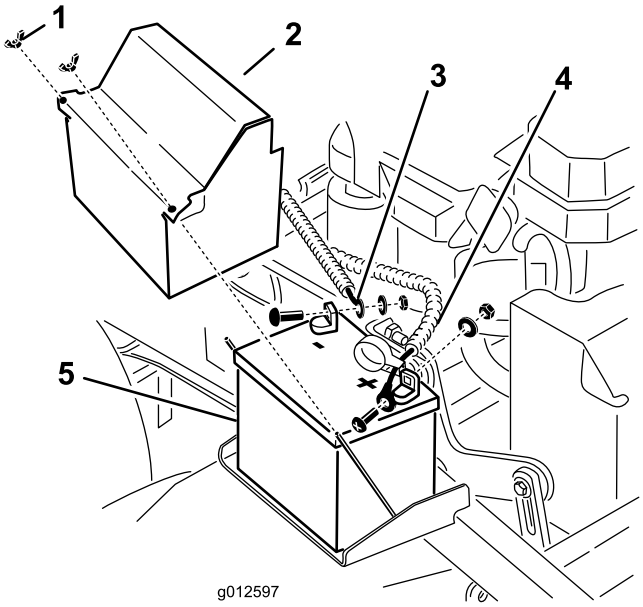

Figur 33

1. Vingmutter
2. Batterikåpa
3. Minuskabel (-)
4. Pluskabel (+)
5. Batteri

3. Töm bränsletanken på bränsle, se Tömma bränsletanken (sida 38).
4. Ta bort locket från hydraultanken och lägg en plastbit över öppningen och sätt på hydraultanklocket igen.

   Obs: Nu är hydraultanken förseglad och kommer inte att läcka.

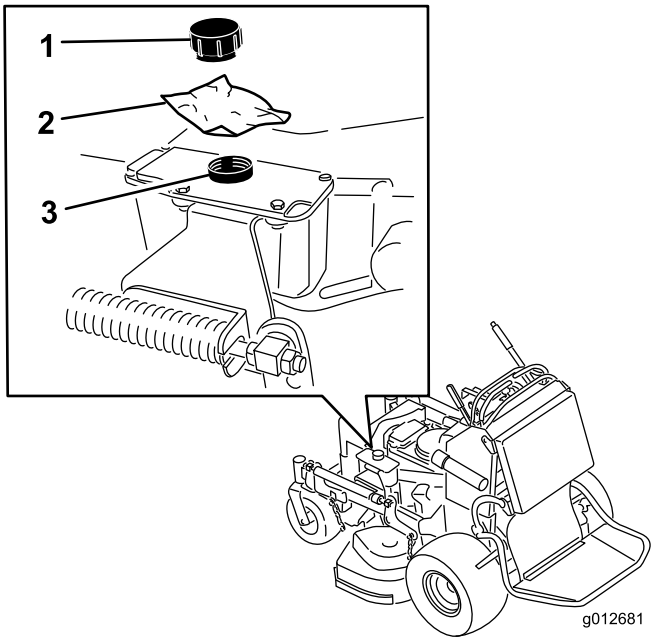

Figur 34

1. Lock
2. Plastbit
3. Hydraultank

5. 2 personer krävs för att höja gräsklipparens främre del så att gräsklipparen vilar på drivhjulen och plattformen, som är i det upphöjda läget.
6. Utför underhåll på maskinen.
7. 2 personer krävs för att sänka ned gräsklipparens främre del till marken.
8. Ta bort plastbiten under hydraultanklocket.
9. Sätt in batteriet i maskinen.

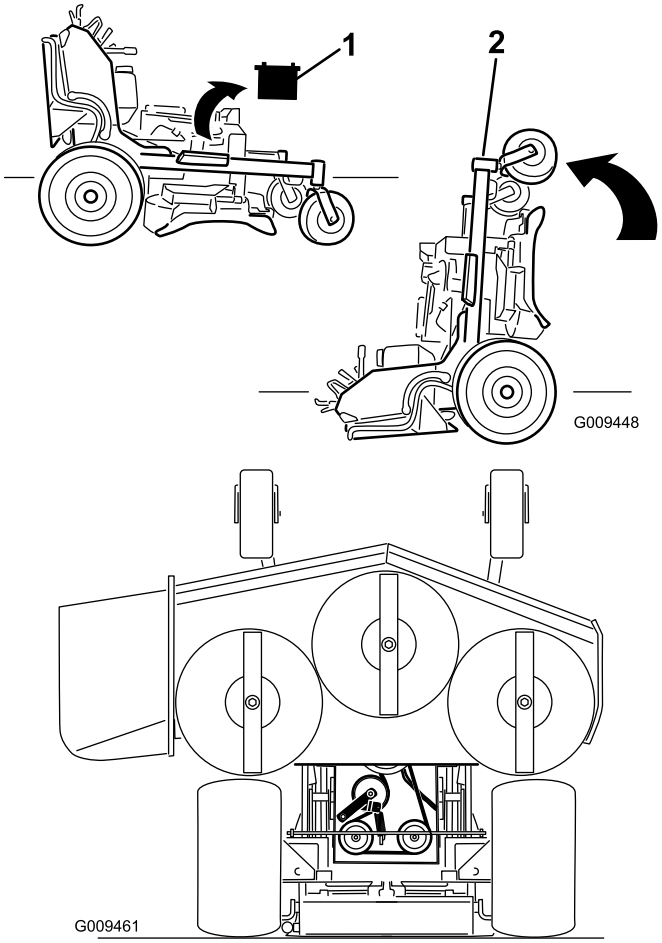

Figur 35

1. Ta bort batteriet
2. 2 personer krävs för att lyfta upp gräsklipparens främre del (plattformen ska vara upphöjd)

Lossa kudden för åtkomst till den bakre delen

Kudden kan lossas så att du kommer åt maskinens bakre del och kan utföra underhåll eller göra justeringar.

1. Sänk ned plattformen.
2. Ta bort hårnålssprintarna på var sida av kudden.
3. Skjut de stora brickorna med plastbussningar inåt.
4. Ta bort kudden och sänk ned den till plattformen.
5. Utför underhåll eller gör justeringar på maskinen.
6. Lyft upp kudden och skjut tillbaka den på pinnarna på båda sidorna av maskinen (Figur 36).
7. Skjut in de stora brickorna med plastbussningar i kuddfästet och fäst dem med en hårnålssprint (Figur 36).

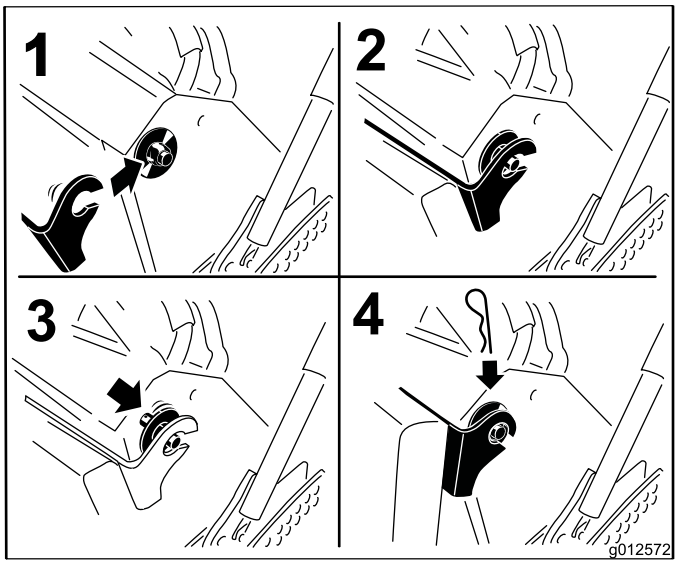

Figur 36

Smörjning

Smörj med universalfett nr 2 på litiumbas eller fett på molybdenbas.

Smörja maskinen

Serviceintervall: Var 50:e timme—Smörj klippdäckets mellandrevsarmar (oftare vid dammiga och smutsiga förhållanden).

Var 50:e timme—Smörj lyftlänken (oftare vid dammiga och smutsiga förhållanden).

1. Koppla ur kraftuttaget och dra åt parkeringsbromsen.
2. Stäng av motorn, ta ur nyckeln och vänta tills alla rörliga delar har stannat innan du stiger ur förarsätet.
3. Torka av smörjnipplarna med en trasa.

   Obs: Skrapa bort eventuell färg på nippelns/nipplarnas framsida.
4. Sätt på en fettspruta på nippeln.
5. Pumpa in fett i nipplarna tills det börjar tränga ut ur lagren.
6. Torka bort överflödigt fett.

Illustrationerna nedan visar var smörjpunkterna finns.

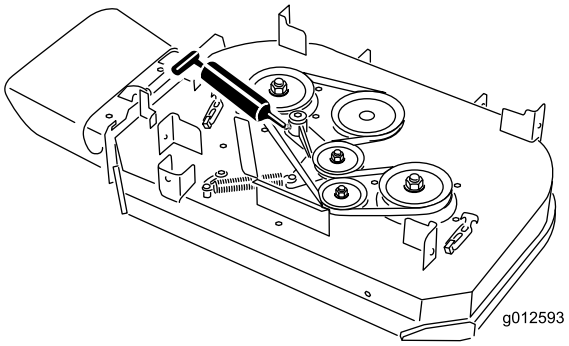

Figur 37
Klippdäck på 91 cm

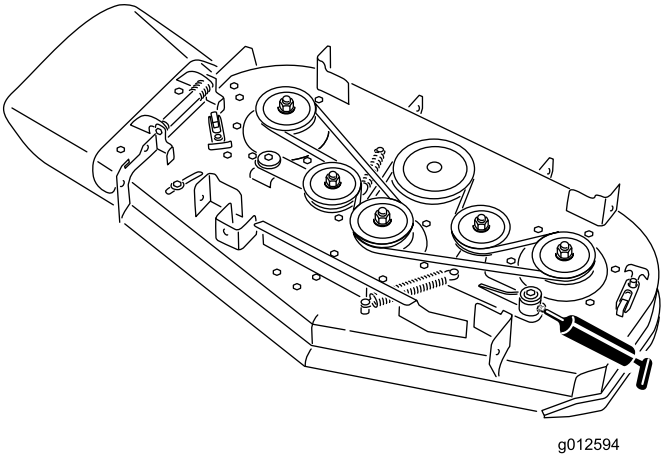

Figur 38
Klippdäck på 102 cm

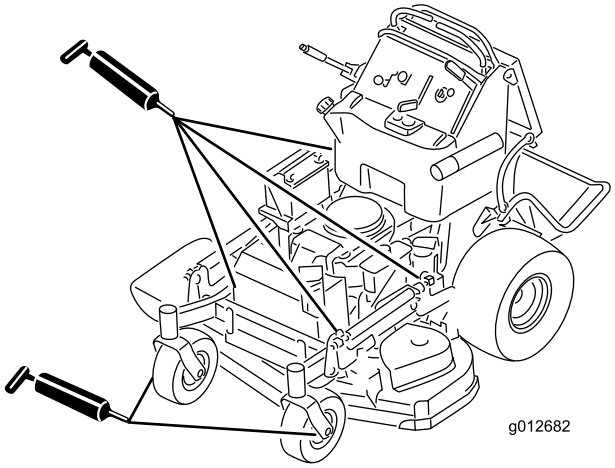

Figur 39

Smörja de främre hjulsvängarmarna

Serviceintervall: Årligen

Smörj de främre hjulsvängarmarna en gång om året.

1. Ta bort dammkåpan och justera hjulsvängarmarna, se Justera hjulsvängarmarnas lager (sida 43).

   Obs: Låt dammkåpan vara av tills smörjningen är klar.
2. Ta bort sexkantpluggen.
3. Gänga in en smörjnippel i hålet.
4. Pumpa in fett i smörjnippeln tills det tränger ut runt det övre lagret.
5. Ta bort smörjnippeln ur hålet.
6. Montera sexkantpluggen och kåpan.

Smörja svänghjulsnaven

Serviceintervall: Årligen

1. Stäng av motorn, vänta tills alla rörliga delar har stannat, lägg i parkeringsbromsen och ta ur nyckeln.

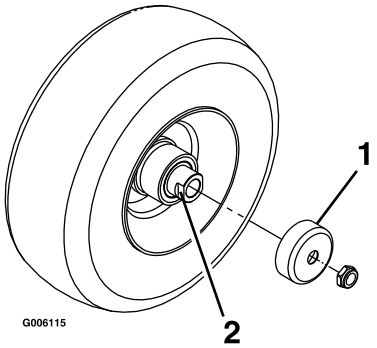

Figur 40

1. Skyddstätning
2. Distansmutter med plattjärn

2. Ta bort styrhjulet från hjulgafflarna.
3. Ta bort skyddstätningarna från hjulnavet.
4. Ta bort en av distansmuttrarna från svänghjulets axel.

   Obs: Gänglåsningslim har applicerats för att fästa distansmuttrarna på axeln. Ta bort axeln (med den andra distansmuttern fortfarande på plats) från hjulet.

5. Bänd loss tätningen och kontrollera om lagren är slitna eller skadade. Byt ut dem vid behov.
6. Fyll lagren med universalfett.
7. Sätt i ett lager och en tätning i hjulet.

   Obs: Skydden måste bytas ut.

8. Applicera gänglåsningslim på en distansmutter och gänga på den på axeln med plattjärnen vända utåt om båda distansmuttrarna har tagits bort eller ramlat av från axeln.

   Obs: Gänga inte på distansmuttern hela vägen till axelns slut. Lämna ca 3 mm från distansmutterns ytterkant till axelns ände inuti muttern.

9. För in den monterade muttern och axeln i hjulet på sidan med lagret och det nya skyddet.
10. Lägg hjulet med den öppna sidan vänd uppåt, och fyll området inuti hjulet runt axeln med universalfett.
11. Sätt i det andra lagret och ett nytt skydd i hjulet.
12. Stryk på gänglåsningslim på den andra distansmuttern och gänga på den på axeln med plattjärnen vända utåt.
13. Dra åt muttern till 8–9 N·m, lossa på den och dra därefter åt den igen till 2–3 N·m.

    Obs: Kontrollera så att inte axeln sticker ut bakom någon av muttrarna.

14. Sätt skyddstätningarna över hjulnavet och montera hjulet i hjulgaffeln.
15. Montera svänghjulets skruv och dra åt muttern.

Viktigt: Kontrollera lagerjusteringen ofta genom att snurra svänghulens däck, annars kan skyddet och lagret skadas. Däcket ska inte snurra fritt mer än ett till två varv och inte heller ha något spel i sidled. Om hjulet snurrar fritt ändrar du distansmutterns åtdragningsmoment tills det tar emot något och stryker på gänglåsningslim.

Motorunderhåll

Serva luftrenaren

Serviceintervall/specifikation

Kontrollera skumplast- och pappersinsatserna, och byt ut dem om de är skadade eller väldigt smutsiga.

Obs: Serva luftrenaren oftare (med några timmars mellanrum) vid extremt dammiga eller sandiga arbetsförhållanden.

Viktigt: Olja inte in skumplast- eller pappersinsatsen.

Ta ut skumplast- och pappersinsatserna

1. Koppla ur kraftuttaget och dra åt parkeringsbromsen.
2. Stäng av motorn, ta ur nyckeln och vänta tills alla rörliga delar har stannat innan du stiger ur förarsätet.
3. Gör rent omkring luftrenaren så att inte smuts faller ned i motorn och orsakar skador (Figur 41).
4. Öppna kåpans vred och ta bort luftrenarkåpan (Figur 41).
5. Skruva loss slangklämman och ta bort luftrenarenheten (Figur 41).
6. Dra försiktigt loss skumplastinsatsen från pappersinsatsen (Figur 41).

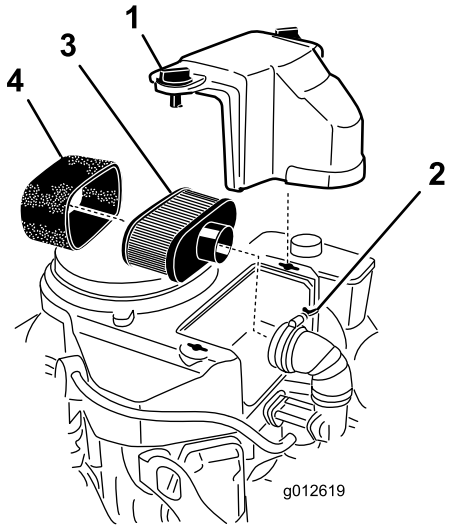

Figur 41

1. Skydd
2. Slangklämma
3. Pappersinsats
4. Skumplastinsats

Rengöra luftrenarens skumplastinsats

Serviceintervall: Var 25:e timme

1. Tvätta skumplastinsatsen med flytande tvål och varmt vatten. Skölj ordentligt när den är ren.
2. Torka insatsen genom att krama den i en ren trasa.

   Viktigt: Byt ut skumplastinsatsen om den är trasig eller sliten.

Serva luftrenarens pappersinsats

Serviceintervall: Var 50:e timme—Rengör luftrenarens pappersinsats.

Var 200:e timme—Byt ut luftrenarens pappersinsats.

1. Rengör pappersinsatsen genom att knacka på den för att få bort damm.

   Obs: Om pappersinsatsen är mycket smutsig bör den bytas ut mot en ny (Figur 41).
2. Inspektera och leta efter sprickor, oljebeläggning eller skador på gummitätningen.

Montera skumplast- och pappersinsatserna

Viktigt: Kör alltid motorn med både skumplast- och pappersinsatserna monterade för att undvika skador på motorn.

1. Skjut försiktigt på skumplastinsatsen på luftrenarens pappersinsats (Figur 41).
2. Sätt luftrenaren på luftrenarbasen eller slangen och fäst den (Figur 41).
3. Sätt luftrenarkåpan i rätt läge och dra åt kåpvredet (Figur 41).

Serva motoroljan

Serviceintervall: Varje användning eller dagligen—Kontrollera oljenivån i motorn.

Efter de första 8 timmarna—Byt ut motoroljan.

Var 100:e timme—Byt ut motoroljan. (oftare vid dammiga eller smutsiga förhållanden)

Var 200:e timme—Byt ut motoroljefiltret.

Obs: Byt olja oftare när arbetsförhållandena är extremt dammiga eller sandiga.

Obs: Det finns olika oljekapaciteter för de olika modeller som listas i denna handbok. Kontrollera att du använder rätt mängd olja.

Viktigt: Glöm inte att först fylla på 80 % av oljan och sedan gradvis fylla tanken upp till markeringen på oljestickan.

Oljetyp: Renad olja (API service SF, SG, SH, SJ eller SL)

Motoroljekapacitet: 1,7 l med filtret borttaget, 1,5 l med filtret

Viskositet: se tabellen nedan:

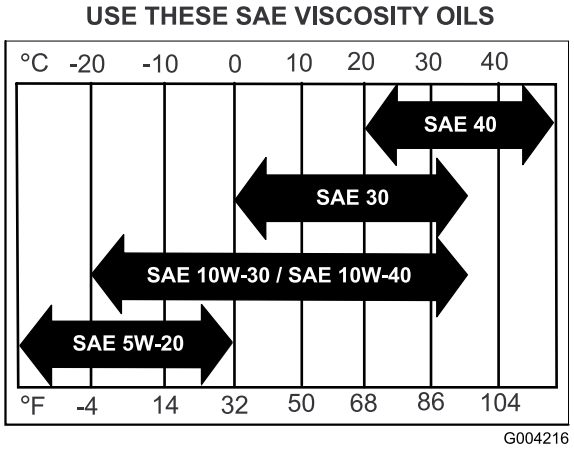

Figur 42

Kontrollera oljenivån i motorn

Obs: Kontrollera oljenivån när motorn är kall.

⚠ VARNING

Vid kontakt med heta ytor kan personskador uppstå.

Håll händer, fötter, ansikte, kläder samt andra kroppsdelar på avstånd från ljuddämparen och andra heta ytor.

Viktigt: Fyll inte på för mycket olja i vevhuset eftersom detta kan skada motorn. Kör inte motorn om oljenivån ligger under lågnivåmärket eftersom detta kan skada motorn.

1. Koppla ur kraftuttaget, för rörelsereglagespakarna till det neutrala låsläget och dra åt parkeringsbromsen.
2. Stäng av motorn, ta ut nyckeln och vänta tills alla rörliga delar har stannat innan du kliver ur förarsätet (Figur 43).

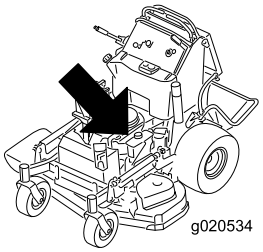

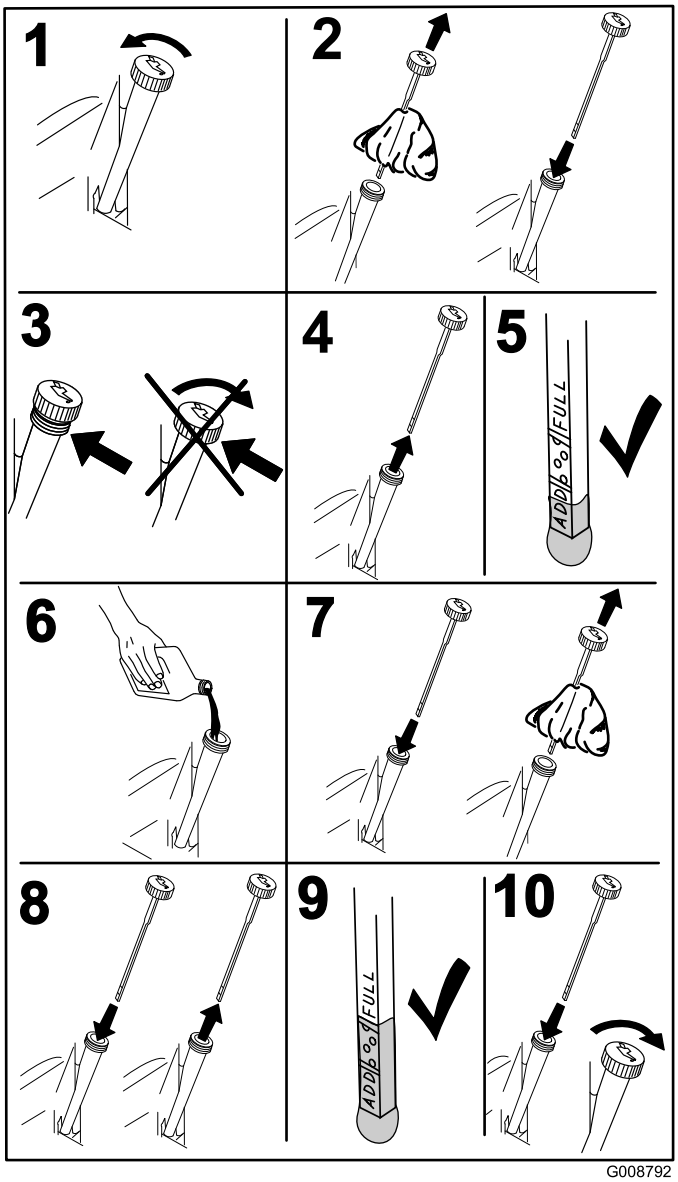

Figur 43

Byta ut motoroljan

Obs: Kassera spilloljan på en återvinningsstation.

1. Parkera maskinen så att tömningssidan är något lägre än den motsatta sidan så att tanken töms helt.
2. Koppla ur kraftuttaget, för rörelsereglagespakarna till det neutrala låsläget och dra åt parkeringsbromsen.
3. Stanna motorn, ta ur nyckeln och vänta tills alla rörliga delar har stannat innan du lämnar förarplatsen (Figur 44).
4. Byt motoroljan på det sätt som visas i Figur 44.

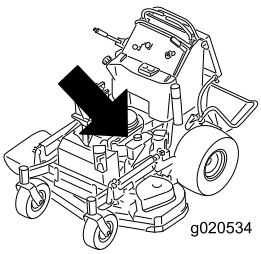

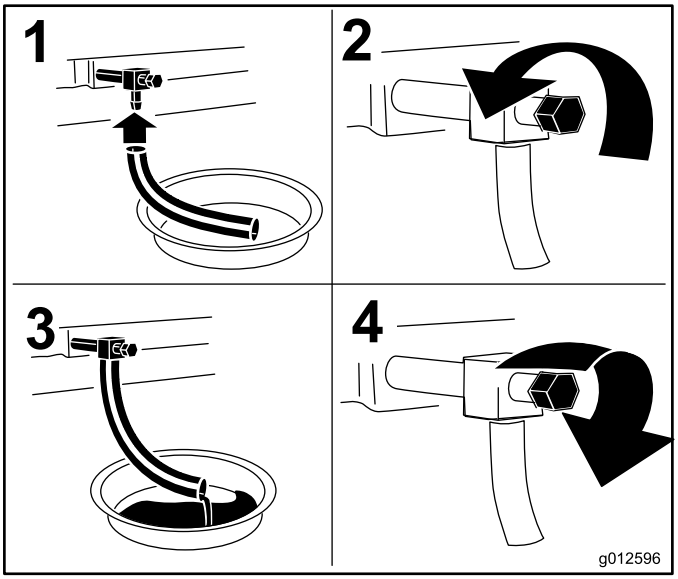

Figur 44

5. Häll långsamt ca 80 % av den angivna oljan i påfyllningsröret och tillsätt långsamt ytterligare olja tills den når markeringen **Full** (Figur 45).

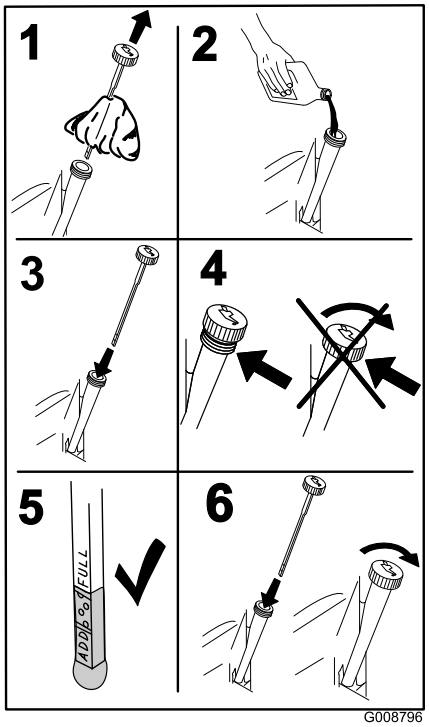

Figur 45

Byta ut motoroljefiltret

Obs: Byt motoroljefiltret oftare vid mycket dammiga eller sandiga arbetsförhållanden.

1. Töm motorn på olja; se Byta ut motoroljan (sida 36).
2. Lägg en trasa under oljefiltret så att eventuell utspilld olja sugs upp.

   Viktigt: Oljespill kan torka under motorn och på kopplingen. Om olja spills på kopplingen kan den skadas, knivarna kan stanna långsamt när kopplingen är i Av-läget (Off) och kopplingen kan slira när den slås om till På-läget (On). Torka upp all utspilld olja.
3. Byt ut motoroljefiltret (Figur 46).

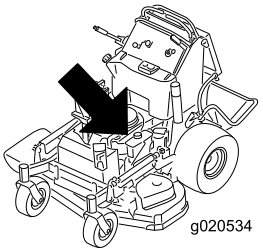

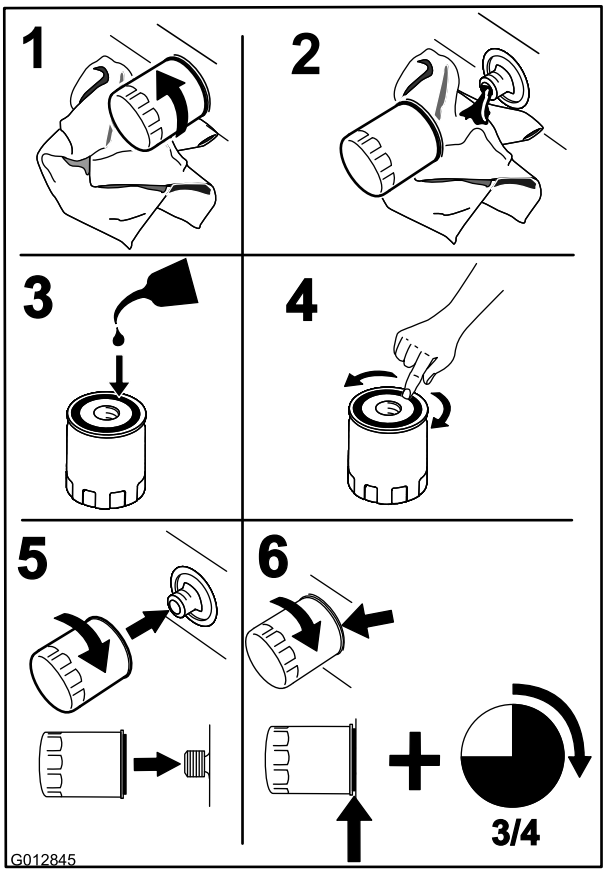

Figur 46

Obs: Kontrollera att oljefilterpackningen ligger mot motorn och vrid sedan ytterligare 3/4 varv.

4. Fyll vevhuset med ny olja av rätt typ, se Byta ut motoroljan (sida 36).

Serva tändstiftet

Serviceintervall: Var 100:e timme

Kontrollera att avståndet mellan mitt- och sidoelektroderna är rätt innan tändstiftet monteras.

Använd en tändstiftsnyckel vid demontering och montering och ett bladmått för kontroll och justering av mellanrummet. Montera vid behov nya tändstift.

Typ för alla motorer: NGK® BPR4ES eller motsvarande

Luftgap: 0,75 mm

Ta bort tändstiftet

1. Koppla ur kraftuttaget, för rörelsereglagespakarna till det neutrala låsläget och dra åt parkeringsbromsen.
2. Stäng av motorn, ta ut nyckeln och vänta tills alla rörliga delar har stannat innan du kliver ur förarsätet.
3. Ta bort tändstiftet på det sätt som visas i Figur 47.

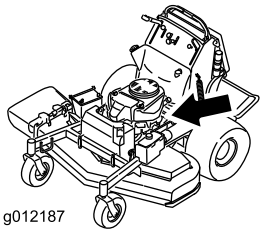

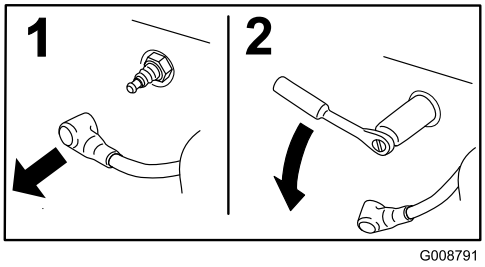

Figur 47

Kontrollera tändstiftet

Viktigt: Rengör inte tändstiftet/-stiften. Byt alltid ut tändstiftet om det har en svart beläggning, slitna elektroder, en oljefilm eller sprickor.

Om isolatorn är ljust brun eller grå fungerar motorn korrekt. En svart beläggning på isolatorn betyder vanligen att luftrenaren är smutsig.

Ställ in gapet till 0,76 mm.

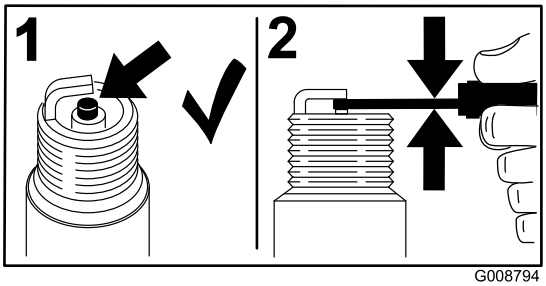

Figur 48

Montera tändstiftet

Dra åt tändstiftet/-stiften till 22 N·m.

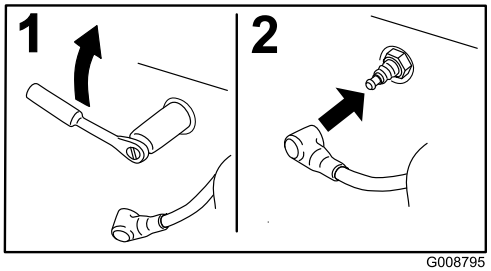

Figur 49

Kontrollera gnistsläckaren (om sådan finns)

Serviceintervall: Var 50:e timme

⚠ VARNING

Varma komponenter i avgassystemet kan antända bensinångor även efter att motorn har stannat. Varma partiklar som blåses ut medan motorn är igång kan antända brännbara material. En brand kan leda till skador på person eller egendom.

Fyll endast på bränsle och kör motorn om en gnistsläckaren finns monterad.

1. Stäng av motorn, vänta tills alla rörliga delar har stannat, lägg i parkeringsbromsen och ta ur nyckeln.
2. Vänta tills ljuddämparen har svalnat.
3. Byt ut släckaren om du upptäcker sprickor på skärmen eller svetspunkterna.
4. Om skärmen har blivit igensatt tar du bort släckaren och skakar den så att lösa partiklar ramlar bort. Rengör skärmen med en stålborste (blötlägg i lösningsmedel om nödvändigt).
5. Montera släckaren på avgasutloppet.

Underhålla bränslesystemet

Tömma bränsletanken

Obs: Det enda rekommenderade sättet att tömma bränsletanken på är att använda en sifon av pumptyp. En sifon av pumptyp kan inhandlas i en vanlig järnaffär.

⚠ FARA

Under vissa omständigheter är bensin extremt lättantändligt och högexplosivt. Brand eller explosion i bensin kan orsaka brännskador och materiella skador.

- **Töm bränsletanken på bensin när motorn är kall. Gör det utomhus på en öppen plats. Torka upp utspilld bensin.**
- **Rök aldrig när du tömmer ut bensin och håll dig borta från öppen eld eller platser där bensinångorna kan antändas av gnistor.**

1. Parkera maskinen på ett plant underlag, koppla ur kraftuttaget (PTO), lägg i parkeringsbromsen, vrid tändningsnyckeln till **Off**-läget och ta ur nyckeln.
2. Gör rent runt bränslelocket så att det inte kommer in skräp i bränsletanken (Figur 51).
3. Skruva av tanklocket.
4. För in sifonen i bränsletanken.
5. Använd sifonen och tappa bränslet i en ren bensindunk (Figur 50).
6. Torka upp all utspilld bensin.

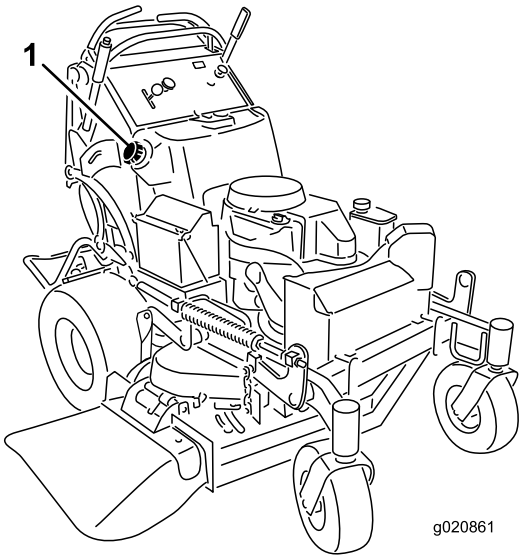

Figur 50

1. Tanklock

Serva bränslefiltret

Byta ut bränslefiltret

Serviceintervall: Årligen

Sätt aldrig tillbaka ett smutsigt filter om det har tagits bort från bränsleslangen.

Obs: Bränslefiltret är monterat så att det nya filtret kan monteras på rätt sätt.

Obs: Torka upp all utspilld bensin.

1. Koppla ur kraftuttaget och dra åt parkeringsbromsen.
2. Stäng av motorn, ta ur nyckeln och vänta tills alla rörliga delar har stannat innan du stiger ur förarsätet.
3. Stäng bränslekranen.
4. Kläm ihop ändarna på slangklämmorna och skjut bort dem från filtret (Figur 51).

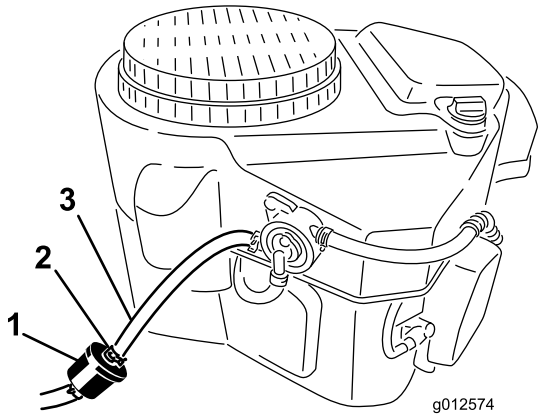

Figur 51

1. Bränslefilter
2. Slangklämma
3. Bränsleslang

5. Ta bort filtret från bränsleslangarna.
6. Montera ett nytt filter och för slangklämmorna tätt intill filtret.
7. Öppna bränslekranen.
8. Kontrollera om det förekommer bränsleläckage och reparera vid behov.
9. Torka upp all utspilld bensin.

Underhålla elsystemet

Utföra service på batteriet

Serviceintervall: Var 100:e timme

Håll alltid batteriet rent och fulladdat. Använd en pappershandduk för att rengöra batteriet. Tvätta batteripolerna med en lösning av fyra delar vatten och en del bikarbonat om de korroderat. Stryk på ett tunt lager fett på batteripolerna som skydd mot korrosion.

Spänning: 12 V

VARNING

KALIFORNIEN
Proposition 65 Varning

Batteripoler, kabelanslutningar och tillbehör till dessa innehåller bly och blykomponenter: kemikalier som staten Kalifornien anser orsaka cancer och fortplantningsskador. Tvätta händerna när du har hanterat batteriet.

⚠ FARA

Batterielektrolyt innehåller svavelsyra som är ett dödligt gift och som orsakar allvarliga brännskador.

Drick inte elektrolyten och undvik kontakt med hud, ögon eller kläder. Använd skyddsglasögon för att skydda ögonen och gummihandskar för att skydda händerna.

Demontering av batteri

⚠ VARNING

Batteriets kabelanslutningar eller metalldelar kan kortslutas mot maskinkomponenter i metall och orsaka gnistor. Gnistor kan få batterigaserna att explodera, vilket kan leda till personskador.

- **Vid avlägsnande eller installation av batteriet får du inte låta batterianslutningarna komma i kontakt med några av maskinens metalldelar.**
- **Låt inte metallverktyg kortslutas mellan batterianslutningarna och maskinens metalldelar.**

⚠ VARNING

Felaktig dragning av batterikablarna kan skada maskinen och kablarna samt orsaka gnistor. Gnistor kan få batterigaserna att explodera, vilket kan leda till personskador.

- **Lossa alltid batteriets minuskabel (svart) innan du lossar pluskabeln (röd).**
- **Anslut alltid pluskabeln (röd) innan minuskabeln (svart) återansluts.**

1. Koppla ur kraftuttaget och dra åt parkeringsbromsen.
2. Stäng av motorn, ta ur nyckeln och vänta tills alla rörliga delar har stannat innan du stiger ur förarsätet.
3. Lossa batteriets minuskabel från batteriets minuspol (–) (Figur 52).
4. Skjut av den röda anslutningsskon från batteriets pluspol (röd).
5. Lossa batteriets pluskabel (röd) (Figur 52).
6. Ta bort batterilåsfästet (Figur 52) och batteriet.

Montera batteriet

1. Sätt in batteriet i maskinen (Figur 52).
2. Fäst batteriet med batterilåsfästet, j-skruvarna och låsmuttrarna.
3. Montera pluskabeln (röd) på batteriets pluspol (+) med en mutter, bricka och bult (Figur 52).
4. Trä gummikåpan över polen.
5. Montera batteriets minuskabel och jordkabeln till batteriets minuspol (–) med en mutter, bricka och bult (Figur 52).

   Obs: Batterikablarna korsar varandra när de är korrekt placerade (Figur 52).

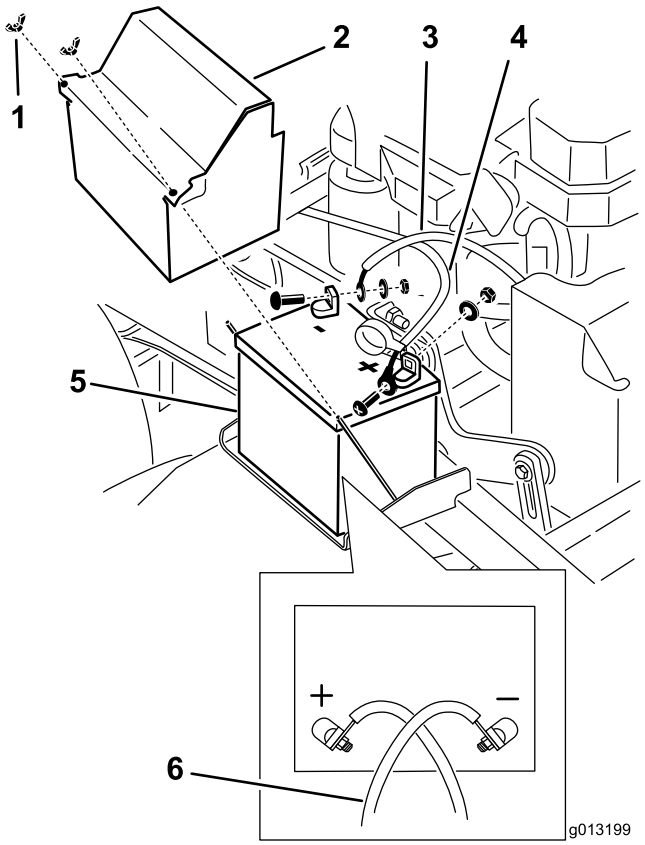

Figur 52

1. Vingmutter
2. Batterikåpa
3. Minuskabel (-)
4. Pluskabel (+)
5. Batteri
6. Batterikablarna korsar varandra när de är korrekt placerade

Ladda batteriet

⚠ VARNING

När batteriet laddas bildas explosiva gaser.

Rök aldrig nära batteriet och håll det borta från gnistor och lågor.

Viktigt: Se till att batteriet alltid är fulladdat (specifik vikt 1,265) för att undvika batteriskador när temperaturen är under 0 °C.

1. Ta bort batteriet från chassit. Se Demontering av batteri (sida 39).
2. Kontrollera elektrolytnivån.
3. Se till att påfyllningslocken är monterade på batteriet.
4. Ladda batteriet i 1 timme med 25 till 30 ampere eller 6 timmar med 4 till 6 ampere.
5. När batteriet är fulladdat ska laddaren kopplas bort från eluttaget, och laddningskablarna kopplas bort från batteripolerna (Figur 53).

6. Sätt i batteriet i maskinen och anslut batterikablarna, se Montera batteriet (sida 40).

   Obs: Kör inte maskinen med bortkopplat batteri, eftersom detta kan orsaka elektriska skador.

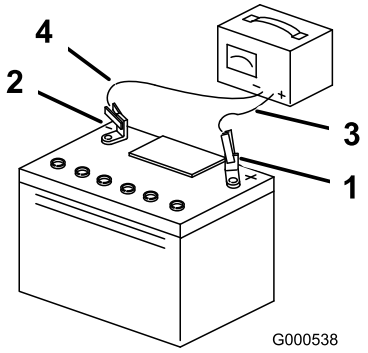

Figur 53

1. Positiv batteripol
2. Negativ batteripol
3. Röd (+) laddningskabel
4. Svart (–) laddningskabel

Serva säkringarna

Elsystemet skyddas av säkringar. Det kräver inget underhåll. Undersök om det har uppstått funktionsfel eller kortslutning i komponenten eller kretsen om en säkring går.

1. Lossa förarkudden från maskinens bakre del.
2. Dra ut säkringen för att ta bort och ersätta den (Figur 54).
3. Sätt tillbaka förarkudden.

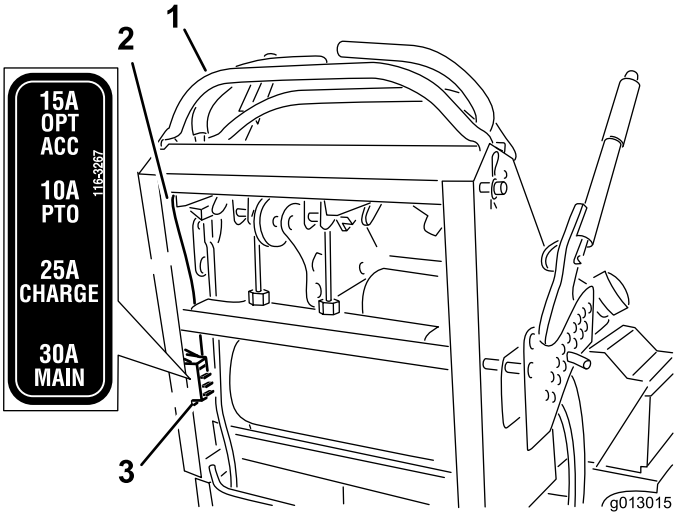

Figur 54

1. Reglage
2. Kabel
3. Säkringar

Underhålla drivsystemet

Justera spårningen

Obs: Vänster och höger sida på maskinen är lika med förarens vänstra respektive högra sida vid normal körning.

1. Tryck båda rörelsereglagen lika långt framåt.
2. Kontrollera om maskinen drar åt ena sida.

   Obs: Stanna maskinen och dra åt parkeringsbromsen om den gör det.

3. Lossa kudden från maskinens bakre del.
4. Vrid den högra kabeljusteringen för att centrera det högra rörelsereglaget i det neutrala låslägesspåret på instrumentpanelen (Figur 56).

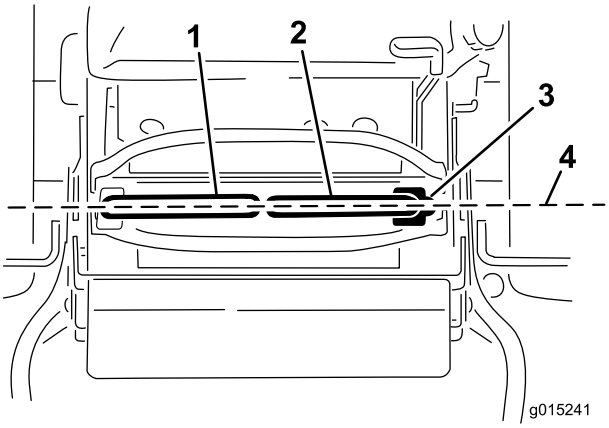

Figur 55

1. Vänster rörelsereglage-spak
2. Höger rörelsereglagespak
3. Neutralt låsläge
4. Justera reglagespakarna framifrån–bakåt

5. Vrid den vänstra kabeljusteringen så att det vänstra hjulets hastighet stämmer överens med den hastighet som du tidigare ställde in för det högra hjulet.
6. Justera i kvartsvarv tills maskinen går rakt.

   Obs: Justera endast den vänstra kabeln så att det vänstra hjulets hastighet stämmer överens med det högra hjulets hastighet. Justera inte det högra hjulets hastighet eftersom den högra rörelsereglagespaken då inte längre är centrerad i det neutrala låslägesspåret på instrumentpanelen.

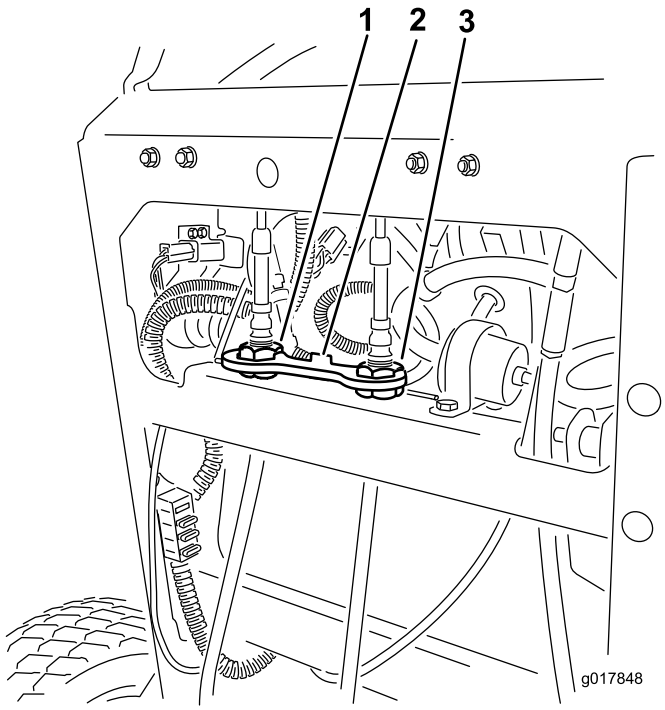

Figur 56

1. Vänster kabeljustering
2. Kabellås
3. Höger kabeljustering

7. Kontrollera att spårningen är korrekt.

   Obs: Om maskinen inte startar efter att du har justerat spårningen, kontrollera att avståndsbrytarens mål ligger i linje med bulten på rörelsereglagespaken, se Ställa in avståndsbrytaren (sida 42).

8. Upprepa vajerjusteringen tills spårningen är korrekt.
9. Kontrollera att maskinen inte kryper framåt i neutralläget när parkeringsbromsen är ilagd.

Viktigt: Vrid inte länkningen för mycket. Det kan göra att maskinen kryper framåt i neutralläget.

Ställa in avståndsbrytaren

Använd den här metoden om maskinen inte startar efter att spårningen har justerats.

1. Se till att bulten på rörelsereglagespaken ligger i linje med avståndsbrytarens mål (Figur 57).
2. Vid behov lossar du bultarna och justerar avståndsbrytaren tills målet ligger i linje med bulten på rörelsereglaget (Figur 57).
3. Kontrollera avståndet från bulten till avståndsbrytaren. Det ska vara mellan 0,51 och 1,02 mm såsom visas i Figur 57.
4. Om justering behövs, lossa kontramuttern och justera bulten till rätt avstånd.
5. Dra åt kontramuttern efter justeringen av bulten (Figur 57).
6. Testa säkerhetssystemet före drift.

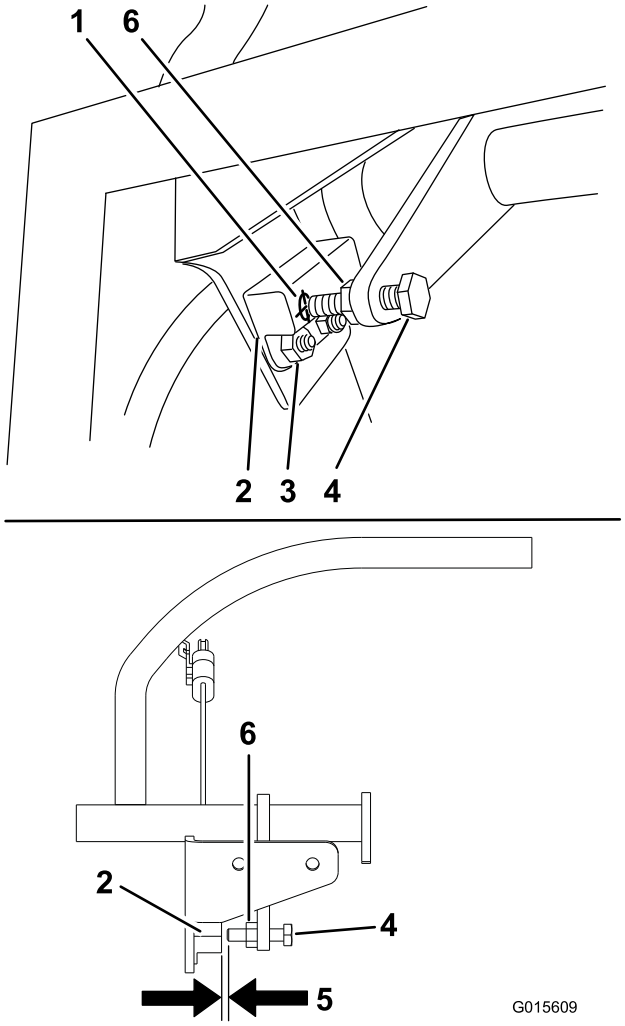

Figur 57

1. Avståndsbrytarens mål
2. Avståndsbrytare
3. Bultar och muttrar
4. Bulten på rörelsereglaget
5. Ett avstånd på mellan 0,51 och 1,02 mm krävs
6. Kontramutter

Kontrollera däcktrycket

Serviceintervall: Var 50:e timme/En gång per månad (beroende på vilket som inträffar först)

Lufttrycket i bakdäcken ska vara 0,83–0,97 bar.

Viktigt: Ojämnt lufttryck i däcken kan orsaka ojämn klippning.

Obs: Framdäcken är halvpneumatiska och kräver ej att lufttrycket upprätthålls.

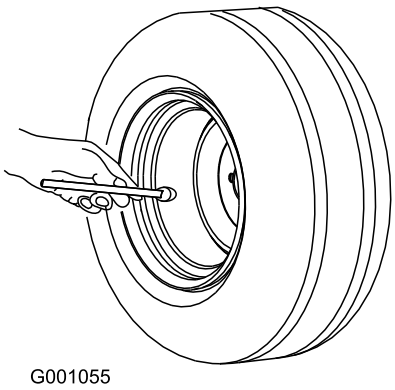

Figur 58

Justera hjulsvängarmarnas lager

Serviceintervall: Var 500:e timme/Årligen (beroende på vilket som inträffar först)

1. Koppla ur knivreglagebrytaren (kraftuttaget), för rörelsereglagespakarna till det neutrala låsläget och dra åt parkeringsbromsen.
2. Stanna motorn, ta ur nyckeln och vänta tills alla rörliga delar har stannat innan du kliver ur förarsätet.
3. Ta av dammkåpan från hjulet och dra åt låsmuttern (Figur 59).
4. Dra åt låsmuttern tills fjäderbrickorna är plana och släpp sedan efter 1/4 varv för att få rätt förbelastning på lagren (Figur 59).

   Viktigt: Kontrollera att fjäderbrickorna har monterats korrekt i enlighet med Figur 59.
5. Montera dammkåpan (Figur 59).

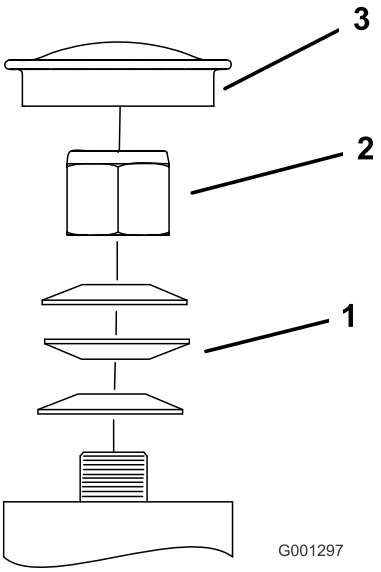

Figur 59

1. Fjäderbrickor
2. Låsmutter
3. Dammkåpa

Justera den elektriska kopplingen

Serviceintervall: Var 100:e timme—Kontrollera den elektriska kopplingen.

Kopplingen kan ställas in så att den fungerar och bromsar som den ska.

1. För in ett bladmått på 0,4–0,5 mm genom ett av inspektionshålen på sidan av enheten.

   Obs: Se till att bladmåttet förs in mellan beslaget och rotorns friktionsytor.

   Obs: Avståndet måste vara minst 0,4 mm och högst 0,5 mm.
2. Om justering behövs, använd ett bladmått på 0,4 mm för att ställa in vart och ett av de tre justeringsskårornas lägen.
3. Dra åt låsmuttrarna tills du känner ett motstånd i bladmåttet, men ändå kan röra det inom luftgapet (Figur 60) utan problem.
4. Upprepa proceduren för återstående skåror.
5. Kontrollera alla skåror igen och gör små justeringar med bladmåttet mellan rotorn och beslaget med mycket liten kontakt mellan dem.

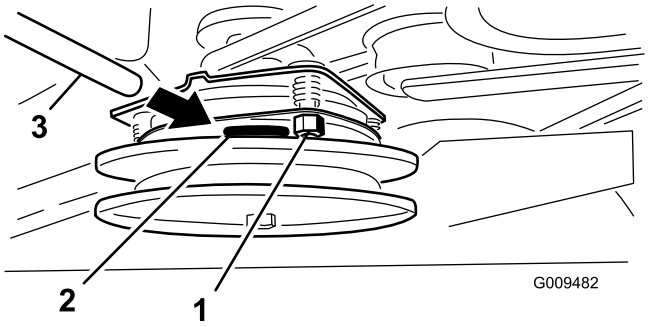

Figur 60

1. Justeringsmutter
2. Skåra
3. Bladmått

Underhålla kylsystemet

Rengöra luftintagsgallret

Serviceintervall: Varje användning eller dagligen

Före varje användningstillfälle ska du ta bort eventuella ansamlingar av gräs, smuts eller annat skräp från cylindern och kylflänsarna, luftintagsgallret i svänghjulsänden och förgasarens reglerarmar och länksystem. Detta bidrar till att skapa tillräcklig kylning och korrekt motorhastighet samt minskar riskerna för överhettning eller mekaniska skador på motorn.

Rengöra kylsystemet

Serviceintervall: Var 100:e timme—Kontrollera och rengör motorns kylflänsar och höljen.

1. Koppla ur kraftuttaget och dra åt parkeringsbromsen.
2. Stäng av motorn, ta ur nyckeln och vänta tills alla rörliga delar har stannat innan du stiger ur förarsätet.
3. Ta bort luftintagsgallret och fläkthuset (Figur 61).
4. Ta bort skräp och gräs från motordelarna.
5. Montera luftintagsgallret och fläkthuset (Figur 61).

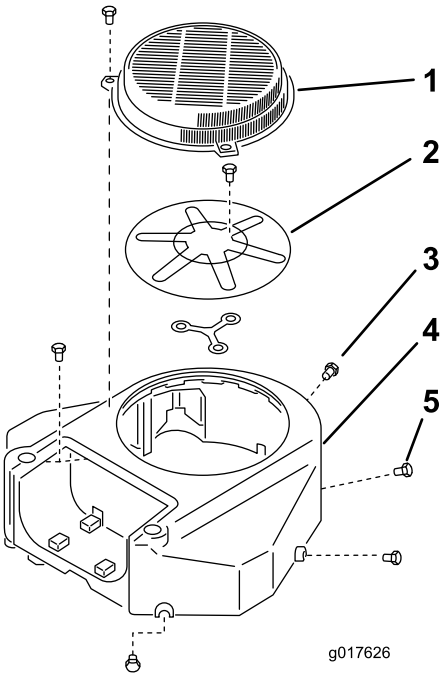

Figur 61

1. Skydd
2. Luftintagsgaller för motorn
3. Skruv
4. Fläkthus
5. Skruv

Underhålla bromsarna

Serva bromsarna

Kontrollera bromsarna både på plan yta och i sluttning före varje användningstillfälle.

Dra alltid åt parkeringsbromsen när du stannar maskinen eller lämnar den utan uppsikt. Om parkeringsbromsen inte är tillräckligt stark måste den justeras.

Kontrollera parkeringsbromsen

Serviceintervall: Varje användning eller dagligen

Viktigt: Se till att gräsklipparen står på en jämn yta när du kontrollerar och justerar bromsen.

1. Parkera maskinen på en plan yta och koppla ur kraftuttaget.
2. Stäng av motorn, ta ur nyckeln och vänta tills alla rörliga delar har stannat innan du lämnar förarplatsen.
3. Frigör parkeringsbromsen; se Frigör parkeringsbromsen (sida 18).
4. Kontrollera lufttrycket i däcken; se Kontrollera däcktrycket (sida 43).
5. När bromsen har frigjorts mäter du avståndet mellan bromsstången och däcket på varje sida.
6. Använd sidan med det minsta avståndet och säkerställ att avståndet är 3 till 6 mm som i Figur 62. Om justering krävs, se Justera bromsarna (sida 46).

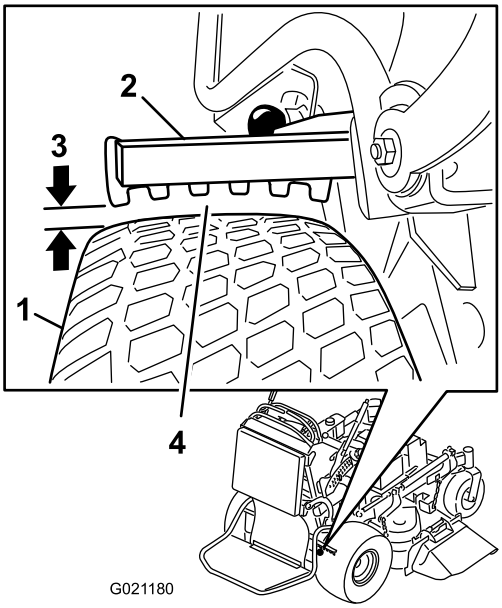

Figur 62

1. Däck
2. Bromsstång
3. Avstånd på 3 till 6 mm
4. Mät minsta avstånd mellan stång och däck

Justera bromsarna

Om avståndet mellan bromsstången och däcket är felaktigt måste det justeras.

1. Parkera maskinen på en plan yta, koppla ur kraftuttaget och lägg i parkeringsbromsen.
2. Stäng av motorn, ta ur nyckeln och vänta tills alla rörliga delar har stannat innan du lämnar förarplatsen.
3. Frigör parkeringsbromsen; se Frigör parkeringsbromsen (sida 18).
4. Justera bromsen genom att ta bort sprintbulten och hårnålssprinten från den nedre bromsspaken och oket (Figur 63).
5. Justera oket (Figur 62).

   Obs: Avståndet mellan bromsstången och däcket måste ligga mellan 3 och 6 mm.

   Obs: Vrid upp oket för att dra åt bromsen.

   Obs: Vrid ned oket för att lossa bromsen.
6. Kontrollera bromsens funktion igen, se Kontrollera parkeringsbromsen (sida 45).
7. Fäst oket vid den nedre bromsspaken med hjälp av sprintbulten och hårnålssprinten (Figur 63).

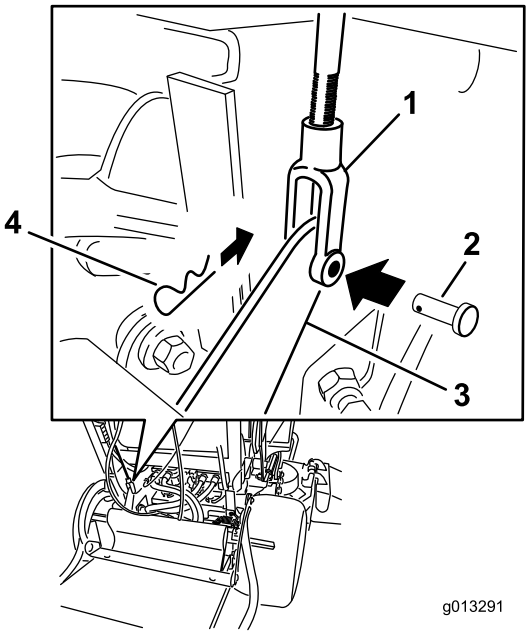

Figur 63

1. Ok
2. Sprintbult
3. Nedre bromsspak
4. Hårnålssprint

Underhålla remmarna

Kontrollera remmarna

Serviceintervall: Var 100:e timme—Kontrollera pumpdrivremmen.

Var 100:e timme—Kontrollera klipparremmen/-remmarna.

Se till att remmarna inte är spruckna eller slitna eller har fransiga kanter, brännmärken, tecken på överhettning eller andra skador.

Tjut när remmen roterar, slirande knivar vid gräsklippning, fransiga remkanter, brännmärken och sprickor är tecken på en sliten klipparrem. Byt ut klipparremmen om du ser något av dessa tecken.

Byta ut klipparremmen för klippare på 91 cm

Viktigt: Beslagen på maskinens skyddsplåtar är konstruerade så att de ska sitta kvar på plåten efter att de har lossats. Lossa alla fästdon på varje plåt något så att plåten sitter löst, men inte är helt loss. Gå sedan tillbaka och lossa dem helt så att plåten kan tas bort. Då lossar du inte skruvarna från hållarna av misstag.

1. Koppla ur kraftuttaget och dra åt parkeringsbromsen.
2. Stäng av motorn, ta ur nyckeln och vänta tills alla rörliga delar har stannat innan du stiger ur förarsätet.
3. Lossa bultarna och ta bort den högra remkåpan tillsammans med bulten.
4. Ta bort fjädern från förankringen på mellanremskivans arm (Figur 64).
5. Ta bort den utslitna klipparremmen (Figur 64).
6. Montera den nya klipparremmen runt kopplingsskivan, däckskivorna och mellanremskivan (Figur 64).
7. Montera fjädern på förankringen på mellanremskivans arm (Figur 64).
8. Sätt fast remkåpan på klipparenheten och fäst bultarna.

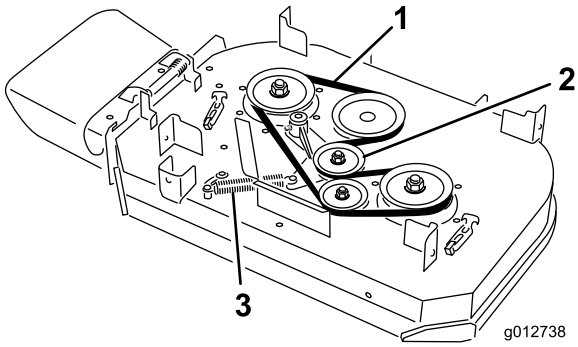

Figur 64

1. Rem
2. Fjäderbelastad mellanremskiva
3. Fjäder

Byta ut klipparremmen för klippare på 102 cm

Viktigt: Beslagen på maskinens skyddsplåtar är konstruerade så att de ska sitta kvar på plåten efter att de har lossats. Lossa alla fästdon på varje plåt något så att plåten sitter löst, men inte är helt loss. Gå sedan tillbaka och lossa dem helt så att plåten kan tas bort. Då lossar du inte skruvarna från hållarna av misstag.

Byta ut den högra klipparremmen

1. Koppla ur kraftuttaget och dra åt parkeringsbromsen.
2. Stäng av motorn, ta ur nyckeln och vänta tills alla rörliga delar har stannat innan du stiger ur förarsätet.
3. Lossa bultarna och ta bort remkåporna med tillhörande bultar.
4. Ta bort fjädern från förankringen på mellanremskivans arm (Figur 64).
5. Ta bort den utslitna klipparremmen (Figur 64).
6. Montera den nya klipparremmen runt remskivorna och mellanremskivan (Figur 64).
7. Montera fjädern på förankringen på mellanremskivans arm (Figur 64).
8. Sätt fast remkåporna på klipparenheten och fäst bultarna.

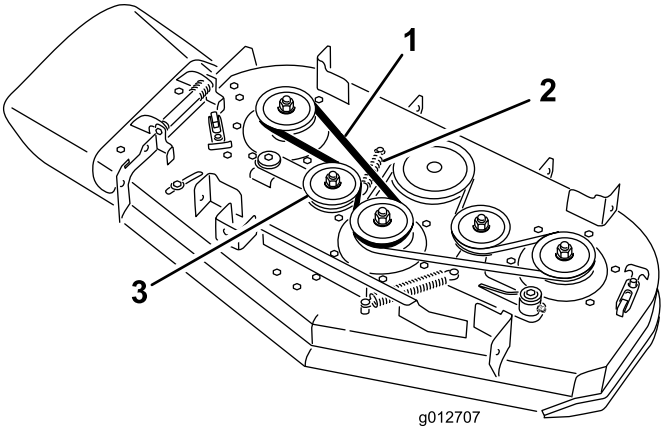

Figur 65

1. Rem
2. Fjäder
3. Fjäderbelastad mellanremskiva

Byta ut den vänstra klipparremmen

1. Koppla ur kraftuttaget och dra åt parkeringsbromsen.
2. Stäng av motorn, ta ur nyckeln och vänta tills alla rörliga delar har stannat innan du stiger ur förarsätet.
3. Lossa bultarna och ta bort remkåporna med tillhörande bultar.
4. Den högra klipparremmen måste vara borttagen för att den vänstra klipparremmen ska kunna tas bort, se Byta ut den högra klipparremmen (sida 47).
5. Ta bort fjädern från förankringen på mellanremskivans arm (Figur 64).
6. Ta bort den utslitna klipparremmen (Figur 64).
7. Montera den nya klipparremmen runt däckskivorna, kopplingsskivan och mellanremskivan (Figur 64).
8. Montera fjädern på förankringen (Figur 64).
9. Montera den högra klipparremmen, se Byta ut den högra klipparremmen (sida 47).
10. Sätt fast remkåporna på klipparenheten och fäst bultarna.

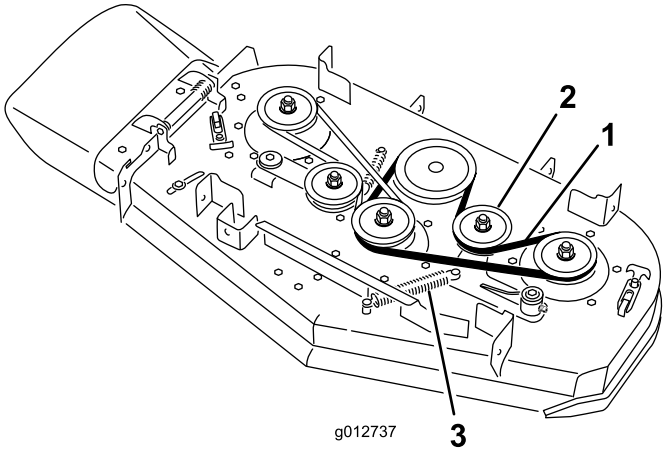

Figur 66

1. Rem
2. Fjäderbelastad mellanremskiva
3. Fjäder

Byta ut pumpdrivremmen

Serviceintervall: Var 100:e timme—Kontrollera pumpdrivremmen.

1. Koppla ur kraftuttaget och dra åt parkeringsbromsen.
2. Stäng av motorn, ta ur nyckeln och vänta tills alla rörliga delar har stannat innan du stiger ur förarsätet.
3. Ta bort klipparremmen.
4. Luta maskinen, se Höja upp gräsklipparen för ökad åtkomst (sida 30).
5. Ta bort ansatsbulten, muttern och brickan från motordäcket och den anslutna fjädern (Figur 67).

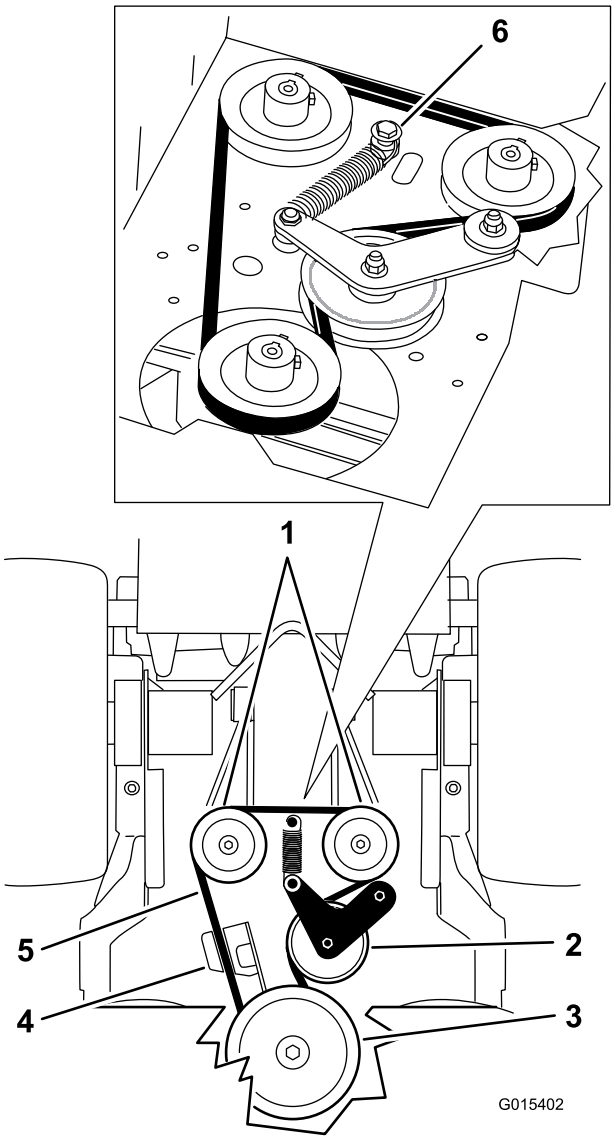

Figur 67

1. Hydraulpumpar
2. Mellanremskiva
3. Kopplingsskiva
4. Kopplingshållare
5. Pumpdrivrem
6. Anslagsbult, mutter och bricka

6. Ta bort pumpdrivremmen (Figur 67).
7. Montera den nya remmen runt kopplingen och de 2 pumpskivorna.
8. Sätt dit fjädern på ansatsbulten och brickan och anslut den till motordäcket med muttern (Figur 67).
9. Sänk ned maskinen till arbetsläget.
10. Montera klipparremmen.

Underhålla styrsystemet

Justera rörelsereglagens handtag

Justera höger rörelsereglage

Om rörelsereglagen inte är i horisontell linje med varandra måste höger rörelsereglage justeras.

Obs: Justera den horisontella inriktningen innan inriktningen framifrån–bakåt justeras.

1. Koppla ur kraftuttaget, flytta höger rörelsereglage till neutralläget och dra åt parkeringsbromsen.
2. Stanna motorn, ta ur nyckeln och vänta tills alla rörliga delar har stannat innan du kliver ur förarsätet.
3. Tryck den högra rörelsereglagespaken nedåt, ut ur det neutrala låsläget (Figur 68).
4. Kontrollera om den högra rörelsereglagespaken är i horisontell linje med den vänstra (Figur 68).

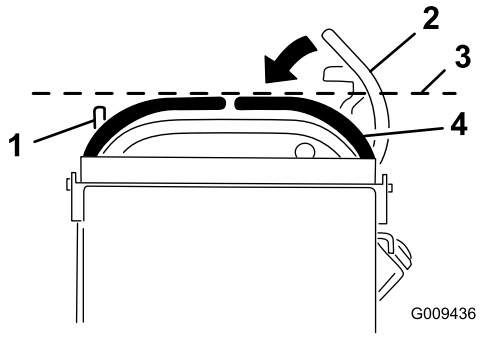

Figur 68

1. Vänster rörelsereglage-spak
2. Höger rörelsereglagespak i det neutrala låsläget
3. Kontrollera den horisontella inriktningen här
4. Höger rörelsereglagespak

5. När höger rörelsereglagespak ska justeras horisontellt måste kammen har justerats.
6. Lossa kudden från maskinens bakre del.
7. Lossa muttern som håller kammen på plats (Figur 69).

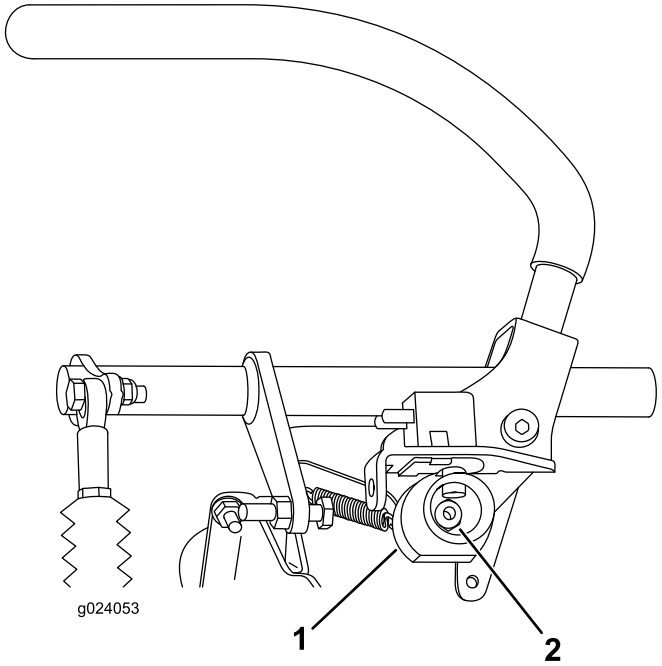

Figur 69

1. Kam
2. Mutter

8. Justera kammen tills den är i linje med den vänstra rörelsereglagespaken och dra sedan åt kammens mutter.

   Obs: Om du vrider kammen medurs (i den vertikala positionen) sänks handtaget. Om du vrider den moturs (i den vertikala positionen) höjs handtaget.

   Viktigt: Se till att kammens platta del inte hamnar utanför en vertikal position (höger eller vänster), annars kan du skada omkopplaren.

Justera neutralläget för rörelsereglage-spakarna

Viktigt: Kontrollera att klipparens spårning är korrekt när rörelsereglagen har justerats. Justera spårningen och rörelsereglagespakarnas inriktning framifrån–bakåt är samma sak (Figur 70).

Obs: Justera den horisontella inriktningen innan inriktningen framifrån–bakåt justeras.

Om rörelsereglagen inte är korrekt inriktade framifrån–bakåt, eller om höger rörelsereglage inte kan flyttas smidigt till det neutrala låsläget, måste de justeras.

1. När den horisontella inriktningen är färdig kontrollerar du inriktningen framifrån–bakåt genom att trycka rörelsereglagen lite framåt så att rörelsereglagens länkage sträcks (Figur 70).

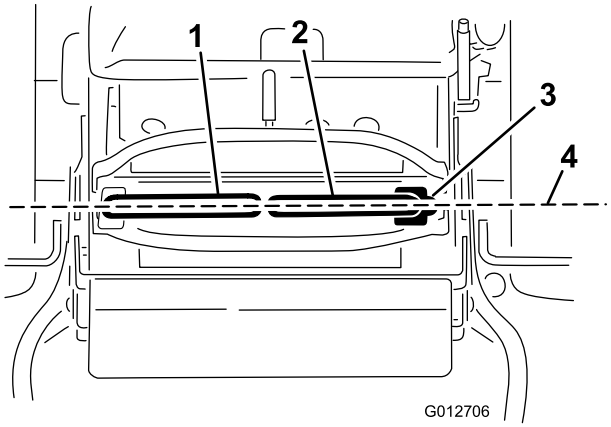

Figur 70

1. Vänster rörelsereglage-spak
2. Höger rörelsereglagespak
3. Neutralt låsläge
4. Justera reglagespakarna framifrån–bakåt

2. Se till att den högra rörelsereglagespaken lätt kan föras in i det neutrala låsläget.

   Obs: Vrid kabeljusteringen medurs för att flytta rörelsereglagets handtag framåt. Vrid kabeljusteringen moturs för att flytta rörelsereglagets handtag bakåt.

3. Vrid kabeljusteringen på höger sida om en justering behövs.

   Obs: Justera kabeljusteringen i kvartsvarv.

4. När den högra rörelsereglagespaken lätt kan föras in i det neutrala låsläget justerar du den vänstra rörelsereglagespaken och riktar in det med den högra rörelsereglagespaken.
5. Kontrollera att spårningen är korrekt, se Justera spårningen (sida 41).
6. Montera kabellåset på kabeljusteringsmuttrarna för att säkra justeringen (Figur 71).

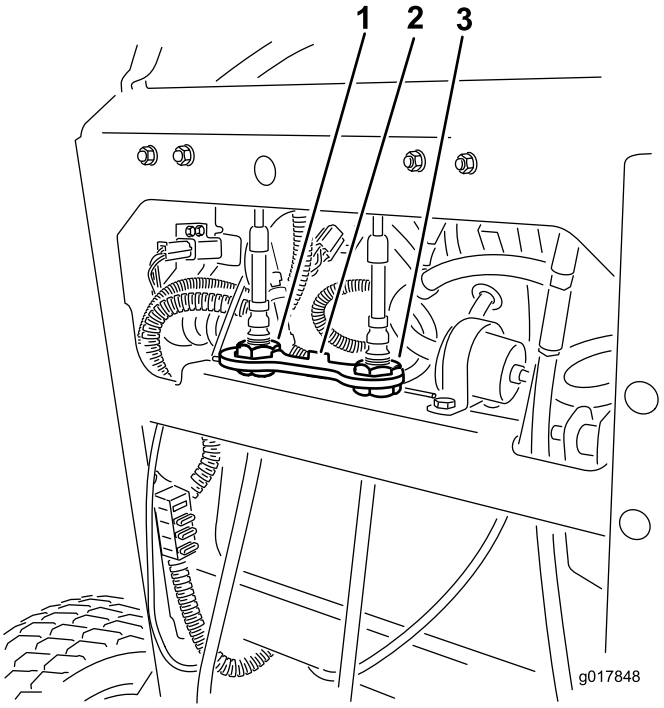

Figur 71

1. Vänster kabeljustering
2. Kabellås
3. Höger kabeljustering

Underhålla hydraulsystemet

Serva hydraulsystemet

Hydrauloljetyp: Toro® HYPR-OIL™ 500 hydraulolja eller Mobil® 1 15W-50 syntetisk motorolja.

Hydraulsystemets oljekapacitet: 2,0 l

Viktigt: Använd den angivna oljan eller en likvärdig. Andra oljor kan orsaka skador på systemet.

Kontrollera hydraulvätskan

Serviceintervall: Efter de första 8 timmarna

Var 50:e timme

Obs: Hydrauloljan kan kontrolleras på två sätt: när oljan är varm eller när oljan är kall. På skärmen i tanken finns två nivåmarkeringar beroende på om oljan är varm eller kall.

1. Ställ maskinen på en plan yta.
2. Koppla ur kraftuttaget och stäng av motorn.
3. Vänta tills alla rörliga delar har stannat innan du lämnar förarplatsen, och lägg sedan i parkeringsbromsen.
4. Rengör området runt hydraultankens lock och påfyllningsrör (Figur 72).

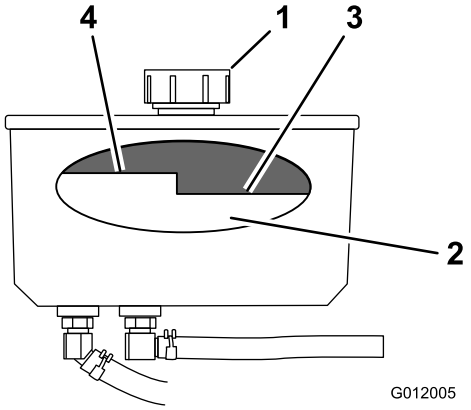

Figur 72

1. Lock
2. Skärm
3. Nivå för kall olja—fullt
4. Nivå för varm olja—fullt

5. Skruva av tanklocket på påfyllningsröret (Figur 72).

   Obs: Titta inuti och kontrollera vätskenivån i behållaren.
6. Fyll på behållaren tills vätskan når nivåmärket för kall olja på skärmen.
7. Kör maskinen på låg tomgång i 15 minuter så att all luft kan komma ut ur systemet och vätskan värms upp, se Starta och stänga av motorn (sida 20).
8. Kontrollera vätskenivån när vätskan är varm.

   Obs: Fyll vid behov på behållaren tills vätskenivån ligger mellan markeringen för het och kall olja.

   Obs: Vätskenivån ska vara nedanför markeringen för het vätska på skärmen när vätskan är varm (Figur 72).
9. Sätt fast locket på påfyllningsröret.

⚠ VARNING

Hydraulolja som läcker ut under tryck kan tränga in i huden och orsaka skada.

- **Hydraulolja som tränger in i huden måste opereras bort inom några få timmar av en läkare som är bekant med denna typ av skador. Om detta inte görs kan kallbrand uppstå.**
- **Håll kropp och händer borta från småläckor eller munstycken som sprutar ut hydraulvätska under högtryck.**
- **Använd en kartong- eller pappersbit för att hitta hydraulläckor.**
- **Lätta på allt tryck i hydraulsystemet på ett säkert sätt innan något arbete utförs i hydraulsystemet.**
- **Se till att alla hydraulvätskeslangar är i gott skick och att alla hydraulanslutningar och -kopplingar är ordentligt åtdragna innan hydraulsystemet trycksätts.**

Byta hydraulvätska

Serviceintervall: Var 250:e timme—Byt hydraulolja om Mobil® 1-olja används.

Var 500:e timme—Byt hydraulolja om Toro® HYPR-OIL™ 500-hydraulolja används.

⚠ VARNING

Het hydraulolja kan orsaka allvarliga brännskador.

Låt hydraulvätskan svalna innan något underhåll utförs i hydraulsystemet.

1. Koppla ur kraftuttaget och dra åt parkeringsbromsen.
2. Stanna motorn och vänta tills alla rörliga delar har stannat innan du lämnar förarplatsen.
3. Ta bort hydraultankens lock.
4. Leta reda på den främre hydraulslangen under hydraultanken och placera ett avtappningskärl under tanken (Figur 73).
5. Lossa slangklämman och för den nedåt på slangen.
6. Lossa den främre hydraulslangen och låt vätskan rinna ut ur tanken.

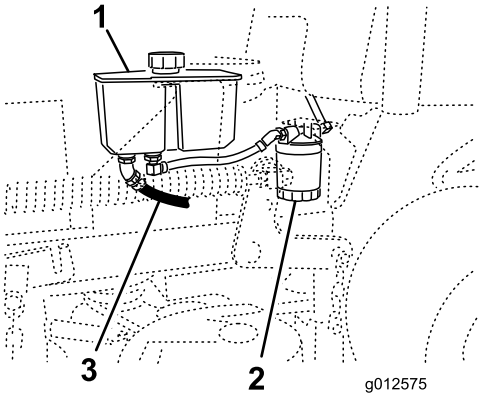

Figur 73

1. Hydraultank
2. Hydraulfilter
3. Främre hydraulslang

7. Byt hydraulfiltren; se Byta ut hydraulfiltret (sida 52).
8. Anslut hydraulslangen under tanken.
9. Fyll på vätska i tanken tills den når nivåmärket för kall olja på tanken.

   Viktigt: Använd den angivna oljan eller en likvärdig. Andra oljor kan orsaka skador på systemet.
10. Sätt på hydraultanklocket.
11. Starta motorn och låt den gå i ca 2 minuter för att lufta systemet.
12. Stäng av motorn och undersök om det finns läckor.

    Obs: Se Lufta hydraulsystemet (sida 53) om ett eller båda hjulen inte drivs runt.
13. Kontrollera oljenivån och fyll vid behov på olja. **Fyll inte på för mycket.**

Byta ut hydraulfiltret

Serviceintervall: Efter de första 8 timmarna

Var 500:e timme/Årligen (beroende på vilket som inträffar först)

⚠ VARNING

Het hydraulolja kan orsaka allvarliga brännskador.

Låt hydraulvätskan svalna innan något underhåll utförs i hydraulsystemet.

1. Koppla ur kraftuttaget och dra åt parkeringsbromsen.
2. Stanna motorn och vänta tills alla rörliga delar har stannat innan du lämnar förarplatsen.

   Viktigt: Använd inte oljefilter ämnade för bilar som hydrauloljefilter. Detta kan orsaka allvarliga skador på hydraulsystemet.
3. Leta reda på filtret och sätt ett avtappningskärl under filtret (Figur 74).

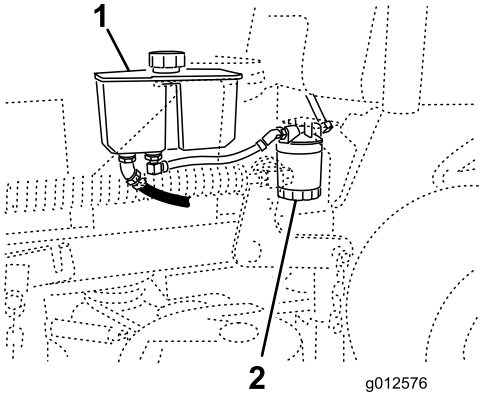

Figur 74

1. Hydraultank
2. Hydraulfilter

4. Ta bort det gamla filtret och torka av ytan på filteradapterns packning (Figur 75).
5. Stryk på ett tunt lager hydraulolja på det nya filtrets gummipackning.
6. Sätt i det nya hydraulfiltret i filteradaptern.
7. Vrid oljefiltret medsols tills gummipackningen kommer i kontakt med filteradaptern och dra åt filtret ytterligare ett halvt varv (Figur 75).

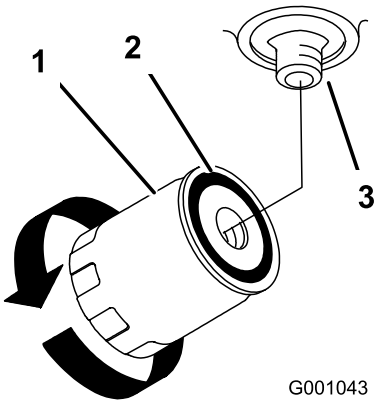

Figur 75

1. Hydraulfilter
2. Packning
3. Adapter

8. Torka upp eventuell utspilld olja.
9. Kontrollera vätskan i behållaren och fyll på vätska i tanken tills den når nivåmärket för kall vätska på tanken.

   Viktigt: Använd den angivna oljan eller en likvärdig. Andra oljor kan orsaka skador på systemet.

10. Starta motorn och låt den gå i ca 2 minuter för att lufta systemet.
11. Stäng av motorn och undersök om det finns läckor.

    Obs: Se Lufta hydraulsystemet (sida 53) om ett eller båda hjulen inte drivs runt.

12. Kontrollera nivån igen och fyll vid behov på vätska. **Fyll inte på för mycket.**

Lufta hydraulsystemet

Drivsystemet är självluftande, men det kan vara nödvändigt att lufta systemet om hydrauloljan har bytts ut eller service har utförs på systemet.

1. Koppla ur kraftuttaget och dra åt parkeringsbromsen.
2. Stanna motorn och vänta tills alla rörliga delar har stannat innan du lämnar förarplatsen.
3. Hissa upp maskinens bakre del med domkrafter så pass högt att drivhjulen höjs från marken.
4. Starta motorn och flytta gasreglaget till tomgångsläget.

   Obs: Om drivhjulen inte snurrar kan du hjälpa till att lufta systemet genom att försiktigt vrida hjulet framåt.

5. Kontrollera hydraulvätskenivån medan den sjunker och fyll på vätska efter behov för att hålla korrekt nivå.
6. Gör om samma sak med det motsatta hjulet.
7. Rengör området runt varje laddningspumphus noga.

Kontrollera hydraulledningarna

Serviceintervall: Var 100:e timme

Kontrollera hydraulslangarna och slangarna med avseende på läckage, lösa kopplingar, böjda slangar, lösa fästdon, slitage, allmän väderpåverkan och kemiskt slitage. Utför alla nödvändiga reparationer innan maskinen används.

Obs: Håll områdena runt hydraulsystemet rena från ansamlingar av gräs och skräp.

Obs: Långa drifttider vid höga temperaturer i varmt klimat kan slita på slangar och tätningar. Inspektera oftare vid varmt klimat och byt hydraulolja och filter oftare.

Klippdäcksunderhåll

Serva knivarna

För bästa klippresultat ska knivarna hållas vassa. För att kunna slipa och byta knivar bekvämt är det bra att ha extraknivar till hands.

⚠ VARNING

En sliten eller skadad kniv kan gå sönder och en bit av kniven kan slungas ut i det område där föraren eller någon annan person befinner sig, vilket kan leda till allvarliga personskador eller dödsfall.

- **Kontrollera om knivarna är slitna eller skadade med jämna mellanrum.**
- **Byt ut slitna och skadade knivar.**

Gör följande innan du kontrollerar eller servar knivarna

Parkera maskinen på en plan yta, koppla ur knivarna och dra åt parkeringsbromsen. Vrid startnyckeln till det avstängda läget. Ta ur nyckeln och koppla bort tändkablarna från tändstiften.

Kontrollera knivarna

Serviceintervall: Varje användning eller dagligen

1. Kontrollera eggarna (Figur 76).
2. Ta bort kniven och slipa den om eggarna är slöa eller har fått hack, se Slipa knivarna (sida 55).
3. Kontrollera knivarna, speciellt den böjda delen.
4. Montera omedelbart en ny kniv om du upptäcker sprickor, slitage eller spårbildning i detta område (Figur 76).

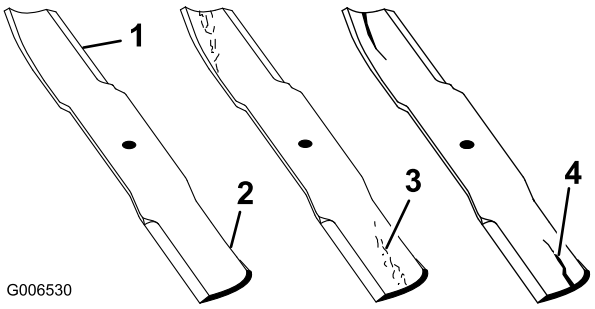

Figur 76

1. Egg
2. Böjd del
3. Slitage/spårbildning
4. Spricka

Kontrollera om knivarna är böjda

1. Koppla ur kraftuttaget, för rörelsereglagespakarna till det neutrala låsläget och dra åt parkeringsbromsen.
2. Stäng av motorn, ta ut nyckeln och vänta tills alla rörliga delar har stannat innan du kliver ur förarsätet.
3. Vrid knivarna tills ändarna vetter framåt och bakåt.
4. Mät från en plan yta till knivens egg vid punkt **A** på knivarna (Figur 77).

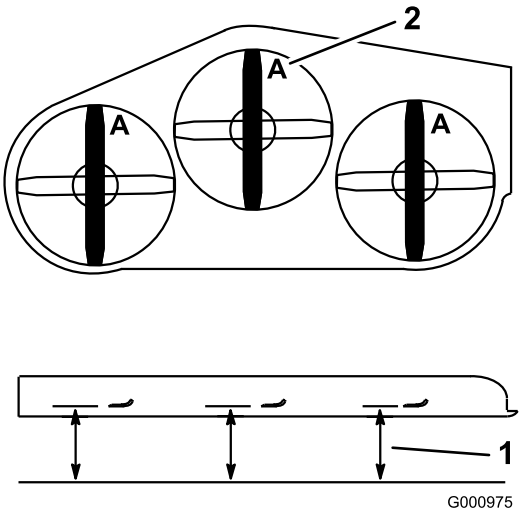

Figur 77

1. Mät här, från kniven till en hård yta
2. Läge A

5. Rotera knivarnas motsatta ändar framåt.
6. Mät från ett jämnt underlag till knivarnas egg vid samma punkt som i steg 4 ovan.

Obs: Skillnaden mellan måtten i steg 4 och 5 får inte överstiga 3 mm.

Obs: Om detta mått överstiger 3 mm är kniven böjd och måste bytas ut.

⚠ VARNING

En kniv som är böjd eller skadad kan brytas av och orsaka allvarlig personskador eller dödsfall.

- **Byt alltid ut en böjd eller skadad kniv mot en ny kniv.**
- **Fila inte på en knivs egg eller yta, och skapa inte vassa spår på dem.**

Demontera knivarna

Om du kör på ett hårt föremål, om kniven är i obalans eller om kniven är böjd måste den bytas ut. Använd alltid Toros originalknivar för att försäkra bästa möjliga prestanda och även fortsättningsvis hålla maskinen säker. Om du använder ersättningsknivar från andra tillverkare kan det resultera i att maskinen inte uppfyller gällande säkerhetsstandarder.

1. Håll knivänden med en trasa eller en tjockt vadderad handske.
2. Avlägsna knivskruven, den böjda brickan och kniven från spindelaxeln (Figur 78).

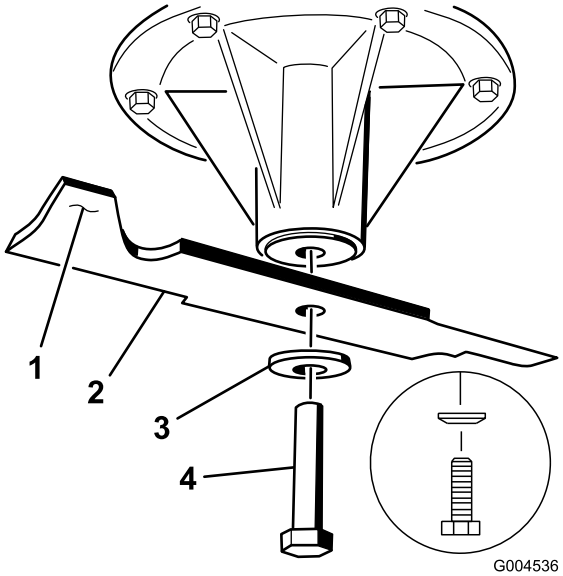

Figur 78

1. Knivens segeldel
2. Kniv
3. Böjd bricka
4. Knivskruv

Slipa knivarna

1. Slipa eggarna i båda ändarna av kniven med en fil (Figur 79).

   Obs: Behåll ursprungsvinkeln.

   Obs: Kniven behåller balanseringen om samma mängd material avlägsnas från båda eggarna.

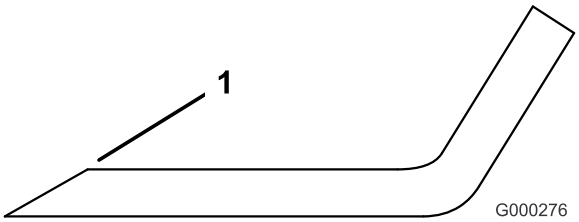

Figur 79

1. Slipa med ursprunglig vinkel

2. Kontrollera knivens balans med en knivbalanserare (Figur 80).

   Obs: Om kniven stannar kvar i ett horisontellt läge är den i balans och kan användas.

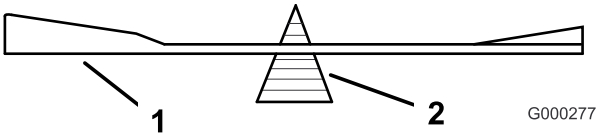

Figur 80

1. Kniv
2. Balanserare

3. Om kniven inte är balanserad kan du fila bort lite metall från knivens segeldel (Figur 78).
4. Upprepa proceduren tills kniven är balanserad.

Montera knivarna

1. Montera kniven på spindelaxeln (Figur 81).

   Viktigt: Knivens böjda del måste alltid peka uppåt, mot gräsklipparens insida, för att klippningen ska bli rätt.

2. Montera fjäderbrickan och knivbulten (Figur 81).

   Obs: Fjäderskivans kon måste monteras mot skruvens huvud (Figur 81).

3. Dra åt knivskruven till 115–150 N·m.

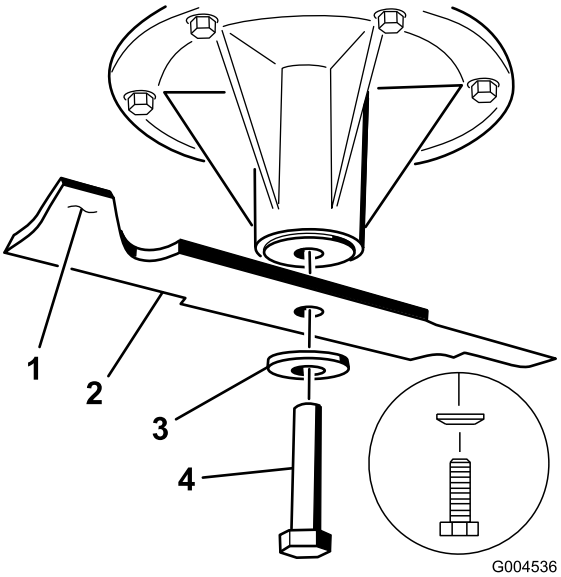

Figur 81

1. Knivens segeldel
2. Kniv
3. Fjäderskiva
4. Knivskruv

Balansera klippdäcket

Förbereda maskinen

1. Ställ klipparen på ett plant underlag.
2. Koppla ur kraftuttaget, för rörelsereglagespakarna till det neutrala låsläget och dra åt parkeringsbromsen.
3. Stäng av motorn, ta ut nyckeln och vänta tills alla rörliga delar har stannat innan du kliver ur förarsätet.
4. Kontrollera däcktrycket i båda drivhjulen, se Kontrollera däcktrycket (sida 43).
5. Sänk ned klipparen till en klipphöjd på 76 mm.

   Obs: Den faktiska klipphöjden justeras inte förrän däcket har nivellerats, se Anpassa klipphöjden (sida 59).
6. Kontrollera avståndet mellan lekarna. Mät i mitten av lekarna (längden från mitt till mitt) på den gängade stången. Kontrollera att längden är 49,5 cm för klippdäck på 91 cm och 43,7 cm för klippdäck på 102 cm (Figur 82).
7. Lossa kontramuttrarna på den **främre** lekaren.
8. Justera den gängade stångens längd med hjälp av kontramuttrarna för att åstadkomma det korrekta avståndet.
9. Dra åt kontramuttrarna på den **främre** lekaren.

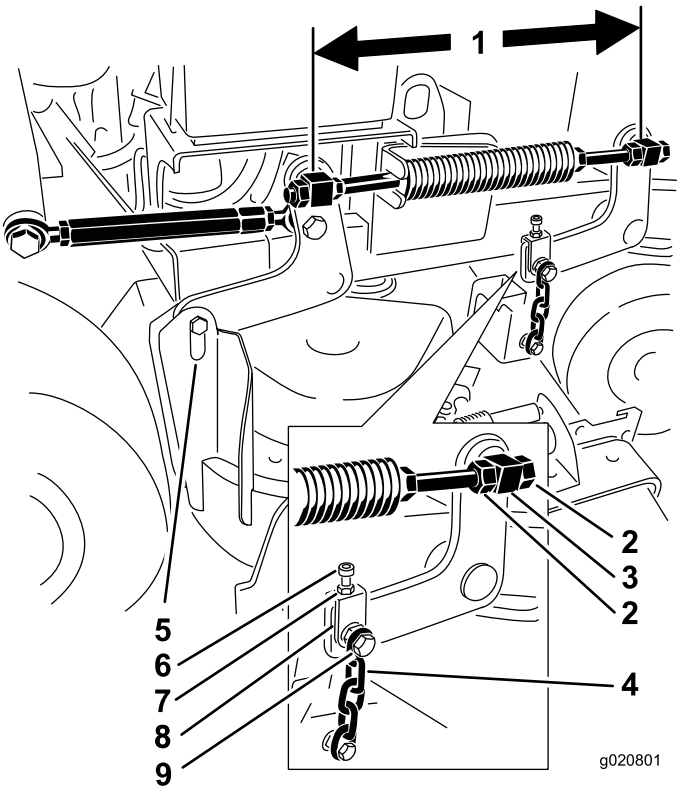

Figur 82

1.	Mät här i mitten av lekarna (längden från mitt till mitt)	6.	Justerskruv
2.	Lekare, kontramuttrar	7.	Kontramutter
3.	Främre lekare	8.	Ok
4.	Främre kedja	9.	Övre kedjans skruv
5.	Bakre kedja		

10. Kontrollera avståndet mellan ok och däckhängararm på alla ok.

    Obs: Detta avstånd ska vara 11 mm som i Figur 83.
11. Om avståndet behöver justeras lossar du den övre kedjans skruv (Figur 82).
12. Lossa kontramuttern och vrid justerskruven för att uppnå korrekt avstånd enligt Figur 83.
13. Dra åt kontramuttern och den övre kedjans skruv.

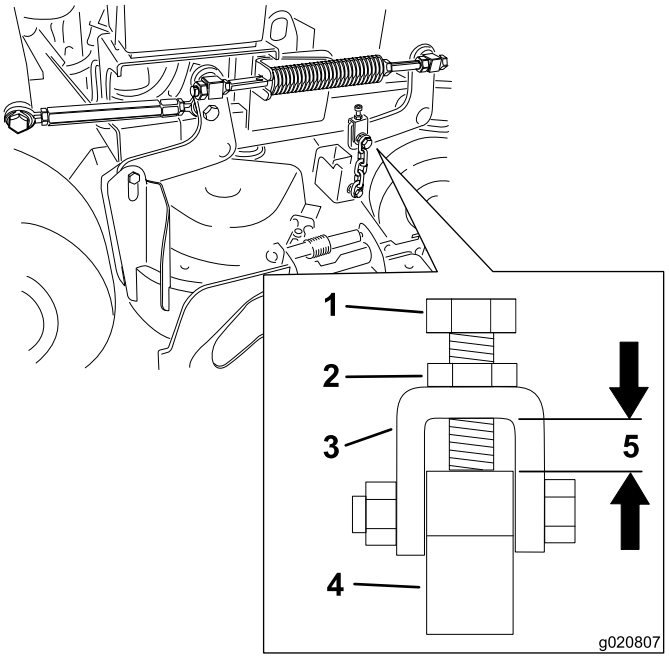

Figur 83

1. Justerskruv
2. Kontramutter
3. Ok
4. Däckhängararm
5. Avståndet måste vara 11 mm.

Justera klippdäckets främre–bakre lutning på höger sida

1. Ställ in den högra knivens främre–bakre lutning (Figur 84).
2. Mät den högra kniven vid punkt **C**, från en plan yta till knivens egg, och skriv upp måttet (Figur 84).
3. Mät den högra kniven vid punkt **D**, från en plan yta till knivens egg, och skriv upp måttet (Figur 84).
4. Gräsklipparkniven ska vara ca 6 till 10 mm lägre vid punkt **C** än punkt **D** (Figur 84). Fortsätt till nästa steg om detta inte är korrekt.
5. Lossa kontramuttrarna på de **främre** lekarna på höger och vänster sida.
6. Använd kontramuttrarna på höger sida för att justera längden på den gängade stången på höger sida för att få 6–10 mm lutning framåt-bakåt.
7. Dra åt kontramuttrarna på de **främre** lekarna på höger och vänster sida.

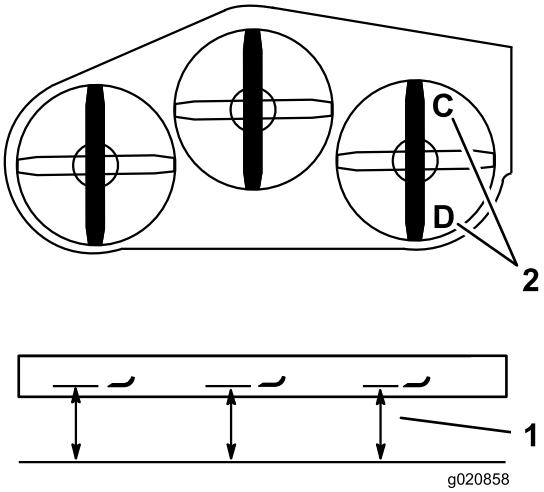

Figur 84

1. Mät här, från kniven till en hård yta
2. Mät vid C och D

Anpassa klippdäckets bakre del

1. Ställ in de vänstra och högra knivarnas främre-bakre lutning.
2. Mät den vänstra kniven vid punkt **B**, från en plan yta till knivens egg, och skriv upp måttet (Figur 85).
3. Mät den högra kniven vid punkt **D**, från en plan yta till knivens egg, och skriv upp måttet (Figur 85).
4. Måttet för läge **B** måste vara inom 3 mm av måttet för läge **D**. (Figur 85). Fortsätt till nästa steg om detta inte är korrekt.
5. Lossa kontramuttrarna på den **främre** lekaren på vänster sida.
6. Använd kontramuttrarna på vänster sida för att justera den gängade stångens längd på vänster sida tills punkt **B** överensstämmer med punkt **D**.
7. Dra åt kontramuttrarna på den **främre** lekaren på vänster sida.

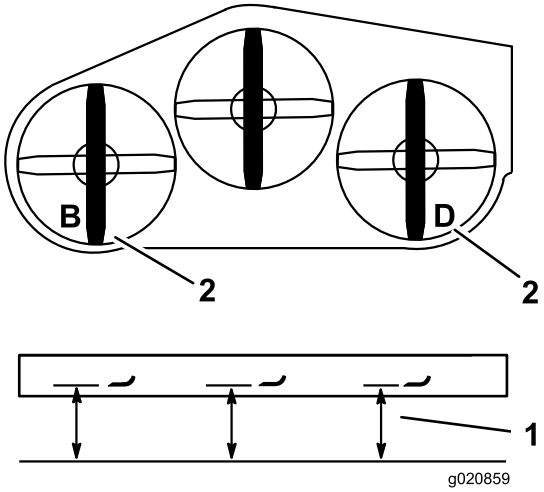

Figur 85

1. Mät här, från kniven till en hård yta
2. Mät vid B och D

Balansera klippdäcket framtill

1. Ställ in de vänstra och högra knivarnas främre-bakre lutning.
2. Kontrollera de främre kedjorna och se till att alla kedjor är spända.

   Obs: Om någon kedja är lös justerar du den gängade stång som har en lös kedja för att kedjan ska bli spänd.
3. Mät den vänstra kniven vid punkt **A**, från en plan yta till knivens egg, och skriv upp måttet (Figur 86).
4. Mät den högra kniven vid punkt **C**, från en plan yta till knivens egg, och skriv upp måttet (Figur 86).
5. Det får inte skilja mer än 3 mm mellan punkt **A** och **C**. Fortsätt till nästa steg om detta inte är korrekt.
6. Lossa den övre kedjans skruvar (Figur 82).
7. Lossa kontramuttrarna på respektive ok.
8. Justera okens justerskruvar i punkt **A** och **C** för att få rätt höjd.
9. Dra åt kontramuttrarna och den övre kedjans skruvar.

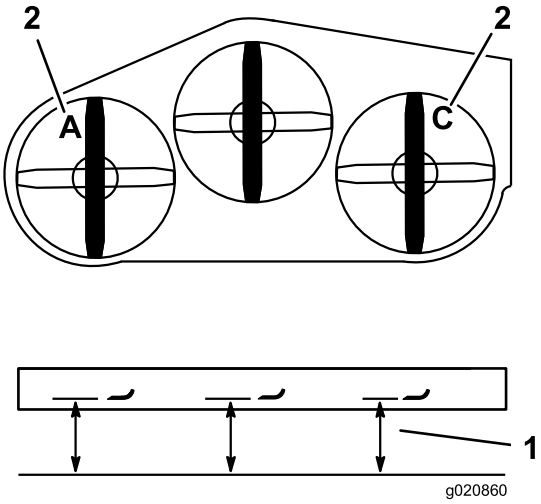

Figur 86

1. Mät här, från kniven till en hård yta
2. Mät vid A och C

Anpassa klipphöjden

1. Sänk ned klipparen till en klipphöjd på 76 mm.
2. Ställ in den högra knivens främre–bakre lutning.
3. Mät den högra kniven vid punkt **C**, från en plan yta till knivens egg, och skriv upp måttet (Figur 86).
4. Måttet vid punkt **C** måste vara inom 3 mm av klipphöjdsinställningen på 76 mm. Fortsätt till nästa steg om detta inte är korrekt.
5. Lossa kontramuttrarna på båda sidor om linsträckaren (Figur 87).

   Obs: Änden av linsträckaren med en skåra har vänstergängor (Figur 87).
6. Justera linsträckaren för att höja eller sänka däckhöjden och uppnå 76 mm vid punkt **C**.
7. Dra åt kontramuttrarna på båda sidor om linsträckaren.
8. Kontrollera att klippdäckets lyftsspak spärras i transportläget.
9. Justera linsträckaren tills den spärras i transportläget om den inte gör det.
10. Dra åt kontramuttrarna.

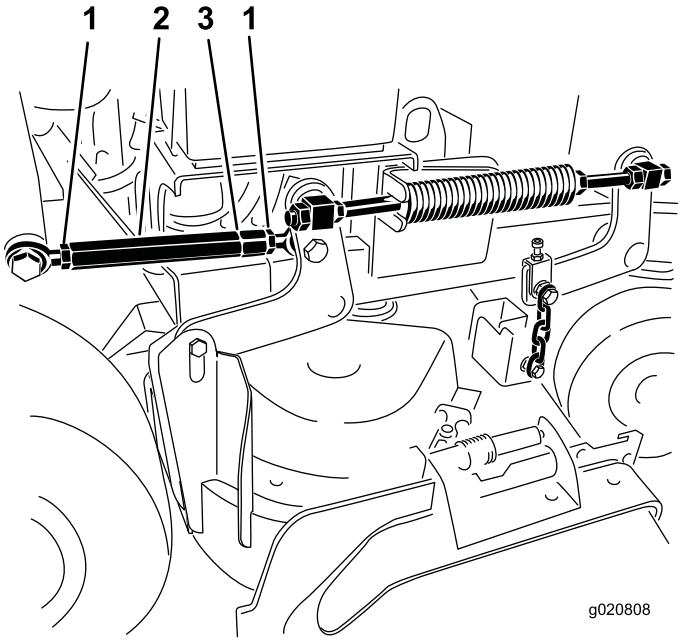

Figur 87

1. Kontramutter
2. Linsträckare
3. Skåra som indikerar vänstergängor

Justera kompressionsfjädern

Obs: Om du justerar kompressionsfjädern så ändrar det hur mycket däcket flyter och hur mycket energi som krävs för att lyfta däcket med klipphöjdshandtaget.

- Mer fjäderkompression minskar den handtagslyftkraft som krävs och leder till att däcket flyter mer.
- Mindre fjäderkompression ökar den handtagslyftkraft som krävs och leder till att däcket flyter mindre.

1. Höj däcklyftspaken och lås fast den i transportläget.
2. Kontrollera kompressionsfjäderns längd.

   Obs: Den nominella längden är 28,2 cm för klippdäck på 91 cm och 25,7 cm för klippdäck på 102 cm (Figur 88).
3. Justera det här avståndet genom att lossa fjäderkontramuttern och vrida muttern framför respektive fjäder (Figur 88).
4. Lås muttern på plats genom att dra åt fjäderkontramuttern (Figur 88).

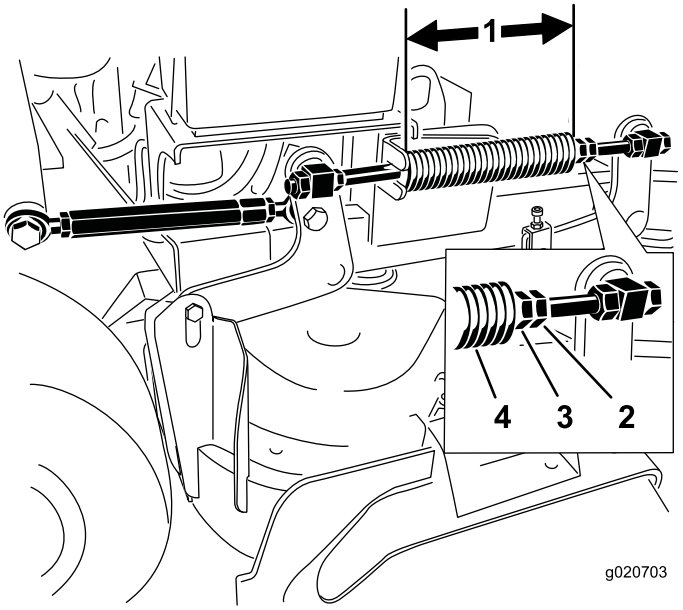

Figur 88

1. 25,7 cm för klippdäck på 102 cm och 28,2 cm för klippdäck på 91 cm
2. Fjäderkontramutter
3. Främre mutter
4. Kompressionsfjäder

Byta ut gräsriktaren

⚠ VARNING

Om utkastaröppningen inte är täckt kan gräsklipparen slunga ut föremål i förarens eller kringståendes riktning och därmed orsaka allvarliga skador. Det skulle också kunna medföra kontakt med knivarna.

Kör inte gräsklipparen utan en täckplåt, mullplåt, gräsutkastare eller gräsuppsamlare.

1. Ta bort låsmuttern, skruven, fjädern och distansbrickan som håller fast gräsriktaren på tappfästena (Figur 89).

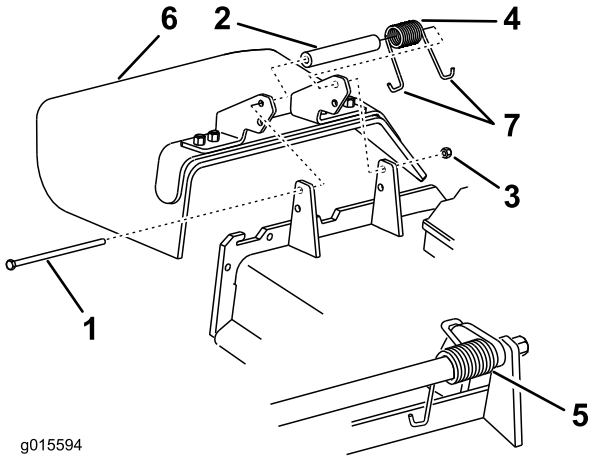

Figur 89

1. Skruv
2. Distansbricka
3. Låsmutter
4. Fjäder
5. Fjäder (monterad)
6. Gräsriktare
7. Fjäderns **J**-formade ände

2. Demontera den skadade eller slitna gräsriktaren.
3. Sätt distansbrickan och fjädern på gräsriktaren.
4. Placera fjäderns 1 **J**-formade ände bakom däckkanten.

   Obs: Se till att fjäderns 1 **J** ände sitter bakom däckkanten innan du monterar skruven i enlighet med Figur 89.

5. Montera skruven och muttern.
6. Placera fjäderns 1 **J** krokformade ände runt gräsriktaren (Figur 89).

   Viktigt: Gräsriktaren måste kunna rotera. Lyft upp riktaren till det helt öppna läget och kontrollera att den roterar ned helt.

Rengöring

Rengöra under klipparen

Serviceintervall: Varje användning eller dagligen

Ta dagligen bort allt gräs som har ansamlats under klipparen.

1. Koppla ur kraftuttaget, för rörelsereglagespakarna till det neutrala låsläget och dra åt parkeringsbromsen.
2. Stäng av motorn, ta ut nyckeln och vänta tills alla rörliga delar har stannat innan du kliver ur förarsätet.
3. Höj upp maskinens främre del och stötta klipparen med hjälp av domkrafter.

Avfallshantering

Motorolja, batterier, hydraulolja och kylarvätska förorenar miljön. Kassera dessa produkter i enlighet med gällande statliga och lokala föreskrifter.

Förvaring

Rengöring och förvaring

1. Koppla ur kraftuttaget, dra åt parkeringsbromsen och vrid startnyckeln till det avstängda läget. Ta ur nyckeln.
2. Avlägsna gräsklipp, smuts och smörja från maskinens utvändiga delar, särskilt motorn. Rensa bort smuts och beläggningar från utsidan av motorns kylflänsar och fläkthus.

   Viktigt: Tvätta maskinen med ett milt rengöringsmedel och vatten. Högtryckstvätta inte maskinen. Undvik att använda alltför mycket vatten, särskilt nära drivsystemet och motorn. Vid högtryckstvättning kan smuts och vatten tvingas in i känsliga komponenter som spindellagren och de elektriska omkopplarna.
3. Kontrollera bromsen; se Serva bromsarna (sida 45).
4. Serva luftrenaren; se Serva luftrenaren (sida 34).
5. Smörj maskinen, se Smörjning (sida 32).
6. Byt motoroljan, se Byta ut motoroljan (sida 36).
7. Kontrollera lufttrycket i däcken, se Kontrollera däcktrycket (sida 43).
8. För längre förvaring:
   A. Tillsätt en stabiliserande/konditionerande tillsats i bränslet i tanken.
   B. Kör motorn så att det stabiliserande bränslet fördelas i bränslesystemet (5 minuter).
   C. Stanna motorn, låt den svalna och tappa ur bränsletanken. Se Serva bränsletanken i Underhålla bränslesystemet (sida 38), eller kör motorn tills den stannar.
   D. Starta motorn igen och kör den tills den stannar. Upprepa, med hjälp av choken, tills det inte går att starta motorn igen.
   E. Kassera bränslet på lämpligt sätt. Återvinn enligt lokala föreskrifter.

      Obs: Förvara inte stabiliserad bensin mer än tre månader.
9. Ta ut tändstiftet (-stiften) och kontrollera dess (deras) skick; se Serva tändstiften i Motorunderhåll (sida 34). Häll i två matskedar motorolja i tändstiftshålet när stiftet är borttaget. Kör sedan runt motorn med startmotorn så att oljan fördelas inuti cylindern. Montera tändstiften. Sätt inte på tändkabeln.
10. Kontrollera och dra åt alla bultar, muttrar och skruvar. Reparera eller byt ut skadade eller felaktiga delar.
11. Måla i lackskador och bara metallytor. Färg finns att köpa hos din närmaste auktoriserade återförsäljare.
12. Förvara maskinen i ett rent och torrt garage eller lagerutrymme. Ta ur nyckeln ur tändningslåset och lägg den där du kommer ihåg att du lagt den. Täck över maskinen för att skydda den och hålla den ren.

Felsökning

Problem	Möjliga orsaker	Åtgärd
Motorn startar inte, är trögstartad eller stannar efter en stund.	1. Bränsletanken är tom. 2. Choken är inte på. 3. Tändkabeln har lossnat eller kopplats bort. 4. Tändstiftet är slitet, skadat eller har felaktigt avstånd. 5. Luftrenaren är smutsig. 6. Det finns smuts i bränslefiltret. 7. Det finns smuts, vatten eller gammalt bränsle i bränslesystemet. 8. Avståndet mellan säkerhetsbrytarna är felaktigt.	1. Fyll på bensin i bränsletanken. 2. Flytta choken till chokeläget. 3. Sätt på kabeln på tändstiftet. 4. Montera ett nytt tändstift med korrekt avstånd. 5. Serva luftrenarelementet. 6. Byt ut bränslefiltret. 7. Kontakta en auktoriserad återförsäljare. 8. Kontakta en auktoriserad återförsäljare.
Motorn tappar kraft.	1. Belastningen på motorn är för hög. 2. Luftrenaren är smutsig. 3. Oljenivån i vevhuset är låg. 4. Kylflänsarna och luftkanalerna under fläkthuset på motorn är igensatta. 5. Tändstiftet är slitet, skadat eller sitter på felaktigt avstånd. 6. Luftningshålet i tanklocket är igensatt. 7. Det finns smuts i bränslefiltret. 8. Det finns smuts, vatten eller gammalt bränsle i bränslesystemet.	1. Sänk hastigheten. 2. Serva luftrenaren. 3. Fyll på olja i vevhuset. 4. Ta bort hindret från kylflänsarna och luftkanalerna. 5. Montera ett nytt tändstift med korrekt avstånd. 6. Rengör eller byt ut tanklocket. 7. Byt ut bränslefiltret. 8. Kontakta en auktoriserad återförsäljare.
Motorn överhettas.	1. Belastningen på motorn är för hög. 2. Oljenivån i vevhuset är låg. 3. Kylflänsarna och luftkanalerna under fläkthuset på motorn är igensatta.	1. Sänk hastigheten. 2. Fyll på olja i vevhuset. 3. Ta bort hindret från kylflänsarna och luftkanalerna.
Maskinen driver inte.	1. Låg nivå i hydrauloljebehållaren. 2. Luft i hydraulsystemet. 3. Pumpdrivremmen slirar. 4. Mellanremskivfjädern för pumpdrivremmen saknas. 5. Pumpens överströmningsventiler är öppna.	1. Fyll på hydraulolja i behållaren. 2. Avlufta hydraulsystemet. 3. Byt ut pumpdrivremmen. 4. Byt ut mellanremskivfjädern för pumpdrivremmen. 5. Dra åt överströmningsventilerna. Dra åt till ett moment på 12–15 N·m.
Det vibrerar onormalt.	1. Kniven/knivarna är böjd(a) eller obalanserad(e). 2. En fästskruv för en kniv är lös. 3. Motorfästskruvarna har lossnat. 4. Lös motorremskiva, mellanremskiva eller knivremskiva. 5. Motorremskivan är skadad. 6. En knivspindel är böjd.	1. Montera ny(a) kniv(ar). 2. Dra åt knivens fästskruv. 3. Dra åt motorns fästskruvar. 4. Dra åt aktuell remskiva. 5. Kontakta en auktoriserad återförsäljare. 6. Kontakta en auktoriserad återförsäljare.

Problem	Möjliga orsaker	Åtgärd
Klipphöjden är ojämn.	1. Kniven/knivarna är inte skarp/skarpa. 2. Kniven/knivarna är böjd(a). 3. Klippardäcket är inte balanserat. 4. Klippardäckets lutning är fel. 5. Klippardäckets undersida är smutsig. 6. Däcktrycket är felaktigt. 7. En knivspindel är böjd.	1. Slipa kniven/knivarna. 2. Montera ny(a) kniv(ar). 3. Nivellera klippardäckets position i sidled. 4. Justera lutningen framåt-bakåt. 5. Rengör klipparens undersida. 6. Justera däcktrycket. 7. Kontakta en auktoriserad återförsäljare.
Knivarna roterar inte.	1. Pumpdrivremmen är sliten, lös eller trasig. 2. Pumpdrivremmen ligger inte runt remskivan. 3. Klipparremmen är sliten, lös eller trasig. 4. Klipparremmen ligger inte runt remskivan. 5. Mellanremskivans fjäder är trasig eller saknas. 6. Justeringen av den elektriska kopplingen har ändrats. 7. Kopplingens kontakt eller kabel har skadats. 8. Skadad elektrisk koppling. 9. Säkerhetssystemet förhindrar att knivarna roterar. 10. Defekt kraftuttagsbrytare.	1. Kontrollera remspänningen. 2. Montera drivremmen och kontrollera att justeringsaxlarna och remstyrningarna befinner sig i rätt läge. 3. Montera en ny klipparrem. 4. Montera klipparens remskiva och kontrollera att mellanremskivan, mellandrevsarmen och fjädern befinner sig i rätt läge och fungerar som de ska. 5. Byt ut fjädern. 6. Justera kopplingens luftgap. 7. Kontakta en auktoriserad återförsäljare. 8. Kontakta en auktoriserad återförsäljare. 9. Kontakta en auktoriserad återförsäljare. 10. Kontakta en auktoriserad återförsäljare.

Scheman

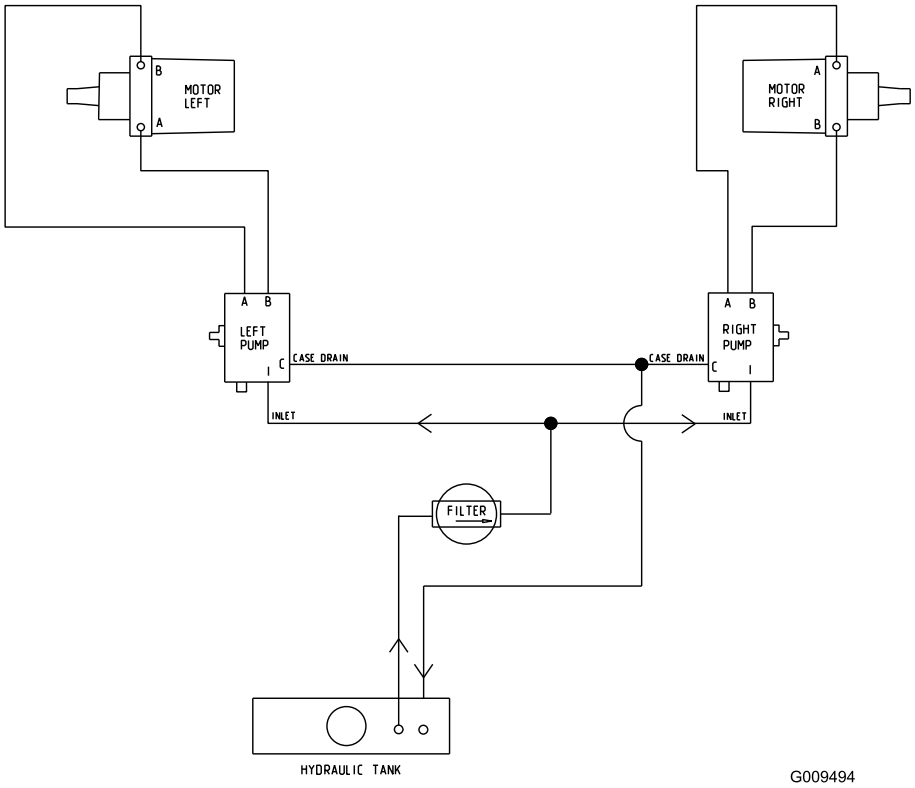

Hydraulschema (Rev. A)

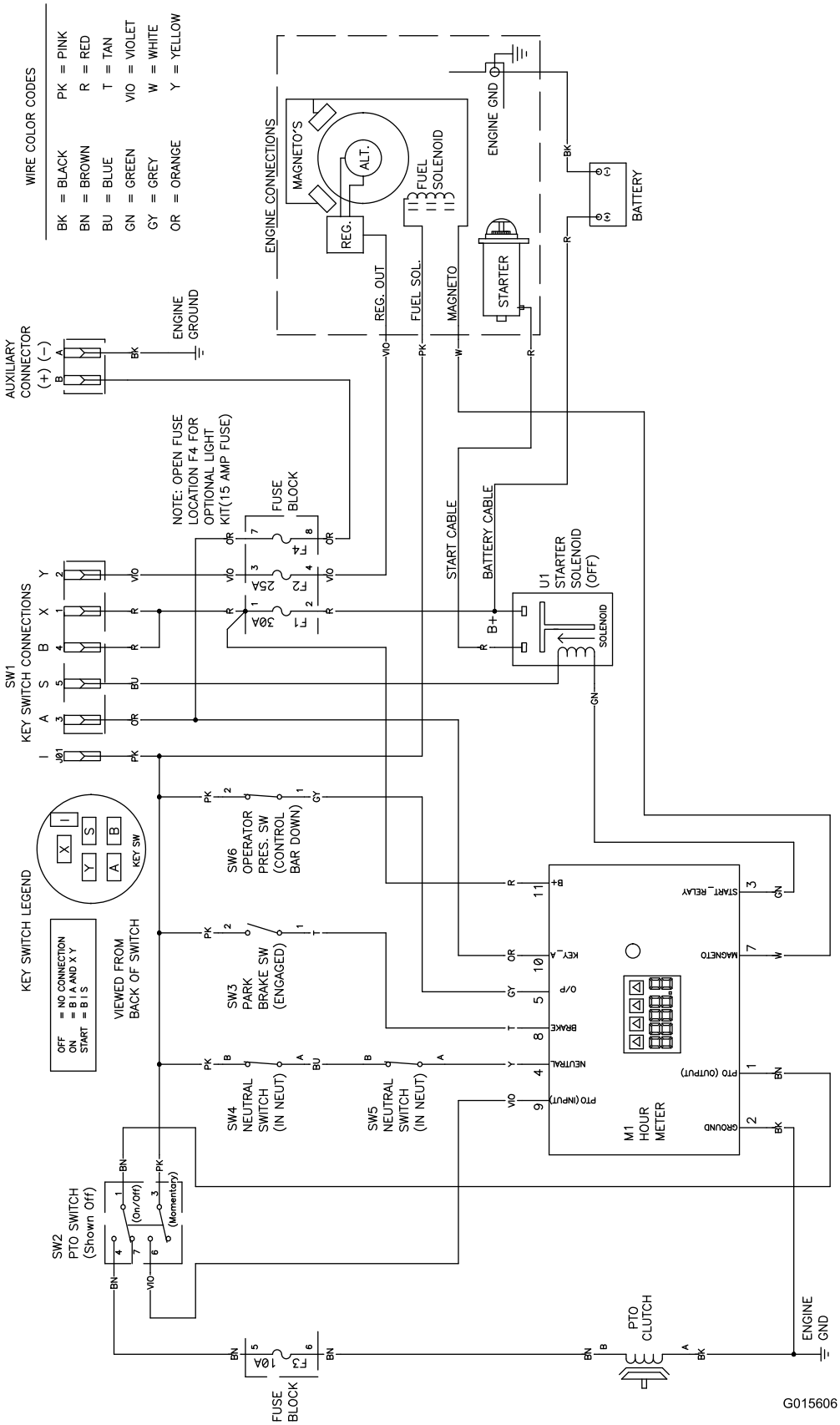

Elschema (Rev. A)

Anteckningar:

Lista över internationella återförsäljare

Återförsäljare:	Land:	Telefonnummer:	Återförsäljare:	Land:	Telefonnum-mer:
Agrolanc Kft	Ungern	36 27 539 640	Maquiver S.A.	Colombia	57 1 236 4079
Balama Prima Engineering Equip.	Hongkong	852 2155 2163	Maruyama Mfg. Co. Inc.	Japan	81 3 3252 2285
B-Ray Corporation	Korea	82 32 551 2076	Mountfield a.s.	Tjeckien	420 255 704 220
Casco Sales Company	Puerto Rico	787 788 8383	Mountfield a.s.	Slovakien	420 255 704 220
Ceres S.A.	Costa Rica	506 239 1138	Munditol S.A.	Argentina	54 11 4 821 9999
CSSC Turf Equipment (pvt) Ltd.	Sri Lanka	94 11 2746100	Norma Garden	Ryssland	7 495 411 61 20
Cyril Johnston & Co.	Nordirland	44 2890 813 121	Oslinger Turf Equipment SA	Ecuador	593 4 239 6970
Cyril Johnston & Co.	Irland	44 2890 813 121	Oy Hako Ground and Garden Ab	Finland	358 987 00733
Equiver	Mexiko	52 55 539 95444	Parkland Products Ltd.	Nya Zeeland	64 3 34 93760
Femco S.A.	Guatemala	502 442 3277	Perfetto	Polen	48 61 8 208 416
ForGarder OU	Estland	372 384 6060	Pratoverde SRL.	Italien	39 049 9128 128
G.Y.K. Company Ltd.	Japan	81 726 325 861	Prochaska & Cie	Österrike	43 1 278 5100
Geomechaniki of Athens	Grekland	30 10 935 0054	RT Cohen 2004 Ltd.	Israel	972 986 17979
Golf international Turizm	Turkiet	90 216 336 5993	Riversa	Spanien	34 9 52 83 7500
Guandong Golden Star	Kina	86 20 876 51338	Lely Turfcare	Danmark	45 66 109 200
Hako Ground and Garden	Sverige	46 35 10 0000	Solvert S.A.S.	Frankrike	33 1 30 81 77 00
Hako Ground and Garden	Norge	47 22 90 7760	Spypros Stavrinides Limited	Cypern	357 22 434131
Hayter Limited (U.K.)	Storbritannien	44 1279 723 444	Surge Systems India Limited	Indien	91 1 292299901
Hydroturf Int. Co Dubai	Förenade Arabemiraten	97 14 347 9479	T-Markt Logistics Ltd.	Ungern	36 26 525 500
Hydroturf Egypt LLC	Egypten	202 519 4308	Toro Australia	Australien	61 3 9580 7355
Irrimac	Portugal	351 21 238 8260	Toro Europe NV	Belgien	32 14 562 960
Irrigation Products Int'l Pvt Ltd.	Indien	0091 44 2449 4387	Valtech	Marocko	212 5 3766 3636
Jean Heybroek b.v.	Nederländerna	31 30 639 4611	Victus Emak	Polen	48 61 823 8369

Europeiskt sekretessmeddelande

De uppgifter som Toro registrerar
Toro Warranty Company (Toro) respekterar din integritet. För att kunna behandla dina garantianspråk och kontakta dig i händelse av att en produkt måste återkallas ber vi dig att uppge vissa personuppgifter, antingen direkt eller via din lokala Toro-återförsäljare.

Toros garantisystem körs på servrar som finns i USA där sekretesslagarna kanske inte ger samma skydd som i ditt land.

GENOM ATT UPPGE DINA PERSONUPPGIFTER FÖR OSS SAMTYCKER DU TILL ATT DE BEHANDLAS SÅ SOM BESKRIVS I DET HÄR SEKRETESSMEDDELANDET.

Så här använder Toro informationen
Toro kan använda dina personuppgifter för att behandla garantianspråk och för att kontakta dig i händelse av att en produkt återkallas. Toro kan vidarebefordra uppgifterna till sina dotterbolag, återförsäljare eller andra affärspartner i samband med någon av dessa aktiviteter. Vi säljer inte dina personuppgifter till något annat företag. Vi förbehåller oss rätten att vidarebefordra personuppgifter i syfte att efterleva tillämpliga lagar och uppfylla förfrågningar från vederbörliga myndigheter, administrera system på rätt sätt eller för vår egen eller andra användares säkerhet.

Så här sparas dina personuppgifter
Vi sparar dina personuppgifter så länge vi behöver dem för de syften de ursprungligen registrerades för, av andra legitima skäl (t.ex. för att följa föreskrifter) eller så länge som krävs enligt tillämplig lag.

Toros engagemang för att skydda dina personuppgifter
Vi vidtar skäliga försiktighetsåtgärder för att skydda dina personuppgifter. Vi vidtar också åtgärder för att bibehålla personuppgifternas aktuella status så att de är korrekta.

Åtkomst till och korrigering av personuppgifter
Om du vill granska eller korrigera dina personuppgifter kan du kontakta oss via e-post på legal@toro.com.

Konsumenträtt i Australien

Australiensiska kunder hittar information rörande australiensisk konsumenträtt inuti förpackningen eller hos den lokala Toro-återförsäljaren.

Toros kompletta garanti

Utrustning för landskapsentreprenörer

Equipment)

Fel och produkter som omfattas

The Toro Company och dess dotterbolag Toro Warranty Company garanterar gemensamt, och i enlighet med ett avtal dem emellan, att åt den ursprungliga köparen reparera de Toro-produkter som anges nedan om material- eller tillverkningsfel förekommer.

Följande tidsperioder gäller från den ursprungliga köparens inköpsdatum:

Produkter	Garantiperiod
Manuella gräsklippare	
53 cm-gräsklippare – privat bruk[1]	Två år
53 cm-gräsklippare – kommersiellt bruk	Ett år
76 cm-gräsklippare – privat bruk[1]	Två år
76 cm-gräsklippare – kommersiellt bruk	Ett år
Mellanstora manuella motorgräsklippare	Två år
• Motor	Två år[2]
Grand Stand®-klippare	Fem år eller 1 200 timmar[3]
• Motor	Två år
• Ram	Begränsad (endast ursprunglig ägare)[4]
Klippare i Z Master® 2000-serien	Fyra år eller 500 timmar[3]
• Motor	Två år[2]
• Ram	Begränsad (endast ursprunglig ägare)[4]
Klippare i Z Master® 3000-serien	Fem år eller 1 200 timmar[3]
• Motor	Två år[2]
• Ram	Begränsad (endast ursprunglig ägare)[4]
Klippare i Z Master® 5000- och 6000-serien	Fem år eller 1 200 timmar[3]
• Motor	Två år[2]
• Ram	Begränsad (endast ursprunglig ägare)[4]
Klippare i Z Master® 7000-serien	Fem år eller 1 200 timmar[3]
• Motor	Två år[2]
• Ram	Begränsad (endast ursprunglig ägare)[4]
Alla gräsklippare	
• Batteri	Två år
• Redskap	Två år

[1]Med ”privat bruk” avses bruk av produkten i hemmet. Om produkten används på mer än ett ställe räknas det som kommersiellt bruk och då gäller garantin för kommersiellt bruk.

[2]Vissa motorer som används i Toros LCE-produkter har en garanti från motortillverkaren.

[3]Beroende på vilket som inträffar först.

[4]Begränsad garanti för ramen. Om huvudramen, det vill säga de delar som svetsats samman för att bilda den traktorstruktur som andra komponenter, t.ex. motorn, är monterade på, spricker eller går sönder under normalt bruk kommer ramen att repareras eller bytas ut enligt garantin utan krav på reservdels- och arbetskostnader från garantiinnehavaren. Ramfel på grund av felaktig användning eller missbruk samt fel eller reparationer som uppstår/sker på grund av rost eller korrosion omfattas inte av garantin.

Den här garantin täcker kostnaden för delar och arbete, men du får själv stå för eventuella transportkostnader.

Anvisningar för garantiservice

Följ anvisningarna nedan om du tror att det finns något material- eller tillverkningsfel på din Toro-produkt:

1. Kontakta din försäljningsrepresentant för att ordna produktservice. Om du av någon anledning inte kan kontakta din representant kan du i stället kontakta en Toro-auktoriserad återförsäljare för att få service där.
2. Ta med produkten och inköpsbeviset (kvittot) till återförsäljaren.
3. Om du av någon anledning är missnöjd med din återförsäljares analys eller med den hjälp du får är du välkommen att kontakta oss på:

   RLC Customer Care Department

   Toro Warranty Company
   8111 Lyndale Avenue South
   Bloomington, MN 55420-1196
   001-952-948-4707

   Se bifogad återförsäljarlista.

Ägarens ansvar

Du måste underhålla Toro-produkten enligt de underhållsrutiner som beskrivs i *bruksanvisningen*. Sådant rutinunderhåll bekostas av dig, oavsett om det utförs av en återförsäljare eller av dig själv.

Produkter och fel som inte omfattas

Ingen annan uttrycklig garanti ges förutom ett särskilt emissionssystems-skydd och motorgarantiskydd för vissa produkter. Denna uttryckliga garanti omfattar inte följande:

- Kostnader för regelbundet underhåll rörande service och reservdelar, exempelvis filter, bränsle, smörjmedel, byte av olja, tändstift, luftfilter, knivslipning eller slitna blad, inställning av kabel/länkage, broms och koppling.
- Komponenter som går sönder på grund av normalt slitage.
- Alla produkter eller reservdelar som har ändrats, använts felaktigt, försummats eller som måste bytas ut eller repareras på grund av olyckshändelse eller brist på underhåll.
- Hämtnings- och leveransavgifter.
- Reparationer eller försök till reparationer som inte utförs av en auktoriserad Toro-återförsäljare.
- Reparationer som blir nödvändiga till följd av underlåtenhet att följa anvisningarna för bränslehantering (se *bruksanvisningen* för mer information).
  - Borttagning av föroreningar från bränslesystemet omfattas ej.
  - Användning av gammalt bränsle (äldre än en månad) eller bränsle som innehåller mer än 10 % etanol eller mer än 15 % MTBE.
  - Underlåtenhet att tömma bränslesystemet innan klipparen står oanvänd längre än en månad.

Allmänna villkor

Köparens rättigheter regleras av de nationella lagar som gäller i respektive land. De rättigheter köparen har i dessa lagar begränsas inte genom denna garanti.