Form No. 3388-973 Rev A

TORO®

Count on it.

Uživatelská příručka

Fukar k odstraňování nečistot

Hnací jednotka Groundsmaster® 7200/7210

Číslo modelu 30393—Výrobní číslo 315000001 a vyšší

Zaregistrujte svůj výrobek na adrese www.Toro.com.
Překlad originálu (CS)

CE

3388-973 A

Úvod

Tento fukar byl navržen k montáži na stroje se sedícím řidičem. Měl by být používán najímanými profesionálními pracovníky pro komerční účely. Je primárně určen k tomu, aby pomocí energie proudícího vzduchu rychle odstraňoval velké množství nežádoucích nečistot na dobře udržovaných travnatých plochách v parcích, na golfových a sportovních hřištích a na komerčních pozemcích.

Pečlivě si tuto příručku prostudujte, abyste se naučili stroj správně obsluhovat a udržovat, a předešli tak zranění a jeho poškození. Jste odpovědní za řádnou a bezpečnou obsluhu stroje.

Společnost Toro můžete kontaktovat přímo na adrese www.Toro.com. Zde najdete informace o výrobcích a příslušenství, můžete vyhledat prodejce nebo zaregistrovat svůj výrobek.

Kdykoli budete potřebovat servis, originální díly Toro nebo doplňující informace, obraťte se na autorizovaného servisního prodejce nebo zákaznický servis Toro a uveďte model a výrobní číslo svého výrobku. Obrázek 1 znázorňuje umístění typového a sériového čísla na výrobku. Čísla si zapište do následujícího pole.

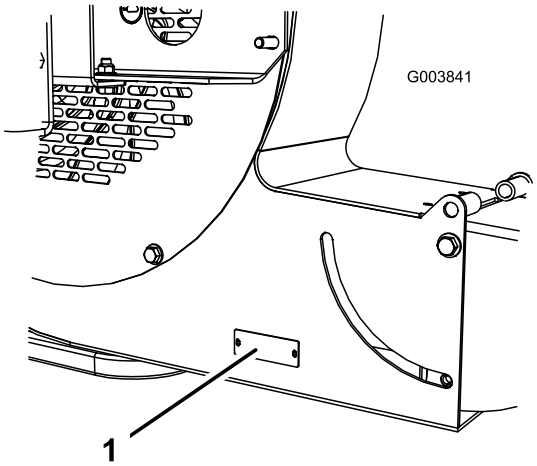

Obrázek 1

1. Umístění čísla modelu a výrobního čísla

Číslo modelu _____

Výrobní číslo _____

V této příručce jsou uvedena potenciální nebezpečí a zvláštní bezpečnostní informace označené výstražným symbolem (Obrázek 2), který signalizuje nebezpečí, které může způsobit vážný úraz nebo smrt, pokud doporučená bezpečnostní opatření nejsou dodržována.

Obrázek 2

1. Varovný bezpečnostní symbol

Ke zdůraznění informací se v této příručce používají dva další výrazy. **Důležité** upozorňuje na zvláštní informace mechanického charakteru a **Upozornění** zdůrazňuje všeobecné informace, kterým je třeba věnovat zvláštní pozornost.

Obsah

Bezpečnost 3
- Před uvedením stroje do provozu 3
- Během provozu stroje 3
- Údržba 3
- Bezpečnostní a instrukční štítky 4

Nastavení 6
- 1 Montáž otočného kola 6
- 2 Montáž fukaru k odstraňování nečistot k hnací jednotce 7
- 3 Nastavení montážního celku táhel 8
- 4 Mazání fukaru 8
- 5 Montáž předního závaží 8

Součásti stroje 12
- Technické údaje 12
- Přídavná zařízení / příslušenství 12

Obsluha 12
- Nastavení vyhazovacího otvoru 12
- Provoz spínačů 12
- Provozní tipy 13

Údržba 14
- Mazání 14
- Vyrovnání ložisek 14
- Utahování upevňovacích prvků na utahovací moment 15
- Údržba pouzder ramene otočného kola 15
- Údržba otočných kol a ložisek 16

© 2014—The Toro® Company
8111 Lyndale Avenue South
Bloomington, MN 55420

Navštivte nás na adrese www.Toro.com.
Vytištěno v USA
Všechna práva vyhrazena

Bezpečnost

Kontrola rizik a předcházení nehodám závisí na informovanosti, ostražitosti a řádném školení pracovníků podílejících se na provozu, přepravě, údržbě a skladování stroje. Nesprávné používání nebo údržba stroje může mít za následek zranění či usmrcení. Aby se snížilo riziko zranění nebo usmrcení, dodržujte následující bezpečnostní pokyny.

Před uvedením stroje do provozu

- Před uvedením stroje do provozu si přečtěte tuto provozní příručku tak, abyste porozuměli jejímu obsahu. Seznamte se s ovládacími prvky a postupem pro rychlé vypnutí. Chcete-li získat náhradní provozní příručku, zašlete celé výrobní a sériové číslo společnosti The Toro® Company na adresu 8111 Lyndale Avenue South, Bloomington, Minnesota 55420-1196.
- Nikdy nedovolte dětem stroj obsluhovat. Nedovolte, aby stroj obsluhovaly dospělé osoby, jež nejsou řádně seznámeny s jeho obsluhou. Tento stroj mohou ovládat pouze školení pracovníci obsluhy, kteří si podrobně pročetli tuto příručku.
- Nikdy stroj neobsluhujte pod vlivem omamných látek nebo alkoholu.
- Přihlížející osoby musí být vždy v bezpečné vzdálenosti od pracovního prostoru.
- Všechny kryty a bezpečnostní zařízení musí být na příslušném místě. V případě, že dojde k poškození krytu, bezpečnostního zařízení či štítku nebo štítek nelze přečíst, je před uvedením stroje do provozu opravte nebo vyměňte. Dotažením všech matic, šroubů a vrutů zajistěte bezpečný provozní stav stroje.
- Neobsluhujte stroj v sandálech či teniskách ani v krátkých kalhotách. Nenoste volné oblečení, které by se mohlo zachytit v pohyblivých částech stroje. Noste vždy dlouhé kalhoty a pevnou obuv. Doporučujeme používat ochranné brýle, ochrannou obuv a přilbu. Některé místní vyhlášky a pojišťovací předpisy to přímo vyžadují.

Během provozu stroje

- Nespouštějte motor v uzavřených prostorách, kde není zajištěna správná ventilace. Výfukové plyny jsou nebezpečné a mohou mít smrtící účinky.
- K dispozici je maximálně jedno místo pro sezení. Na stroji nikdy nepřevážejte další osoby.
- Při startování a ovládání stroje buďte posazeni na sedadle.
- Tento stroj může překročit hladinu hluku 90 dB(A) v místě obsluhy. Při dlouhodobém používání je doporučeno používat ochranu sluchu, aby bylo vyloučeno jeho trvalé poškození.
- Používání stroje vyžaduje pozornost. Abyste zabránili ztrátě kontroly:
  - Stroj používejte pouze za denního světla nebo v místech s vhodným umělým osvětlením.
  - Jezděte pomalu a dávejte pozor na díry a jiná skrytá nebezpečí.
  - Nejezděte v blízkosti písečných bunkrů, příkopů, strží nebo jiných nebezpečných míst.
  - Při ostrém zatáčení a při zatáčení na svahu snižte rychlost.
  - Vyvarujte se rychlých startů a náhlých zastavení.
  - Před couváním se ohlédněte a ujistěte se, že za strojem nikdo nestojí.
  - Při přejíždění silnic nebo v jejich blízkosti dávejte pozor na provoz. Vždy dejte přednost jiným vozidlům.
- Při provozu stroje se zdržujte v bezpečné vzdálenosti od vyhazovacího otvoru. Přihlížející osoby musí být vždy v bezpečné vzdálenosti od od vyhazovacího otvoru. Nesměrujte výhoz na přihlížející osoby.
- Stroj neobsluhujte pod vlivem alkoholu ani drog.
- Blesk může způsobit vážné zranění nebo smrt. Pokud v okolí vidíte blesky nebo slyšíte hřmění, stroj nepoužívejte a vyhledejte úkryt.
- Pokud motor zhasne nebo stroj ztrácí rychlost jízdy vpřed natolik, že není možné svah vyjet, stroj neotáčejte. Vždy pomalu couvejte svahem přímo dolů.
- **Neprovádějte takové úkony, při kterých hrozí nebezpečí zranění!** Pokud se v pracovním prostoru nebo v jeho blízkosti náhle objeví osoba nebo domácí zvíře, stroj zastavte. Při neopatrném provozu ve spojení s terénními nerovnostmi, odskoky nebo nesprávně umístěnými kryty může dojít ke zranění vrženým předmětem. Nepokračujte v práci, dokud není pracovní prostor volný.
- Při chodu motoru nebo krátce po jeho zastavení se nedotýkejte motoru ani tlumiče. Tyto součásti jsou natolik horké, že mohou způsobit popáleniny.

Údržba

- Vyjměte klíček ze zapalování, aby nemohlo dojít k náhodnému nastartování motoru během provádění údržby, seřizování, nastavování či odstavení stroje.
- Provádějte pouze údržbu uvedenou v této příručce. Pokud potřebujete rozsáhlejší opravu nebo pomoc, obraťte se na autorizovaného distributora společnosti Toro.
- Abyste snížili riziko požáru, odstraňujte z motorového prostoru přebytečné mazivo, trávu, listí a nahromaděné nečistoty. Nikdy neomývejte vodou horký motor a žádné elektrické součásti.

- Udržujte stroj v bezpečném provozním stavu řádným dotahováním všech matic, šroubů a vrutů. Pravidelně kontrolujte, zda jsou upevňovací šrouby a matice ložisek hřídele dmychadla utaženy na správný utahovací moment.
- Před natlakováním soustavy zkontrolujte těsnost všech spojek hydraulického potrubí a bezvadný stav všech hydraulických hadic a potrubí.
- Nepřibližujte tělo a ruce k netěsným dírkám nebo hydraulickému potrubí, ze kterých uniká hydraulická kapalina pod vysokým tlakem. K nalezení úniků hydraulické kapaliny použijte karton nebo papír. Hydraulická kapalina unikající pod tlakem může proniknout do kůže a způsobit zranění. Kapalina, která náhodně pronikne pod pokožku, musí být do několika hodin chirurgicky odstraněna. Zákrok musí provádět lékař obeznámený s tímto typem poranění, jinak může dojít ke vzniku gangrény.
- Před prováděním jakýchkoli prací na hydraulické soustavě nebo před jejím odpojením musí být tlak v soustavě uvolněn zastavením motoru a spuštěním fukaru na zem.
- Pokud při seřizování musí běžet motor, nepřibližujte ruce, nohy, žádné jiné části těla ani oděv k ventilátoru ani jiným pohybujícím se součástem.
- Nepřekračujte normální otáčky motoru změnou nastavení regulátoru. Z důvodu zajištění bezpečnosti a přesnosti si u autorizovaného distributora Toro nechejte zkontrolovat maximální otáčky motoru pomocí otáčkoměru.
- Před kontrolou hladiny oleje a doplňováním oleje do klikové skříně musí být motor vypnutý.
- K zajištění optimálního výkonu a bezpečnosti nakupujte výhradně originální náhradní díly a příslušenství od společnosti Toro; tím zajistíte konzistentní použití značky Toro. **Nikdy nepoužívejte náhradní díly a příslušenství jiných výrobců, i když „pasují“.** Originální díly jsou vždy označeny logem společnosti Toro. Použití neschválených náhradních dílů a příslušenství může mít za následek zneplatnění záruky.

Bezpečnostní a instrukční štítky

Bezpečnostní štítky a pokyny jsou umístěny na viditelném místě v blízkosti každého prostoru představujícího potenciální nebezpečí. V případě ztráty nebo poškození původního štítku jej nahraďte novým.

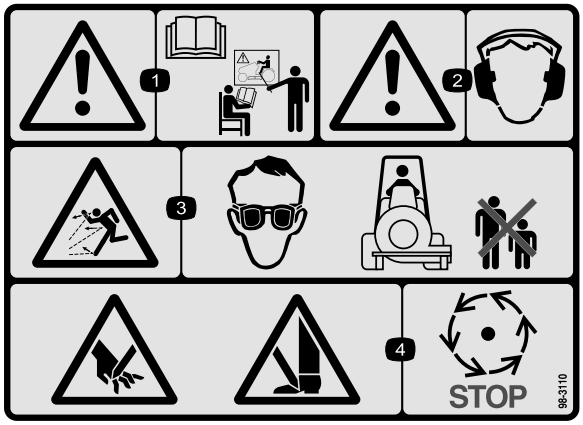

98-3110

1. Výstraha – přečtěte si *provozní příručku* a absolvujte školení.
2. Výstraha – používejte ochranu sluchu.
3. Nebezpečí zranění odlétávajícími předměty – používejte ochranné brýle. Přihlížející osoby musí vždy zůstat v dostatečné vzdálenosti od stroje.
4. Nebezpeční pořezání rukou či nohou – vyčkejte, až se pohyblivé části zastaví.

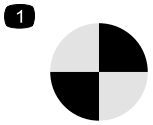

98-3111

1. Místo otáčení

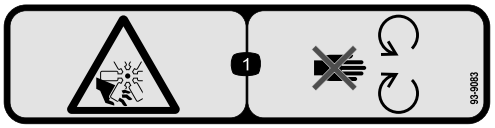

93-9083

1. Nebezpečí pořezání či useknutí končetiny ventilátorem – nepřibližujte se k pohyblivým součástem.

58-6520

1. Mazivo

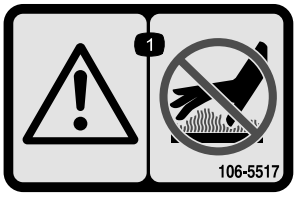

106-5517

1. Výstraha – nedotýkejte se horkého povrchu.

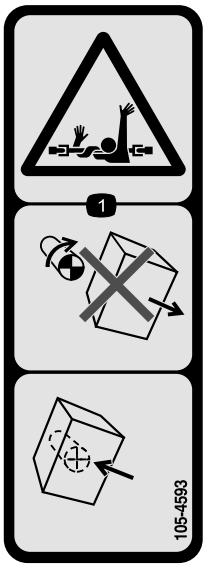

105-4593

1. Nebezpečí zachycení hřídelem – neodstraňujte kryt, pokud jsou součásti v pohybu, a ponechte všechny bezpečnostní prvky na místě.

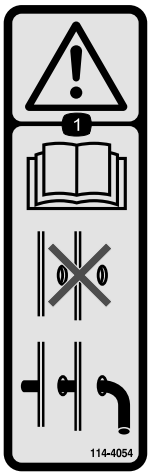

114–4054

1. Varování – přečtěte si provozní příručku, nepoužívejte stroj, pokud není pojistný kolík ve své poloze.

Nastavení

Vyjímatelné díly

Pro ověření, že byly dodány všechny součásti, použijte tabulku níže.

Postup	Popis	Množ-ství	Použití
1	Nejsou potřeba žádné díly	–	Namontujte otočné kolo.
2	Montážní celek fukaru k odstraňování nečistot Pojistný kolík Závlačka	1 1 1	Namontujte fukar k odstraňování nečistot na hnací jednotku
3	Nejsou potřeba žádné díly	–	Nastavte montážní celek táhel.
4	Nejsou potřeba žádné díly	–	Namažte fukar.
5	Nejsou potřeba žádné díly	–	Namontujte přední závaží.

Média a doplňky

Popis	Množ-ství	Použití
Provozní příručka	1	Před uvedením stroje do provozu si přečtěte provozní příručku.
Katalog dílů	1	Tento katalog slouží jako reference objednacích čísel.

Poznámka: Levá a pravá strana stroje se určuje z pohledu obsluhy při normální pracovní poloze.

Poznámka: Chcete-li používat tento fukar k odstraňování nečistot, hnací jednotka musí být vybavena zadním systémem pro rychlé zajištění, model 30377, a hnací soupravou pomocné hydrauliky, Model 30380.

1

Montáž otočného kola

Nejsou potřeba žádné díly

Postup

1. Demontujte zajišťovací krytku z dříku vřetene otočného kola (Obrázek 3). Stáhněte rozpěrný kroužek a jednu opěrnou podložku z dříku vřetene. Jednu opěrnou podložku ponechejte na vřetenu.

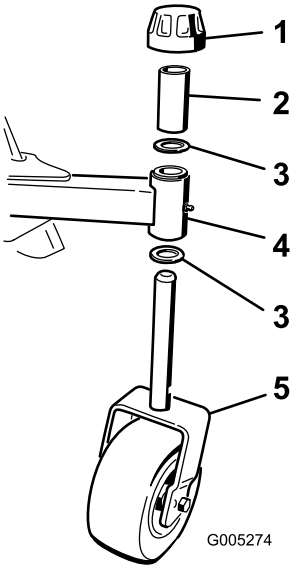

Obrázek 3

1. Zajišťovací krytka
2. Rozpěrka
3. Opěrná podložka (2)
4. Trubka otočného kola na rámu fukaru
5. Otočné kolo

2. Zasuňte vřeteno otočného kola ze spodní strany směrem nahoru do pouzder v rámu fukaru, na hřídel nasaďte další opěrnou podložku, na dřík vřetene nasuňte rozpěrný kroužek a instalací zajišťovací krytky zajistěte montážní celek (Obrázek 3).
3. Přesvědčte se, zda je pneumatika montážního celku otočného kola nahuštěna na tlak 35–50 psi.

2

Montáž fukaru k odstraňování nečistot k hnací jednotce

Díly potřebné k provedení tohoto kroku:

1	Montážní celek fukaru k odstraňování nečistot
1	Pojistný kolík
1	Závlačka

Postup

1. Ze zadní části stroje demontujte veškerá přídavná zařízení.
2. Přesuňte hnací jednotku dozadu do polohy za adaptér příslušenství.

   Poznámka: Přesvědčte se, zda je pojistná páka (Obrázek 4) otočena na levé straně (odjištěná poloha) při pohledu ze zadní strany stroje.

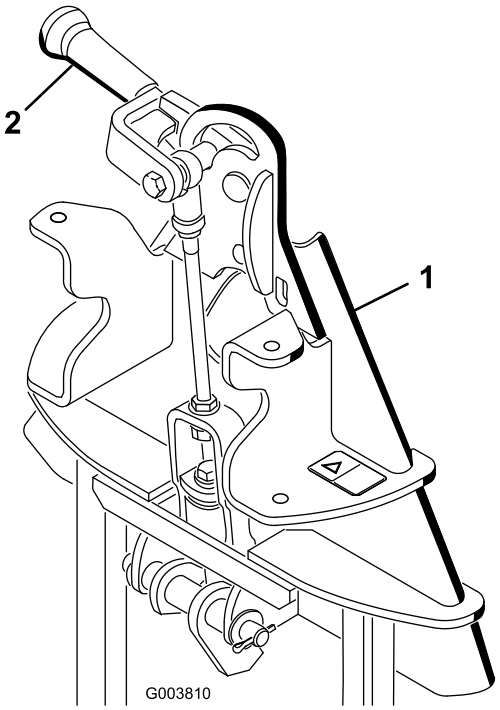

Obrázek 4

1. Adaptér příslušenství
2. Pojistná páka

3. Zvednutím umístěte adaptér hnací jednotky do adaptéru příslušenství.
4. Otočením pojistné páky doprava vzájemně spojte adaptéry.
5. Do adaptérů zasuňte pojistný kolík a zajistěte jej pomocí závlačky (Obrázek 5).

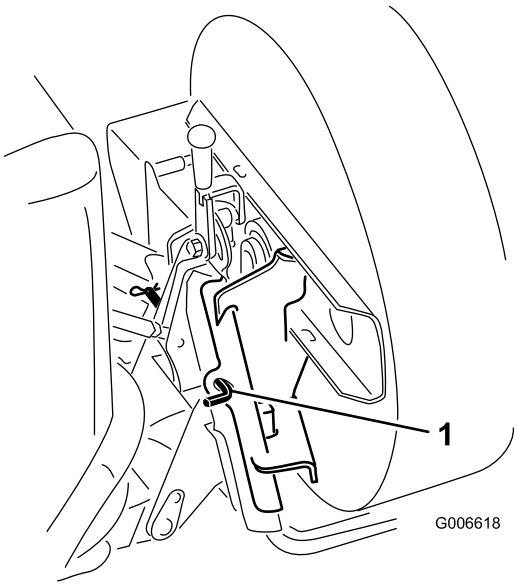

Obrázek 5

1. Pojistný kolík

6. Protáhněte hadice nosným okem hadic.
7. Sejměte protiprachové krytky z hydraulických spojek a přesvědčte se, zda nejsou spojky nijak znečištěny.

8. Připojte hydraulickou hadici příslušenství k hydraulickým spojkám na zadní soupravě pomocné hydrauliky hnací jednotky.

   Důležité: Po každém odpojení spojek hydraulických hadic se přesvědčte, že jsou nainstalovány protiprachové krytky, aby do hydraulického systému nemohly pronikat nečistoty.

3

Nastavení montážního celku táhel

Nejsou potřeba žádné díly

Postup

1. Je-li fukar k odstraňování nečistot namontován na hnací jednotce a řádně zabezpečen, zvedněte přídavné zařízení.
2. Změřte vzdálenost mezi horní podložkou a rozpěrným kroužkem v montážním celku táhel na adaptéru přídavného zařízení, viz Obrázek 6.

   Poznámka: Mezera mezi podložkou a ramenem by měla být v rozmezí 1,5 až 2,0 mm.

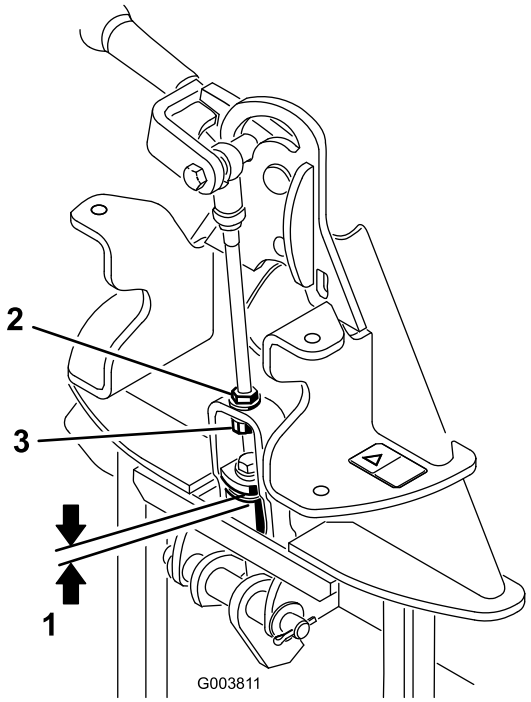

Obrázek 6

1. 1,5 až 2,0 mm
2. Pojistná matice
3. Stavěcí matice

4

Mazání fukaru

Nejsou potřeba žádné díly

Postup

Před uvedením do provozu je nutné fukar promazat, aby bylo zajištěno správné namazání. Viz část Mazání v rámci této příručky. Pokud jednotku správně nepromažete, bude docházet k předčasným poruchám klíčových součástí.

5

Montáž předního závaží

Nejsou potřeba žádné díly

Postup

⚠ VÝSTRAHA

Jestliže není na stroji namontováno žádné přídavné zařízení, musejí být demontována volná závaží. Nikdy stroj nepoužívejte s nainstalovanými předními závažími, pokud není připevněno žádné přídavné zařízení.

Následující tabulka hmotností slouží k určení požadovaného množství předních závaží pro váš stroj.

Šířka sekání 183 cm (72 palců)				
Groundsmaster 7200/7210 BEZ pevného pláště				
Příslušenství	**Požadované přídavné přední závaží**	**Katalogová čísla závaží**	**Popis závaží**	**Ks**
Zadní rychloupínací systém (QAS) a žádné přídavné zařízení (model 30377)	0 kg	–		
Rychloupínací srovnávač / boxový shrnovač (model 08754)	0 kg	–		
Ocelová vlečená srovnávací rohož (model 08757)	0 kg	–		
Ozubená brána (model 08751)	0 kg	–		
Ozubená brána s pružnou lištou (model 08752)	0 kg	–		
Vlečená kokosová srovnávací rohož (model 08758)	30,4 kg	114-4090 **a** 114-4096	konzola předního závaží **a** 19kg přední závaží	1 1
Rychloupínací hřebová brána (model 08761)	30,4 kg	114-4090 **a** 114-4096	konzola předního závaží **a** 19kg přední závaží	1 1
Rychloupínací fukar k odstraňování nečistot (model 08759)	49,4 kg	114-4090 **a** 114-4096	konzola předního závaží **a** 19kg přední závaží	1 2
Groomer Rahn (vedlejší výrobek)	49,4 kg	114-4090 **a** 114-4096	konzola předního závaží **a** 19kg přední závaží	1 2

Šířka sekání 183 cm (72 palců)				
Groundsmaster 7200/7210 včetně pevného pláště				
Příslušenství	**Požadované přídavné přední závaží**	**Katalogové číslo závaží**	**Popis závaží**	**Ks**
Zadní rychloupínací systém (QAS) a žádné přídavné zařízení (model 30377)	0 kg	–		
Rychloupínací srovnávač / boxový shrnovač (model 08754)	11,3 kg	114-4090 **nebo** model 30375	konzola předního závaží **nebo** souprava montážního podstavce	1 1
Ocelová vlečená srovnávací rohož (model 08757)	11,3 kg	114-4090 **nebo** model 30375	konzola předního závaží **nebo** souprava montážního podstavce	1 1
Ozubená brána (model 08751)	11,3 kg	114-4090 **nebo** model 30375	konzola předního závaží **nebo** souprava montážního podstavce	1 1
Ozubená brána s pružnou lištou (model 08752)	11,3 kg	114-4090 **nebo** model 30375	konzola předního závaží **nebo** souprava montážního podstavce	1 1

Vlečená kokosová srovnávací rohož (model 08758)	49,4 kg	114-4090 **a** 114-4096	konzola předního závaží **a** 19kg přední závaží	1 2
Rychloupínací hřebová brána (model 08761)	49,4 kg	114-4090 **a** 114-4096	konzola předního závaží **a** 19kg přední závaží	1 2
Rychloupínací fukar k odstraňování nečistot (model 08759)	68,5 kg	114-4090 **a** 114-4096	konzola předního závaží **a** 19kg přední závaží	1 3
Groomer Rahn (vedlejší výrobek)	68,5 kg	114-4090 **a** 114-4096	konzola předního závaží **a** 19kg přední závaží	1 3

Šířka sekání 183 cm (62 palců)				
Groundsmaster 7200/7210 BEZ pevného pláště				
Příslušenství	**Požadované přídavné přední závaží**	**Katalogová čísla závaží**	**Popis závaží**	**Ks**
Zadní rychloupínací systém (QAS) a žádné přídavné zařízení (model 30377)	30,4 kg	114-4090 **a** 114-4096	konzola předního závaží **a** 19kg přední závaží	1 1
Rychloupínací srovnávač / boxový shrnovač (model 08754)	68,5 kg	114-4090 **a** 114-4096	konzola předního závaží **a** 19kg přední závaží	1 3
Ocelová vlečená srovnávací rohož (model 08757)	68,5 kg	114-4090 **a** 114-4096	konzola předního závaží **a** 19kg přední závaží	1 3
Ozubená brána (model 08751)	49,4 kg	114-4090 **a** 114-4096	konzola předního závaží **a** 19kg přední závaží	1 2
Ozubená brána s pružnou lištou (model 08752)	68,5 kg	114-4090 **a** 114-4096	konzola předního závaží **a** 19kg přední závaží	1 3
Vlečená kokosová srovnávací rohož (model 08758)	68,5 kg	114-4090 **a** 114-4096	konzola předního závaží **a** 19kg přední závaží	1 3
Rychloupínací hřebová brána (model 08761)	68,5 kg	114-4090 **a** 114-4096	konzola předního závaží **a** 19kg přední závaží	1 3
Rychloupínací fukar k odstraňování nečistot (model 08759)	68,5 kg	114-4090 **a** 114-4096	konzola předního závaží **a** 19kg přední závaží	1 3
Groomer Rahn (vedlejší výrobek)	68,5 kg	114-4090 **a** 114-4096	konzola předního závaží **a** 19kg přední závaží	1 3

Šířka sekání 183 cm (62 palců)				
Groundsmaster 7200/7210 včetně pevného pláště				
Příslušenství	**Požadované přídavné přední závaží**	**Katalogové číslo závaží**	**Popis závaží**	**Ks**
Zadní rychloupínací systém (QAS) a žádné přídavné zařízení (model 30377)	49,4 kg	114-4090 **a** 114-4096	konzola předního závaží **a** 19kg přední závaží	1 2
Rychloupínací srovnávač / boxový shrnovač (model 08754)	87,5 kg	114-4090 **a** 114-4096	konzola předního závaží **a** 19kg přední závaží	1 3

Ocelová vlečená srovnávací rohož (model 08757)	87,5 kg	114-4090 **a** 114-4096	konzola předního závaží **a** 19kg přední závaží	1 4
Ozubená brána (model 08751)	68,5 kg	114-4090 **a** 114-4096	konzola předního závaží **a** 19kg přední závaží	1 3
Ozubená brána s pružnou lištou (model 08752)	87,5 kg	114-4090 **a** 114-4096	konzola předního závaží **a** 19kg přední závaží	1 4
Vlečená kokosová srovnávací rohož (model 08758)	87,5 kg	114-4090 **a** 114-4096	konzola předního závaží **a** 19kg přední závaží	1 4
Rychloupínací hřebová brána (model 08761)	87,5 kg	114-4090 **a** 114-4096	konzola předního závaží **a** 19kg přední závaží	1 4
Rychloupínací fukar k odstraňování nečistot (model 08759)	87,5 kg	114-4090 **a** 114-4096	konzola předního závaží **a** 19kg přední závaží	1 4
Groomer Rahn (vedlejší výrobek)	87,5 kg	114-4090 **a** 114-4096	konzola předního závaží **a** 19kg přední závaží	1 4

Součásti stroje

Technické údaje

Poznámka: Specifikace a design se mohou bez upozornění změnit.

Čistá hmotnost	107 kg

Přídavná zařízení / příslušenství

Pro stroj je k dispozici řada přídavných zařízení a příslušenství schválených společností Toro, která vylepšují a rozšiřují možnosti stroje. Kontaktujte autorizované servisní středisko či distributora nebo navštivte stránky www.Toro.com, kde najdete seznam schválených přídavných zařízení a příslušenství.

Obsluha

Nastavení vyhazovacího otvoru

Vyhazovací otvor umožňuje nastavení tak, aby bylo možné zvýšit nebo snížit rychlost a množství vystupujícího vzduchu.Obrázek 7 Zmenšením velikosti otvoru výhozu se zvyšuje rychlost.

1. Povolte montážní šrouby deflektoru otvoru výhozu (Obrázek 7).

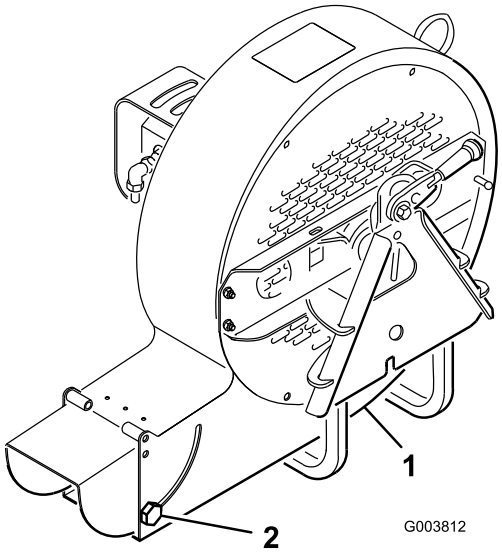

Obrázek 7

1. Deflektor otvoru výhozu
2. Montážní šroub

2. Otočte deflektor na požadovanou velikost otvoru.
3. Utáhněte montážní šrouby.

Provoz spínačů

Spínač zvedání/spouštění (Obrázek 8) – přesunutím spínače do polohy zvedání zvednete přídavné zařízení a přesunutím do polohy spouštění přídavné zařízení spustíte.

Spínač plovoucího režimu / přenosu síly na zem (Obrázek 8) – přesunutím spínače do polohy plovoucího režimu je umožněno kopírování povrchu terénu přídavným zařízením. Přesunutím spínače do polohy přenosu síly na zem se přenese hmotnost stroje a zvýší se přenos síly na zem. Při přenosu větší síly na zem se snižuje tahová síla, nebo-li trakce stroje.

Důležité: Fukar k odstranění nečistot používejte pouze v *plovoucím* režimu. Nikdy nepoužívejte *režim přenosu síly na zem*, jinak dojde k poškození fukaru.

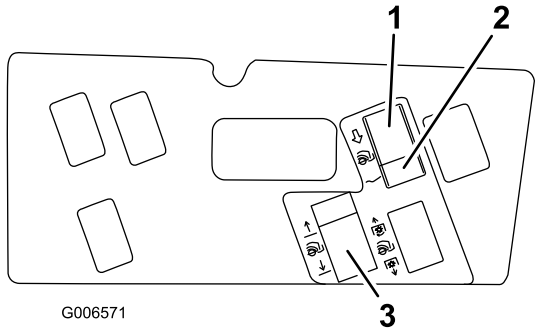

Obrázek 8

1. Plovoucí režim
2. Přenos síly na zem
3. Zdvih/spuštění

Provozní tipy

⚠ DŮLEŽITÉ UPOZORNĚNÍ

Proud vystupujícího vzduchu má značnou sílu a může způsobit zranění nebo pád.

- **Při provozu stroje se zdržujte v bezpečné vzdálenosti od vyhazovacího otvoru.**
- **Při provozu stroje zajistěte, aby se přihlížející osoby zdržovaly v bezpečné vzdálenosti od vyhazovacího otvoru.**

Vyzkoušejte vyfukování materiálu. Je doporučeno, abyste vyfukovali nečistoty ve směru větru, aby nedocházelo k jejich návratu zpět na vyčištěnou plochu.

Nenajíždějte na obrubníky, je-li na stroji namontován fukar k odstraňování nečistot. Vždy vyhledávejte nájezdové plošiny.

Poznámka: Pokud adaptér příslušenství uvízne v adaptéru hnací jednotky, zasuňte páčidlo nebo šroubovák do uvolňovacího otvoru a díly uvolněte (Obrázek 9).

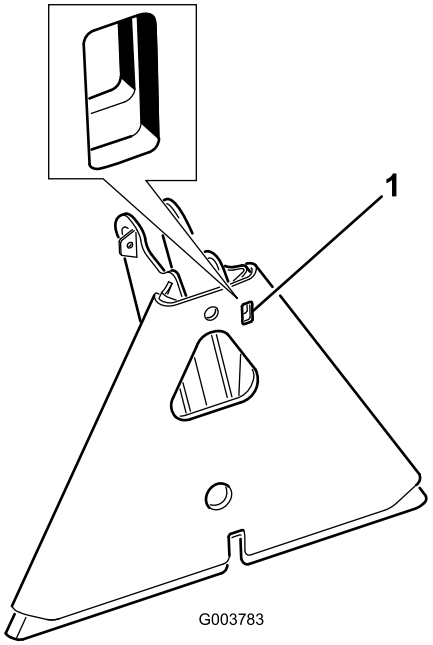

Obrázek 9

1. Uvolňovací otvor

Údržba

Mazání

Fukar k odstraňování nečistot obsahuje ložiska a pouzdra, která vyžadují pravidelné mazání. Pokud je stroj provozován za normálních podmínek, promažte ložiska a pouzdra univerzálním mazivem č. 2 na bázi lithia vždy po 8 hodinách provozu nebo denně podle toho, co nastane dříve. Promažte spojky okamžitě po každém mytí bez ohledu na uvedený interval.

Umístění mazacích míst a množství maziva je následující:

Hřídel ventilátoru – 2 (Obrázek 10)

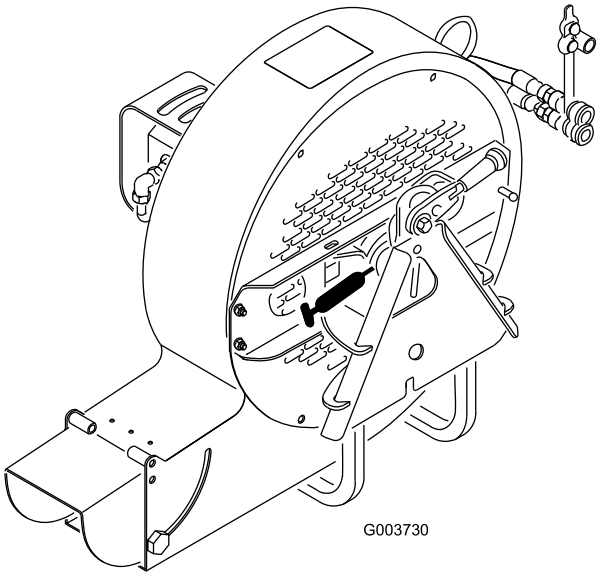

Obrázek 10

Trubka ramene otočného kola (Obrázek 11)

Otočné kolo (Obrázek 11)

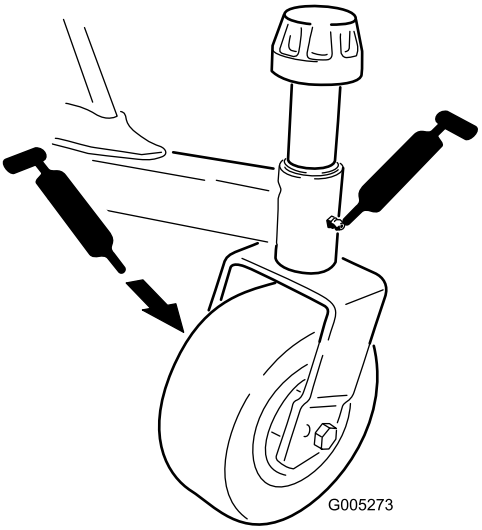

Obrázek 11

Mazání adaptéru přídavného zařízení

Jestliže se pojistná páka adaptéru přídavného zařízení neotáčí volně a zlehka, aplikujte malé množství maziva do místa, viz Obrázek 12.

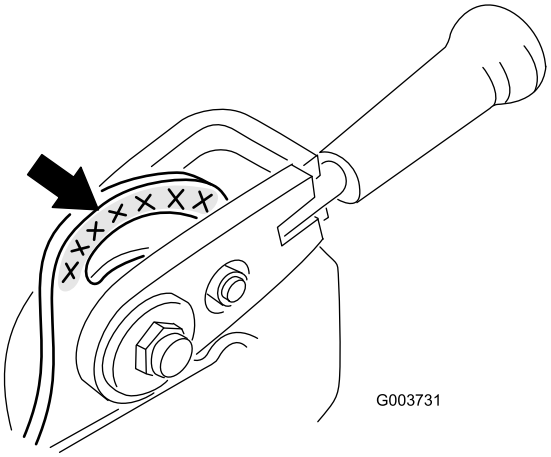

Obrázek 12

Vyrovnání ložisek

Jakmile dojde k demontáži montážních konzol motoru, je nutné provést jejich vyrovnání před tím, než se uvede fukar k odstraňování nečistot do provozu. Katalogové číslo vyrovnávacího nástroje naleznete v katalogu dílů.

1. Přesvědčte se, že jsou montážní konzoly namontovány na plášti fukaru, avšak šrouby a matice jsou volné (Obrázek 13).

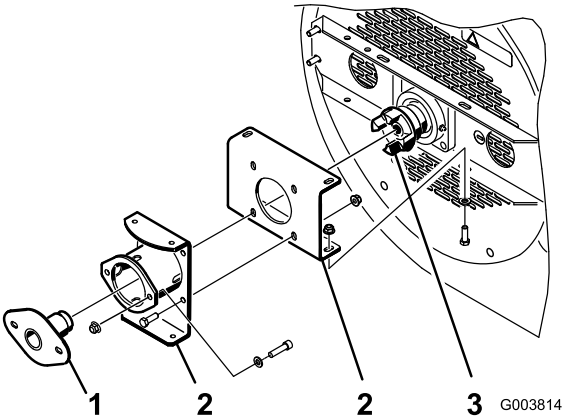

Obrázek 13

1. Vyrovnávací nástroj
2. Montážní držák
3. Spojka ventilátoru

2. Protáhněte vyrovnávací nástroj montážními konzolami a zasuňte jej do spojky ventilátoru (Obrázek 13). Přesvědčte se, zda není ozubená spojka (Obrázek 14) zasunuta ve spojce.

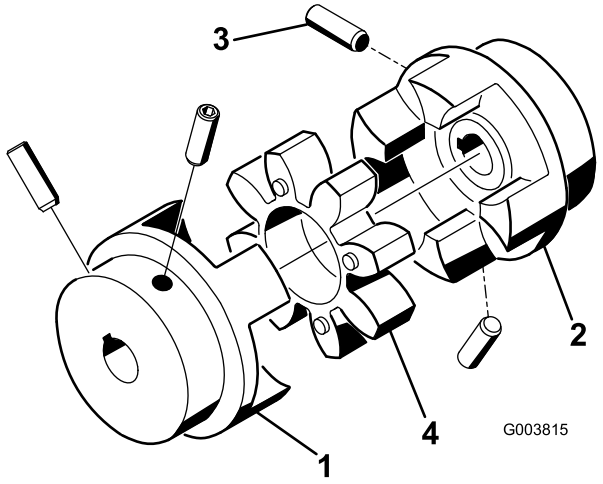

Obrázek 14

1. Spojka motoru
2. Spojka ventilátoru
3. Stavěcí šroub (2 každý)
4. Ozubená spojka

3. Utáhněte šrouby s hlavou a matice, které spojují montážní konzoly a upevňují je k plášti fukaru.
4. Demontujte vyrovnávací nástroj a dokončete montáž.

Utahování upevňovacích prvků na utahovací moment

Jestliže dojde k demontáži fukaru, je nutné utáhnout následující upevňovací prvky na specifikovaný utahovací moment. Před instalací také aplikujte přípravek na závity Loctite 242.

- Stavěcí šrouby, jež upevňují spojky motoru a hřídele ventilátoru (Obrázek 14), musejí být utaženy na utahovací moment 58 až 82 in-lb.
- Stavěcí šrouby ložisek hřídele ventilátoru (Obrázek 15) musejí být utaženy na utahovací moment 58 až 82 in-lb.

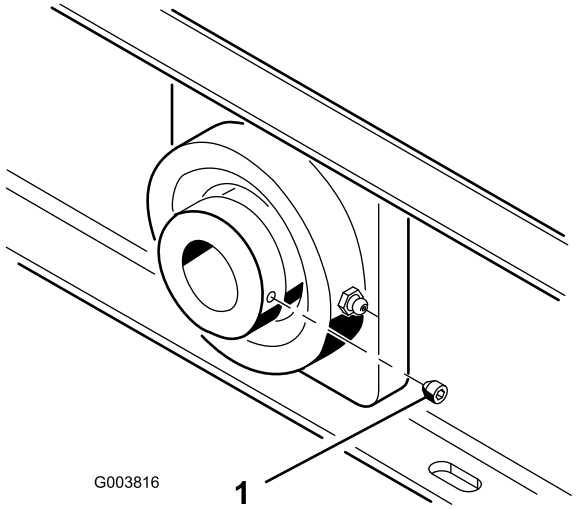

Obrázek 15

1. Stavěcí šroub

- Upevňovací matice ventilátoru (Obrázek 16) musí být utažena na utahovací moment 500 ft-lb.

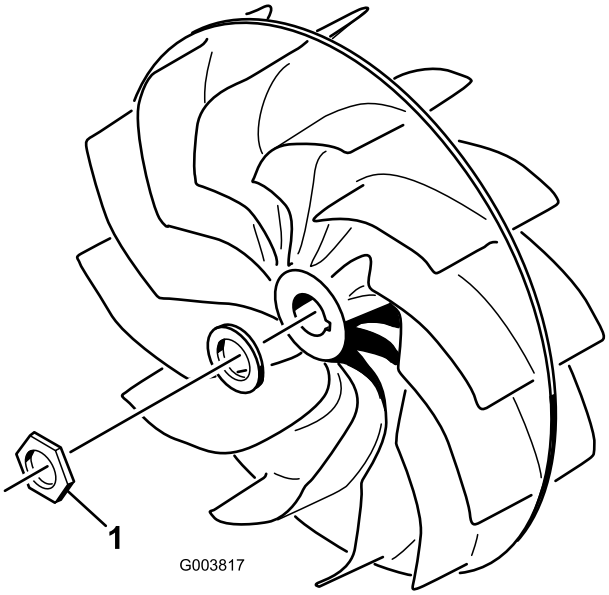

Obrázek 16

1. Upevňovací matice ventilátoru

Údržba pouzder ramene otočného kola

Pouzdra ramen otočného kola jsou nalisována v horní a dolní části trubky a po mnoha hodinách provozu dojde k jejich opotřebení. Chcete-li pouzdra zkontrolovat, pohybujte otočným kolem dopředu a dozadu a do stran. Je-li vřeteno otočného kola v pouzdrech volné, pouzdra jsou opotřebena a je nutné je vyměnit.

1. Zvedněte fukar k odstraňování nečistot tak, aby byla kola nad zemí. Přesvědčte se, že fukar nemůže náhodně spadnout.

2. Demontujte zajišťovací krytku, rozpěrný kroužek a opěrnou podložku z horní části vřetena otočného kola.
3. Vytáhněte vřeteno otočného kola z montážní trubky. Opěrnou podložku a rozpěrný kroužek nechejte na spodní části vřetena.
4. Zasuňte průbojník z horní nebo spodní strany montážní trubky a vyrazte pouzdro z trubky (Obrázek 17). Z trubky vyrazte také druhé pouzdro. Odstraňte nečistoty z vnitřního prostoru trubek.

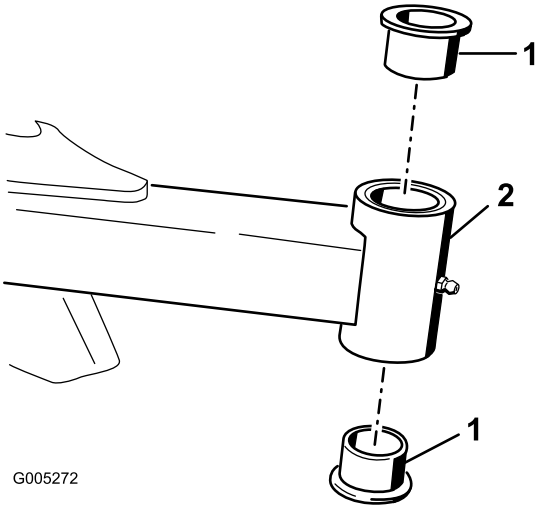

Obrázek 17

1. Pouzdra
2. Trubka ramene otočného kola

5. Na vnitřní a vnější povrch nových pouzder naneste mazivo. Použitím kladiva a ploché desky zarazte pouzdra do montážní trubky.
6. Zkontrolujte, zda není opotřebeno vřeteno otočného kola a v případě poškození jej vyměňte.
7. Protáhněte vřeteno otočného kola pouzdry a montážní trubkou. Na vřeteno nasuňte opěrnou podložku a rozpěrný kroužek. Instalací zajišťovací krytky na vřeteno otočného kola upevněte všechny díly v poloze.

Údržba otočných kol a ložisek

1. Demontujte pojistnou matici ze šroubu upevňujícího montážní celek otočného kola a podložky mezi vidlicí otočného kola (Obrázek 18). Uchopte otočné kolo a vytáhněte šroub z vidlice. Demontujte rozpěrné pouzdro kola z vnitřního prostoru montážního celku kola.

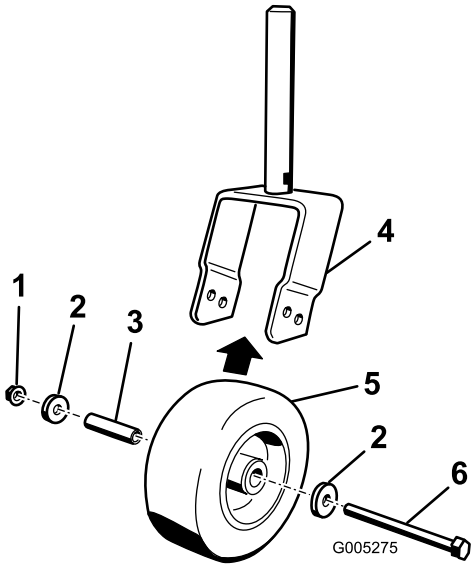

Obrázek 18

1. Pojistná matice
2. Podložka
3. Rozpěrné pouzdro kola
4. Vidlice otočného kola
5. Otočné kolo
6. Šroub

2. Demontujte jedno z vnějších ložisek z náboje kola a vyjměte vnitřní ložisko (Obrázek 19). Demontujte ložisko na druhé straně náboje kola.

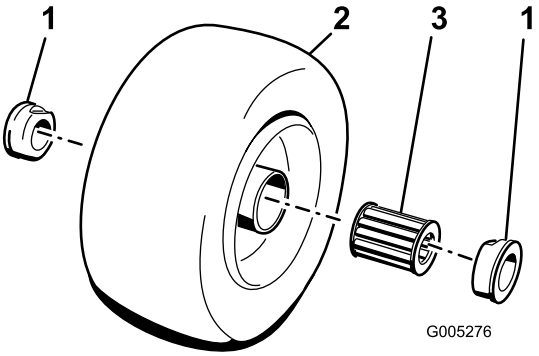

Obrázek 19

1. Ložisko (vnější)
2. Montážní celek kola
3. Ložisko (vnitřní)

3. Zkontrolujte míru opotřebení ložisek (vnitřní a vnější), rozpěrného pouzdra kola a vnitřního prostoru náboje kola. Vyměňte všechny poškozené součásti.
4. Chcete-li smontovat otočné kolo, zalisujte vnější ložisko do náboje kola. Při instalaci ložisek tlačte na vnější kroužek ložiska.
5. Zasuňte vnitřní ložisko do náboje kola. Zalisujte druhé ložisko do otevřeného konce náboje kola tak, aby byl přitlačen rozpěrný kroužek v náboji kola.
6. Zasuňte rozpěrné pouzdro kola do montážního celku kola.
7. Namontujte montážní celek otočného kola a podložky mezi vidlici otočného kola a zajistěte ji pomocí šroubu a pojistné matice.

Poznámky:

Poznámky:

Prohlášení o zabudování

The Toro Company, 8111 Lyndale Ave. South, Bloomington, MN, USA prohlašuje, že následující zařízení jsou v souladu s uvedenými směrnicemi, pokud je zařízení montováno v souladu s přiloženými pokyny na konkrétní modely Toro, které jsou uvedeny v příslušném prohlášení o shodě.

Číslo modelu	Výrobní číslo	Popis produktu	Popis faktury	Všeobecný popis	Směrnice
30393	315000001 a vyšší	Fukar k odstraňování nečistot	DEBRIS BLOWER-GM 7200/7210	Fukar k odstraňování nečistot	2006/42/ES, 2000/14/ES

Příslušná technická dokumentace byla sestavena podle požadavků směrnice 2006/42/ES, části B, přílohy VII.

Zavazujeme se předávat na základě požadavků ze strany vnitrostátních orgánů příslušné informace o tomto neúplném strojním zařízení. Způsob předávání bude elektronický.

Toto zařízení nesmí být uvedeno do provozu, dokud nebude začleněno do schválených modelů Toro, které jsou uvedeny v souvisejícím prohlášení o shodě, v souladu se všemi pokyny a v souladu se všemi příslušnými směrnicemi.

Certifikace:

David Klis
Vedoucí technický manažer
8111 Lyndale Ave. South
Bloomington, MN 55420, USA
September 26, 2013

Technický kontakt v EU:

Peter Tetteroo
Toro Europe NV
B-2260 Oevel-Westerloo
Belgium

Tel. 0032 14 562960
Fax 0032 14 581911

Všeobecné záruční podmínky na produkty Toro

Dvouletá omezená záruka

Podmínky a výrobky, na které se záruka vztahuje

Společnost Toro Company a její dceřiná společnost Toro Warranty Company na základě vzájemné dohody nesou společně záruky za případné materiálové či výrobní vady komerčního výrobku společnosti Toro („výrobek“) po dobu dvou let nebo 1 500 provozních hodin* podle toho, která z možností nastane dříve. Tato záruka se vztahuje na všechny výrobky s výjimkou provzdušňovačů (viz jednotlivé části záruky vztahující se na tyto výrobky). V případě, že jsou naplněny záruční podmínky, opravíme výrobek na vlastní náklady, včetně diagnostiky, práce, náhradních dílů a dopravy. Tato záruka začíná běžet v den dodání výrobku původnímu maloobchodnímu odběrateli.
* Výrobek vybavený měřičem provozních hodin.

Pokyny pro poskytnutí záruční opravy

Jste-li přesvědčeni, že došlo k naplnění záručních podmínek, musíte sdělit distributorovi komerčních výrobků nebo autorizovanému prodejci komerčních výrobků, kde jste výrobek zakoupili. Potřebujete-li pomoc s vyhledáním distributora nebo autorizovaného prodejce komerčních výrobků nebo máte-li dotazy týkající se vašich práv či povinností spojených se zárukou, můžete nás kontaktovat na adrese:

Toro Commercial Products Service Department
Toro Warranty Company
8111 Lyndale Avenue South
Bloomington, MN 55420-1196

952–888–8801 nebo 800–952–2740
E-mail: commercial.warranty@toro.com

Povinnosti vlastníka

Jako vlastníci výrobku jste odpovědní za provádění nutné údržby a seřizování, jak je uvedeno v příslušné *provozní příručce*. Neprovádění nezbytné údržby a seřizování může být důvodem k zamítnutí reklamace.

Součásti a úkony, na které se nevztahuje záruka

Ne všechny závady nebo poruchy, které se v záruční době na výrobku vyskytnou, jsou vady materiálu nebo výrobní vady. Záruka se nevztahuje na následující:

- Závady na výrobku, které jsou důsledkem použití jiných náhradních dílů než Toro nebo instalace a používání přídavných nebo upravených zařízení a produktů jiné značky než Toro. Výrobce těchto součástí může poskytnout samostatnou záruku.
- Závady na výrobku, které jsou důsledkem neprovádění doporučené údržby a/nebo seřizování. Neprovádění řádné údržby produktu Toro podle zásad doporučené údržby vyjmenovaných v *provozní příručce* může mít za následek zamítnutí reklamace.
- Závady na výrobku, které jsou důsledkem jeho nesprávného, nedbalého nebo nezodpovědného používání.
- Díly podléhající opotřebení v důsledku používání, nejsou-li tyto díly uznány za vadné. Mezi součásti, u nichž dochází k opotřebení nebo ke spotřebě v rámci běžného provozu výrobku, patří mimo jiné brzdové destičky a obložení, spojkové obložení, žací nože, vřetena, válce a ložiska (utěsněná nebo mazatelná), ploché nože, zapalovací svíčky, řídicí kolečka a jejich ložiska, pneumatiky, filtry, řemeny a některé součásti rozprašovačů, například membrány, trysky, pojistné ventily atd.
- Závady způsobené vnějším vlivem. Vnější vlivy zahrnují kromě jiného počasí, skladovací postupy, kontaminaci, používání neschválených paliv, chladicích kapalin, maziv, přísad, hnojiv, vody, chemikálií atd.
- Závady nebo snížení výkonu způsobené používáním paliv (např. benzínu, motorové nafty nebo bionafty), která nevyhovují příslušným průmyslovým normám.
- Běžný hluk, vibrace, opotřebení a znehodnocení.
- Běžné „opotřebení“ zahrnuje kromě jiného poškození sedadel opotřebením nebo oděrem, odřený lak, poškrábané etikety nebo okna atd.

Díly

Díly, u nichž je v rámci údržby plánována výměna, jsou kryté zárukou do doby jejich plánované výměny. Díly vyměněné podle této záruky jsou kryté po dobu platnosti záruky na originální výrobek a stávají se majetkem společnosti Toro. Společnost Toro učiní konečné rozhodnutí o tom, zda příslušný díl nebo sestava budou opraveny nebo vyměněny. Společnost Toro může k záručním opravám použít repasované díly.

Záruka poskytovaná na baterie s hlubokým cyklem vybití a lithium-iontové baterie:

Baterie s hlubokým cyklem vybití a lithium-iontové baterie mají specifikovaný celkový počet kilowatthodin, které jsou během své životnosti schopny dodat. Způsoby provozu, dobíjení a údržby mohou prodloužit nebo zkrátit životnost baterií. Postupem času se snižuje množství užitečné práce v intervalech mezi dobíjením baterií, až jsou baterie zcela vypotřebované. Výměna vypotřebovaných baterií v důsledku běžného provozu je odpovědností majitele výrobku. Během standardní záruční doby může být nutná výměna baterií na náklady majitele. Poznámka (pouze lithium-iontová baterie): Na lithium-iontovou baterii se poskytuje poměrná prodloužená záruka po dobu 3 až 5 let na základě doby provozu a spotřebovaných kilowatthodin. Dodatečné informace naleznete v *provozní příručce*.

Údržbu hradí majitel

Mezi běžné servisní úkony vyžadované u výrobků značky Toro a prováděné na náklady majitele patří seřizování, mazání, čištění a leštění motoru, výměna filtrů, chladicí kapaliny a provádění doporučené údržby.

Obecné podmínky

Oprava autorizovaným distributorem nebo prodejcem Toro je jediný nápravný prostředek, na který máte podle této záruky nárok.

Společnosti Toro Company a Toro Warranty Company nejsou odpovědné za nepřímé, náhodné ani následné škody související s používáním výrobků Toro, na něž se vztahuje tato záruka, včetně jakýchkoli nákladů nebo výdajů na zajištění náhradního zařízení nebo servisu během odpovídající doby trvání poruchy nebo nepoužitelnosti výrobku do skončení oprav podle této záruky. S výjimkou níže uvedené emisní záruky, která platí v odpovídajících případech, neexistuje žádná jiná výslovná záruka. Veškeré předpokládané záruky prodejnosti a vhodnosti použití jsou omezeny na dobu trvání této výslovné záruky.

Některé státy nepovolují vyloučení náhodných nebo následných škod ze záruky nebo omezení doby trvání předpokládané záruky, proto se na vás výše uvedené výjimky a omezení nemusejí vztahovat. Tato záruka uděluje specifická zákonná práva, kromě nichž můžete mít i další práva, která se mezi jednotlivými státy liší.

Poznámka k záruce poskytované na motor:

Systém pro kontrolu emisí v produktu může být pokryt samostatnou zárukou, která splňuje požadavky stanovené americkými organizacemi EPA (U.S. Environmental Protection Agency) a/nebo CARB (California Air Resources Board). Na záruku na systém pro kontrolu emisí se nevztahují výše uvedená omezení týkající se provozních hodin. Podrobnosti naleznete v prohlášení o záruce na systém kontroly emisí, které bylo dodáno s výrobkem nebo je součástí dokumentace výrobce k motoru.

Jiné země než USA a Kanada

Prosíme zákazníky, kteří zakoupili produkty společnosti Toro dovezené z USA či Kanady, aby se spojili s příslušným distributorem (zástupcem) společnosti Toro, který jim poskytne záruční podmínky platné v dané zemi, oblasti nebo státu. Pokud z nějakého důvodu nejste se službami distributora spokojení nebo je pro vás obtížné získat informace o záruce, obraťte se na dovozce produktů Toro.