Form No. 3388-978 Rev A

TORO®

Count on it.

Manuel de l'utilisateur

Souffleur de débris

Groupe de déplacement Groundsmaster® 7200/7210

N° de modèle 30393—N° de série 315000001 et suivants

Enregistrez votre produit à www.Toro.com.
Traduction du texte d'origine (FR)

CE

3388-978 A

Introduction

Ce souffleur de débris se monte sur les tondeuses autoportées et est destiné aux utilisateurs professionnels employés à des applications commerciales. Il est principalement conçu pour utiliser la puissance de l'air soufflé pour éliminer rapidement des débris indésirables à la surface des grandes pelouses bien entretenues des parcs, terrains de golf, de sports et commerciaux.

Lisez attentivement cette notice pour apprendre à utiliser et entretenir correctement votre produit, et éviter de l'endommager ou de vous blesser. Vous êtes responsable de l'utilisation sûre et correcte du produit.

Vous pouvez contacter Toro directement sur le site www.Toro.com pour tout renseignement sur les produits et accessoires, pour trouver un revendeur ou enregistrer votre produit.

Pour obtenir des prestations de service, des pièces Toro d'origine ou des renseignements complémentaires, munissez-vous des numéros de modèle et de série du produit et contactez un distributeur ou le service client Toro agréé. La Figure Figure 1 indique l'emplacement des numéros de modèle et de série du produit. Inscrivez les numéros dans l'espace réservé à cet effet.

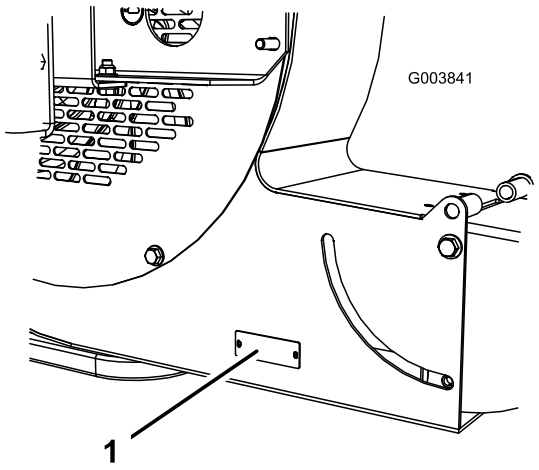

Figure 1

1. Emplacement des numéros de modèle et de série

N° de modèle _____

N° de série _____

Les mises en garde de ce manuel soulignent les dangers potentiels et sont signalées par le symbole de sécurité (Figure 2), qui indique un danger pouvant entraîner des blessures graves ou mortelles si les précautions recommandées ne sont pas respectées.



Figure 2

1. Symbole de sécurité

Deux autres termes sont également utilisés pour faire passer des informations essentielles : **Important**, pour attirer l'attention sur des informations mécaniques spécifiques, et **Remarque**, pour signaler des informations d'ordre général méritant une attention particulière.

Table des matières

Sécurité 3
Avant l'utilisation 3
Pendant l'utilisation 3
Entretien 3
Autocollants de sécurité et d'instruction 4
Mise en service 6
1 Montage de la roue pivotante 6
2 Montage du souffleur de débris sur le groupe de déplacement 7
3 Réglage de l'ensemble biellette 7
4 Graissage du souffleur 8
5 Montage des masses avant 8
Vue d'ensemble du produit 12
Caractéristiques techniques 12
Outils et accessoires 12
Utilisation 12
Réglage de l'ouverture d'éjection 12
Fonctionnement des contacteurs 12
Conseils d'utilisation 13
Entretien 14
Graissage 14
Alignement des paliers 14
Serrage des fixations 15
Entretien des bagues des bras pivotants 15
Entretien des roues pivotantes et des roulements 16

© 2014—The Toro® Company
8111 Lyndale Avenue South
Bloomington, MN 55420

Contactez-nous sur www.Toro.com.
Imprimé aux États-Unis
Tous droits réservés

Sécurité

La prévention des accidents et la protection contre les risques dépendent de la prudence, du bon sens et de la bonne formation des personnes concernées par l'utilisation, le transport, l'entretien et le remisage de la machine. Cette machine peut occasionner des accidents, parfois mortels, si elle n'est pas utilisée ou entretenue correctement. Pour réduire les risques de blessures et d'accidents mortels, respectez les consignes de sécurité suivantes.

Avant l'utilisation

- Lisez et assimilez le contenu de ce Manuel de l'utilisateur avant d'utiliser la machine. Familiarisez-vous avec toutes les commandes et apprenez à vous arrêter rapidement. Vous pouvez vous procurer gratuitement un manuel de remplacement en envoyant les numéros de modèle et de série de votre machine à l'adresse suivante : The Toro® Company, 8111 Lyndale Avenue South, Bloomington, Minnesota 55420-1196.
- Ne confiez jamais l'utilisation de la machine à un enfant. Ne laissez personne utiliser la machine sans instructions adéquates. Seuls les utilisateurs compétents qui ont lu ce manuel sont autorisés à utiliser la machine.
- N'utilisez jamais la machine sous l'emprise de l'alcool, de drogues ou de médicaments.
- N'admettez personne dans le périmètre de travail.
- Les capots et dispositifs de sécurité doivent toujours être présents. Si un capot, un dispositif de sécurité ou un autocollant est endommagé ou illisible, réparez ou remplacez-le avant d'utiliser la machine. Serrez aussi les écrous, boulons et vis qui en ont besoin pour garder la machine en bon état de marche.
- N'utilisez pas la machine chaussé de sandales, de chaussures légères ou de sport, et ne portez pas de short. Ne portez pas non plus de vêtements amples qui risquent de s'accrocher dans les pièces mobiles. Portez toujours un pantalon et des chaussures solides. Le port de lunettes de sécurité, de chaussures de sécurité, et d'un casque est recommandé et parfois exigé par certaines ordonnances et réglementations d'assurance locales.

Pendant l'utilisation

- Ne faites pas tourner le moteur dans un local fermé sans ventilation adéquate. Les gaz d'échappement sont dangereux et peuvent être mortels.
- Cette machine ne peut transporter que le conducteur. Ne transportez jamais de passagers.
- Asseyez-vous sur le siège pour mettre le moteur en marche et utiliser la machine.
- Cette machine peut produire un niveau de puissance acoustique supérieur à 90 dB(A) au niveau de l'oreille de l'utilisateur. Le port de protège-oreilles est recommandé en cas d'utilisation prolongée de la machine pour réduire les risques de lésion auditive permanente.
- L'utilisation de la machine exige une grande vigilance. Pour éviter de perdre le contrôle :
  - Travaillez uniquement à la lumière du jour ou avec un bon éclairage artificiel.
  - Conduisez lentement et méfiez-vous des trous et autres dangers cachés.
  - Ne vous approchez pas des fosses de sable, fossés, dénivellations ou autres accidents de terrain.
  - Ralentissez avant de prendre des virages serrés et de tourner sur une pente.
  - Évitez les arrêts et les démarrages brusques.
  - Avant de faire marche arrière, vérifiez que la voie est libre derrière vous.
  - Méfiez-vous de la circulation près des routes et en traversant. Cédez toujours la priorité.
- Ne vous approchez pas de l'ouverture de l'éjecteur quand la machine est en marche. Tenez tout le monde à bonne distance de l'ouverture de l'éjecteur et ne dirigez jamais l'éjection vers des personnes.
- N'utilisez pas la machine sous l'emprise de l'alcool, de drogues ou de médicaments.
- La foudre peut causer des blessures graves ou mortelles. Si vous voyez des éclairs ou que vous entendez le tonnerre à proximité, n'utilisez pas la machine et mettez-vous à l'abri.
- Si le moteur cale ou que la machine perd de la puissance et ne peut donc pas atteindre le sommet d'une côte, ne faites pas demi-tour. Faites toujours marche arrière lentement et en ligne droite.
- **Ne prenez pas de risques inutiles !**Arrêtez la machine **si une personne ou un animal apparaît subitement dans la zone de travail.** Une utilisation imprudente associée à l'état du terrain, aux ricochets possibles d'objets ou à des capots de sécurité mal installés peut donner lieu à des projections d'objets susceptibles de causer des blessures. Ne remettez la machine en marche qu'après avoir dégagé la zone de travail.
- Ne touchez pas le moteur ou le silencieux si le moteur est en marche ou vient de s'arrêter, car vous risquez de vous brûler.

Entretien

- Enlevez la clé du commutateur d'allumage pour éviter tout démarrage accidentel du moteur pendant les opérations d'entretien ou de réglage ou lorsque la machine est remisée.

- Effectuez uniquement les opérations d'entretien décrites dans ce manuel. Si la machine nécessite une réparation importante ou si vous avez besoin de renseignements, faites appel à un concessionnaire Toro agréé.
- Pour réduire les risques d'incendie, débarrassez le moteur de tout excès de graisse, débris d'herbe, feuilles et saletés. Ne lavez jamais le moteur chaud ni les connexions électriques avec de l'eau.
- Gardez la machine en bon état de marche en resserrant régulièrement les écrous, boulons et vis. Vérifiez fréquemment que les boulons et écrous de fixation des paliers de l'arbre de ventilateur sont serrés au couple prescrit.
- Vérifiez le serrage de tous les raccords hydrauliques, ainsi que l'état de toutes les conduites et tous les flexibles hydrauliques avant de mettre le système sous pression.
- N'approchez pas les mains ni autres parties du corps des fuites en trou d'épingle des conduites hydrauliques d'où sort le liquide hydraulique sous pression. Utilisez un morceau de papier ou de carton pour détecter les fuites. Les fuites de liquide hydraulique sous pression peuvent transpercer la peau et causer des blessures graves. L'injection de liquide sous la peau nécessite une intervention chirurgicale dans les heures qui suivent l'accident, réalisée par un médecin connaissant ce genre de blessure, pour éviter le risque de gangrène.
- Arrêtez le moteur et abaissez le souffleur au sol pour dépressuriser complètement le circuit hydraulique avant de procéder à des débranchements ou des réparations.
- Si le moteur doit tourner pour effectuer un réglage, n'approchez pas les mains, les pieds et autres parties du corps ni les vêtements, du ventilateur et autres pièces mobiles.
- Ne faites pas tourner le moteur à vitesse excessive en modifiant le réglage du régulateur. Pour garantir la sécurité et la précision du fonctionnement, demandez à un concessionnaire Toro agréé de contrôler le régime moteur maximum avec un compte-tours.
- Vous devez arrêter le moteur avant de contrôler le niveau d'huile ou d'ajouter de l'huile dans le carter.
- Pour préserver le bon fonctionnement et la sécurité de la machine, utilisez exclusivement des pièces de rechange et accessoires Toro d'origine pour assurer l'intégrité de votre produit Toro. **N'utilisez jamais de pièces de rechange ni d'accessoires soit-disant compatibles provenant d'autres fabricants.** Vérifiez toujours la présence du logo Toro comme garantie d'authenticité. L'utilisation de pièces et accessoires non agréés peut annuler la garantie.

Autocollants de sécurité et d'instruction

Des autocollants de sécurité et des instructions bien visibles par l'opérateur sont placés près de tous les endroits potentiellement dangereux. Remplacez tout autocollant endommagé ou manquant.

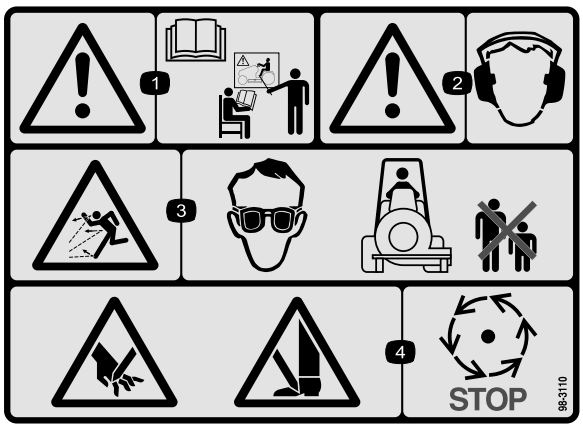

98-3110

1. Attention – lisez le *Manuel de l'utilisateur* et suivez une formation appropriée.
2. Attention – portez des protecteurs d'oreilles.
3. Risque de projections – protégez-vous les yeux et tenez les spectateurs à bonne distance de la machine.
4. Risque de sectionnement des mains ou des pieds - attendez l'arrêt de toutes les pièces mobiles.

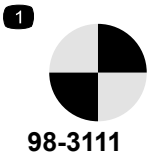

98-3111

1. Point de rotation

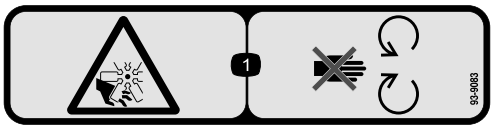

93-9083

1. Risque de coupure/mutilation par le ventilateur – ne vous approchez pas des pièces mobiles.



58-6520

1. Graisse

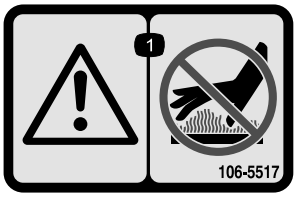

106-5517

1. Attention – ne touchez pas la surface chaude.

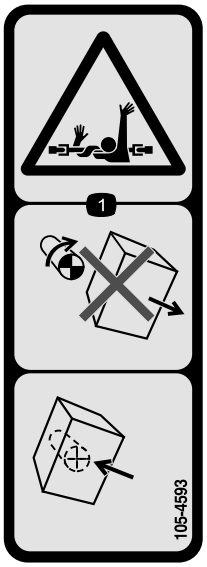

105-4593

1. Risque de coincement dans l'arbre – n'enlevez pas le couvercle quand les pièces sont en mouvement et gardez toutes les protections en place.

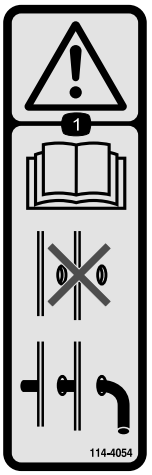

114–4054

1. Attention – lisez le Manuel de l'utilisateur ; n'utilisez pas la machine sans mettre en place la goupille de blocage.

Mise en service

Pièces détachées

Reportez-vous au tableau ci-dessous pour vérifier si toutes les pièces ont été expédiées.

Procédure	Description	Qté	Utilisation
1	Aucune pièce requise	–	Montez la roue pivotante.
2	Souffleur de débris Goupille de verrouillage Goupille fendue	1 1 1	Montez le souffleur de débris sur le groupe de déplacement.
3	Aucune pièce requise	–	Réglez l'ensemble biellette.
4	Aucune pièce requise	–	Graissez le souffleur.
5	Aucune pièce requise	–	Montez les masses avant.

Médias et pièces supplémentaires

Description	Qté	Utilisation
Manuel de l'utilisateur	1	A consulter avant d'utiliser la machine.
Catalogue de pièces	1	Pour obtenir les numéros de référence des pièces.

Remarque: Les côtés gauche et droit de la machine sont déterminés d'après la position d'utilisation normale.

Remarque: Pour permettre le montage et l'utilisation du souffleur de débris, vous devez équiper le groupe de déplacement du système d'attache rapide arrière, modèle 30377, et du kit hydraulique auxiliaire, modèle 30380.

1

Montage de la roue pivotante

Aucune pièce requise

Procédure

1. Enlevez le chapeau de tension de l'axe de pivot de la roue pivotante (Figure 3). Glissez l'entretoise et une rondelle de butée sur l'axe de pivot. Laissez une rondelle de butée sur l'axe.

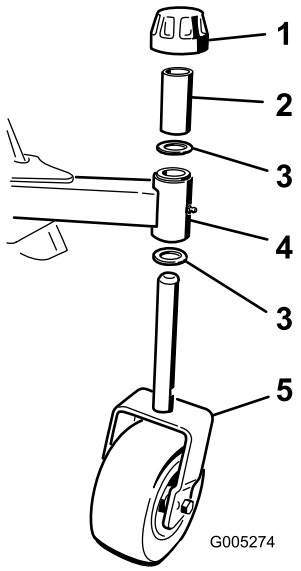

Figure 3

1. Chapeau de tension
2. Entretoise
3. Rondelle de butée (2)
4. Tube de roue pivotante de cadre de souffleur
5. Roue pivotante

2. Poussez l'axe de pivot dans les bagues du cadre du souffleur, insérez une autre rondelle de butée sur l'axe, glissez l'entretoise sur l'axe et fixez l'ensemble avec le chapeau de tension (Figure 3).

3. Vérifiez que le pneu de la roue pivotante est gonflé à 2,41 à 3,45 bar.

2

Montage du souffleur de débris sur le groupe de déplacement

Pièces nécessaires pour cette opération:

1	Souffleur de débris
1	Goupille de verrouillage
1	Goupille fendue

Procédure

1. Le cas échéant, enlevez l'accessoire monté à l'arrière de la machine.
2. Faites reculer le groupe de déplacement juste derrière l'adaptateur d'accessoire.

   Remarque: Vérifiez que le levier de verrouillage (Figure 4) est pivoté à gauche (position déverrouillée), vu de l'arrière de la machine.

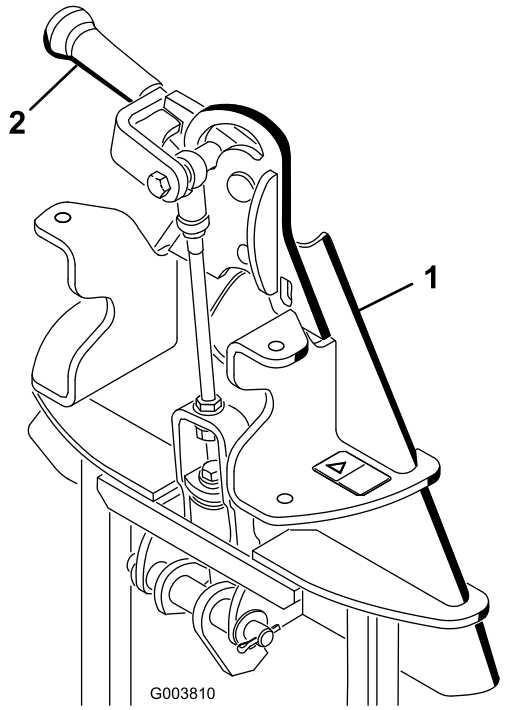

Figure 4

1. Adaptateur d'accessoire
2. Levier de verrouillage

3. Élevez l'adaptateur du groupe de déplacement dans l'adaptateur d'accessoire.
4. Pivotez le levier de verrouillage vers la droite pour verrouiller les adaptateurs ensemble.
5. Insérez la goupille de blocage dans les adaptateurs et fixez-la avec une goupille fendue (Figure 5).

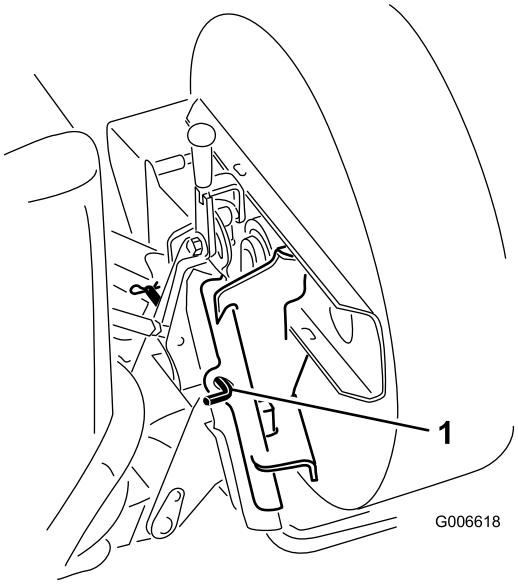

Figure 5

1. Goupille de verrouillage

6. Faites passer les flexibles dans la boucle de support.
7. Retirez les bouchons protecteurs des raccords hydrauliques et vérifiez que les raccords sont propres et exempts de contamination.
8. Branchez les raccords des flexibles hydrauliques de l'accessoire aux raccords hydrauliques du kit hydraulique auxiliaire à arrière du groupe de déplacement.

   Important: Chaque fois que vous débranchez un raccord hydraulique, ne manquez pas de le fermer avec un bouchon protecteur pour éviter toute pénétration de contaminants dans le système hydraulique.

3

Réglage de l'ensemble biellette

Aucune pièce requise

Procédure

1. Une fois le souffleur à débris monté et fixé sur le groupe de déplacement, élevez l'accessoire.
2. Mesurez l'espace entre la rondelle supérieure et l'entretoise dans l'ensemble biellette sur

l'adaptateur d'accessoire, comme illustré à la Figure 6.

Remarque: La rondelle et l'épaulement ne doivent pas être espacés de plus de 1,5 à 2,0 mm.

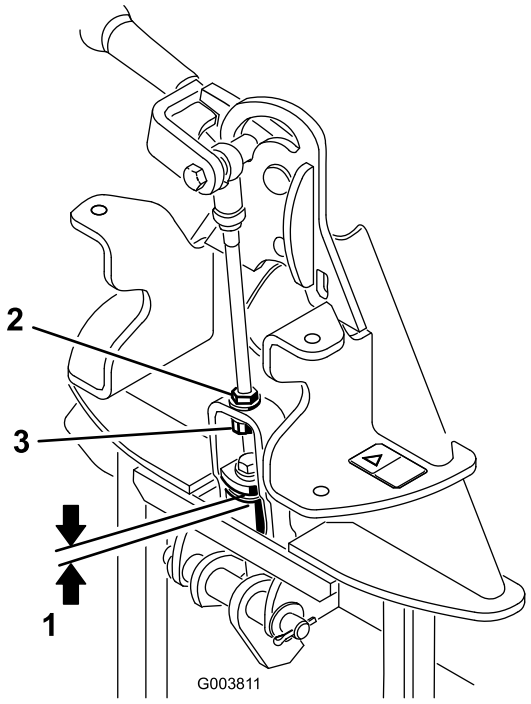

Figure 6

1. 1,5 à 2 mm
2. Écrou de blocage
3. Écrou de réglage

4

Graissage du souffleur

Aucune pièce requise

Procédure

Pour garantir une bonne lubrification, graissez toujours le souffleur à débris avant de le mettre en marche. Reportez-vous à la section Graissage de ce manuel. Si la machine n'est pas graissée correctement, des pannes prématurées de pièces importantes se produiront.

5

Montage des masses avant

Aucune pièce requise

Procédure

⚠ PRUDENCE

Si la machine n'est pas équipée d'un accessoire, vous devez enlever les masses amovibles. N'utilisez jamais la machine sans accessoire mais avec les masses avant.

Reportez-vous aux tableaux des masses ci-après pour déterminer le nombre correct de masse avant requis pour la machine.

Largeur de coupe de 183 cm (72 po)				
Groundsmaster 7200/7210 SANS abri rigide				
Accessoire	**Masse avant supplémentaire requise**	**Référence(s) de masse**	**Description de masse**	**Qté**
Attache rapide arrière et pas d'accessoire (modèle 30377)	0 kg	S/O		
Niveleuse de finition à attache rapide / râteau mécanique (modèle 08754)	0 kg	S/O		
Tapis traînant en acier (modèle 08757)	0 kg	S/O		
Râteau d'entretien (modèle 08751)	0 kg	S/O		
Râteau d'entretien avec râteau souple (modèle 08752)	0 kg	S/O		
Tapis traînant en fibre de coco (modèle 08758)	30,4 kg	114-4090 **et** 114-4096	Support de masse avant **et** masse avant de 19 kg	1 1
Scarificateur traîné à attache rapide (modèle 08761)	30,4 kg	114-4090 **et** 114-4096	Support de masse avant **et** masse avant de 19 kg	1 1
Souffleur de débris à attache rapide (modèle 08759)	49,4 kg	114-4090 **et** 114-4096	Support de masse avant **et** masse avant de 19 kg	1 2
Groomer Rahn (produit connexe)	49,4 kg	114-4090 **et** 114-4096	Support de masse avant **et** masse avant de 19 kg	1 2

Largeur de coupe de 183 cm (72 po)				
Groundsmaster 7200/7210 avec abri rigide				
Accessoire	**Masse avant supplémentaire requise**	**Réf. de masse**	**Description de masse**	**Qté**
Attache rapide arrière et pas d'accessoire (modèle 30377)	0 kg	S/O		
Niveleuse de finition à attache rapide / râteau mécanique (modèle 08754)	11,3 kg	114-4090 **ou** modèle 30375	support de masse avant **ou** Kit support de cric	1 1
Tapis traînant en acier (modèle 08757)	11,3 kg	114-4090 **ou** modèle 30375	support de masse avant **ou** Kit support de cric	1 1
Râteau d'entretien (modèle 08751)	11,3 kg	114-4090 **ou** modèle 30375	support de masse avant **ou** Kit support de cric	1 1
Râteau d'entretien avec râteau souple (modèle 08752)	11,3 kg	114-4090 **ou** modèle 30375	support de masse avant **ou** Kit support de cric	1 1
Tapis traînant en fibre de coco (modèle 08758)	49,4 kg	114-4090 **et** 114-4096	Support de masse avant **et** masse avant de 19 kg	1 2

Scarificateur traîné à attache rapide (modèle 08761)	49,4 kg	114-4090 **et** 114-4096	Support de masse avant **et** masse avant de 19 kg	1 2
Souffleur de débris à attache rapide (modèle 08759)	68,5 kg	114-4090 **et** 114-4096	Support de masse avant **et** masse avant de 19 kg	1 3
Groomer Rahn (produit connexe)	68,5 kg	114-4090 **et** 114-4096	Support de masse avant **et** masse avant de 19 kg	1 3

Largeur de coupe de 183 cm (62 po)				
Groundsmaster 7200/7210 SANS abri rigide				
Accessoire	**Masse avant supplémentaire requise**	**Référence(s) de masse**	**Description de masse**	**Qté**
Attache rapide arrière et pas d'accessoire (modèle 30377)	30,4 kg	114-4090 **et** 114-4096	Support de masse avant **et** masse avant de 19 kg	1 1
Niveleuse de finition à attache rapide / râteau mécanique (modèle 08754)	68,5 kg	114-4090 **et** 114-4096	Support de masse avant **et** masse avant de 19 kg	1 3
Tapis traînant en acier (modèle 08757)	68,5 kg	114-4090 **et** 114-4096	Support de masse avant **et** masse avant de 19 kg	1 3
Râteau d'entretien (modèle 08751)	49,4 kg	114-4090 **et** 114-4096	Support de masse avant **et** masse avant de 19 kg	1 2
Râteau d'entretien avec râteau souple (modèle 08752)	68,5 kg	114-4090 **et** 114-4096	Support de masse avant **et** masse avant de 19 kg	1 3
Tapis traînant en fibre de coco (modèle 08758)	68,5 kg	114-4090 **et** 114-4096	Support de masse avant **et** masse avant de 19 kg	1 3
Scarificateur traîné à attache rapide (modèle 08761)	68,5 kg	114-4090 **et** 114-4096	Support de masse avant **et** masse avant de 19 kg	1 3
Souffleur de débris à attache rapide (modèle 08759)	68,5 kg	114-4090 **et** 114-4096	Support de masse avant **et** masse avant de 19 kg	1 3
Groomer Rahn (produit connexe)	68,5 kg	114-4090 **et** 114-4096	Support de masse avant **et** masse avant de 19 kg	1 3

Largeur de coupe de 183 cm (62 po)				
Groundsmaster 7200/7210 avec abri rigide				
Accessoire	**Masse avant supplémentaire requise**	**Réf. de masse**	**Description de masse**	**Qté**
Attache rapide arrière et pas d'accessoire (modèle 30377)	49,4 kg	114-4090 **et** 114-4096	Support de masse avant **et** masse avant de 19 kg	1 2
Niveleuse de finition à attache rapide / râteau mécanique (modèle 08754)	87,5 kg	114-4090 **et** 114-4096	Support de masse avant **et** masse avant de 19 kg	1 3

Tapis traînant en acier (modèle 08757)	87,5 kg	114-4090 **et** 114-4096	Support de masse avant **et** masse avant de 19 kg	1 4
Râteau d'entretien (modèle 08751)	68,5 kg	114-4090 **et** 114-4096	Support de masse avant **et** masse avant de 19 kg	1 3
Râteau d'entretien avec râteau souple (modèle 08752)	87,5 kg	114-4090 **et** 114-4096	Support de masse avant **et** masse avant de 19 kg	1 4
Tapis traînant en fibre de coco (modèle 08758)	87,5 kg	114-4090 **et** 114-4096	Support de masse avant **et** masse avant de 19 kg	1 4
Scarificateur traîné à attache rapide (modèle 08761)	87,5 kg	114-4090 **et** 114-4096	Support de masse avant **et** masse avant de 19 kg	1 4
Souffleur de débris à attache rapide (modèle 08759)	87,5 kg	114-4090 **et** 114-4096	Support de masse avant **et** masse avant de 19 kg	1 4
Groomer Rahn (produit connexe)	87,5 kg	114-4090 **et** 114-4096	Support de masse avant **et** masse avant de 19 kg	1 4

Vue d'ensemble du produit

Caractéristiques techniques

Remarque: Les spécifications et la conception de la machine sont susceptibles de modifications sans préavis.

Poids net	107 kg

Outils et accessoires

De nombreux accessoires et outils agréés par Toro sont disponibles pour améliorer et augmenter les capacités de la machine. Contactez votre concessionnaire-réparateur ou distributeur agréé ou rendez-vous sur www.Toro.com pour obtenir une liste de tous les accessoires et outils agréés.

Utilisation

Réglage de l'ouverture d'éjection

L'ouverture d'éjection (Figure 7) peut être réglée pour augmenter ou réduire le débit et le volume d'air. Le débit d'air augmente quand l'ouverture d'éjection est réduite.

1. Desserrez les vis de fixation du déflecteur de l'ouverture d'éjection (Figure 7).

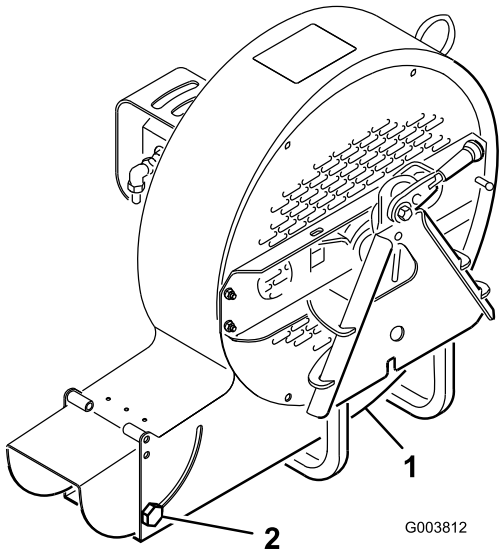

Figure 7

1. Déflecteur d'ouverture d'éjection
2. Vis de fixation

2. Faites pivoter le déflecteur pour obtenir l'ouverture voulue.
3. Serrez les vis de fixation.

Fonctionnement des contacteurs

Commande de levage/descente (Figure 8) – Amenez la commande en position de montée pour lever l'accessoire et en position de descente pour abaisser l'accessoire.

Commande de flottement/poussée vers le bas (Figure 8) – Amenez la commande en position de flottement pour permettre à l'accessoire de suivre le contour du terrain. Amenez la commande en position de poussée vers le bas pour ajouter le poids de la machine de façon à accroître la force d'engagement de l'accessoire avec le sol. Une force d'engagement plus élevée réduit la capacité de traction de la machine.

Important: N'utilisez le souffleur de débris qu'en mode *flottement*. Ne l'utilisez

jamais en mode de *poussée vers le bas* au risque d'endommager le souffleur.

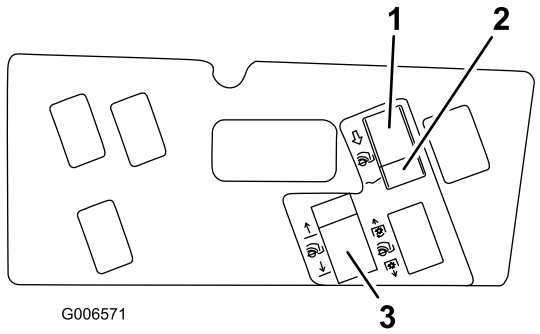

Figure 8

1. Flottement
2. Poussée vers le bas
3. Relevage/descente

Conseils d'utilisation

⚠ ATTENTION

L'air est éjecté avec une force considérable qui peut vous blesser ou vous faire perdre l'équilibre.

- **Ne vous approchez pas de l'ouverture de l'éjecteur quand la machine est en marche.**
- **Tenez tout le monde à bonne distance de l'ouverture d'éjection quand la machine est en marche.**

Entraînez-vous à souffler des débris. Il est conseillé de souffler les débris dans le sens du vent pour éviter qu'ils ne soient renvoyés dans la surface que vous venez de nettoyer.

Ne passez pas sur des bordures de trottoirs lorsque le souffleur de débris est monté sur la machine. Utilisez toujours une rampe.

Remarque: Si l'adaptateur de l'accessoire se coince sur l'adaptateur du groupe de déplacement, insérez un levier/tournevis dans la fente prévue pour désengager les pièces (Figure 9).

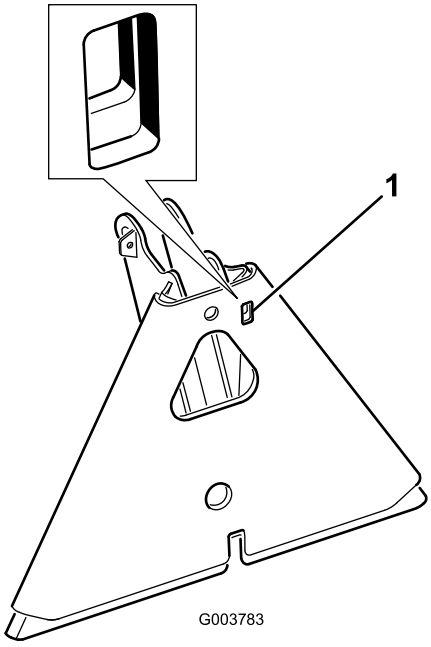

Figure 9

1. Fente

Entretien

Graissage

Le souffleur de débris possède des paliers et des bagues qu'il faut graisser régulièrement. Dans des conditions normales d'utilisation, lubrifiez les paliers avec de la graisse universelle au lithium nº 2 toutes les 8 heures de fonctionnement ou chaque jour, la première échéance prévalant. Lubrifiez les graisseurs immédiatement après chaque lavage, quelle que soit la fréquence d'entretien indiquée.

Les points et les quantités de graissage sont les suivants :

Arbre de ventilateur – 2 (Figure 10)

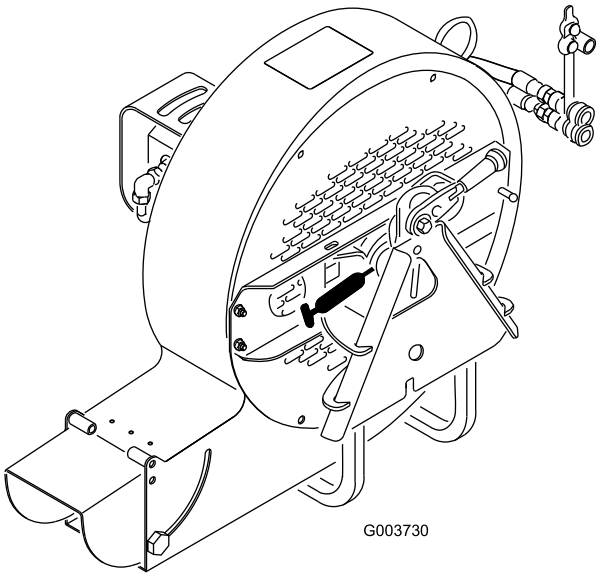

Figure 10

Tube du bras pivotant (Figure 11)

Roue pivotante (Figure 11)

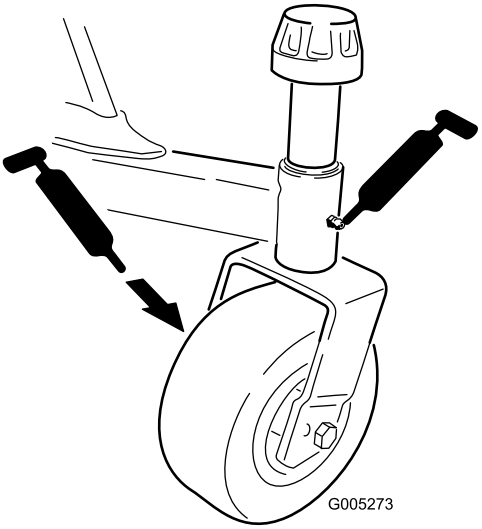

Figure 11

Graissage de l'adaptateur d'accessoire

Si le levier de verrouillage sur l'adaptateur d'accessoire ne pivote pas librement, appliquez une fine couche de graisse sur la zone illustrée à la Figure 12.

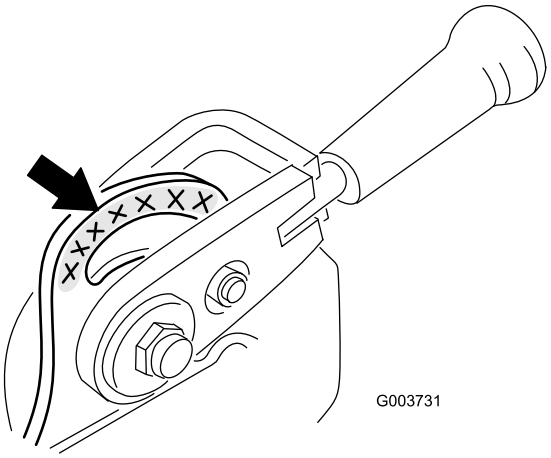

Figure 12

Alignement des paliers

Si vous enlevez les supports de fixation du moteur, vous devez les réaligner avant d'utiliser le souffleur. Vérifiez le numéro de référence de l'outil d'alignement dans le Catalogue de pièces.

1. Montez les supports de fixation sur le carter du souffleur, mais ne serrez pas les boulons et les écrous à ce stade (Figure 13).

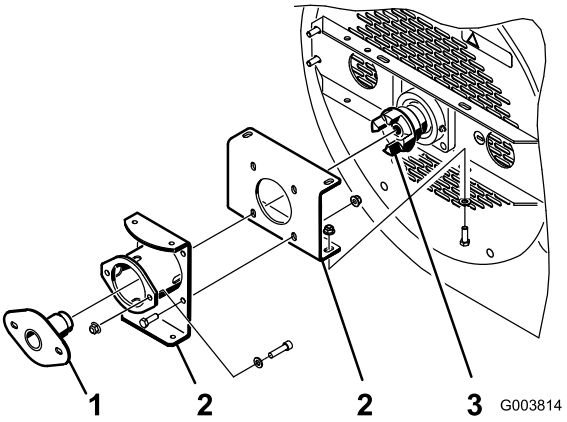

Figure 13

1. Outil d'alignement
2. Support de montage
3. Accouplement de ventilateur

2. Insérez l'outil d'alignement de palier dans les supports de fixation et l'accouplement de ventilateur (Figure 13). Veillez à ne pas placer l'accouplement en étoile (Figure 14) dans l'accouplement.

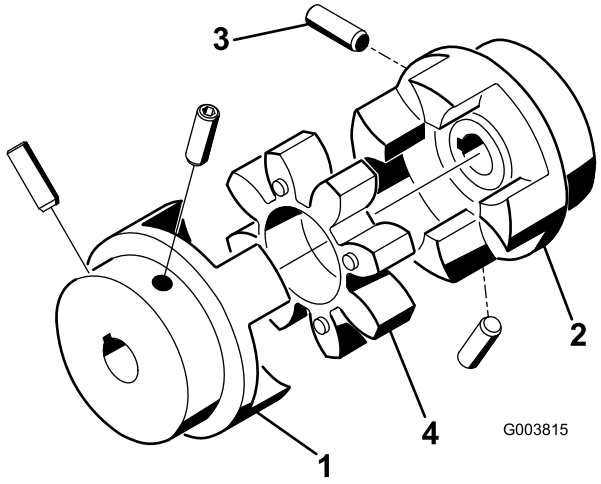

Figure 14

1. Accouplement de moteur
2. Accouplement de ventilateur
3. Vis d'arrêt (x 2)
4. Accouplement en étoile

3. Serrez les vis et les écrous qui réunissent les supports de fixation et les fixent au carter du souffleur.
4. Enlevez l'outil d'alignement et terminez le montage.

Serrage des fixations

Si vous avez démonté le souffleur, vous devez serrer les fixations suivantes aux couples prescrits. Appliquez aussi du Loctite 242 sur les filets des fixations avant la mise en place.

- Serrez les vis de fixation du moteur et des accouplements de l'arbre de ventilateur (Figure 14) à un couple de 6,5 à 9,2 Nm.
- Serrez les vis de fixation des paliers d'arbre de ventilateur (Figure 15) à un couple de 6,5 à 9,2 Nm.

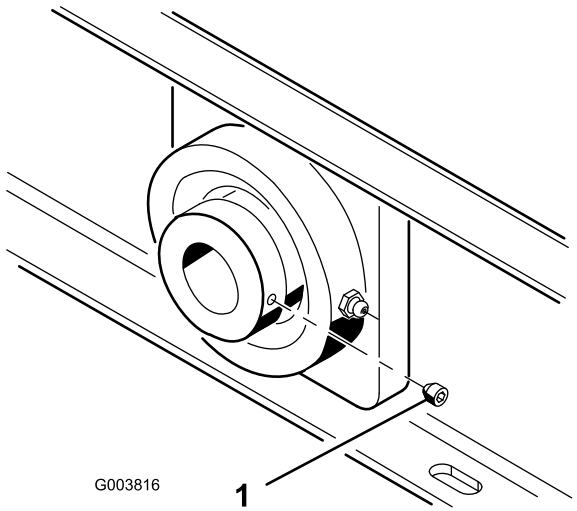

Figure 15

1. Vis de fixation

- Serrez les vis de fixation du ventilateur (Figure 16) à 677 Nm.

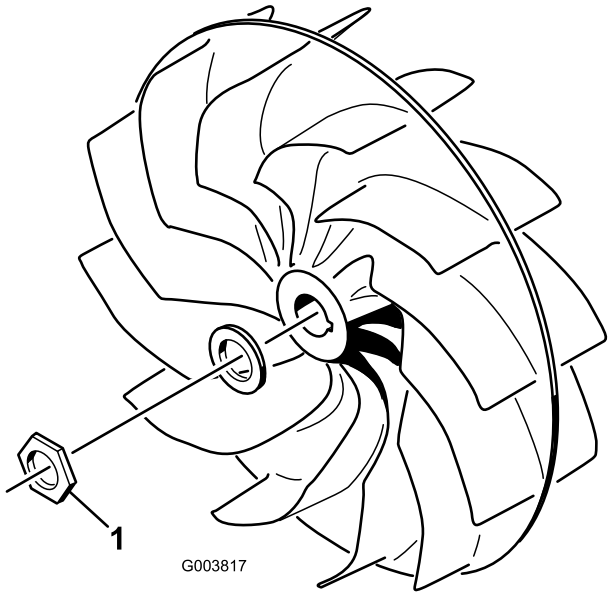

Figure 16

1. Écrou de fixation de ventilateur

Entretien des bagues des bras pivotants

Les bras pivotants sont munis de bagues enfoncées à la presse en haut et en bas du tube. Les bagues s'usent après de nombreuses heures d'utilisation. Pour vérifier l'état des bagues, bougez la fourche de la roue pivotante longitudinalement et latéralement. Si la fourche bouge à l'intérieur des bagues, cela signifie que les bagues sont usées et doivent être remplacées.

1. Relevez le souffleur de débris pour décoller les roues du sol. Calez le souffleur pour l'empêcher de retomber accidentellement.
2. Retirez le chapeau de tension, l'entretoise et la rondelle de butée au sommet de l'axe de pivot.
3. Sortez l'axe de pivot du tube de montage, mais laissez la rondelle de butée et l'entretoise au bas de l'axe.
4. Insérez un chasse-goupille dans le haut ou le bas du tube de montage et chassez la bague hors du tube (Figure 17). Chassez ensuite l'autre bague. Nettoyez l'intérieur des tubes de montage.

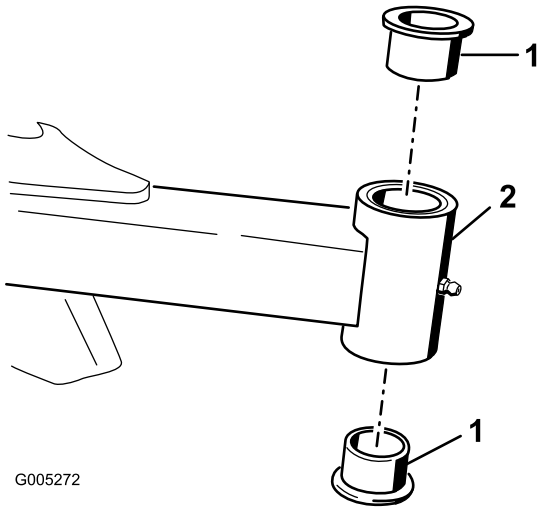

Figure 17

1. Bagues
2. Tube du bras pivotant

5. Graissez l'intérieur et l'extérieur des nouvelles bagues. À l'aide d'un marteau et d'une plaque plate, enfoncez les bagues dans le tube de montage.
6. Examinez l'état de l'axe de pivot et remplacez-le s'il est endommagé.
7. Insérez l'axe de pivot dans les bagues et le tube de montage. Glissez la rondelle de butée et l'entretoise sur l'axe de pivot. Replacez le chapeau de tension sur l'axe de pivot pour maintenir les pièces en position.

Entretien des roues pivotantes et des roulements

1. Enlevez le contre-écrou du boulon qui fixe la roue pivotante et les rondelles entre la fourche (Figure 18). Maintenez la roue pivotante et sortez le boulon de la fourche. Déposez la douille de pneu de l'intérieur du moyeu de roue.

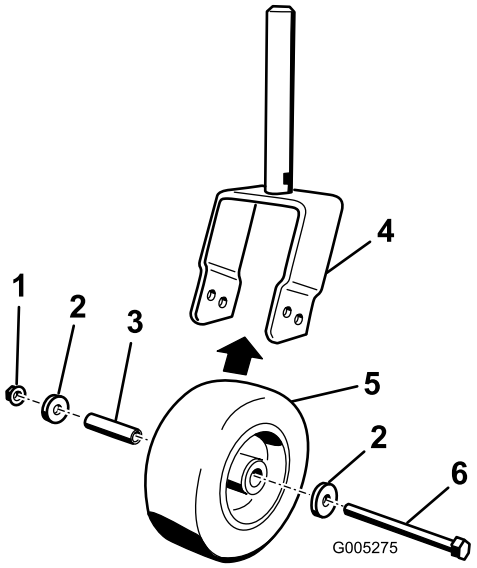

Figure 18

1. Contre-écrou
2. Rondelle
3. Douille de pneu
4. Fourche de roue pivotante
5. Roue pivotante
6. Boulon

2. Enlevez un des roulements extérieurs du moyeu de la roue et laissez tomber le roulement intérieur (Figure 19). Enlevez le roulement de l'autre côté du moyeu.

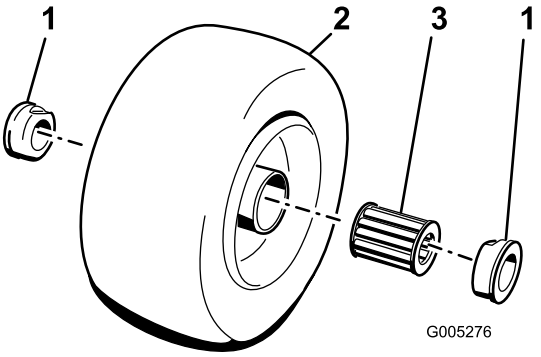

Figure 19

1. Roulement (extérieur)
2. Roue
3. Roulement (intérieur)

3. Vérifiez l'usure des roulements (intérieur et extérieur), de la douille de pneu et de l'intérieur du moyeu. Remplacez les pièces endommagées.
4. Pour assembler la roue pivotante, enfoncez un roulement extérieur dans le moyeu. Lors de la pose des roulements, appuyez sur la bague extérieure des roulements.
5. Glissez le roulement intérieur dans le moyeu. Insérez l'autre roulement dans le côté ouvert du moyeu pour bloquer l'entretoise à l'intérieur.
6. Insérez la douille de pneu dans la roue.

7. Montez la roue pivotante et les rondelles entre la fourche et fixez-le tout en place à l'aide du boulon et du contre-écrou.

Remarques:

Déclaration d'incorporation

The Toro Company, 8111 Lyndale Ave. South, Bloomington, MN, USA déclare que la ou les machines suivantes sont conformes aux directives mentionnées, lorsqu'elles sont montées en respectant les instructions jointes sur certains modèles Toro comme indiqué dans les Déclarations de conformité pertinentes.

N° de modèle	N° de série	Description du produit	Description de la facture	Description générale	Directive
30393	315000001 et suivants	Souffleur de débris	DEBRIS BLOWER-GM 7200/7210	Souffleur de débris	2006/42/CE, 2000/14/CE

La documentation technique pertinente a été compilée comme exigé par la Partie B de l'Annexe VII de la directive 2006/42/CE.

Nous nous engageons à transmettre, à la suite d'une demande dûment motivée des autorités nationales, les renseignements pertinents concernant cette quasi-machine. La méthode de transmission sera électronique.

Cette machine ne sera pas mise en service avant d'avoir été incorporée dans les modèles Toro agréés conformément à la Déclaration de conformité associée et à toutes les instructions, ce qui permettra de la déclarer conforme à toutes les directives pertinentes.

Certifié :



David Klis
Directeur technique général
8111 Lyndale Ave. South
Bloomington, MN 55420, USA
September 26, 2013

Contact technique dans l'UE :

Peter Tetteroo
Toro Europe NV
B-2260 Oevel-Westerloo
Belgium

Tel. 0032 14 562960
Fax 0032 14 581911

La garantie commerciale générale des produits Toro

Garantie limitée de deux ans

Conditions et produits couverts

The Toro Company et sa filiale, Toro Warranty Company, en vertu de l'accord passé entre elles, certifient conjointement que votre produit commercial Toro (« Produit ») ne présente aucun défaut de matériau ni vice de fabrication pendant une période de deux ans ou 1 500 heures de service*, la première échéance prévalant. Cette garantie s'applique à tous les produits à l'exception des Aérateurs (veuillez-vous reporter aux déclarations de garantie séparées de ces produits). Dans l'éventualité d'un problème couvert par la garantie, nous nous engageons à réparer le Produit gratuitement, frais de diagnostic, pièces, main-d'œuvre et transport compris. La période de garantie commence à la date de réception du Produit par l'acheteur d'origine.
* Produit équipé d'un compteur horaire.

Comment faire intervenir la garantie

Il est de votre responsabilité de signaler le plus tôt possible à votre Distributeur de produits commerciaux ou au Concessionnaire de produits commerciaux agréé qui vous a vendu le Produit, toute condition couverte par la garantie. Pour obtenir l'adresse d'un distributeur de produits commerciaux ou d'un concessionnaire agréé, ou pour tout renseignement concernant les droits et responsabilités vis à vis de la garantie, veuillez nous contacter à l'adresse suivante :

Toro Commercial Products Service Department
Toro Warranty Company
8111 Lyndale Avenue South
Bloomington, MN 55420-1196, États-Unis
+1–952–888–8801 ou +1–800–952–2740
Courriel : commercial.warranty@toro.com

Responsabilités du propriétaire

À titre de propriétaire du produit, vous êtes responsable des entretiens et réglages mentionnés dans le *Manuel de l'utilisateur*. Ne pas effectuer les entretiens et réglages requis peut constituer un motif de rejet d'une réclamation au titre de la garantie.

Ce que la garantie ne couvre pas

Les défaillances ou anomalies de fonctionnement survenant au cours de la période de garantie ne sont pas toutes dues à des défauts de matériaux ou des vices de fabrication. Cette garantie ne couvre pas :

- Les défaillances du produit dues à l'utilisation de pièces qui ne sont pas d'origine ou au montage et à l'utilisation d'accessoires ajoutés ou modifiés d'une autre marque. Une garantie séparée peut être fournie par le fabricant de ces accessoires.
- Les défaillances du Produit dues au non respect du programme d'entretien et/ou des réglages recommandés. Les réclamations au titre de la garantie pourront être refusées si le Programme d'entretien recommandé pour votre produit Toro et énoncé dans le *Manuel de l'utilisateur* n'est pas respecté.
- Les défaillances du Produit dues à une utilisation abusive, négligente ou dangereuse.
- Les pièces sujettes à l'usure pendant l'utilisation, sauf si elles s'avèrent défectueuses. Par exemple, les pièces consommées ou usées durant le fonctionnement normal du Produit, notamment mais pas exclusivement : plaquettes et garnitures de freins, garnitures d'embrayage, lames, cylindres, galets et roulements (étanches ou graissables), contre-lames, bougies, roues pivotantes et roulements, pneus, filtres, courroies, et certains composants des pulvérisateurs, notamment membranes, buses et clapets antiretour, etc.
- Les défaillances dues à une influence extérieure. Les conditions constituant une influence extérieure comprennent, sans y être limités, les conditions atmosphériques, les pratiques de remisage, la contamination, l'utilisation de carburants, liquides de refroidissement, lubrifiants, additifs, engrais, ou produits chimiques, etc. non agréés.
- Les défaillances ou mauvaises performances causées par l'utilisation de carburants (essence, gazole ou biodiesel par exemple) non conformes à leurs normes industrielles respectives.
- Les bruits, vibrations, usure et détérioration normaux.
- L'usure normale comprend, mais pas exclusivement, les dommages des sièges dus à l'usure ou l'abrasion, l'usure des surfaces peintes, les autocollants ou vitres rayés, etc.

Pièces

Les pièces à remplacer dans le cadre de l'entretien courant seront couvertes par la garantie jusqu'à la date du premier remplacement prévu. Les pièces remplacées au titre de cette garantie bénéficient de la durée de garantie du produit d'origine et deviennent la propriété de Toro. Toro se réserve le droit de prendre la décision finale concernant la réparation ou le remplacement de pièces ou ensembles existants. Toro se réserve le droit d'utiliser des pièces remises à neuf pour les réparations couvertes par la garantie.

Garantie de la batterie ion-lithium à décharge complète :

Les batteries ion-lithium à décharge complète disposent d'un nombre de kilowatt-heures spécifique à fournir au cours de leur vie. Les techniques d'utilisation, de recharge et d'entretien peuvent contribuer à augmenter ou réduire la vie totale des batteries. À mesure que les batteries de ce produit sont consommées, la proportion de travail utile qu'elles offrent entre chaque recharge diminue lentement jusqu'à leur épuisement complet. Le remplacement de batteries usées, suite à une consommation normale, est la responsabilité du propriétaire du produit. Le remplacement des batteries, aux frais du propriétaire, peut être nécessaire au cours de la période de garantie normale du produit. Remarque (batterie ion-lithium uniquement) : une batterie ion-lithium est couverte uniquement par une garantie pièces au prorata de la 3ème à la 5ème année, basée sur la durée de service et les kilowatts heures utilisés. Reportez-vous au *Manuel de l'utilisateur* pour tout renseignement complémentaire.

Entretien aux frais du propriétaire

La mise au point du moteur, le graissage, le nettoyage et le polissage, le remplacement des filtres, du liquide de refroidissement et les entretiens recommandés font partie des services normaux requis par les produits Toro qui sont aux frais du propriétaire.

Conditions générales

La réparation par un distributeur ou un concessionnaire Toro agréé est le seul dédommagement auquel cette garantie donne droit.

The Toro Company et Toro Warranty Company déclinent toute responsabilité en cas de dommages secondaires ou indirects liés à l'utilisation des produits Toro couverts par cette garantie, notamment quant aux coûts et dépenses encourus pour se procurer un équipement ou un service de substitution durant une période raisonnable pour cause de défaillance ou d'indisponibilité en attendant la réparation sous garantie. Il n'existe aucune autre garantie expresse, à part la garantie spéciale du système antipollution, le cas échéant. Toutes les garanties implicites relatives à la qualité marchande et à l'aptitude à l'emploi sont limitées à la durée de la garantie expresse.

L'exclusion de la garantie des dommages secondaires ou indirects, ou les restrictions concernant la durée de la garantie implicite, ne sont pas autorisées dans certains états et peuvent donc ne pas s'appliquer dans votre cas. Cette garantie vous accorde des droits spécifiques, auxquels peuvent s'ajouter d'autres droits qui varient selon les états.

Note concernant la garantie du moteur :

Le système antipollution de votre Produit peut être couvert par une garantie séparée répondant aux exigences de l'agence américaine de défense de l'environnement (EPA) et/ou de la direction californienne des ressources atmosphériques (CARB). Les limitations d'heures susmentionnées ne s'appliquent pas à la garantie du système antipollution. Pour plus de renseignements, reportez-vous à la Déclaration de garantie de conformité à la réglementation antipollution fournie avec votre produit ou figurant dans la documentation du constructeur du moteur

Autres pays que les États-Unis et le Canada

Pour les produits Toro exportés des États-Unis ou du Canada, demandez à votre distributeur (concessionnaire) Toro la police de garantie applicable dans votre pays, région ou état. Si, pour une raison quelconque, vous n'êtes pas satisfait des services de votre distributeur, ou si vous avez du mal à vous procurer des renseignements sur la garantie, adressez-vous à l'importateur Toro.