Form No. 3388-979 Rev A

TORO®

Count on it.

Manuale dell'operatore

Soffiatore di detriti

Trattorino Groundsmaster® 7200/7210

Nº del modello 30393—Nº di serie 315000001 e superiori

Registrate il vostro prodotto presso www.Toro.com.
Traduzione dell'originale (IT)

CE

3388-979 A

Introduzione

Il soffiatore di detriti viene montato su una macchina dotata di postazione per l'operatore, pensata per l'utilizzo da parte di professionisti e operatori del verde in applicazioni professionali. È stato concepito per liberare velocemente dai detriti ampie superfici di parchi, campi da golf, campi sportivi e aree verdi ben curate, sfruttando la potenza dell'aria.

Leggete attentamente il presente manuale al fine di utilizzare e mantenere correttamente il prodotto ed evitare infortuni e danni. Voi siete responsabili del corretto utilizzo del prodotto, all'insegna della sicurezza.

Potete contattare direttamente Toro su www.Toro.com per avere informazioni su prodotti e accessori, ottenere assistenza nella ricerca di un rivenditore o registrare il vostro prodotto.

Per assistenza, ricambi originali Toro o ulteriori informazioni, rivolgetevi a un Distributore Toro autorizzato o ad un Centro Assistenza Toro, ed abbiate sempre a portata di mano il numero del modello ed il numero di serie del prodotto. Figura 1 indica la posizione del numero del modello e del numero di serie sul prodotto. Scrivete i numeri negli spazi previsti.

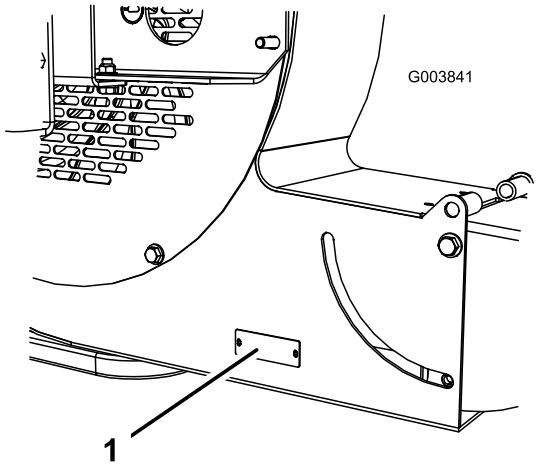

Figura 1

1. Targa del numero del modello e del numero di serie

Nº del modello _____

Nº di serie _____

Il sistema di avvertimento adottato dal presente manuale identifica i pericoli potenziali e riporta messaggi di sicurezza, identificati dal simbolo di avvertimento (Figura 2), che segnala un pericolo in grado di provocare infortuni gravi o la morte se non si osservano le precauzioni raccomandate.



Figura 2

1. Simbolo di avvertimento

Per evidenziare le informazioni vengono utilizzate anche altre due parole. **Importante** indica informazioni meccaniche di particolare importanza, e **Nota** evidenzia informazioni generali di particolare rilevanza.

Indice

Sicurezza 3
Prima dell'uso 3
Durante l'uso 3
Manutenzione 3
Adesivi di sicurezza e informativi 4
Preparazione 6
1 Montaggio della ruota orientabile 6
2 Montaggio del soffiatore di detriti sul trattorino 7
3 Regolazione del gruppo attacco 7
4 Ingrassaggio del soffiatore 8
5 Montaggio della zavorra anteriore 8
Quadro generale del prodotto 12
Specifiche 12
Attrezzi/accessori 12
Funzionamento 12
Regolazione dell'apertura di scarico 12
Funzionamento degli interruttori 12
Suggerimenti 13
Manutenzione 14
Lubrificazione 14
Allineamento dei cuscinetti 14
Serraggio dei dispositivi di fissaggio 15
Revisione delle boccole dei bracci delle ruote orientabili 15
Revisione delle rotelle orientabili e dei cuscinetti 16

© 2014—The Toro® Company
8111 Lyndale Avenue South
Bloomington, MN 55420

Contattateci a www.Toro.com.
Stampato negli USA
Tutti i diritti sono riservati

Sicurezza

Il controllo dei rischi e la prevenzione degli infortuni dipendono dalla consapevolezza, dall'attenzione e dal corretto addestramento del personale adibito all'uso, al trasporto, alla manutenzione e all'immagazzinamento della macchina. Un uso errato o una manutenzione inadeguata della macchina possono causare lesioni o addirittura la morte. Al fine di ridurre il potenziale rischio di lesioni o morte, attenetevi alle seguenti istruzioni di sicurezza.

Prima dell'uso

- Leggete e comprendete il contenuto di questo manuale dell'operatore prima di avviare la macchina. Acquisite familiarità con tutti i comandi e imparate ad arrestare rapidamente la macchina. Un manuale sostitutivo gratuito è disponibile inviando il modello e il numero di serie completo a The Toro® Company, 8111 Lyndale Avenue South, Bloomington, Minnesota 55420-1196.
- Non permettete mai che bambini e ragazzi utilizzino la macchina. Non permettete ad adulti di utilizzare la macchina se non sono stati idoneamente addestrati. L'utilizzo di questa macchina è consentito solo a operatori addestrati che abbiano letto il presente manuale.
- Non utilizzate mai la macchina qualora abbiate assunto farmaci o alcolici.
- Tenete le persone lontano dall'area di lavoro.
- Non togliete i carter o i dispositivi di sicurezza. Qualora un carter, un dispositivo di sicurezza o un adesivo fossero illeggibili o avariati, riparateli o sostituiteli prima di iniziare il lavoro. Serrate inoltre dadi, bulloni e viti allentate, per garantire condizioni operative sicure della macchina.
- Non utilizzate la macchina se calzate sandali, scarpe da tennis, calzature leggere o calzoncini corti. Inoltre, non indossate abiti svolazzanti che possano rimanere impigliati nelle parti in movimento. Indossate sempre pantaloni lunghi e scarpe robuste. È consigliabile indossare occhiali di protezione, calzature di sicurezza e un casco, che sono richiesti da alcuni decreti o norme assicurative locali.

Durante l'uso

- Non azionate il motore in un'area confinata sprovvista di una ventilazione adeguata. I gas di scarico sono pericolosi e possono essere mortali.
- La capacità di seduta massima è di una persona. Non trasportate passeggeri.
- Sedetevi alla postazione di guida prima di avviare il motore e utilizzare la macchina.
- Il livello di rumore di questo prodotto può superare gli 90 dB(A) a livello della postazione dell'operatore. Durante le esposizioni prolungate si raccomanda l'impiego di protezioni auricolari per ridurre il rischio di danni permanenti all'udito.
- L'utilizzo della macchina richiede la vostra attenzione. Per evitare di perdere il controllo:
  - azionate la macchina solamente alla luce del giorno o in presenza di una buona illuminazione artificiale.
  - Guidate lentamente e prestate attenzione a buche e ad altri pericoli nascosti.
  - Non guidate nelle vicinanze di banchi di sabbia, fossati, torrenti o altri potenziali pericoli.
  - Rallentate prima di eseguire curve brusche e di svoltare su pendii.
  - Evitate arresti e avviamenti improvvisi.
  - Prima di muovervi in retromarcia, guardate indietro e assicuratevi che non vi siano persone dietro la macchina.
  - Prestate attenzione al traffico in prossimità o in caso di attraversamento di strade. Date sempre la precedenza.
- Tenetevi a distanza dall'apertura di scarico quando la macchina è in funzione. Tenete a distanza tutti gli astanti dall'apertura di scarico e non indirizzate lo scarico verso gli astanti.
- Non utilizzate la macchina se siete sotto l'effetto di alcol o farmaci.
- I lampi possono causare lesioni gravi o morte. Se, mentre vi trovate sull'area di lavoro, vedete lampi o udite tuoni, non utilizzate la macchina; cercate invece un riparo.
- Se il motore stalla o la macchina perde terreno e non riesce a raggiungere la sommità del pendio, non invertite direzione. Fate sempre marcia indietro, lentamente e direttamente giù dal pendio.
- **Non rischiate di provocare lesioni!** Interrompete l'attività se una persona o un animale da compagnia si presentano improvvisamente nell'area di lavoro o nelle sue vicinanze**.**L'utilizzo imprudente della macchina, abbinato alle irregolarità del terreno ed agli sbalzi, o a protezioni posizionate in modo errato, può causare infortuni dovuti al lancio di oggetti. Non riprendete il lavoro finché l'area non è sgombra.
- Non toccate il motore o la marmitta quando il motore è acceso o subito dopo averlo spento. Questi componenti possono essere sufficientemente caldi da provocare ustioni.

Manutenzione

- Togliere la chiave dall'interruttore di accensione per evitare avviamenti accidentali del motore durante gli interventi di manutenzione, regolazione o rimessaggio della macchina.

- Eseguite solamente gli interventi di manutenzione indicati in questo manuale. Qualora siano necessari interventi di assistenza o di riparazione importanti, rivolgetevi ad un distributore Toro autorizzato.
- Per ridurre un potenziale rischio d'incendio, mantenete il motore privo di grasso in eccesso, erba, foglie ed accumuli di sporco. Non lavate mai con acqua un motore caldo o eventuali componenti elettrici.
- Accertatevi che la macchina si trovi in condizioni operative sicure serrando dadi, bulloni e viti. Controllate di frequente i bulloni di fissaggio del cuscinetto dell'albero del ventilatore per essere certi che siano serrati come da specifiche.
- Prima di mettere l'impianto sotto pressione verificate che tutti i connettori dei flessibili idraulici siano saldamente serrati e che tutti i tubi e i flessibili siano in buone condizioni.
- Tenete corpo e mani lontano da perdite filiformi nelle tubazioni idrauliche che eiettano fluido idraulico pressurizzato. Usate cartone o carta per cercare perdite di fluido idraulico. Se il fluido idraulico fuoriesce sotto pressione, può penetrare nella pelle e causare lesioni. Il fluido penetrato accidentalmente nella pelle deve essere asportato chirurgicamente entro poche ore da un medico che abbia dimestichezza con questo tipo di lesione, diversamente subentrerà la cancrena.
- Prima di scollegare l'impianto idraulico o di effettuare su di esso qualsiasi intervento, eliminate la pressione dell'intero impianto spegnendo il motore e abbassando a terra il soffiatore.
- Se il motore deve essere mantenuto in funzione per eseguire un intervento di regolazione, tenete le mani, i piedi, gli indumenti e altre parti del corpo distanti dal ventilatore e altre parti in movimento.
- Non utilizzate il motore a regime eccessivo alterando la taratura del regolatore. Per garantire condizioni di sicurezza e precisione, fate controllare il regime massimo del motore con un tachimetro da un Distributore Toro autorizzato.
- Prima di controllare l'olio o di rabboccare la coppa, è necessario spegnere il motore.
- Per garantire sicurezza e prestazioni ottimali, utilizzate sempre ed esclusivamente ricambi e accessori originali Toro. **Non utilizzate ricambi ed accessori "equivalenti" prodotti da altri costruttori.** Per essere certi che si tratti di ricambi originali, cercate il logo Toro. L'uso di parti di ricambio e accessori non approvati può invalidare la garanzia.

Adesivi di sicurezza e informativi

Gli adesivi di sicurezza e di istruzione sono chiaramente visibili e sono affissi accanto a zone particolarmente pericolose. Sostituite gli adesivi danneggiati o smarriti.

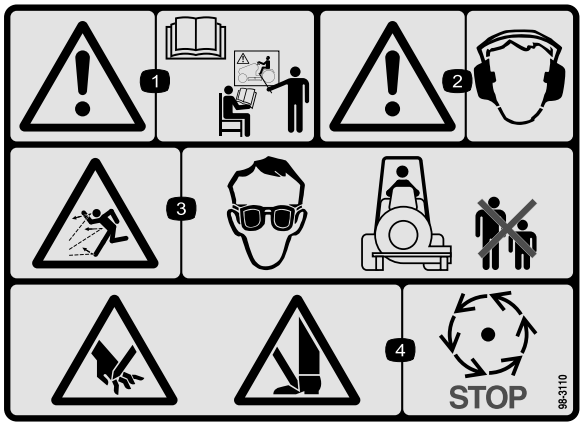

98-3110

1. Avvertenza – leggete il *Manuale dell'operatore* e seguite i corsi di formazione.
2. Avvertenza: usate la protezione per l'udito.
3. Pericolo di lancio di oggetti: usare occhiali di sicurezza e tenere gli astanti a distanza di sicurezza dalla macchina.
4. Pericolo di lesioni da taglio a mani o piedi – attendete che le parti in movimento si siano fermate.

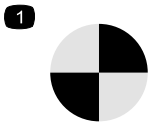

98-3111

1. Punto di rotazione

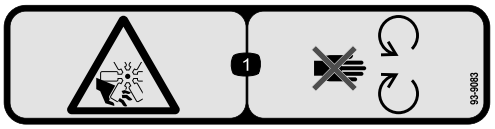

93-9083

1. Pericolo di amputazione/smembramento, ventola. Non avvicinatevi alle parti in movimento.



58-6520

1. Grasso

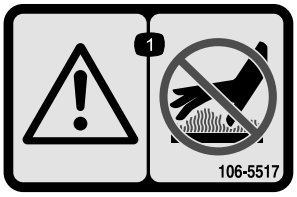

106-5517

1. Avvertenza – non toccate la superficie calda.

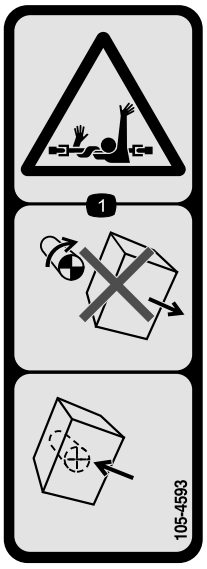

105-4593

1. Pericolo di impigliamento, albero – non rimuovete i coperchi in presenza di parti in movimento; mantenete tutte le protezioni in sede.

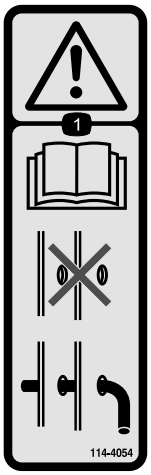

114–4054

1. Avvertenza – leggete il Manuale dell'operatore e non utilizzate la macchina senza il perno di bloccaggio inserito.

Preparazione

Parti sciolte

Verificate che sia stata spedita tutta la componentistica, facendo riferimento alla seguente tabella.

Procedura	Descrizione	Qté	Uso
1	Non occorrono parti	–	Montate la ruota orientabile.
2	Gruppo soffiatore di detriti Perno di bloccaggio Coppiglia	1 1 1	Montate il soffiatore di detriti sul trattorino.
3	Non occorrono parti	–	Regolate il gruppo attacco.
4	Non occorrono parti	–	Ingrassate il soffiatore.
5	Non occorrono parti	–	Montate la zavorra anteriore.

Strumenti e parti aggiuntive

Descrizione	Qté	Uso
Manuale dell'operatore	1	Rivedete il manuale prima di utilizzare la macchina.
Catalogo ricambi	1	Utilizzate il catalogo per riferimento ai numeri categorici dei prodotti.

Nota: Stabilite i lati sinistro e destro della macchina dalla normale posizione di guida.

Nota: Per installare e utilizzare il soffiatore di detriti, il trattorino deve essere dotato di un sistema di attacco rapido posteriore, modello 30377 e del kit del circuito idraulico ausiliario, modello 30380.

1

Montaggio della ruota orientabile

Non occorrono parti

Procedura

1. Rimuovete il cappuccio di tensione dall'asse del fusello della ruota orientabile (Figura 3). Fate scorrere la rondella e una rondella di spinta via dall'asse del fusello. Lasciate una rondella di spinta sull'asse.

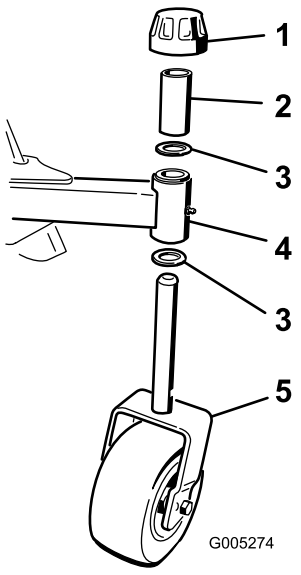

Figura 3

1. Cappuccio di tensione
2. Distanziale
3. Rondella di spinta (2)
4. Tubo orientabile del telaio del soffiatore
5. Ruota orientabile

2. Spingete il fusello della ruota orientabile attraverso le boccole nel telaio del soffiatore, inserite un'altra rondella di spinta sull'asse, fate scorrere il distanziale sull'asse del fusello, quindi montate

il cappuccio di tensione per fissare gli elementi del gruppo (Figura 3).

3. Assicuratevi che lo pneumatico del gruppo della ruota orientabile sia gonfiato a 35-50 PSI.

2

Montaggio del soffiatore di detriti sul trattorino

Parti necessarie per questa operazione:

1	Gruppo soffiatore di detriti
1	Perno di bloccaggio
1	Coppiglia

Procedura

1. Togliete eventuali attrezzi dalla parte posteriore della macchina.
2. Portate il trattorino all'indietro in posizione dietro l'adattatore dell'attrezzo.

   Nota: Assicuratevi che la leva di bloccaggio (Figura 4) sia ruotata a sinistra (posizione sbloccata) vista dal retro della macchina.

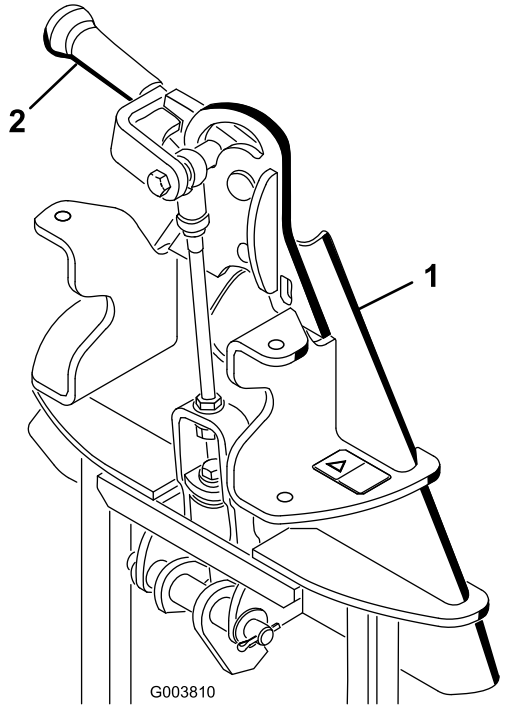

Figura 4

1. Adattatore dell'attrezzo
2. Leva di bloccaggio

3. Sollevate l'adattatore del trattorino sull'adattatore dell'attrezzo.
4. Ruotate la leva di bloccaggio a destra per bloccare insieme gli adattatori.
5. Inserite il perno di bloccaggio attraverso gli adattatori e fissatelo con una coppiglia (Figura 5).

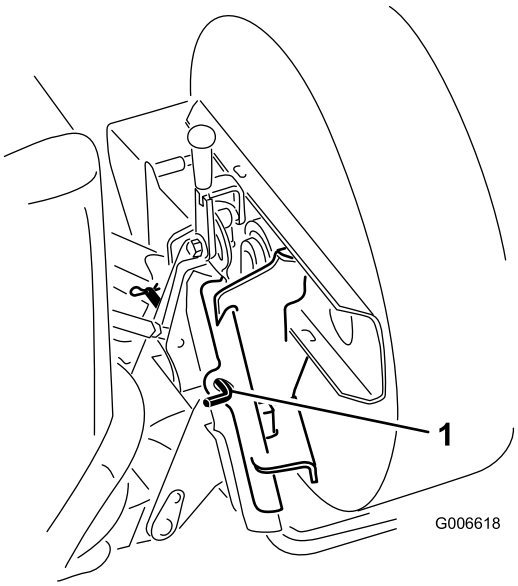

Figura 5

1. Perno di bloccaggio

6. Disponete i flessibili attraverso l'occhiello di supporto del flessibile.
7. Rimuovete i tappi antipolvere dagli accoppiatori idraulici e assicuratevi che gli accoppiatori siano privi di sporco o contaminazione.
8. Collegate gli accoppiatori del flessibile idraulico dell'attrezzo agli accoppiatori idraulici sul kit del circuito idraulico ausiliario posteriore del trattorino.

   Importante: Ogni volta che gli accoppiatori del flessibile idraulico vengono scollegati, assicuratevi che i tappi antipolvere siano installati per evitare che agenti contaminanti entrino nel sistema idraulico.

3

Regolazione del gruppo attacco

Non occorrono parti

Procedura

1. Con il soffiatore di detriti montato e fissato sul trattorino, sollevate l'attrezzo.

2. Misurate la distanza tra la rondella superiore e il distanziale nel gruppo attacco sull'adattatore dell'attrezzo, come illustrato in Figura 6.

   Nota: La distanza tra la rondella e lo spallamento deve essere pari a 1,5-2,0 mm.

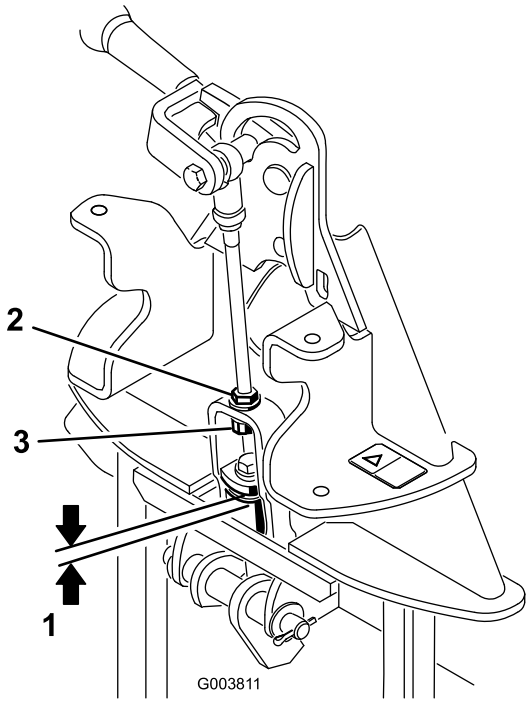

Figura 6

1. da 1,5 a 2,0 mm
2. Controdado
3. Dado di regolazione

4

Ingrassaggio del soffiatore

Non occorrono parti

Procedura

Ingrassate il soffiatore di detriti prima dell'uso, perché sia adeguatamente lubrificato. Fate riferimento alla sezione Lubrificazione del manuale. In caso di mancato corretto ingrassaggio dell'apparato, si verificherà l'avaria prematura di componenti importanti.

5

Montaggio della zavorra anteriore

Non occorrono parti

Procedura

⚠ ATTENZIONE

Quando sulla macchina non è installato un attrezzo, è necessario rimuovere le singole zavorre. Non utilizzate mai la macchina senza attrezzi installati e con le zavorre anteriori sulla macchina.

Fate riferimento alle tabelle per le zavorre seguenti per stabilire la quantità corretta di zavorra anteriore necessaria per la vostra macchina.

Larghezza di taglio 183 cm				
Groundsmaster 7200/7210 SENZA tettuccio rigido				
Attrezzo	**Zavorra anteriore aggiuntiva necessaria**	**N. cat. zavorra**	**Descrizione della zavorra**	**Qtà**
QAS posteriore senza attrezzo (Modello 30377)	0 kg	N/P		
Livellatore per finiture / rastrello meccanico QAS (Modello 08754)	0 kg	N/P		
Rete livellatrice in acciaio (Modello 08757)	0 kg	N/P		
Rastrello a pettine (Modello 08751)	0 kg	N/P		
Rastrello a pettine con rastrello a molle (Modello 08752)	0 kg	N/P		
Rete livellatrice in cocco (Modello 08758)	30,4 kg	114-4090 **e** 114-4096	staffa della zavorra anteriore **e** zavorra anteriore da 19 kg	1 1
Scarificatore QAS (Modello 08761)	30,4 kg	114-4090 **e** 114-4096	staffa della zavorra anteriore **e** zavorra anteriore da 19 kg	1 1
Soffiatore di detriti QAS (Modello 08759)	49,4 kg	114-4090 **e** 114-4096	staffa della zavorra anteriore **e** zavorra anteriore da 19 kg	1 2
Grooming Rahn (prodotto collegato)	49,4 kg	114-4090 **e** 114-4096	staffa della zavorra anteriore **e** zavorra anteriore da 19 kg	1 2

Larghezza di taglio 183 cm				
Groundsmaster 7200/7210 con tettuccio rigido				
Attrezzo	**Zavorra anteriore aggiuntiva necessaria**	**N. cat. zavorra**	**Descrizione della zavorra**	**Qtà**
QAS posteriore senza attrezzo (Modello 30377)	0 kg	N/P		
Livellatore per finiture / rastrello meccanico QAS (Modello 08754)	11,3 kg	114-4090 **o** Modello 30375	staffa della zavorra anteriore **o** Kit cavalletto metallico	1 1
Rete livellatrice in acciaio (Modello 08757)	11,3 kg	114-4090 **o** Modello 30375	staffa della zavorra anteriore **o** Kit cavalletto metallico	1 1
Rastrello a pettine (Modello 08751)	11,3 kg	114-4090 **o** Modello 30375	staffa della zavorra anteriore **o** Kit cavalletto metallico	1 1
Rastrello a pettine con rastrello a molle (Modello 08752)	11,3 kg	114-4090 **o** Modello 30375	staffa della zavorra anteriore **o** Kit cavalletto metallico	1 1
Rete livellatrice in cocco (Modello 08758)	49,4 kg	114-4090 **e** 114-4096	staffa della zavorra anteriore **e** zavorra anteriore da 19 kg	1 2

Scarificatore QAS (Modello 08761)	49,4 kg	114-4090 **e** 114-4096	staffa della zavorra anteriore **e** zavorra anteriore da 19 kg	1 2
Soffiatore di detriti QAS (Modello 08759)	68,5 kg	114-4090 **e** 114-4096	staffa della zavorra anteriore **e** zavorra anteriore da 19 kg	1 3
Grooming Rahn (prodotto collegato)	68,5 kg	114-4090 **e** 114-4096	staffa della zavorra anteriore **e** zavorra anteriore da 19 kg	1 3

Larghezza di taglio 157 cm				
Groundsmaster 7200/7210 SENZA tettuccio rigido				
Attrezzo	**Zavorra anteriore aggiuntiva necessaria**	**N. cat. zavorra**	**Descrizione della zavorra**	**Qtà**
QAS posteriore senza attrezzo (Modello 30377)	30,4 kg	114-4090 **e** 114-4096	staffa della zavorra anteriore **e** zavorra anteriore da 19 kg	1 1
Livellatore per finiture / rastrello meccanico QAS (Modello 08754)	68,5 kg	114-4090 **e** 114-4096	staffa della zavorra anteriore **e** zavorra anteriore da 19 kg	1 3
Rete livellatrice in acciaio (Modello 08757)	68,5 kg	114-4090 **e** 114-4096	staffa della zavorra anteriore **e** zavorra anteriore da 19 kg	1 3
Rastrello a pettine (Modello 08751)	49,4 kg	114-4090 **e** 114-4096	staffa della zavorra anteriore **e** zavorra anteriore da 19 kg	1 2
Rastrello a pettine con rastrello a molle (Modello 08752)	68,5 kg	114-4090 **e** 114-4096	staffa della zavorra anteriore **e** zavorra anteriore da 19 kg	1 3
Rete livellatrice in cocco (Modello 08758)	68,5 kg	114-4090 **e** 114-4096	staffa della zavorra anteriore **e** zavorra anteriore da 19 kg	1 3
Scarificatore QAS (Modello 08761)	68,5 kg	114-4090 **e** 114-4096	staffa della zavorra anteriore **e** zavorra anteriore da 19 kg	1 3
Soffiatore di detriti QAS (Modello 08759)	68,5 kg	114-4090 **e** 114-4096	staffa della zavorra anteriore **e** zavorra anteriore da 19 kg	1 3
Grooming Rahn (prodotto collegato)	68,5 kg	114-4090 **e** 114-4096	staffa della zavorra anteriore **e** zavorra anteriore da 19 kg	1 3

Larghezza di taglio 157 cm				
Groundsmaster 7200/7210 con tettuccio rigido				
Attrezzo	**Zavorra anteriore aggiuntiva necessaria**	**N. cat. zavorra**	**Descrizione della zavorra**	**Qtà**

QAS posteriore senza attrezzo (Modello 30377)	49,4 kg	114-4090 **e** 114-4096	staffa della zavorra anteriore **e** zavorra anteriore da 19 kg	1 2
Livellatore per finiture / rastrello meccanico QAS (Modello 08754)	87,5 kg	114-4090 **e** 114-4096	staffa della zavorra anteriore **e** zavorra anteriore da 19 kg	1 3
Rete livellatrice in acciaio (Modello 08757)	87,5 kg	114-4090 **e** 114-4096	staffa della zavorra anteriore **e** zavorra anteriore da 19 kg	1 4
Rastrello a pettine (Modello 08751)	68,5 kg	114-4090 **e** 114-4096	staffa della zavorra anteriore **e** zavorra anteriore da 19 kg	1 3
Rastrello a pettine con rastrello a molle (Modello 08752)	87,5 kg	114-4090 **e** 114-4096	staffa della zavorra anteriore **e** zavorra anteriore da 19 kg	1 4
Rete livellatrice in cocco (Modello 08758)	87,5 kg	114-4090 **e** 114-4096	staffa della zavorra anteriore **e** zavorra anteriore da 19 kg	1 4
Scarificatore QAS (Modello 08761)	87,5 kg	114-4090 **e** 114-4096	staffa della zavorra anteriore **e** zavorra anteriore da 19 kg	1 4
Soffiatore di detriti QAS (Modello 08759)	87,5 kg	114-4090 **e** 114-4096	staffa della zavorra anteriore **e** zavorra anteriore da 19 kg	1 4
Grooming Rahn (prodotto collegato)	87,5 kg	114-4090 **e** 114-4096	staffa della zavorra anteriore **e** zavorra anteriore da 19 kg	1 4

Quadro generale del prodotto

Specifiche

Nota: Specifiche e disegno sono soggetti a variazione senza preavviso.

Peso netto	107 kg

Attrezzi/accessori

È disponibile una gamma di attrezzi ed accessori approvati da Toro per l'impiego con la macchina, per ottimizzare ed ampliare le sue applicazioni. Contattate il vostro Centro Assistenza o Distributore autorizzato o andate su www.Toro.com per avere un elenco di tutti gli attrezzi e accessori approvati.

Funzionamento

Regolazione dell'apertura di scarico

L'apertura di scarico (Figura 7) può essere regolata per aumentare o diminuire la velocità e il volume dell'aria in uscita. La riduzione delle dimensioni dell'apertura di scarico aumenta la velocità.

1. Allentate le viti di fissaggio del deflettore dell'apertura di scarico (Figura 7).

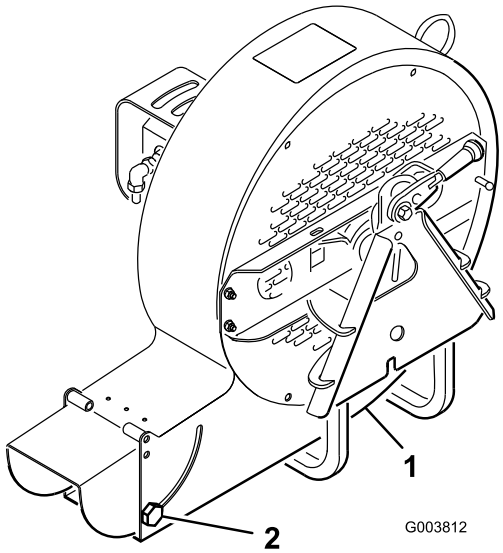

Figura 7

1. Deflettore dell'apertura di scarico
2. Vite di montaggio

2. Ruotate il deflettore nell'apertura desiderata.
3. Serrate le viti di fissaggio.

Funzionamento degli interruttori

Interruttore di sollevamento/abbassamento (Figura 8) — Spostate l'interruttore in posizione di sollevamento per sollevare l'attrezzo e in posizione di abbassamento per abbassarlo.

Interruttore di flottazione/spegnimento (Figura 8) — Spostando l'interruttore in posizione di flottazione, l'attrezzo segue il contorno del terreno. Spostando l'interruttore in posizione di spegnimento si aggiunge zavorra dalla macchina per aumentare la forza di innesto a terra. Una maggiore forza di innesto a terra riduce la capacità di trazione della macchina.

Importante: Utilizzate il soffiatore di detriti solo in modalità di *Flottazione*. Non utilizzatelo mai in modalità di *Spegnimento* o si verificheranno danni al soffiatore.

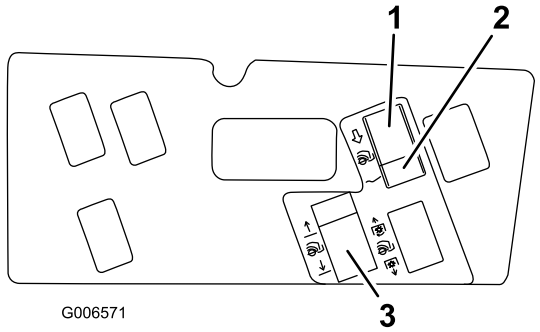

Figura 8

1. Flottazione
2. Spegnimento
3. Sollevamento/abbassamento

Suggerimenti

⚠ AVVERTENZA

L'aria scaricata ha una forza notevole e può causare lesioni o perdita di equilibrio.

- **Tenetevi a distanza dall'apertura di scarico quando la macchina è in funzione.**
- **Tenete gli astanti lontani dall'apertura di scarico quando la macchina è in funzione.**

Fate pratica nella soffiatura del materiale. Si consiglia di soffiare nella stessa direzione del vento per evitare che il materiale venga soffiato indietro nell'area pulita.

Non salite su cordoli con il soffiatore di detriti montato sulla macchina. Trovate sempre una rampa.

Nota: Se l'adattatore dell'attrezzo dovesse bloccarsi sull'adattatore del trattore, inserite una barra o un cacciavite nell'apposita fessura per sbloccare le parti (Figura 9).

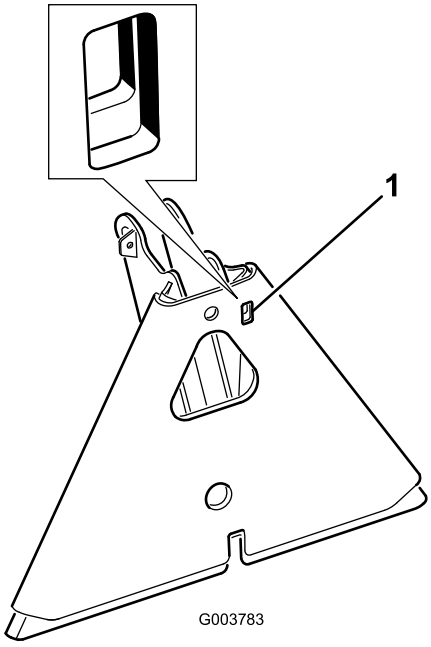

Figura 9

1. Fessura

Manutenzione

Lubrificazione

Il soffiatore di detriti è dotato di cuscinetti e boccole che vanno lubrificati regolarmente. Se la macchina è sottoposta a condizioni di utilizzo normali, lubrificate i cuscinetti con grasso n. 2 a base di litio per usi generici ogni 8 ore di utilizzo o quotidianamente, a seconda della circostanza che si verifica prima. Lubrificate i raccordi subito dopo ogni lavaggio, a prescindere dall'intervallo indicato.

Di seguito i punti di lubrificazione e le quantità:

Albero del ventilatore—2 (Figura 10)

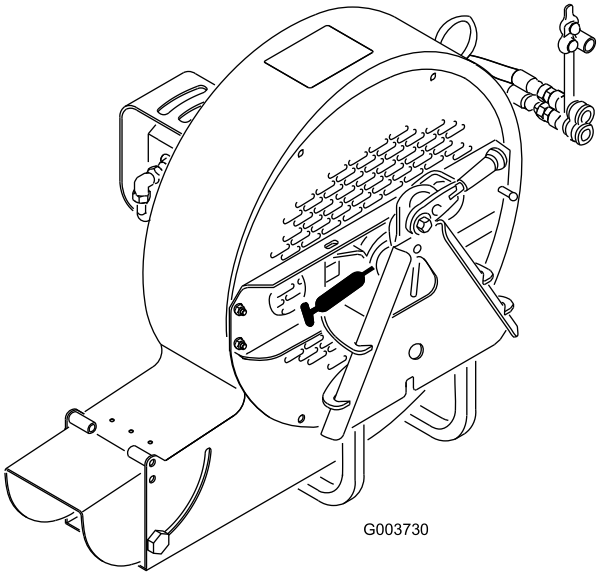

Figura 10

Tubo del braccio della ruota orientabile (Figura 11)

Ruota orientabile (Figura 11)

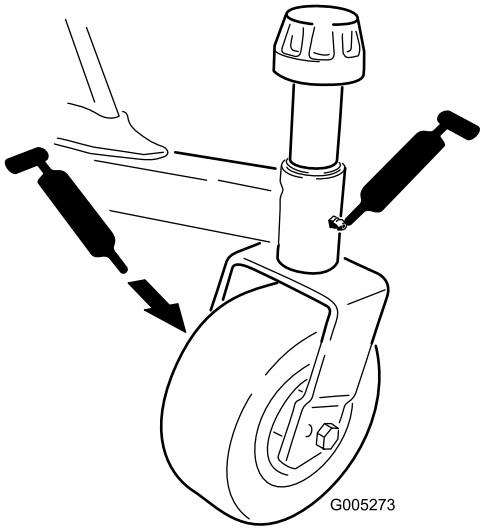

Figura 11

Ingrassaggio dell'adattatore dell'attrezzo

Se la leva di bloccaggio sull'adattatore dell'attrezzo non ruota liberamente e con facilità, applicate un leggero strato di grasso sull'area illustrata in Figura 12.

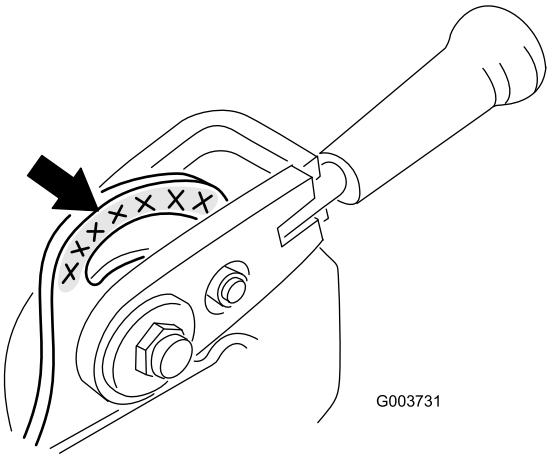

Figura 12

Allineamento dei cuscinetti

Se le staffe di montaggio del motore dovessero essere rimosse, devono essere riallineate prima di utilizzare il soffiatore di detriti. Fate riferimento al Catalogo ricambi per il numero di catalogo dell'utensile di allineamento.

1. Assicuratevi che le staffe di montaggio siano installate nell'alloggiamento del soffiatore ma che i bulloni e i dadi siano lenti (Figura 13).

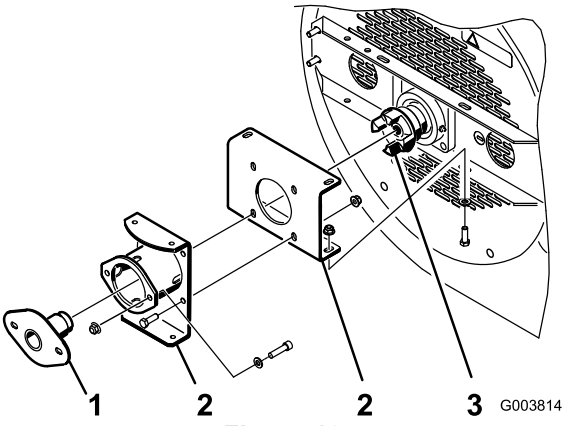

Figura 13

1. Utensile di allineamento
2. Staffa di montaggio
3. Accoppiatore del ventilatore

2. Inserite l'utensile di allineamento dei cuscinetti attraverso le staffe di montaggio e nell'accoppiatore del ventilatore (Figura 13). Assicuratevi che la stella dell'accoppiatore (Figura 14) non sia nell'accoppiatore.

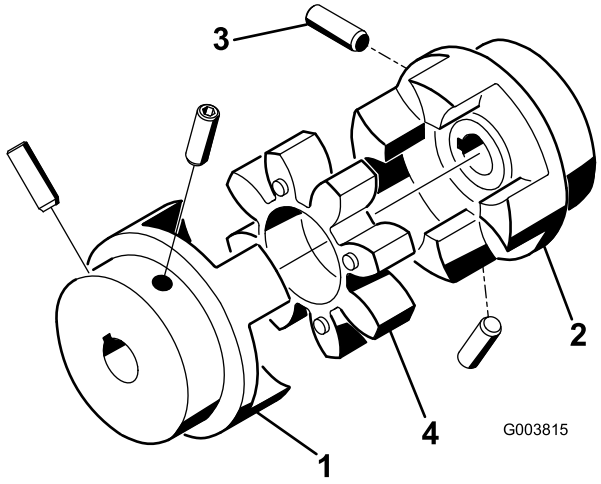

Figura 14

1. Accoppiatore del motore
2. Accoppiatore del ventilatore
3. Vite a pressione (2 ciascuno)
4. Stella dell'accoppiatore

3. Serrate le viti a testa cilindrica e i dadi che fissano le staffe di montaggio tra loro e all'alloggiamento del soffiatore.
4. Rimuovete l'utensile di allineamento e terminate l'assemblaggio.

Serraggio dei dispositivi di fissaggio

Qualora il soffiatore venisse smontato, i seguenti dispositivi di fissaggio devono essere serrati alla coppia specificata. Inoltre, applicate Loctite 242 alle filettature prima dell'installazione.

- Le viti a pressione che fissano gli accoppiatori del motore e del ventilatore (Figura 14) devono essere serrate a una coppia tra 58 e 82 poll.-lb.
- Le viti a pressione dei cuscinetti dell'albero del ventilatore (Figura 15) devono essere serrate a una coppia tra 58 e 82 poll.-lb.

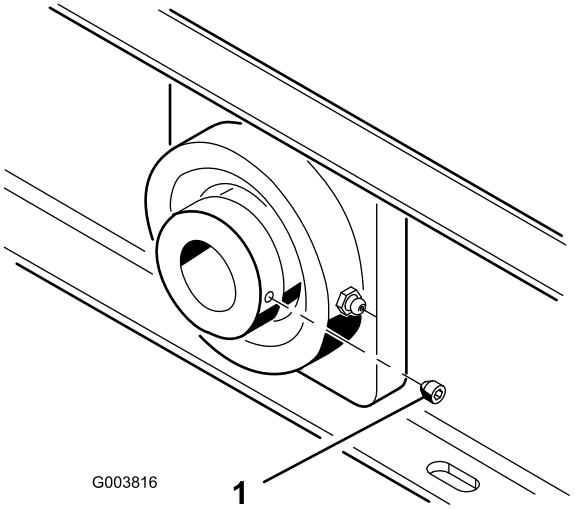

Figura 15

1. Vite di arresto

- Il dado di fissaggio del ventilatore (Figura 16) deve essere serrato a una coppia di 678 Nm.

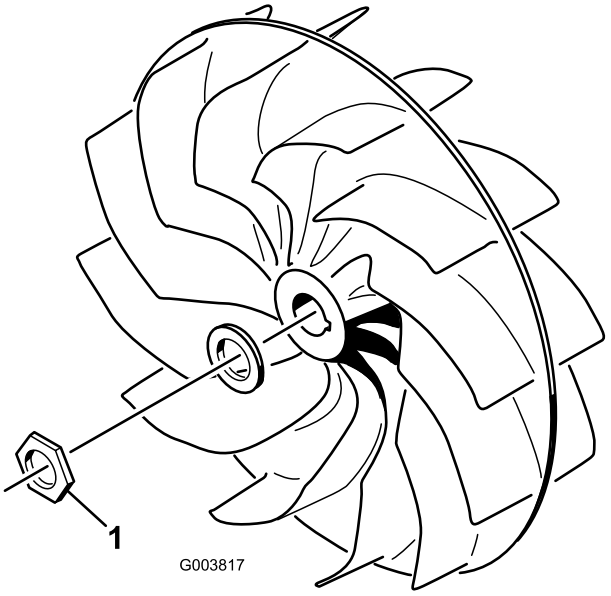

Figura 16

1. Dado di fissaggio del ventilatore

Revisione delle boccole dei bracci delle ruote orientabili

Nel tubo dei bracci delle ruote orientabili sono inserite, in alto e in basso, delle boccole; dopo molte ore di servizio le boccole si consumano. Per controllare le boccole, spostate la forcella della ruota orientabile avanti e indietro e da un lato all'altro. Se il perno della ruota orientabile risulta allentato all'interno delle boccole, significa che le boccole sono consumate e devono essere sostituite.

1. Sollevate il soffiatore di detriti, in modo che le ruote siano sollevate da terra. Bloccate il soffiatore per impedire che cada accidentalmente.
2. Togliete il cappuccio di tensione, il distanziale e la rondella di spinta dalla parte superiore del perno della ruota orientabile.
3. Estraete il perno della ruota orientabile dal tubo di fissaggio. Lasciate la rondella di spinta e il distanziale sulla base del perno.
4. Inserite un punteruolo nella parte superiore o inferiore del tubo di fissaggio, e spingete la boccola fuori del tubo (Figura 17). Estraete dal tubo anche l'altra boccola. Pulite l'interno dei tubi di fissaggio.

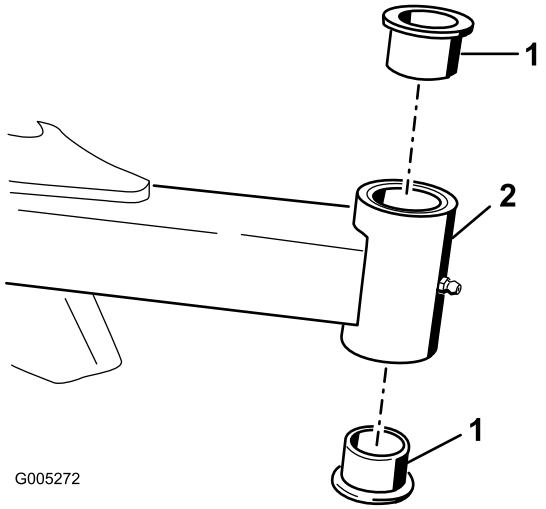

Figura 17

1. Boccole
2. Tubo del braccio della ruota orientabile

5. Lubrificate le nuove boccole all'interno ed all'esterno con del grasso. Con un martello ed una piastra piatta inserite le boccole nel tubo di fissaggio.
6. Controllate che il perno della ruota orientabile non sia usurato, e sostituitelo se è danneggiato
7. Spingete il perno della ruota orientabile nelle boccole e nel tubo di fissaggio. Fate scorrere la rondella di spinta e il distanziale sul perno. Mettete il cappuccio di tensione sul perno della ruota orientabile per fissare in sede tutte le parti.

Revisione delle rotelle orientabili e dei cuscinetti

1. Togliete il dado di bloccaggio dal bullone che fissa la rotella orientabile e le rondelle alla forcella (Figura 18). Afferrate la ruota orientabile ed estraete il bullone dalla forcella. Rimuovete la chiave per pneumatici dall'interno del gruppo della ruota.

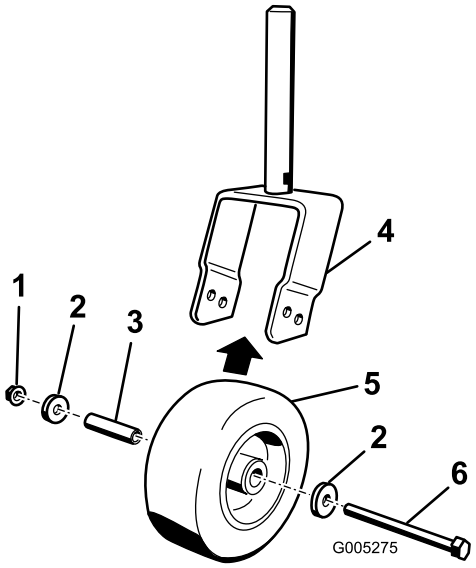

Figura 18

1. Dado di bloccaggio
2. Rondella
3. Chiave per pneumatici
4. Forcella della ruota orientabile
5. Ruota orientabile
6. Bullone

2. Togliete uno dei cuscinetti esterni dal mozzo della ruota e lasciate cadere il cuscinetto interno (Figura 19). Togliete il cuscinetto dalla parte opposta del mozzo della ruota.

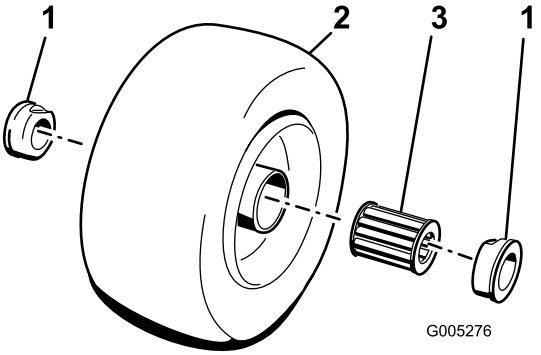

Figura 19

1. Cuscinetto (esterno)
2. Gruppo ruota
3. Cuscinetto (interno)

3. Controllate che i cuscinetti (interno ed esterno), la chiave per pneumatici e l'interno del mozzo non siano usurati. Sostituite le parti avariate.
4. Per montare la ruota orientabile, inserite un cuscinetto esterno nel mozzo della ruota. Durante il montaggio dei cuscinetti, premete l'anello esterno del cuscinetto.
5. Fate scorrere il cuscinetto interno nel mozzo della ruota. Spingete l'altro cuscinetto nell'estremità aperta del mozzo della ruota, in modo da imprigionare il distanziale all'interno del mozzo.
6. Inserite la chiave per pneumatici all'interno del gruppo della ruota.

7. Montate il gruppo ruota orientabile e le rondelle tra le forcelle e fissatelo in sede con il bullone e il dado di bloccaggio.

Note:

Dichiarazione di incorporazione

The Toro Company, 8111 Lyndale Ave. South, Bloomington, MN, USA dichiara che la(e) seguente(i) unità è(sono) conforme(i) alle direttive elencate, se installata(e) in conformità con le istruzioni allegate su determinati modelli Toro come riportato nelle relative Dichiarazioni di Conformità.

Nº del modello	Nº di serie	Descrizione del prodotto	Descrizione fattura	Descrizione generale	Direttiva
30393	315000001 e superiori	Soffiatore di detriti	DEBRIS BLOWER-GM 7200/7210	Soffiatore di detriti	2006/42/CE, 2000/14/CE

La relativa documentazione tecnica è stata redatta come previsto nella Parte B dell'Allegato VII di 2006/42/CE.

Ci impegneremo a trasmettere, in risposta alle richieste delle autorità nazionali, le informazioni sul macchinario parzialmente completato. Il metodo di trasmissione sarà elettronico.

La macchina non sarà messa in servizio fino all'integrazione nei modelli Toro omologati, come indicato nella relativa Dichiarazione di conformità e secondo le istruzioni, in virtù delle quali possa essere dichiarata conforme con le relative Direttive.

Certificazione:

David S. Klis

David Klis
Sr. Engineering Manager
8111 Lyndale Ave. South
Bloomington, MN 55420, USA
September 26, 2013

Contatto Tecnico UE:

Peter Tetteroo
Toro Europe NV
B-2260 Oevel-Westerloo
Belgium

Tel. 0032 14 562960
Fax 0032 14 581911

Garanzia Toro per prodotti commerciali generali

Garanzia limitata di due anni

Condizioni e prodotti coperti

The Toro Company e la sua affiliata, Toro Warranty Company, ai sensi dell'accordo tra di loro siglato, garantiscono che il vostro Prodotto Commerciale Toro (il “Prodotto”) è esente da difetti di materiale e lavorazione per il periodo più breve tra due anni o 1500 ore di servizio*. Questa garanzia si applica a tutti i prodotti ad eccezione degli arieggiatori (per questi prodotti vedere le dichiarazioni di garanzia a parte). Nei casi coperti dalla garanzia, provvederemo alla riparazione gratuita del Prodotto, ad inclusione di diagnosi, manodopera, parti e trasporto. La presente garanzia è valida con decorrenza dalla data di consegna del Prodotto all’acquirente iniziale.
* Prodotto provvisto di contaore.

Istruzioni per ottenere il servizio in garanzia

Voi avete la responsabilità di notificare il Distributore Commerciale dei Prodotti o il Concessionario Commerciale Autorizzato dei Prodotti dal quale avere acquistato il Prodotto, non appena ritenete che esista una condizione prevista dalla garanzia. Per informazioni sul nominativo di un Distributore Commerciale dei Prodotti o di un Concessionario Autorizzato, e per qualsiasi chiarimento in merito ai vostri diritti e responsabilità in termini di garanzia, potete contattarci a:

Toro Commercial Products Service Department
Toro Warranty Company
8111 Lyndale Avenue South
Bloomington, MN 55420-1196

+1–952–888–8801 o +1–800–952–2740
E-mail: commercial.warranty@toro.com

Responsabilità del Proprietario

Quale proprietario del Prodotto siete responsabile della manutenzione e delle regolazioni citate nel *Manuale dell’operatore*. La mancata esecuzione della manutenzione e delle regolazioni previste possono rendere invalido il reclamo in garanzia.

Articoli e condizioni non coperti da garanzia

Non tutte le avarie o i guasti che si verificano durante il periodo di garanzia sono difetti di materiale o lavorazione. Quanto segue è escluso dalla presente garanzia:

- Avarie del prodotto risultanti dall'utilizzo di parti di ricambio non originali Toro, o dal montaggio e utilizzo di parti aggiuntive, o dall'impiego di accessori e prodotti modificati non a marchio Toro. Una garanzia a parte può essere fornita dal produttore dei suddetti articoli.
- Avarie del prodotto risultanti dalla mancata esecuzione della manutenzione e/o delle regolazioni consigliate. Qualora non venga eseguita una corretta manutenzione del Prodotto, secondo le procedure consigliate, elencate nel *Manuale dell'operatore*, eventuali richieste di intervento in garanzia potrebbero essere respinte.
- Avarie risultanti dall'utilizzo del prodotto in maniera errata, negligente o incauta.
- Le parti soggette a usura derivante dall'utilizzo, salvo quando risultino difettose. I seguenti sono alcuni esempi di parti di consumo che si usurano durante il normale utilizzo del prodotto: pastiglie e segmenti dei freni, ferodi della frizione, lame, cilindri, rulli e cuscinetti (con guarnizione o da lubrificare), controlame, candele, ruote orientabili e cuscinetti, pneumatici, filtri, nastri e alcuni componenti di irrigatori, come membrane, ugelli, valvole di ritegno, ecc.
- Avarie provocate da cause esterne. I seguenti sono solo alcuni esempi di cause esterne: condizioni atmosferiche, metodi di rimessaggio, contaminazione, utilizzo di carburanti, refrigeranti, lubrificanti, additivi, fertilizzanti, acqua o prodotti chimici non autorizzati, ecc.
- Avarie o problemi prestazionali dovuti all'utilizzo di carburanti (per es. benzina, diesel o biodiesel) non conformi ai rispettivi standard industriali.
- Rumore, vibrazione, usura e deterioramento normali.
- L'usura normale dovuta all'uso comprende, senza limitazione alcuna, danni a sedili causati da usura o abrasione, superfici verniciate usurate, adesivi o finestrini graffiati, ecc.

Parti

Le parti previste per la sostituzione come parte della manutenzione sono garantite per il periodo di tempo fino al tempo previsto per la sostituzione di tale parte. Le parti sostituite ai sensi della presente garanzia sono coperte per tutta la durata della garanzia del prodotto originale e diventano proprietà di Toro. Toro si riserva il diritto di prendere la decisione finale in merito alla riparazione di parti o gruppi esistenti, o alla loro sostituzione. Per le riparazioni in garanzia Toro può utilizzare parti ricostruite.

Garanzia sulla batteria agli ioni di litio e deep cycle:

Le batterie agli ioni di litio e deep cycle hanno uno specifico numero totale di kilowattora erogabili durante la loro vita. Le modalità di utilizzo, ricarica e manutenzione possono allungare o abbreviare la vita totale della batteria. Man mano che le batterie di questo prodotto si consumano, la quantità di lavoro utile tra gli intervalli di carica si ridurrà lentamente, fino a che la batteria sarà del tutto esaurita. La sostituzione di batterie che, a seguito del normale processo di usura, risultano inutilizzabili, è responsabilità del proprietario del prodotto. Durante il normale periodo di garanzia del prodotto potrebbe essere necessaria la sostituzione delle batterie, a spese del proprietario.
Nota: (Solo batteria agli ioni di litio): Una batteria agli ioni di litio ha soltanto una garanzia prorata parziale da 3 a 5 anni in base alla durata di servizio e ai kilowattora utilizzati. Per ulteriori informazioni si rimanda al *Manuale dell'operatore*.

La manutenzione è a spese del proprietario.

La messa a punto, la lubrificazione e la pulizia del motore, la sostituzione dei filtri, il refrigerante e l'esecuzione delle procedure di manutenzione consigliata sono alcuni dei normali servizi richiesti dai prodotti Toro a carico del proprietario.

Condizioni generali

La riparazione da parte di un Distributore o Concessionario Toro autorizzato è l'unico rimedio previsto dalla presente garanzia.

Né The Toro Company né Toro Warranty Company sono responsabili di danni indiretti, incidentali o consequenziali in merito all'utilizzo dei Prodotti Toro coperti dalla presente garanzia, ivi compresi costi o spese per apparecchiature sostitutive o assistenza per periodi ragionevoli di avaria o di mancato utilizzo in attesa della riparazione ai sensi della presente garanzia. Ad eccezione della garanzia sulle emissioni, citata di seguito, se pertinente, non vi sono altre espresse garanzie. Tutte le garanzie implicite di commerciabilità e idoneità all’uso sono limitate alla durata della presente garanzia esplicita.

In alcuni stati non è permessa l’esclusione di danni incidentali o consequenziali, né limitazioni sulla durata di una garanzia implicita; di conseguenza, nel vostro caso le suddette esclusioni e limitazioni potrebbero non essere applicabili. La presente garanzia concede diritti legali specifici; potreste inoltre godere di altri diritti, che variano da uno Stato all’altro.

Nota relativa alla garanzia del motore:

Il Sistema di Controllo delle Emissioni presente sul vostro Prodotto può essere coperto da garanzia a parte, rispondente ai requisiti stabiliti dall’Environmental Protection Agency (EPA) degli Stati Uniti e/o dall’Air Resources Board (CARB) della California. Le limitazioni di cui sopra, in termini di ore, non sono applicabili alla garanzia del Sistema di Controllo delle Emissioni. I particolari sono riportati nella Dichiarazione di Garanzia sul Controllo delle Emissioni del motore, fornita con il prodotto o presente nella documentazione del costruttore del motore

Paesi diversi dagli Stati Uniti e dal Canada

I clienti acquirenti di prodotti Toro esportati dagli Stati Uniti o dal Canada devono contattare il proprio Distributore (Concessionario) Toro per ottenere le polizze di garanzia per il proprio paese, regione o stato. Se per qualche motivo non siete soddisfatti del servizio del vostro Distributore o avete difficoltà nell’ottenere informazioni sulla garanzia, siete pregati di rivolgervi all’importatore Toro.

374-0253 Rev C